Edificación y Riego
Construção e Rega

Tarifa | Tabela de preços **2025**

Enero | Janeiro 2025



aliaxis



Editorial

Quiero comenzar con un sincero agradecimiento a todos nuestros clientes y distribuidores, de todos los sectores donde operamos; Edificación, Riego, Industria e Infraestructura, por su confianza en nuestros productos y soluciones, en nuestro equipo humano y, en definitiva, en nuestra empresa Aliaxis y en todas nuestras marcas.

En Aliaxis tenemos claro que vosotros sois el significado de nuestra existencia, y es por ello, por lo que todos nuestros planes os ponen en el centro. Desde la innovación hasta el producto final que os llega, pasando por todas las actividades que componen una cadena de valor tan compleja, todo pasa porque os ayude en vuestra actividad, porque os aporte valor.

El año pasado os comentaba en esta misma página, que en Aliaxis, apostamos por la innovación, por la sostenibilidad y por el servicio. Nuestro objetivo es ayudaros a dar soluciones fiables a vuestros clientes con las que crecer, por eso, buscamos que cada proyecto tenga impacto POSITIVO en vosotros, y hoy, os confirmo que nuestro objetivo no ha cambiado, seguimos trabajando para vosotros.

Tenéis en vuestras manos un catálogo y una tarifa, cuyo contenido, nuestras soluciones, han sido durante más de 50 años garantía de calidad y fiabilidad. Este año 2025, celebramos el 60 aniversario de una de nuestras marcas, buque insignia en el mercado español y portugués; JIMTEN, y estamos preparando acciones muy especiales para seguir construyendo la maravillosa relación de confianza que nos ha llevado hasta aquí, y que estamos seguros, nos llevará a seguir celebrando muchas más décadas juntos.

Somos una empresa pionera, somos una empresa líder, pero, sobre todo, somos una empresa que trabaja desde la humildad, y no damos nada por hecho. Sabemos que la confianza se gana cada día, y nuestra promesa para vosotros es que, en cualquier circunstancia, siempre trabajamos por y para vosotros; Fontaneros, Instaladores, Ingenieros, Arquitectos, Comerciales, y por supuesto, nuestros Distribuidores, sin los cuales, nada sería posible.

Desde el agradecimiento, os envío un afectuoso saludo,



Jorge Barranco
Director Aliaxis Iberia



El cambio positivo que se hace realidad

En Aliaxis, nuestro propósito es brindar soluciones a los desafíos hídricos del mundo y acelerar la transición hacia la energía limpia.

Líderes en el sector

Ya son más de cinco décadas de experiencia en 4 segmentos clave:



EDIFICACIÓN



INFRAESTRUCTURA



INDUSTRIA



AGRICULTURA

Escanea el código para descargar las tarifas de:

· Edificación y Riego

· Infraestructura e Industria

Aliaxis: una gran compañía en expansión





Corazón local. Espíritu global

Operamos en más de 40 países y diseñamos soluciones sostenibles, fáciles de instalar e innovadoras.

Gracias a nuestros más de 14.000 empleados, nuestros sistemas de tuberías y accesorios satisfacen las necesidades más exigentes de nuestros clientes en los sectores de construcción, infraestructura, industria y agricultura.

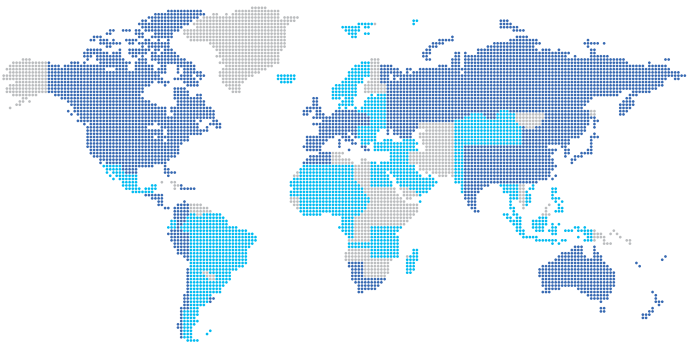

Países donde operamos

Países en los que comercializamos nuestras soluciones

Conoce más sobre nuestras fábricas en España



Alicante

El origen de nuestras soluciones en sanitario

- + 55 años de experiencia
- 80.000 m²
- + 500 empleados



Okondo

El origen de nuestras soluciones para infraestructura

- + 30 años de experiencia
- 5.000 m²
- + 100 empleados



Para más información consulta aliaxis.es

aliaxis

GAMA ECOTRAP

El primer sifón del mercado fabricado con PP 100% reciclado.

Ampliación de la gama para adaptarse a multitud de configuraciones.

AMPLIACIÓN DE GAMA



Encuéntralo en:
Tarifa Edificación y Riego, pág. 9

L-261 SIFÓN AHORRO ESPACIO

El complemento perfecto para nuestra gama de válvulas click clack, ofreciendo una solución funcional donde el espacio es limitado.
Con su diseño compacto y eficiente, permite una instalación sencilla y adaptable, manteniendo la elegancia y el rendimiento que caracterizan a todos nuestros productos.

Entrada 1 ¼" y salida Ø40.

NUEVO MODELO



Encuéntralo en:
Tarifa Edificación y Riego, pág. 24

S-603A VÁLVULA CLICK CLACK BLANCO MATE

NUEVO MODELO

Adaptables a todo tipo de diseño gracias a la variedad de acabados, tapones y dimensiones.

Integrable a todo tipo de lavabo, hasta en aquellos de de altura reducida.



Encuéntralo en:
Tarifa Edificación y Riego, pág. 13

REBOSADEROS

NUEVO PRODUCTO CON PRESTACIONES MEJORADAS

Mejora de nuestros modelos con rebosadero.

Incluyen diferentes modelos de rebosadero y rejilla para mayor compatibilidad.

Nuestros modelos de siempre ahora permiten la instalación con cualquier tipo de agujero de rebosadero.



Encuéntralo en:
Tarifa Edificación y Riego, pág. 37

Los productos más destacados del 2025

SUMIDEROS DE SUELO PRIVADO

NUEVA GENERACIÓN

· Para aplicación en terrazas, patios, garajes y sótanos.

· Gran caudal con baja cota, solo 70mm altura con pendiente integrada.

· Sifón de 30mm

· Rejilla antivandálica.

· Marco y rejilla orientable 360º.



Encuéntralo en:
Tarifa Edificación y Riego, pág. 219

CANALÓN OVATION LG38

MAYOR CAPACIDAD

· Diseño elegante y discreto.

· Con 30 años de garantía y tecnología Techtan, resistente a impactos.

· Sección de perfil de 134,34cm2 con mas capacidad para recopilar agua



Encuéntralo en:
Tarifa Edificación y Riego, pág. 187

FSH3000, FOSA SÉPTICA CON FILTRO

NUEVO MODELO

Prevención:
· Seguridad en el transporte - Embocaduras protegidas anti-rotura
· Seguridad en la instalación – Barras anticaída en la boca de hombre.

Ahorro en tiempos de instalación:
· Realce 30 cm incluido, evita buscar soluciones para instalaciones convencionales.
· Es posible realzar hasta nivel del terreno con complementos.

Confort: opcional tapa de PEAD clase A15 "estanca".



Encuéntralo en:
Tarifa Edificación y Riego, pág. 280

ABRAZADERA ISOFÓNICA

NUEVO MODELO
AMPLIACIÓN DE GAMA
CARACTERÍSTICA DIFERENCIADORA

· Con goma EPDM para aislamiento, reducción de ruido y vibraciones.

· Cumple con el CTE y conforme a DIN 4109

· Doble rosca M8+M10

· Para tuberías desde Ø40mm hasta Ø200mm.



Encuéntralo en:
Tarifa Edificación y Riego, pág. 141

FLEXIPOL PE100 RCD-HT

NUEVO PRODUCTO CON PRESTACIONES MEJORADAS

Resistencia mejorada a los agentes desinfectantes, incluso a altas temperaturas.

• Mayor resistencia a la propagación lenta y rápida de fisuras.

• Resistencia probada y certificada contra microorganismos patógenos (según DVGW-W270).

• Mayor durabilidad.



Encuéntralo en:
Tarifa Infraestructura e Industria, pág. 8

FRIAMAT 8 Mini

NUEVO PRODUCTO

Modelo de máquina de electrosoldar de última generación concebida para proyectos con diámetros pequeños (hasta 180 mm).

• 100% digital, permite controlar, ajustar y monitorizar el proceso de electrofusión a través de la App WorkFlow

• Copacta y ligera (sólo 10 kgs).

• Garantiza trazabilidad completa.

• Alta productividad, seguridad y rendimiento.

• Función "PreCheck" que garantiza que las condiciones del proceso de soldadura sean aptas.



Encuéntralo en:
Tarifa Infraestructura e Industria, pág. 82

WorkFlow

NUEVO PRODUCTO

WorkFlow es un **asistente digital** que permite la **gestión** eficaz de **proyectos** de electrofusión dentro de una organización o grupo de trabajo.

· **Integración completa** entre la aplicación móvil y aplicación de escritorio.

· **Documenta** todos los trabajos por proyectos de manera individual garantizando la **trazabilidad** y transparencia en los mismos.

· Función de **geolocalización** que permite situar con precisión los accesorios instalados para cada proyecto.

·Incorporación de imágenes/fotos al proyecto, creación de planos "in situ", "reporting" de proyecto y exportación de datos extendidos.



Encuéntralo en:
Tarifa Infraestructura e Industria, pág. 82

FRIASAFE

Conector ultraligero que permite la unión de **tuberías de distintos materiales** (acero, fundición dúctil, fundición, fibrocemento, PVC y PE-HD) en proyectos de obra civil.

· Diseño y selección de materiales único, evita la formación de espacios estancados en su interior y permite minimizar su peso

· Cuenta con un sistema anti tracción de agarre universal fabricado en acero inoxidable que es común para todos los materiales.

· Permite la unión de tuberías con un ángulo de deflexión máximo de 6º y cuenta con una junta de EPDM que garantiza un **sellado óptimo** del sistema **hasta 16 bares**.

NUEVO PRODUCTO



Encuéntralo en:
Tarifa Infraestructura e Industria, pág. 122

GAMA "ULTRAGRIP AMPLIFIED"

La gama de uniones anti tracción y de gran tolerancia "ULTRAGRIP" es ampliada para incluir los tamaños DN700, DN800 y DN900 lo que permite abarcar proyectos de infraestructura a una mayor escala.

· Tecnología de sellado de sus juntas de gran tolerancia y alto rendimiento.

· Permite la conexión de tuberías de una amplia variedad de materiales para aplicaciones de agua.

· Facilidad de instalación en obra.

AMPLIACIÓN DE GAMA



Encuéntralo en:
Tarifa Infraestructura e Industria, pág. 124

Los productos más destacados del 2025

FRIAFLEX

Unión de acero inoxidable apta para la reparación de tuberías de distintos materiales (acero, fundición dúctil, fundición, fibrocemento, PVC y PE-HD) en proyectos de obra civil.

· Permite la **reparación segura de grietas** en tuberías fabricadas con materiales frágiles (hierro fundido).

· Permite la unión de dos extremos de tubería separadas una cierta distancia y una deflexión angular máxima de 8º.

· Junta de EPDM.

· Diseño especial patentado permite un amplio rango de ajuste.

·Instalación sencilla, gracias a su articulación doble y cierre rápido.

NUEVO PRODUCTO



Encuéntralo en:
Tarifa Infraestructura e Industria, pág. 131

BRIDAS FIP 3 + ALMA DE ACERO RECUBIERTA DE PP-GR

Un diseño innovador, con núcleo metálico para proporcionar resistencia y un recubrimiento PP-GR le transfieren una resistencia química y a la corrosión inmejorables.

· Incluye secuencia y par de apriete.

· Incluye Pins para fijar tornillos en posición vertical >d.63

· Recomendaciones de par de apriete y métrico tornillo.

· Su diseño permite que los fluidos corrosivos deslicen sobre la brida evitando incrustaciones y corrosión.

+LIGERA
+RESISTENTE
+FÁCIL DE INSTALAR



Encuéntralo en:
Tarifa Infraestructura e Industria, pág. 301
Tarifa Edificación y Riego, pág. 310

¿Qué servicios tenemos para ofrecerte? En Aliaxis somos las personas que cada día te damos repuesta.

Atención comercial al canal de distribución:

Estamos comprometidos a proporcionar apoyo en cada solución, ya que tenemos un equipo de profesionales listos para asesorar al canal de distribución.

El equipo comercial brinda el apoyo necesario sobre todas nuestras categorías de productos y los beneficios que estos brindan.

Solicita un asesor: vozdelcliente@aliaxis.com

Asesoramiento técnico a instaladores:

Ayudamos a instaladores en su día a día y a facilitar la planificación para su negocio. Esto se logra gracias a un **equipo de especialistas en fontanería** encargados de ofrecerles el mejor apoyo técnico.

Prescripción de proyectos de edificación:

Asesoramos a promotoras, constructoras, ingenierías y grandes instaladores en la etapa de desarrollo de sus proyectos para la selección de las mejores soluciones. Utilizamos herramientas avanzadas de diseño para lograr una asesoría personalizada, **contamos con una oficina técnica capaz de realizar cálculos**, diseños y planos como también de optimizar diseños realizados por ingenierías.

Más información: prescripcion.alicante@aliaxis.com

Atención al cliente:

Si alguien puede resolver cualquier duda que se pueda dar durante la compra y/o entrega de un pedido, ese es nuestro equipo de atención al cliente especializado en el canal de distribución.

Pedidos Industria	pedidos.iberia@aliaxis.com
Pedidos Infraestructura	pedidos.infra@aliaxis.com vozdelcliente.infra@aliaxis.com
Pedidos Edificación	pedidos.iberia@aliaxis.com vozdelcliente@aliaxis.com
Aliaxis	965 10 90 44
Teléfono de atención al cliente	965 10 90 63
Horario de atención al cliente	de Lunes a Jueves: de 8.00 a 17.00 Viernes : de 8.00 a 14.30

SAT:

Contamos con un equipo de expertos que brindan soporte técnico post venta para productos específicos como para depuradoras y trituradores.

Índice

Edificación

1 Sanitario 7

Desagües | Saídas 0201 7
Serie ECO | Serie ECO 9
Serie Carta Oro | Serie Carta Ouro 11
Sifones sencillos | Sifões simples 21
Sifones dobles | Sifões duplos 30
Válvulas de desagüe | Válvulas Saída 35
Sifones y válvulas de desagüe flexibles
Sifões e válvulas de drenagem flexíveis 39
Desagües de bañera y plato de ducha
Saídas Banheira e Base Chuveiro 40
Registros de bañera | Registros banheira 52
Botes sifónicos | Sifões pavimento 53
Accesorios saneamiento
Acessórios saneamento 56
Adhesivos para PVC | Colas para PVC 0211 64
Rejillas de ventilación | Grelhas de ventilação 0212 65

Desagües para plato de ducha de obra
Saídas para base chuveiro de obra 0238 **69**
Linnum 71
Camaleon 82

Inodoro | Sanita **93**
Mecanismos cisterna
Mecanismos autoclismo 0223 94
Manguitos inodoro | Calção sanita 0212 98
Trituradores y estación de bombeo
Trituradores e estação de bombagem 0222 104

2 Recuperación de calor 107

Recuperación de calor
Recuperação de calor **107**

3 Evacuación y Saneamiento 111

Accesorios de evacuación
Acessórios de evacuação 3332 **112**

HTA-E Evacuación altas prestaciones - CPVC
HTA-E Evacuação de altas prestações - CPVC 0306 **129**

Bajante insonorizada phonoblack
Conduta insonorizada phonoblack 0339 **135**

Bajante insonorizada dBlue
Conduta insonorizada dBlue 0354 **143**

Ventilación activa | Ventilação ativa 0340 **153**

Accesorios saneamiento enterrado
Acessórios de saneamento enterrado 0307 **157**

Sistema colector | Sistema colector 0308 **163**
Colectores y terminales
Coletores e terminais 164
Injertos Easy Clip | Enxertos Easy Clip 167

Válvulas anti-retorno | Sifones en línea
Válvulas anti-retorno | Sifões em linha 0307 **175**

Arquetas cuadradas
Caixas quadradas 0307 **179**

4 Pluviales 183

Canalones | Caleiras 0315 **184**
Serie Ovation® 28
Série Ovation® 28 185
Serie Ovation® 38
Série Ovation® 38 187
Serie Serie Elite - Alfa | Série Elite - Alfa 189
Serie Circular 25 | Serie Circular 25 191
Serie Circular 33 | Série Circular 33 194
Bajante Serie Ovation® 28
Conduta Serie Ovation® 28 196
Bajante Serie Ovation® 38
Conduta Serie Ovation® 38 198
Bajante rectangular 100x73
Conduta de descida rectangular 100x73 200
Bajante tubular Ø80
Conduta de descida tubular Ø80 202
Bajante tubular Ø100
Conduta de descida tubular Ø100 205
Complementos | Complementos 209

Akasison | Akasison 0318 **211**
Sistema sifónico de cubiertas
Sistema de sifão de coberturas

5 Suelo 213

Suelo uso privado | Base uso privado 0305 **213**
Calderetas y sumideros | Caixas e sumidouros 214
Rejillas y canaletas | Grelhas e canais 219

Suelo uso publico | Base de uso público 0321 **233**

6 Abastecimiento 239

Sistema Sistema WF/PP-R agua caliente y fría
Sistema WF/PP-R água quente e fria 0313 **240**
Tuberías | Tubagens 240
Accesorios | Acessórios 242
Válvulas | Válvulas 251
Herramientas y maquinaria Ferramentas e maquinaria 253

Sistema HTA-CPVC agua caliente y fría
Sistema HTA-CPVC água quente e fria 0306 **255**
Tuberías | Tubagens 256
Accesorios | Acessórios 257
Válvulas | Válvulas 262
Adhesivos | Adesivos 264

7 Tratamiento de agua 265
Tratamiento de agua 3516 **265**
Pre-tratamiento de aguas 267
Bombeo de aguas 277
Tratamiento primario de aguas 279
Tratamiento secundario de aguas 281
Reutilización de aguas 3517 284
Almacenamiento de aguas 3518 291

Riego

8 Accesorios de PVC-U Presión 301
Accesorios de PVC-U Presión 0801 **304**
Accesorios encolados, mixtos y roscados Acessórios colados, mistos e roscados 305
Bridas y adaptadores | Flanges e adaptadores 310
Uniones 3 piezas | Uniões 3 peças 317
Soportes y abrazadera Suportes e abraçadeiras 319

9 Válvulas 323
Válvulas | Válvulas 0103 **323**
Válvulas de esfera desmontables en PVC | Válvulas de esfera desmontáveis em PVC 324
Válvulas de esfera de 3 vías en PVC | Válvulas de esfera de 3 vias em PVC 330
Válvulas de esfera PP | Válvulas de esfera PP 331
Válvulas motorizadas con actuadores neumáticos o eléctricos | Válvulas motorizadas com activadores pneumáticos ou electricos 332
Válvulas de mariposa en PVC Válvulas de mariposa em PVC 350
Serie brico | Serie brico 351

10 Accesorios Latón 353
Accesorios latón Gama'95 Acessorios latão Gama'95 0110 353

11 Magnum 3G 0137 357
Sistema para unión de tuberías a presión Sistema de união de tubos de pressão **357**
Fitting para tubo de PE Encaixe para tubo PE 358
Fitting con inserto de latón Encaixe com inserção de latão 363
Fitting UTC/PE | Encaixe UTC/PE 364
Fitting alta resistencia química HCR Conexão HCR de alta resistência química 366
Repuestos | Peças de reposição 368

12 Fitting Gama´55 371
Fitting | Fitting 0102 **371**
Fitting Gama'55, para tuberías de PE Fitting Gama'55, para tubagem de PE 372
Bridas | Flanges 384
Collarines en PP | Colarinhos em PP 385
Accesorios roscados PP | Acessórios roscados PP 387
Herramientas Fitting | Ferramentas Fitting 389

13 Riego 391
Riego | Rega 0104 **391**
Filtmaster® | Filtmaster® 392
Pilotos y electroválvulas | Pilotos e electroválvulas 407
Emisores y accesorios | Emissores e acessórios 410
Repuestos | Peças substituição **417**
Embalajes | Embalagens **475**
Conversiones modelo=referencia Conversões modelo=referência **477**

aliaxis

Desagües | Saídas

Serie ECO | Serie ECO

Serie Carta Oro | Serie Carta Ouro

Sifones sencillos | Sifões simples

Sifones dobles | Sifões duplos

Válvulas de desagüe | Válvulas Saída

Sifones y válvulas de desagüe flexibles | Sifões e válvulasde drenagem flexíveis

Desagües de bañera y plato de ducha | Saídas Banheira e Base Chuveiro

Registros de bañera | Registros banheira

Botes sifónicos | Sifões pavimento

Accesorios saneamiento | Acessórios saneamento

Adhesivos para PVC | Colas para PVC

Rejillas de ventilación | Grelhas de ventilação

Sanitario

EDIFICACIÓN





Sifones serie ECO
Sifões serie ECO

La gama Think ECO, es la nueva apuesta de JIMTEN por la sostenibilidad, como respuesta a un cliente cada vez más comprometido con el cuidado del planeta. Con el uso de PP reciclado, hemos estimado aprox. -30% menos de emisiones de CO_2 que los plásticos tradicionales. ¡Así que creemos que nuestros clientes estarán felices de contribuir a un planeta mejor!



Características generales del producto:

- Productos realizados en compuesto de plástico 100% reciclado con el código 5 PP de identificación de resinas plásticas.
- Packaging Eco-friendly con certificado FSC de consumo sostenible de papel.
- Producción 100% española, evitando emisiones de CO_2 producidas por los transportes de productos importados.
- Cumplimiento de requisitos de caudal y choque térmico (normativa EN274).

A gama Think ECO é o novo compromisso da JIMTEN com a sustentabilidade, em resposta a um cliente cada vez mais empenhado em cuidar do planeta. Com o uso de PP reciclado, estimamos aprox. -30% menos emissões de CO_2 do que plásticos tradicionais. Por isso, acreditamos que nossos clientes ficarão felizes em contribuir para um planeta melhor!

Características gerais do produto:

- *Produtos confeccionados em composto plástico 100% reciclado com o código 5 PP para identificação de resinas plásticas.*
- *Embalagens ecologicamente corretas com certificado FSC para consumo sustentável de papel.*
- *Produção 100% espanhola, evitando as emissões de CO_2 produzidas pelo transporte de produtos importados.*
- *Conformidade com os requisitos de fluxo e choque térmico (norma EN274).*



S-35

PP

Color/ Côr	Medida	Ref.	U/	n.°	€
Negro	1½"x 63	010048EC	10	A-11	8,42

Válvula lavabo/bidé con tapón y cadenilla.
Válvula lavatório/bide com tampão e cadeia.



S-31

PP

Color/ Côr	Medida	Ref.	U/	n.°	€
Negro	1¼" - 1½"	006028EC	10	A-9	7,29

Curvo extensible, salida horizontal, racor.
Curva extensível, saída horizontal, porca.



S-540

PP

Color/ Côr	Medida	Ref.	U/	n.°	€
Negro	1½"	014042EC	25	A-11	19,47

Válvula cesta con rebosadero rectangular flexible, fregadero acero inox., Gres, composite, fibra, etc.
Válvula cesta com respiro flex., banca aço inox., Granito, composto, fibra, etc.



S-69

PP

Color/ Côr	Medida	Ref.	U/	n.°	€
Negro	1¼" - 1½"	004058EC	10	A-11	7,53

Botella corto extensible, salida horizontal, racor.
Garrafa curto extensível, saída horizontal, porca.



S-237

PP

Color/ Côr	Medida	Ref.	U/	n.°	€
Negro	1½"x115	014059EC	10	A-8	29,83

Válvula cesta con rebosadero rectangular flexible, fregadero acero inox., Gres, composite, fibra, etc.
Válvula cesta com respiro flex., banca aço inox., Granito, composto, fibra, etc.

Sifones serie ECO
Sifões serie ECO



A-14

Medida	Ref.	U/	n.°	€
1½	022248EC	50	A-11	2,97

Enlace para tubos lisos.
União para tubos lisos.



A-15

Medida	Ref.	U/	n.°	€
1½x40	022348EC	50	A-9	2,84

Alargadera 1 boca para tubos lisos.
Aumento 1 boca para tubos lisos.



A-8

Medida	Ref.	U/	n.°	€
1½	022088EC	50	A-8	3,13

Codo para tubos lisos.
Curva para tubos lisos.



A-128

Medida	Ref.	U/	n.°	€
1½	022083EC	50	A-12	6,37

Kit ahorro espacio.
Kit poupança de espaço.



A-50

Medida	Ref.	U/	n.°	€
1½	022000EC	50	A-9	6,43

Cuello extensible doble toma.
Racor extensível dupla ligação.



A-5

Medida	Ref.	U/	n.°	€
32x180	022211EC	50	A-9	4,03
40x180	022212EC	50	A-9	3,02

Acoplamiento a pared para sifones de salida horizontal.
Acoplamento à parede para sifões de saída horizontal.



A-13

Medida	Ref.	U/	n.°	€
1½	022138EC	50	A-9	3,08

Alargadera 1 boca para tubos lisos.
Aumento 1 boca para tubos lisos.



A-79

Medida	Ref.	U/	n.°	€
1 ½x40	022036EC	50	A-11	3,13

Codo para tubos lisos.
Curva para tubos lisos.



A-50

Medida	Ref.	U/	n.°	€
1½	005108EC	25	A-62	15,22

Kit ahorro espacio.
Kit poupança de espaço.



A-1

Medida	Ref.	U/	n.°	€
1½	022228EC	50	A-9	4,83

Cuello extensible doble toma.
Racor extensível dupla ligação.

Producto en stock.



Serie Carta Oro

Serie Carta Oro



EN 274

ABS

S-181

Color/Côr	Medida	Ref.	U/	n.°	€
Cromo	1¼"	006396	● 10	A-9	31,92
Cromo	1½"	006398	● ■ 10	A-9	33,43
Cromo	1¼x1½	006676	■ 10	A-9	33,43

Curvo extensible, salida horizontal con racor.
Curva extensível, saída horizontal com porca.



EN 274

ABS

S-392

Color/Côr	Medida	Ref.	U/	n.°	€
Cromo	1½"	004538	10	A-9	56,45

Botella extensible para urinario.
Garrafa extensível para urinol.

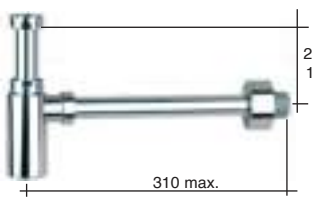



BLACK EDITION

EN 274

ABS

S-438

Color/Côr	Medida	Ref.	U/	n.°	€
Cromo	1 ¼"x40 M.	001586	● 10	A-4	54,81
Negro mate	1 ¼"x40 M.	001616	● 6	A-9	54,81

Sifón botella extensible con registro, salida horizontal con alargadera y plafón.
Sifão garrafa extensível saída horizontal, aumento e espelho com registro.



ABS

S-402

Color/Côr	Medida	Ref.	U/	n.°	€
Cromo	1 ¼"	006316	10	A-9	41,83

Botella extensible con racor, salida horizontal con alargadera 180 mm y plafón.
Garrafa extensível com porca, saída horizontal com aumento 180 mm e espelho.



EN 274

ABS

S-182

Color/Côr	Medida	Ref.	U/	n.°	€
Cromo	1¼"	004096	● 10	A-9	31,92
Cromo	1½"	004098	● ■ 10	A-9	33,43
Cromo	1¼x1½	004236	■ 10	A-9	33,43

Botella extensible, salida horizontal con racor.
Garrafa extensível, saída horizontal com porca.





BLACK EDITION

CLICKCLACK

ABS / AC. INOX.

S-442

Color/Côr	Medida	Ref.	U/	n.°	€
Cromo	Ø66x40 M	001726	● 10	A-4	73,74
Negro mate	Ø66x40 M	001756	● 6	A-9	73,74

Sífón botella extensible, válvula lavabo/bide, con sistemas de apertura/cierre Click-Clack, salida horizontal con alargadera y plafón. (Chapa de ac. inox. Ø 70)
Sifão garrafa extensível, válvula lavatorio/bide, com sistema de abertura/fecho Click-Clack, saída horizontal com aumento e espelho com registro (Chapa aç. inox.Ø70)



S-549

ABS

Color/Côr	Med.x ø chapa	Ref.	U/	n.°	€
Cromo	11/4x40	001587	10	A-9	44,42

Sifón botella extensible con registro, salida horizontal con alargadera y plafón.
Sifão garrafa extensível saída horizontal, aumento e espelho com registro.



EN 274

MODELO AHORRO ESPACIO
MODELO POUPANÇA DE ESPAÇO

ABS

S-312

Color/Côr	Medida	Ref.	U/	n.°	€
Cromo	1 ¼"	006468	10	A-9	42,98

Curvo desplazado, salida horizontal. Máx. 285, Mín. 186.
Curva deslocada, saída horizontal. Máx. 285, Mín. 186.



S-401

ABS

Color/Côr	Medida	Ref.	U/	n.°	€
Cromo	1¼"	006016 ●	10	A-9	41,83

Curvo extensible con racor, salida horizontal con alargadera 180 mm y plafón.
Curva extensível com porca, saída horizontal com aumento 180 mm e espelho.



EN 274

PP / ABS / AC. INOX.

S-428

Color/Côr	Medida	MAX-MIN	Ref.	U/	n.°	€
Cromo	A 1 1/4x32/40	900-460	011319	50	A-12	34,39
Cromo	A 1 1/2x40/50	1010-460	011320	50	A-62	35,72

Válvula de Ø 70 con tubo flexible cromado. (Para toma de difícil acceso. No utilizar como sifón de salida).
Válvula Ø 70 com tubo flexível metalizado. (Para ligações de difícil acesso. Não utilizar como sifão de saída).



EN 274

ABS / LAT. / AC. INOX.

S-205

Color/Côr	Med.x ø chapa	Ref.	U/	n.°	€
Cromo	1 ¼"x70	004126 ●	10	A-9	67,51
Cromo	1½"x70	004128 ● ■	10	A-9	70,84

Sifón botella con válvula lavabo-bidé.
Sifão garrafa com válvula lavatório-bidé.



EN 274

ABS / LAT. / AC. INOX.

S-183

Color/Côr	Med.x ø chapa	Ref.	U/	n.°	€
Cromo	1 ¼"x70	011156 ●	10	A-2	46,97
Cromo	1 ½"x70	011158 ●	10	A-2	49,26

Válvula con cadena y anilla.
Válvula com cadeia e argola.



EN 274

ABS / LAT. / AC. INOX.

S-206

Color/Côr	Med.x ø chapa	Ref.	U/	n.°	€
Cromo	1¼"x70	006426 ●	10	A-9	67,51
Cromo	1½"x70	006428 ● ■	10	A-9	70,84

Sifón curvo con válvula lavabo-bidé.
Sifão curvo com válvula lavatório-bidé.



CLICK CLACK FLAT

ABS / AC. INOX.

S-541 FLAT

Color/Côr	Med.salida x ø embellecedor	Ref.	U/	n.°	€
Cromo	1 ¼"x66	014039 ●	25	A-11	22,44
Cromo	1 ½"x66	014041	25	A-11	22,71

Válvula para lavabo/bidé con sistema de apertura/cierre Click-Clack Ø66 mm en acero inoxidable. Tornillo M6x65.
Válvula lavatório/bide com sistema de abertura/fecho Click-Clack Ø66 mm em aço inox. Parafuso M6x65.

● Producto en stock.



A B C

CLICK CLACK

LAT.

S-600

Color/Côr	Medida	Ref.	U/	€
A Cromo	1 ¼"	**010027**	50	**13,52**
B Cromo	1 ¼"	**010028**	50	**11,66**
C Cromo	1 ¼"	**010029**	50	**14,90**

Válvula lavabo/bidé en latón cromado con sistema de apertura/cierre Click-Clack.Tornillo M6x70. Tres versiones de tapón.
Válvula lavatório/bide em latão cromado com sistema de abertura/fecho Click-Clack. Parafuso M6x65. Três versões de boné.



A B

CLICK CLACK

LAT.

S-601

Color/Côr	Medida	Ref.	U/	€
A Negro mate	1 ¼"	**010030**	50	**14,90**
B Negro mate	1 ¼"	**010031**	50	**13,55**

Válvula lavabo/bidé en negro mate con sistema de apertura/cierre Click-Clack.Tornillo M6x70. Dos versiones de tapón.
Válvula lavatório/bide em preto mate com sistema de abertura/fecho Click-Clack. Parafuso M6x70. Duas versões de boné.



A B

CLICK CLACK

LAT.

S-602

Color/Côr	Medida	Ref.	U/	€
A Cromo	1 ¼"	**010032**	50	**16,00**
B Cromo	1 ¼"	**010033**	50	**15,72**

Válvula lavabo/bidé con rebosadero en latón cromado con sistema de apertura/cierre Click-Clack. Tornillo M6x70. Dos versiones de tapón.
Válvula lavatório/bide com extravasamento em latão cromado com sistema de abertura/fecho Click-Clack. Parafuso M6x70. Duas versões de boné.



CLICK CLACK

LAT.

S-603A

Color/Côr	Medida	Ref.	U/	€
Blanco	1 ¼"	**010034**	20	**14,90**

Válvula lavabo/bidé en blanco mate con sistema de apertura/cierre Click- Clack. Tornillo M6x70.
Válvula de lavatório/bidé branco mate com sistema de abertura/fecho Click-Clack. Parafuso M6x70.

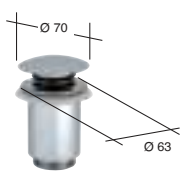

CLICK CLACK

LAT.

S-451

Color/Côr	Med.x ø chapa	Ref.	U/	n.°	€
Cromo	1 ¼"x63	**010056**	10	A-2	**47,31**
Cromo	1 ½"x63	**010026**	10	A-2	**47,31**

Válvula de desagüe para lavabo "click-clack". Tornillo M6x70. (Apertura-cierre por pulsador).
Válvula de saída para lavatório "click-clack". Parafuso M6x70. (Abertura-fecho por pressão).

SIFONES LATÓN / *SIFÕES LATÃO*

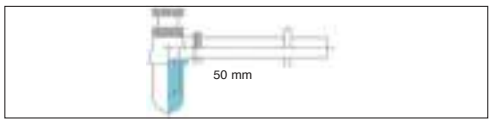

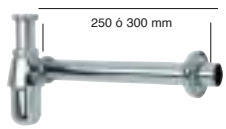

S-252

LAT.

Color/Côr	Medida	Ref.	Alargadera	U/	n.°	€
Cromo	1 ¼	030007	300 mm	10	A-8	47,63

Sifón botella latón, extensible, salida horizontal, acoplam. y plafón.
Sifão garrafa latão, extensível, saída horizontal, aumento e espelho.

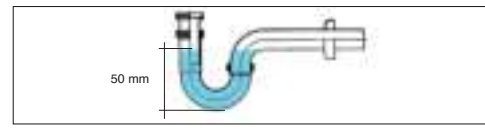



S-253

LAT.

Color/Côr	Medida	Ref.	U/	n.°	€
Cromo	1 ¼"	030002	10	A-11	45,77

Sifón curvo latón, extensible, salida horizontal, acoplam. y plafón.
Sifão curvo latão, extensível, saída horizontal, acoplam. e espelho.

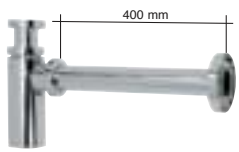

S-411

LAT.

Color/Côr	Medida	Ref.		U/	n.°	€
Cromo	1 ¼	030009	●	8	A-8	89,26

Sifón botella latón, extensible, salida horizontal, acoplamiento y plafón.
Sifão garrafa latão, extensível, saída horizontal, aumento e espelho.



A-44

LAT.

Color/Côr	Medida	Ref.		U/	n.°	€
Cromo	32x125	030003	●	10	A-10	12,13

Alargadera latón.
Aumento latão.

ACCESORIOS Y REPUESTOS / *ACESSÓRIOS Y REPUESTOS*



A-83

AC. INOX.

Color/Côr	Medida	Ref.	U/	n.°	€
Cromo	380 mm	022214	50	10,7x8,3x11	3,61

Cadena de bolas con anillas.
Cadeia de bolas com argolas.



A-61

LAT. / AC. INOX.

Color/Côr	Ref.		U/	n.°	€
Cromo	022018	●	10	10,7x8,3x11	19,50

Conjunto tapón latón con anilla y junta, y chapa para válvula ac. inox. cromado.
Conjunto tampão latão com argola e vedação, e chapa para válvula aço inox. cromado



A-30

LAT. / AC. INOX.

Color/Côr	Medida	Ref.	U/	n.°	€
Cromo	70 mm	022550	10	A-2	49,86

Conjunto bañera. (Incluye tornillos).
Conjunto banheira. (Contém parafusos).



A-31

LAT. / AC. INOX.

Color/Côr	Medida	Ref.	U/	n.°	€
Cromo	70 mm	022600	10	A-2	36,98

Conjunto lavabo-bidé, fregadero. (Incluye tornillo).
Conjunto lavatório-bidé, banca. (Contém parafusos).



A-138

ABS

Color/Côr	Medida	Ref.	U/	n.°	€
Cromo	1 ¼x32	022255	10	A-10	27,35
Cromo	1 ½x40	022256	10	A-10	28,76

Válvula de aireación intercalable.
Válvula de respiro intercalável.



A-35

ABS

Color/Côr	Medida	Ref.		U/	n.°	€
Cromo	¼"x32x180	022800	●	10	A-2	8,86
Cromo	½" x40x180	022801	●	10	A-2	9,30

Acoplamiento pared cromado para sifones de salida horizontal.
Tubo parede cromado para sifões de saída horizontal.

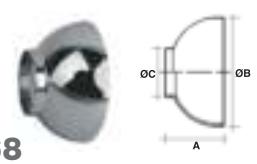

	A	ØB	C
32	42	76,7	32
40	40,7	76,7	40

A-68

ABS

Color/Côr	Medida	Ref.		U/	n.°	€
Cromo	32 mm	022021	●	25	18,5x8,5x35,5	8,86
Cromo	40 mm	022051	●	25	18,5x8,5x35,5	9,30

Plafón embellecedor cromado.
Espelho embelezador cromado.

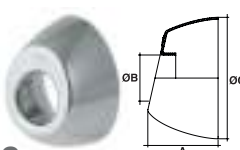

	A	ØB	C
32	49,2	32	85
40	53,9	40	85

S-123

ABS

Color/Côr	Medida	Ref.	U/	n.°	€
Cromo	Ø 32	031302	50	A-2	8,86
Cromo	Ø 40	031303	50	A-11	9,30

Plafón embellecedor ovalado ABS.
Espelho embelezador ovalóide cromado.



A-149

ABS

Color/Côr	Medida	Ref.		U/	n.°	€
Cromo	**A** 1¼x40x120	**022307**		10	A-10	**8,23**
Cromo	**B** 1¼x32x180	**022305**	●	10	A-1	**10,23**
Cromo	**B** 1½x40x180	**022349**		10	A-1	**12,00**

Racor con valona y tuerca loca.
Porca com colarinho e porca louca.

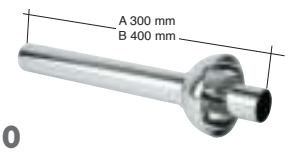

A-110

ABS / AC. INOX.

Color/Côr	Medida	Ref.		U/	n.°	€
Cromo	**A** 32X300	**030008**	●	10	A-2	**16,86**
Cromo	**B** 32X400	**030012**	●	10	A-2	**21,90**

Acoplamiento pared cromado para sifones de salida horizontal.
Aumento ac. inox. com espelho ABS.



A-118

ABS

Color/Côr	Medida	Ref.	U/	n.°	€
Cromo	**A** 32x180	**022064**	10	A-2	**13,38**
Cromo	**A** 40x180	**022065**	10	A-2	**14,39**
Cromo	**B** 32x300	**022308**	10	A-2	**17,07**

Acoplamiento pared cromado para sifones de salida horizontal.
Aumento ABS cromado para sifões de saída horizontal.

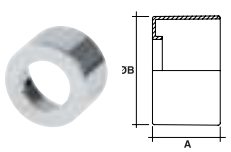

	A	ØB
32	34,50	65

ABS

S-121

Color/Côr	Medida	Ref.	U/	n.°	€
B Cromo	Ø 32	**031300**	25	A-1	**9,23**
B Negro	Ø 32	**017000**	25	A-1	**9,89**

Plafón embellecedor cilíndrico.
Espelho embelezador cilíndrico.



A-137

ABS

Color/Côr	Medida	Ref.		U/	n.°	€
Cromo	1 ¼"	**022250**	●	10	18,5x8,5x35,5	**8,08**
Cromo	1 ½"	**022251**	●	10	18,5x8,5x35,5	**8,60**

Codo para tubos lisos.
Curva para tubos lisos.



A-72

ABS

Color/Côr	Medida	Ref.		U/	n.°	€
Cromo	1 ¼"	**022029**	●	10	18,5x8,5x35,5	**8,08**
Cromo	1 ½"	**022050**	●	10	18,5x8,5x35,5	**8,56**

Codo, con tuerca loca.
Curva, com porca.



A-129

ABS

Color/Côr	Medida	Ref.	U/	n.°	€
Cromo	1 ½	**022084**	10	A-9	**16,23**

Te para tubos lisos.
Tê para tubos lisos.



A-144

ABS

Color/Côr	Medida	Ref.		U/	n.°	€
Cromo	1 ¼"	**022326**	●	10	18,5x8,5x35,5	**6,11**
Cromo	1 ½"	**022328**		10	18,5x8,5x35,5	**6,74**

Enlace para tubos lisos.
União para tubos lisos.



A-135

PP

Color/Côr	Medida	Ref.		U/	n.°	€
Cromo	ø 32x500	**022314**	●	30	A-4	**11,75**
Cromo	ø 32x1100	**022095**	●	15	A-28	**27,07**
Cromo	ø 40x500	**022315**	●	30	A-4	**12,28**
Cromo	ø 40x1100	**022096**	●	12	A-28	**28,53**

Tubo liso PP Cromado.
Prolonga lisa, tubo en PP metalizado Crómio

● Producto en stock.



S-397

ABS

Color/Côr	Medida	Ref.	U/	n.°	€
Cromo	-	011525	10	A-2	32,32

Adaptador rebosadero redondo cromado.
Adaptador respiro redondo cromado.



A-124

ABS

Color/Côr	Medida	Ref.	U/	n.°	€
Cromo	-	022072	10	18,5x8,5x35,5	9,85

Adaptador para válvulas automáticas en desagües vistos.
Adaptador para válvulas automáticas em saídas externas

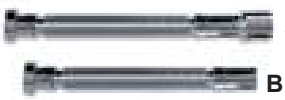

PP

A-131 Con junta plana. / *Vedação liso.*

Medida	Max-Min	Ref.	U/	n.°	€
A 1 ¼x32/40	825-360	022089	50	A-4	25,27
A 1 ½x40/50	950-365	022090	50	A-12	26,37

A-132 Con junta cónica. / *Vedação cónica.*

Medida	Max-Min	Ref.	U/	n.°	€
A 1 ¼x32/40	825-360	022091	50	A-4	25,27
A 1 ½x40/50	950-365	022092	50	A-12	26,37

A-133 Con junta plana. / *Vedação liso.*

Medida	Max-Min	Ref.	U/	n.°	€
A1¼x32/40	445-255	022093	50	A-9	21,03

A-134 Con junta cónica. / *Vedação cónica.*

Medida	Max-Min	Ref.	U/	n.°	€
A1¼x32/40	445-255	022094	50	A-9	21,03

Manguito flexible cromado. No encolable.
(Para conexiones de difícil acceso. No utilizar como sifón de desagüe).
Tubo flexível en PP metalizado em cromado.
(Para ligações de difícil acesso. Não utilizar como sifão de saída).



ABS

A-121

Color/Côr	Medida	Ref.	U/	n.°	€
Cromo	1¼x40x215	022068	10	A-11	35,40
Cromo	1½x40x215	022069	10	A-11	36,75

Acoplamiento pared cromado acodado.
Acoplamento à parede curvo cromado.



A-103

Medida	Max-Min	Ref.	U/	n.°	€
A 1¼x32/40	825-360	022042N	50	A-4	7,97

Con junta plana. / *Vedação liso.*

S-401 B
Sifón curvo extensible con racor, salida horizontal con alargadera 180 mm y plafón embellecedor.
Sifão curvo extensível com ligação, saída horizontal com prolongador de 180 mm e tampa embelezadora.



Ref.	Medida	Color/*Côr*	Envase *Embalage*	U/	n°	€	EAN 13
006226	1 ¼"	Cromo	C	10	A-11	**38,73**	8 426621 028100

S-402 B
Sifón botella extensible con racor, salida horizontal con alargadera 180 mm y plafón embellecedor.
Sifão garrafa extensível com ligação, saída horizontal com prolongador de 180 mm e tampa embelezadora.



Ref.	Medida	Color/*Côr*	Envase *Embalage*	U/	n°	€	EAN 13
006276	1 ¼"	Cromo	C	10	A-11	**38,73**	8 426621 028766

S-206 B
Sifón curvo extensible con válvula lavabo-bidé / *Sifão curvo extensível com válvula lavatório – bidé.*



Ref.	Medida	Color/*Côr*	Envase *Embalage*	U/	n°	€	EAN 13
006206	1 ¼" x 63	Cromo	C	10	A-11	**49,39**	8 426621 028087
006218	1 ½" x 63	Cromo	C	10	A-11	**49,39**	8 426621 028094

S-205 B
Sifón botella extensible con válvula lavabo-bidé / *Sifão garrafa extensível com válvula lavatório – bidé.*



Ref.	Medida	Color/*Côr*	Envase *Embalage*	U/	n°	€	EAN 13
004106	1 ¼" x 63	Cromo	C	10	A-2	**49,39**	8 426621 027264
004108	1 ½" x 63	Cromo	C	10	A-11	**49,39**	8 426621 027271

● **Producto en stock.**

A-61 B Tapón con junta y anilla / *Tampa com junção e anilha.*





Ref.	Medida	Color/*Côr*	Envase *Embalage*	U/	n°	€	EAN 13
022297	63	Cromo	A	20	A-10	**7,78**	8 426621 027370
022296	70	Cromo	A	20	A-10	**7,78**	8 426621 027363

A-72 B Codo rosca una boca / *Cotovelo rosca uma boca.*





Ref.	Medida	Color/*Côr*	Envase *Embalage*	U/	n°	€	EAN 13
022298	1 ¼"	Cromo	A	10	A-1	**8,72**	8 426621 027387

A-137 B Codo para tubos lisos / *Cotovelo para tubos lisos.*





Ref.	Medida	Color/*Côr*	Envase *Embalage*	U/	n°	€	EAN 13
022300	1 ¼"	Cromo	A	10	A-1	**9,73**	8 426621 027400
022301	1 ½"	Cromo	B	10	A-2	**10,29**	8 426621 027417

Medidas de los envases / *Medidas das embalagens*





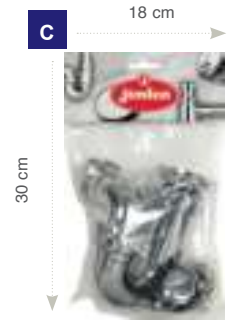







Sifones sencillos
Sifões simples



S-11

Med.x ø chapa	Ref.	U/	n.°	€
1¼x63	001106	50	A-4	12,03
1½x63	001188	50	A-12	12,37

Vertical compacto, válvula lavabo-bidé.
Vertical compacto, válvula lavatório-bidé.



EN 274

S-31

JUNTAFIX

Medida	Ref.	U/	n.°	€
1¼	006046	50	A-4	7,12
1½	006028	50	A-12	7,29
1¼x1½	006366	50	A-12	7,47

Curvo extensible, salida horizontal, racor.
Curva extensível, saída horizontal, porca.



S-18

Medida	Ref.	U/	n.°	€
1¼	003066	50	A-4	10,25

Vertical extensible, válvula pila de granito.
Vertical extensível, saída vertical, válvula pia granito.



S-38

Medida	Ref.	U/	n.°	€
1¼	001116	50	A-9	6,39
1½	001248	50	A-4	6,53

Vertical, para tubos lisos.
Vertical, extensível, saída vertical, para tubos lisos.



S-25

JUNTAFIX

Med.x ø chapa	Ref.	U/	n.°	€
1¼x70	006036	50	A-12	10,72
1½x70	006018	50	A-5	11,19

Curvo extensible, salida horizontal, válvula fregadero.
Curva extensível, saída horizontal, válvula banca.



S-39

JUNTAFIX

Medida	Ref.	U/	n.°	€
1¼	001126	50	A-4	7,61
1½	001268	50	A-12	7,85
1¼x1½	001568	50	A-12	8,87

Vertical extensible, racor.
Vertical extensível, saída vertical com porca.



EN 274

S-29

JUNTAFIX

Medida	Ref.	U/	n.°	€
1¼	002056	50	A-4	7,61
1½	002068	50	A-12	7,85

Botella extensible, salida inclinada, racor.
Garrafa extensível, saída inclinada, porca.



EN 274

S-61

JUNTAFIX

Med.x ø chapa	Ref.	U/	n.°	€
1¼x63	001156	50	A-12	13,38
1½x63	001168	50	A-5	13,86

Botella extensible, salida inclinada, válvula lavabo-bidé.
Garrafa extensível, saída inclinada, válvula lavatório-bidé.

Sifones sencillos
Sifões simples



EN 274

JUNTAFIX

S-65

Medida	Ref.	U/	n.°	€
1¼	002116 ●	50	A-4	7,24
1½	002128 ● ■	50	A-12	7,53
1¼x1½	002376 ● ■	50	A-12	7,53

Botella extensible, salida horizontal, racor.
Garrafa extens., saída horizontal, porca.



EN 274

JUNTAFIX

S-69

Medida	Ref.	U/	n.°	€
1¼	004016 ●	50	A-9	7,24
1½	004058 ● ■	50	A-4	7,53

Botella corto extensible, salida horizontal, racor.
Garrafa curto extensível, saída horizontal, porca.



EN 274

JUNTAFIX

S-69 V

Medida	Ref.	U/	n.°	€
1¼	004546	40	A-9	13,52
1½	004548 ■	40	A-4	13,79

Botella corto extensible, racor, salida horizontal, con válvula de aireación incorporada.
Garrafa curto extensível, saída horizontal, com válvula de respiro, porca.



EN 274

S-70

Medida	Ref.	U/	n.°	€
1½	002138 ●	50	A-5	9,96

Botella extensible, salida horizontal, racor, toma electrodoméstico
Garrafa extensível, saída horizontal, porca, ligação auxiliar.



JUNTAFIX

S-66

Medida	Ref.	U/	n.°	€
1½	006068	50	A-12	7,77

Curvo extensible, salida inclinada, racor.
Curva extensível, saída inclinada, porca.



S-70

Medida	Ref.	U/	n.°	€
1½	002428 ●	50	A-5	11,19

Botella extensible, salida horizontal, racor, doble toma electrodomésticos.
Garrafa extensível, saída horizontal, porca, 2 ligações electrodoméstico.



EN 274

JUNTAFIX

S-67

Medida	Ref.	U/	n.°	€
1¼	006076	50	A-4	8,86
1½	006088 ●	50	A-5	8,88

Curvo extensible, salida orientable, racor.
Curva extensível, saída orientável, porca.



EN 274

S-71

Medida	Ref.	U/	n.°	€
1½	006118 ●	50	A-62	11,33

Curvo extensible, salida orientable, racor, toma electrodoméstico.
Curva extensível, saída orientável, porca, ligação auxiliar.

● Producto en stock.

Sifones sencillos
Sifões simples



S-71

Medida	Ref.	U/	n.°	€
1½	006818	50	A-62	13,03

Curvo extensible, salida orientable, racor, doble toma electrodomésticos.
Curva extensível, saída orientável, porca, 2 ligações electrodoméstico.



EN 274

S-84 JUNTAFIX

Med.x ø chapa	Ref.	U/	n.°	€
1¼x63	004036	50	A-4	13,14
1½x63	004068	50	A-12	13,86

Botella corto extensible, salida horizontal, válvula lavabo-bidé.
Garrafa curto extensível, saída horizontal, válvula lavatório-bidé.



EN 274

S-73

Medida	Ref.	U/	n.°	€
1½	006138	50	A-5	9,92

Curvo extensible, salida horizontal, racor, toma electrodoméstico.
Curva extensível, saída horizontal, porca, ligação auxiliar.



S-88 JUNTAFIX

Med.x ø chapa	Ref.	U/	n.°	€
1½x63	006298	50	A-5	14,62

Curvo extensible, salida inclinada, válvula lavabo-bidé.
Curva extensível, saída inclinada, válvula lavatório-bidé.



EN 274

S-73

Medida	Ref.	U/	n.°	€
1½	006828	50	A-5	11,43

Curvo extensible, salida horizontal, racor, doble toma electrodomésticos.
Curva extensível, saída horizontal, porca, 2 ligações electrodoméstico.



S-89 JUNTAFIX

Med.x ø chapa	Ref.	U/	n.°	€
1¼x63	006256	50	A-12	14,79
1½x63	006288	50	A-62	15,50

Curvo extensible, salida orientable, válvula lavabo-bidé.
Curva extensível, saída orientável, válvula lavatório-bidé.



EN 274

S-83 JUNTAFIX

Med.x ø chapa	Ref.	U/	n.°	€
1¼x70	002196	50	A-12	10,97
1½x70	002208	50	A-5	11,62
1½x85	002408	50	A-5	14,19

Botella extensible, salida horizontal, válvula fregadero.
Garrafa extensível, saída horizontal, válvula banca.



S-90 JUNTAFIX

Med.x ø chapa	Ref.	U/	n.°	€
1¼x63	006266	50	A-12	13,35
1½x63	006278	50	A-5	13,68

Curvo extensible, salida horizontal, válvula lavabo-bidé.
Curva extensível, saída horizontal, válvula lavatório-bidé.

Sifones sencillos
Sifões simples



EN 274

S-135
JUNTAFIX

Med.x ø chapa	Ref.		U/	n.°	€
1¼x63	001226	●	50	A-12	13,23
1½x63	001238	● ■	50	A-5	14,28

Botella extensible, salida horizontal, válvula lavabo-bidé.
Garrafa extensível, saída horizontal, válvula lavatório-bidé.



S-154
JUNTAFIX

Med.x ø chapa	Ref.		U/	n.°	€
1½x63	001308	●	50	A-5	14,56

Especial bidé, válvula lavabo-bidé.
Especial bidé, válvula lavatório-bidé.



EN 274

S-136
JUNTAFIX

Med.x ø chapa	Ref.		U/	n.°	€
1¼x70	002226	●	50	A-4	10,97
1½x70	002238	● ■	50	A-12	11,65

Botella corto extensible, salida horizontal, válvula fregadero.
Garrafa curto extensível, saída horizontal, válvula banca.



EN 274

S-156
JUNTAFIX

Medida	Ref.		U/	n.°	€
1¼x1½	002336	●	50	A-12	7,66
1½	002348		50	A-12	7,90

Especial bidé, racor.
Especial bidé, porca.



S-137

Med.x ø chapa	Ref.	U/	n.°	€
1½x70	002258	50	A-4	10,27

Vertical, válvula fregadero.
Vertical, saída vertical, válvula banca.



EN 274

S-256
JUNTAFIX

Medida	Ref.		U/	n.°	€
1¼	006666		50	A-4	8,53
1½	006798	■	50	A-62	8,53

Curvo extensible, salida vertical orientable con racor.
Curva extensível, saída vertical orientável com porca.



S-151

Medida	Ref.		U/	n.°	€
1¼	001276	●	50	A-9	6,28
1½	001288	●	50	A-4	6,76

Vertical, racor.
Vertical, saída vertical, porca.



N

MODELO AHORRO ESPACIO
MODELO POUPANÇA DE ESPAÇO

L-261

Medida	Ref.	U/	n.°	€
1¼x40	0201020	50	-	8,50

Sifón salida horizontal.
Sifão de saída horizontal.

● Producto en stock.

Sifones sencillos
Sifões simples



EN 274

MODELO AHORRO ESPACIO
MODELO POUPANÇA DE ESPAÇO

S-304

Medida	Ref.	U/	n.°	€
1½	006968 ●	25	A-12	15,77

Curvo desplazado, salida horizontal, con toma electrodomésticos. Con junta conica. Máx. 270, Mín. 186.
Curva deslocada, saída horizontal, com ligação doméstica. Com vedaçao conica. Máx. 270, Mín. 186.



EN 274

S-235

Med.x ø chapa	Ref.	U/	n.°	€
1½x115	002418	50	A-62	13,76

Curvo extensible, salida horizontal, válvula fregadero.
Sifão banca com válvula ø 115.



EN 274

MODELO AHORRO ESPACIO
MODELO POUPANÇA DE ESPAÇO

S-305

Medida	Máx.-Mín	Junta	Ref.		U/	n.°	€
1¼	265-95	Cónica	006976	●	25	A-4	13,76
1½	285-186	Cónica	006978	● ■	25	A-12	14,17
1¼	265-95	Plana	006926	●	25	A-4	13,76

Curvo desplazado, salida horizontal.
Curva deslocada, saída horizontal.



JUNTAFIX
CLICKCLACK

S-543

Med.salida x ø embellecedor	Ref.	U/	n.°	€
1¼x66	002786	50	A-62	25,44

Botella corto extensible, salida horizontal, válvula fregadero, alargadera y plafón, con sistema de apertura/cierre Click-Clack. (Con chapa ac. inox. Ø70).
Garrafa curto extensível, saída horizontal, válvula banca, com sistema de abertura/fecho Click-Clack, aumento e espelho. (Com chapa aço. inox. Ø70).



JUNTAFIX
CLICKCLACK

S-542

Med.salida x ø embellecedor	Ref.	U/	n.°	€
1¼x66	002776	50	A-4	22,39
1½x66	002778	50	A-12	23,73

Botella corto extensible, salida horizontal, válvula fregadero, con sistema de apertura/cierre Click-Clack. (Con chapa ac. inox. Ø70).
Garrafa curto extensível, saída horizontal, válvula banca, com sistema de abertura/fecho Click-Clack. (Com chapa aço. inox. Ø70).



EN 274

JUNTAFIX

S-325

Medida	Ref.	U/	n.°	€
1¼	002606	50	A-12	8,86
1½	002628	■ 50	A-62	9,18

Botella extensible, salida horizontal, racor, alargadera y plafón.
Garrafa extensível, saída horizontal, porca, aumento e espelho.



EN 274

S-276

Med.x ø chapa	Ref.	U/	n.°	€
1½x115	002438 ●	50	A-62	16,20

Botella extensible, salida horizontal, válvula fregadero.
Garrafa extensível, saída horizontal, lava loiça 115.



JUNTAFIX

S-354

Medida	Ref.	U/	n.°	€
1¼	004526	50	A-12	9,81

Botella corto extensible, salida horizontal, racor, alargadera y plafón.
Garrafa curto extensível, saída horizontal, porca, aumento e espelho.

Sifones sencillos
Sifões simples



S-355
JUNTAFIX

Med.x ø chapa	Ref.	U/	n.°	€
1¼x70	002646	50	A-5	13,63

Botella corto extensible, salida horizontal, válvula fregadero, alargadera y plafón.
Garrafa curto extensível, saída horizontal, válvula banca, aumento e espelho.



S-439
EN 274

Medida	Ref.	U/	n.°	€
1¼x40 M.	001596	25	A-4	17,57

Sifón botella extensible con registro, salida horizontal encolar con alargadera y plafón.
Sifão garrafa, extensível, saída horizontal colar, aumento e espelho, com registro.



S-352
JUNTAFIX

Med.x ø chapa	Ref.	U/	n.°	€
1¼x70	006014	50	A-5	13,63

Curvo extensible, salida horizontal, válvula fregadero, alargadera y plafón.
Curva extensível, saída horizontal, válvula banca, aumento e espelho.



S-353
JUNTAFIX

Medida	Ref.	U/	n.°	€
1¼	006024	50	A-12	9,81

Curvo extensible, salida horizontal, racor, alargadera y plafón.
Curva extensível, saída horizontal, porca, aumento e espelho.



S-351
EN 274

Med.x ø chapa	Ref.	U/	n.°	€
1 ½x70	002638	50	A-62	14,04

Botella extensible, salida horizontal, válvula fregadero, toma electrodoméstico.
Garrafa extensível, saída horizontal, válvula banca, ligação auxiliar.



S-380
EN 274

Medida	Ref.	U/	n.°	€
1½	004528 ●	25	A-9	33,33

Sifón para urinario, botella, corto extensible.
Sifão urinol, garrafa curto, extensível.



S-478

Med.x ø chapa	Ref.	U/	n.°	€
1½x115	002716	50	A-65	41,95

Botella extensible, salida horizontal, válvula cesta fregadero, con rebosadero rectangular y chapa metálica redonda.
Garrafa saída horizontal, valvula cesta banca com estensivel respiro rectangular e chapa metálica redonda



S-476
JUNTAFIX

Med.x ø chapa	Ref.	U/	n.°	€
1½x115	002696	50	A-65	33,60

Botella extensible, salida horizontal, válvula fregadero con rebosadero rectangular y chapa metálica redonda.
Garrafa extensivel saída horizontal valvula banca com respiro rectangular e chapa metálica redonda

● **Producto en stock.**

Sifones sencillos
Sifões simples



S-477

Med.x ø chapa	Ref.	U/	n.°	€
1½x115	**002708**	50	A-62	**34,34**

Botella extensible, salida horizontal, válvula de cesta fregadero.
Garrafa extensivel, saída horizontal, valvula cesta banca.



S-426

EN 274

Med.x ø Salida	Ref.	U/	n.°	€
1 ¼x32	**004576**	● 50	A-9	**8,99**
1 ¼x40	**004578**	● 50	A-9	**9,30**

Sifón vertical lavabo-bidé.
(Tamaño reducido, especial para espacios limitados).
Sifão vertical lavatório-bidé.
(tamanho reduzido, especial limitação da espaço).

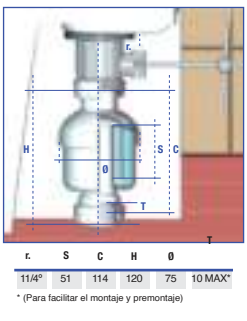

r.	S	C	H	Ø	T
11/4°	51	114	120	75	10 MAX*

* (Para facilitar el montaje y premontaje)

El sifón S-426 de Jimten ha sido diseñado para resolver y facilitar la instalación de sifones en lavabos y bidés con desagüe vertical y especialmente en situaciones con limitación de espacio, como sucede en el caso de bidés provistos de válvulas de desagüe automáticas.

O sifão da Jimten foi desenhado para resolver e facilitar a instalação de sifões em lavatorios e bidés com saída vertical e especialmente em situações com restrição de espaço, como ocorre no caso de bidés providos de válvulas de saída automáticas.

JUNTAFIX — SIFÓN BOTELLA JUNTAFIX / *SIFÃO GARRAFA JUNTAFIX*



S-865

Medida	Ref.	U/	n.°	€
1 ¼"	**001656**	25	A-9	**8,78**
1 ½"	**001658**	● 25	A-9	**8,87**

Sifón botella Juntafix, extensible, salida horizontal, racor.
Sifão garrafa Juntafix, extensível, saída horizontal, porca.



S-854

EN 274

Medida	Ref.	U/	n.°	€
1 ¼"	**001666**	25	A-4	**10,44**
1 ½"	**001668**	25	A-4	**10,72**

Sifón botella Juntafix, extensible, salida horizontal, racor, alargadera y plafón.
Sifão garrafa Juntafix, extensível, saída horizontal, porca, aumento e espelho.

SIFONES PARA ELECTRODOMÉSTICOS - AIRE ACONDICIONADO / *SIFÕES ELECTRODOMÉSTICOS - AR CONDICIONADO*



S-265

Medida	Ref.	U/	n.°	€
Ø40 H	**019028**	10	A-11	**44,65**
Ø40 M	**019058**	10	A-11	**44,44**

Sifón sencillo para empotrar, salida encolar,toma lavadora.
Sifão simples para embutir, saída colar Ø40, ligação máquina lavar.



S-120

Medida	Ref.	U/	n.°	€
1½	**019068**	25	A-4	**15,26**

Curvo extensible doble desagüe electrodomésticos.
Curva extensível, dupla ligação.



S-118

Medida	Ref.	U/	n.°	€
1½	**019018**	50	A-5	**13,79**

Curvo extensible, especial desagües electrodomésticos.
Curva extensível, especial saída electrodoméstico.



Medida	Ref.	U/	n.°	€
204x239x57	**022285**	10	A-9	**41,73**

Caja empotrable para registro de sifón aire acondicionado, con tapa y tornillos.
Caixa encastrável para registro do sifão para ar condicionado, com tampa e parafusos.



S-508

Medida	Ref.	U/	n.°	€
22-26-32	**019078**	10	A-11	**55,11**

Sifón registrable para aire acondicionado.
Sifão registable para ar condicionado.

CARACTERÍSTICAS TÉCNICAS / CARÁCTERISTICAS TÉCNICAS



Sifón seco: La bola impide el retorno de olores.
Sifão seco: La bola impede o regresso dos odores.

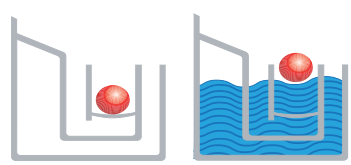

Sifón con agua: En presencia de agua la bola flota.
Sifão com água: En presenta de água la bola flutua.

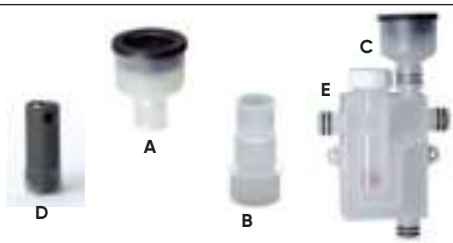

A - Manguito de entrada con junta.
Tubo de admissão com vedação.
B - Salida polivalente.
Saída polivalente.
C - Doble junta tórica en conexiones. Salidas pretroqueladas.
Dupla O ring en ligações. Saídas pretroqueladas.
D - Útil para desbloqueo salidas suministrado.
Ferramenta para desbloqueio de saídas fornecido.
E - Tapón de registro.
Tampa de registro.

Consulte nuestra tarifa de repuestos / *Consulte nossa tabela de peças de substituição.*

Producto en stock.

MANGUITOS FLEXIBLES / *UNIÕES FLEXÍVEIS*



A-103 Con junta plana. / Vedação liso.

Medida	Max-Min	Ref.	U/	n.°	€
1¼x32/40	825-360	022363	50	A-4	8,40
1½x40/50	950-365	022364	50	A-12	9,40



A-103 Con junta plana. / *Vedação liso.*

Medida	Max-Min	Ref.	U/	n.°	€
A 1¼x32/40	825-360	022042	● 50	A-4	7,97
A 1½x40/50	950-365	022043*	● 50	A-12	8,90
B 1¼x32	800-370	022331	● 50	A-9	7,79
B 1½x40	875-325	022332	● 50	A-4	8,69

*Incluye adaptador a junta cónica y rosca reductora a 1¼".
**Inclui adaptador para junta cónica e redução de rosca para 1¼".*

A-104 Con junta cónica. / *Vedação cónica.*

A 1¼x32/40	825-360	022044	● 50	A-4	7,97
A 1½x40/50	950-365	022045	● 50	A-12	8,90
B 1¼x32	800-370	022333	50	A-4	7,79
B 1½x40	875-325	022334	● 50	A-4	8,69

A-119 Con junta plana. / *Vedação liso.*

A 1¼x32/40	445-255	022066	● 50	A-9	7,19
B 1¼x32	410-230	022337	50	A-9	7,03

A-120 Con junta cónica. / *Vedação cónica.*

A 1¼x32/40	445-255	022067	50	A-9	7,19
B 1¼x32	410-230	022338	50	A-9	7,03

Manguito flexible. No encolable. (Para conexiones de difícil acceso. No utilizar como sifón de desagüe).
Tubo flexível. Não colável. (Para ligações de difícil acesso. Não utilizar como sifão de saída).



CLICK CLACK JUNTAFIX

S-680

Medida	Max-Min	Ref.	U/	n.°	€
1¼x70	800-370	014077	■ 10	A-8	22,86

Válvula salida horizontal con sistema click-clack Ø66 (chapa de acero inoxidable Ø70) con tubo flexible. (Para conexiones de difícil acceso. No utilizar como sifón de desagüe).
Valvula saida horizontal com sistema click-clack Ø66 (chapa aço inoxidável Ø70) com tubo flexível. (Para ligações de difícil acesso. Não utilizar como sifão de saída).



A-111

Medida	Max-Min	Ref.	U/	n.°	€
A 32/40	910-480	022048	● 50	A-12	9,03
A 40/50	980-445	022049	● 50	A-5	10,16
B 32	815-385	022335	50	A-12	8,70
B 40	880-345	022336	50	A-4	9,81
C 40/50-40	930-395	022347	50	A-5	10,16

Manguito flexible bocas lisas. No encolable. (Para conexiones de difícil acceso. No utilizar como sifón de desagüe).
Tubo flexível bocas lisas. Não colável. (Para ligações de difícil acesso. Não utilizar como sifão de saída).

A-104 Con junta cónica. / Vedação cónica.

1½x32/40	825-360	022365	50	A-4	8,40
1½x40/50	950-365	022366	50	A-12	9,40

Manguito flexible con plafón y gancho de sujeción. No encolable.(Para conexiones de difícil acceso. No utilizar como sifón de desagüe).
Tubo flexível com espelho e gancho de suporte. Não colável. (Para ligações de difícil acesso. Não utilizar como sifão de saída).



EN 274 JUNTAFIX

S-382

Medida	Max-Min	Ref.	U/	n.°	€
A 1¼x32/40	840-410	011316	■ 50	A-12	12,85
A 1½x40/50	995-410	011318	■ 50	A-62	14,27
B 1¼x32	765-370	011006	50	A-12	12,65
B 1½x40	920-370	011008	50	A-5	14,03

Válvula Ø 70 con tubo flexible.
(Para conexiones de difícil acceso. No utilizar como sifón de desagüe).
Valvula Ø 70 com tubo flexível.
(Para ligações de difícil acesso. Não utilizar como sifão de saída).



EN 274 JUNTAFIX

S-382

Medida	Max-Min	Ref.	U/	n.°	€
1¼x32/40	840-410	011376	50	A-12	13,31

Válvula Ø 70 con tubo flexible, plafón y gancho de sujeción. (Para conexiones de difícil acceso. No utilizar como sifón de desagüe).
Valvula Ø 70 com tubo flexível, espelho e gancho de suporte. (Para ligações de difícil acesso. Não utilizar como sifão de saída).



Sifones dobles
Sifões duplos



EN 274

S-7 JUNTAFIX

Medida	Ref.		U/	n.°	€
1½	005018	●	30	A-62	18,33

Desagüe sifónico doble, extensible, salida horizontal, con racores.
Saída sifónica dupla, extensível, saída horizontal, com porcas.



EN 274

S-40 JUNTAFIX

Med.x ø chapa	Ref.	U/	n.°	€
1½x70	005078	25	A-62	26,86

Colector central sifónico, botella, extensible, salida horizontal, con válvulas y toma auxiliar.
Colector central sifónico, botella, extensible, saída horizontal, com válvulas y toma auxiliar.



S-10 JUNTAFIX

Med.x ø chapa	Ref.		U/	n.°	€
1½x70	005048	●	25	A-62	27,00
1½x85	005408	●	25	A-62	27,59

Desagüe sifónico doble, extensible, especial fregadero gres, salida horizontal, con válvulas.
Saída sifónica dupla, extensível, especial banca granito, saída horizontal, com válvulas.



EN 274

S-41 JUNTAFIX

Medida	Ref.		U/	n.°	€
1½	005088	●	25	A-62	18,31

Colector central sifónico, botella, extensible, salida horizontal, con racores y toma auxiliar.
Colector central sifónico, garrafa, extensível, saída horizontal, com porcas e ligação auxiliar.



S-26 JUNTAFIX

Med.x ø chapa	Ref.		U/	n.°	€
1½x70	007018	●	25	A-62	28,35
1½x70 ESPECIAL	007078		20	A-62	29,22

Sifón curvo doble, extensible, salida orientable, con válvulas y toma auxiliar.
Sifão curvo duplo, extensível, saída orientável, com válvula e ligação auxiliar.



EN 274

S-49 JUNTAFIX

Med.x ø chapa	Ref.		U/	n.°	€
1½x70	005098	●	25	A-62	26,85

Colector central sifónico, curvo, extensible, salida horizontal, con válvulas y toma auxiliar.
Colector central sifónico, curvo, extensível, saída horizontal, com válvulas e ligação auxiliar.



S-30 JUNTAFIX

Medida	Ref.		U/	n.°	€
1½	007028	●	30	A-62	18,33
1½ ESPECIAL	007068	●	25	A-62	20,00

Sifón curvo doble, extensible, salida orientable, con racores y toma auxiliar.
Sifão curvo duplo, extensível, saída orientável, com porcas e ligação auxiliar.



EN 274

S-50 JUNTAFIX

Medida	Ref.		U/	n.°	€
1½	005108	●	25	A-62	18,31

Colector central sifónico, curvo, extensible, salida horizontal, con racores y toma auxiliar.
Colector central sifónico, curvo, extensível, saída horizontal, com porcas e ligação auxiliar.

Consulte nuestra tarifa de repuestos / *Consulte nossa tabela de peças de substituição.*

● Producto en stock.

Sifones dobles
Sifões duplos



S-62

Medida	Ref.	U/	n.°	€
1½	005118	25	A-62	27,92

Desagüe sifónico, doble extensible, salida horizontal, con válvulas pila granito.
Saída sifónica, dupla extensível, saída horizontal, com válvulas pia granito.



EN 274

S-201

JUNTAFIX

Medida	Ref.	U/	n.°	€
1½	005328	25	A-62	19,37

Colector lateral, curvo, extensible, salida universal, racores, toma auxiliar.
Colector lateral, curvo, extensível, saída universal, porcas, ligação auxiliar.



EN 274

S-91

JUNTAFIX

Medida	Ref.	U/	n.°	€
1½	005128 ●	25	A-62	18,65

Colector lateral sifónico, curvo, extensible, salida horizontal, con racores y toma auxiliar.
Colector lateral sifónico, curvo, extensível, saída horizontal, com porcas e ligação auxiliar.



S-232

Med.x ø chapa	Ref.	U/	n.°	€
1½x115	005388 ●	25	A-65	30,76

Colector central sifónico, extensible, salida horizontal, válvulas.
Colector central sifónico, extensível, saída horizontal, válvulas.



EN 274

S-92

JUNTAFIX

Medida	Ref.	U/	n.°	€
1½	005138	25	A-62	18,65

Colector lateral sifónico, botella, extensible, salida horizontal, con racores y toma auxiliar.
Colector lateral sifónico, garrafa, extensível, saída horizontal, com porcas e ligação auxiliar.



S-233

Med.x ø chapa	Ref.	U/	n.°	€
1½x115	007088	25	A-65	33,98

Curvo doble, extensible, salida orientable, válvulas y toma auxiliar.
Curva duplo, extensível, saída orientável, válvulas e ligação auxiliar.



EN 274

S-106

JUNTAFIX

Med.x ø chapa	Ref.	U/	n.°	€
1½x70	005238	25	A-62	27,24

Colector lateral sifónico, curvo, extensible, salida horizontal, con válvulas y toma auxiliar.
Colector lateral sifónico, curvo, extensível, saída horizontal, com válvulas e ligação auxiliar.



EN 274

S-234

Med.x ø chapa	Ref.	U/	n.°	€
1½x115	005398	25	A-65	32,65

Colector central, curvo, extensible, salida horizontal, válvulas, toma auxiliar.
Colector central, curvo, extensível, saída horizontal, válvulas, ligação auxiliar.



EN 274

MODELO AHORRO ESPACIO
MODELO POUPANÇA DE ESPAÇO

S-307

Medida	Ref.	U/	n.°	€
1½	**007158** ●	10	A-12	**25,04**

Curvo doble desplazado, con toma auxiliar electrodomésticos. Máx. 255, Mín. 120.
Curva dupla deslocada, com ligação auxiliar doméstica. Máx. 255, Mín. 120.



EN 274

JUNTAFIX

MODELO AHORRO ESPACIO
MODELO POUPANÇA DE ESPAÇO

S-306

Medida	Ref.	U/	n.°	€
1½	**007148** ●	10	A-12	**27,24**

Curvo doble desplazado, con toma auxiliar electrodomésticos. Máx. 305, Mín. 191.
Curva dupla deslocada, com ligação auxiliar doméstica. Máx. 305, Mín. 191.



S-424

JUNTAFIX

Medida	Ref.	U/	n.°	€
1½	**005598**	25	A-5	**15,35**

Colector central no sifónico con toma electrodoméstico. (Ver kit ahorro espacio A-128 en Accesorios Saneamiento, pág. 59)
Colector central, não sifónico com ligação auxiliar. (Ver kit POUPANÇA espaço A-128 en Acessórios saneamento, pag. 59)



S-471

Med.x ø chapa	Ref.	U/	n.°	€
1½x115	**005618**	15	A-62	**56,85**

Colector central sifónico extensible, salida horizontal válvulas.
Colector central sifónico, extensivel, saída horizontal, valvulas.



S-319

Medida	Ref.	U/	n.°	€
1½	**005508**	10	A-11	**14,62**

Colector extra-plano. (Ver kit ahorro espacio A-128 en Accesorios Saneamiento, pág. 59)
Colector extra-plano.(Ver kit Poupança espaço A-128 en Acessórios saneamento, pag. 59)



S-473

JUNTAFIX

Med.x ø chapa	Ref.	U/	n.°	€
1½x115	**005638**	15	A-5	**71,60**

Colector central sifónico extensible, salida horizontal válvulas de cesta.
Colector central sifónico, extensivel, saída horizontal, valvulas cesta.





S-472

JUNTAFIX

Med.x ø chapa	Ref.	U/	n.°	€
1½x115	**005626**	15	A-5	**79,65**

Colector central sifónico extensible, salida horizontal válvulas de cesta con rebosadero rectangular y chapa metálica redonda.
Colector central sifónico, extensivel, saída horizontal, valvulas cesta com respiro rectangular e chapa metálica redonda.

Sifones dobles
Sifões duplos



S-559

MODELO AHORRO ESPACIO
MODELO POUPANÇA DE ESPAÇO

Med.x ø chapa	Ref.	U/	n.°	€
1½x115	007246	10	A-12	78,35

Colector sifónico curvo ahorro espacio para fregadero con válvula cesta Ø 115, rebosadero rectangular, chapa metálica redonda y dos tomas de electrodoméstico.
Colector sifónico curvo POUPANÇA de espaço para banca com válvulas de cesta Ø115, respiro rectangular, chapa metálica redonda e duas ligações auxiliares.



S-558

MODELO AHORRO ESPACIO
MODELO POUPANÇA DE ESPAÇO

Med.x ø chapa	Ref.	U/	n.°	€
1½	007238	10	A-12	33,40

Sifón curvo ahorro espacio para fregadero con dos tomas de electrodoméstico.
Sifão curvo POUPANÇA de espaço para banca com duas ligações auxiliares.

Ahorro espacio / Poupa espaço.
Su cuello orientable permite desplazar la instalación al máximo, ganando espacio debajo del fregadero.
O pescoço orientável permite deslocar a instalação ao máximo, ganhando espaço debaixo do lavatório.

JUNTAFIX
Instalación rápida y segura gracias a su sistema de junta integrada.
Instalação rápida e segura graças ao seu sistema de vedaçao integrada.



Instalación a distintas alturas
Instalação a diferentes alturas

Adaptable a fregaderos a distintas alturas.
Adaptável a lavatórios a diferentes alturas.

Múltiples configuraciones / *Configurações múltiplas*
Regulable en altura, profundidad y longitud, permitiendo distintas configuraciones.
Regulável em altura, profundidade e comprimento, permitindo diferentes configurações.



SISTEMA DE VENTILACIÓN AUTOMÁTICA DE LA RED DE EVACUACIÓN
SISTEMA DE VENTILAÇÃO AUTOMÁTICA À REDE DE EVACUAÇÃO



A-69

Más información en Ventilación de bajantes (p. 156).
Mais informações em Ventilação de calha (p. 156)



A-112

Medida	Ref.	U/	n.°	€
1 ¼x32	**022052** ●	50	A-2	**7,05**
1 ½x40	**022053** ●	50	A-11	**7,13**

Válvula de aireación intercalable.
Valvula de respiro intercalável.

● **Producto en stock.**



Válvulas desagüe
Válvulas saída

VÁLVULAS DE DESAGÜE CON TAPÓN / *VÁLVULAS DE SAÍDA COM TAMPÃO*



S-13

EN 274

JUNTAFIX

Med.salida x ø chapa	Ref.	U/	n.°	€
1¼x70	011016	50	A-8	6,08
1½x70	011028	50	A-8	6,39

Fregadero.
Banca.



S-174

EN 274

Med.salida x ø chapa		Ref.	U/	n.°	€
1½x85	C/TORNILLO M6 X 65	011078	50	A-9	9,64
1½x85	C/TORNILLO M6 X 100	022187	50	A-9	11,04

Especial Ø 85, fregadero gres fino, Roca, composite, fibra, etc.
Especial Ø 85, bancas granito fino, Roca, composto, fibra, etc.



S-35

EN 274

JUNTAFIX

Med.salida x ø chapa	Ref.	U/	n.°	€
1¼x63	010036	50	A-8	8,30
1½x63	010048	50	A-8	8,42

Lavabo-bidé.
Lavatório-bidé.



JUNTAFIX

CLICK CLACK FLAT

S-540 FLAT

Med.salida x ø embellecedor	Ref.	U/	n.°	€
1¼x66	014040	25	A-11	19,12
1½x66	014042	25	A-11	19,47

Válvula para lavabo/bidé con sistema de apertura/cierre Click-Clack Ø66 mm en acero inoxidable. Tornillo M6x65. Sistema de junta integrada JUNTAFIX.
Válvula lavatório/bide com sistema de abertura/fecho Click-Clack Ø66 mm em aço inox. Parafuso M6x65.



S-35 Cromo

JUNTAFIX

Med.salida x ø chapa	Ref.	U/	n.°	€
1¼ x 63	010076	25	A-2	9,03
1½ x 63	010078	25	A-2	9,25
1¼ x 70	010006	25	A-11	9,41
1½ x 70	010008	25	A-11	9,62

Válvula desagüe con tapón ABS cromo (chapa ac. inox.)
Válvula de saída com tampão ABS cromo (chapa aço inoxidável.)



S-160

EN 274

Med.salida x ø chapa	Ref.	U/	n.°	€
1½x115	011068	50	A-4	14,71

Fregadero acero inoxidable.
Banca aço inoxidável.



S-158

EN 274

Med.salida x ø chapa	Ref.	U/	n.°	€
1½x70	011058	50	A-9	7,10

Alta, fregadero acero inoxidable.
Alta, banca aço inoxidável.

Siempre Abierto
Sempre Aberto



S-447

EN 274

JUNTAFIX

Med.salida x ø chapa	Ref.	U/	n.°	€
1¼x63	010046	25	A-11	18,86
1½x63	010038	25	A-2	19,00

Válvula de desagüe con embellecedor cromo, para lavabo sin rebosadero.
Válvula de saída com embelezador cromo, para lavatórios sem respiro.

MODELO AHORRO ESPACIO
ESPECIAL PARA MUEBLES DE LAVABO
MODELO POUPANÇA DE ESPAÇO
ESPECIAL PARA MÓVEIS DE LAVATÓRIOS



S-683

JUNTAFIX

Med.salida x ø chapa	Ref.	U/	n.°	€
1¼x63	**014072**	10	A-2	**10,23**

Válvula salida horizontal con tapón y cadenilla.
Válvula saida horizontal com tampão e cadeia.

MODELO AHORRO ESPACIO
ESPECIAL PARA MUEBLES DE LAVABO
MODELO POUPANÇA DE ESPAÇO
ESPECIAL PARA MÓVEIS DE LAVATÓRIOS



S-685

CLICKCLACK
JUNTAFIX

Med.salida x ø chapa	Ref.	U/	n.°	€
1¼x70	**014074**	10	A-2	**19,77**

Válvula salida horizontal con tapón Click-Clack Ø66.
Chapa de acero inoxidable Ø70.
Válvula saida horizontal com tampão Click-Clack Ø66.
Chapa de aço inoxidável Ø70.

MODELO AHORRO ESPACIO
ESPECIAL PARA MUEBLES DE LAVABO
MODELO POUPANÇA DE ESPAÇO
ESPECIAL PARA MÓVEIS DE LAVATÓRIOS



S-684

Med.salida x ø chapa
1¼x63

JUNTAFIX

Ref.	U/	n.°	€
014073	10	A-2	**10,95**

Válvula salida horizontal con tapón ABS cromado (chapa ac. inox.) y cadenilla.
Válvula saida horizontal com tampão ABS cromo (chapa aço inoxidável) e cadeia.



S-161

Med.salida x ø chapa	Ref.	U/	n.°	€
1½x115	**014033** ●	25	A-9	**26,60**

Rebosadero flexible, rectangular sin chapa y con chapa metálica redonda para fregadero acero inox.
Overflow flexível e retangular sem chapa e com chapa redonda para lava-loiça em aço inoxidável.



S-51

Med.salida x ø chapa	Ref.	U/	n.°	€
1½x70	**014035** ●	25	A-9	**21,55**

Rebosadero flexible, rectangular, redondo y con chapa metálica redonda para fregadero.
Overflow flexível, retangular e redondo com chapa metálica redonda para lava-loiça.

● **Producto en stock.**

VÁLVULAS DE CESTA / *VÁLVULAS DE CESTA*

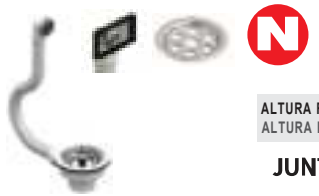

ALTURA REDUCIDA
ALTURA REDUZIDA

S-237

JUNTAFIX

Med.salida x ø chapa	Ref.	U/	n.°	€
1½x115	014037 ●	25	A-4	29,85

Válvula cesta con rebosadero rectangular, redondo y chapa metálica redonda, fregadero acero inox., gres, composite, fibra, etc.
Válvula de cesto com transbordo metálico retangular, redondo e redondo, lava-loiça em aço inox, grés, compósito, fibra, etc.



S-436

Med.salida x ø chapa	Ref.	U/	n.°	€
1½x115	014036 ●	10	A-8	36,45

Válvula cesta con rebosadero rectangular, redondo y chapa metálica redonda, fregadero acero inox., gres, composite, fibra, etc.
Válvula de cesto com transbordo metálico retangular, redondo e redondo, lava-loiça em aço inox, grés, compósito, fibra, etc.



ALTURA REDUCIDA
ALTURA REDUZIDA

S-236

JUNTAFIX

Med.salida x ø chapa	Ref.	U/	n.°	€
1½x115	022185 ●	25	A-8	23,06

Válvula cesta fregadero acero inoxidable, Gres, composite,fibra, etc.
Válvula cesta banca aço inoxidável, Granito, composto, fibra, etc.





S-636

JUNTAFIX

Med.salida x ø chapa	Ref.	U/	n.°	€
1½x115	014034 ●	10	A-8	30,15

Válvula cesta con rebosadero rectangular, redondo y chapa metálica redonda, fregadero acero inox., gres, composite, fibra, etc.
Válvula de cesto com transbordo metálico retangular, redondo e redondo, lava-loiça em aço inox, grés, compósito, fibra, etc.



S-635

JUNTAFIX

Med.salida x ø chapa	Ref.	U/	n.°	€
1½x115	011539 ●	25	A-9	23,76

Válvula cesta fregadero acero inoxidable, salida horizontal, Gres, composite,fibra, etc.
Válvula cesta banca aço inoxidável, saída horizontal, Granito, composto, fibra, etc.



S-332

Color / Côr y Ø	Ref.	U/	n.°	€
○ Ø115	011500 ●	50	A-4	19,12
● Ø115	011503	50	A-4	19,12

Válvula cesta sintética para fregadero de fibra.
Válvula cesta sintética para bancas de fibra.



S-435

Med.salida x ø chapa	Ref.	U/	n.°	€
1½x115	011538 ●	50	A-4	27,40

Válvula cesta fregadero, acero inoxidable, gres, composite, fibra, etc.
Válvula cesta banca aço inoxidavel, granito, composto, fibra, etc.



S-274

Color / Côr y Ø	Ref.	U/	n.°	€
○ Ø85	011178	10	A-1	19,76

Válvula de cesta de colores. (plástico P.O.M)
Válvula de cesta cores. (plástico P.O.M)



S-333

Color / Côr y Ø	Ref.	U/	n.°	€
○ Ø115	011510 ●	25	A-4	25,91
● Ø115	011513	25	A-4	25,91

Válvula cesta sintética con rebosadero redondo flexible para fregaderos de fibra.
Válvula cesta sintética com respiro flexível para bancas de fibra.



S-434

Med.salida x ø chapa	Ref.	U/	n.°	€
1½x85	011507	25	A-4	34,32

Válvula cesta con rebosadero redondo flexible, fregadero acero inox., Gres, composite, fibra, etc.
Válvula cesta com respiro flex., banca aço inox., Granito, composto, fibra, etc.



S-433

Med.salida x ø chapa	Ref.	U/	n.°	€
1½x85	011506	50	A-9	30,88

Válvula cesta fregadero, acero inoxidable, gres, composite, fibra, etc.
Válvula cesta banca aço inoxidavel, granito, composto, fibra, etc.



S-441

Med.salida x ø chapa	Ref.	U/	n.°	€
1½x115	011505	25	A-4	35,45

Válvula cesta con rebosadero redondo flexible, fregadero acero inox., Gres, composite, fibra, etc.
Válvula cesta com respiro flex., banca aço inox., Granito, composto, fibra, etc.



S-440

Med.salida x ø chapa	Ref.	U/	n.°	€
1½x115	011504	50	A-4	29,47

Válvula cesta fregadero, acero inoxidable, gres, composite, fibra, etc.
Válvula cesta banca aço inoxidavel, granito, composto, fibra, etc.

REBOSADEROS / *RESPIROS*



S-395

Rejilla rebosadero	Ref.	U/	n.°	€
Blanco	011519	25	A-8	7,99
Cromado	011526 ●	25	A-8	8,38
Negro	011508	25	A-8	19,12

Adaptador rebosadero redondo.
Adaptador respiro redondo

● Producto en stock.



Sifones y válvulas de desagüe flexibles
Sifões e válvulas de drenagem flexíveis



S-63

Ø	Ref.	U/	n.°	€
Ø35	**001101**	50	A-12	**4,73**
Ø40	**001102**	50	A-12	**4,42**

Sifón flexible abierto horizontal.
Sifão flexível aberto horizontal.



S-64

Ø	Ref.	U/	n.°	€
Ø35	**001109**	50	A-5	**4,28**
Ø40	**001110**	50	A-5	**4,50**

Sifón flexible cerrado vertical.
Sifão flexível fechado vertical.



S-68

Ø	Ref.	U/	n.°	€
Ø35	**001113**	25	A-62	**13,06**

Sifón flexible doble cerrado vertical.
Sifão flexível vertical duplo fechado.

VÁLVULAS / *VÁLVULAS*



S-32

Ø	Ref.	U/	n.°	€
Ø35	**001104**	25	A-11	**4,71**
Ø38	**001103**	25	A-11	**4,94**

Válvula de acero inoxidable AISI 304 cromado. Rosca interior en acero inoxidable AISI304. Tapón en goma remachado. Cadena de 30 cm de longitud en latón cromado.
Válvula em aço inoxidável AISI 304 cromado. Rosca interna em aço inoxidável AISI304. Rolha de borracha rebitada. Corrente de 30 cm de comprimento em latão cromado.

ACCESORIO / *ACESSÓRIO*



A-28

¿? x Ø	Ref.	U/	n.°	€
1 ¼"x35	**001105**	50	A-11	**1,73**
1 ½"x35	**001108**	50	A-11	**1,57**

Racor sifön flexible.
Encaixe de sifão flexível.



Desagües bañera-Válvulas plato ducha

Saídas banheira-Válvulas base chuveiro





Accionamiento Manual

Acionamento Manual

PVC



MODELOS CON SALIDA NO SIFÓNICA / MODELOS COM SAÍDA NÃO SIFÓNICA



S-112

Salida vertical.
Saída vertical.

Medida	Ref.	Rebosadero / Respiro	U/	n.°	€
1½	015768	Ext. Ø25	50	A-12	16,12



S-27

Salida horizontal, orientable con tuerca Ø 40.
Saída horizontal, orientável com porca Ø 40.

Medida	Ref.	Rebosadero / Respiro	U/	n.°	€
1½x40	015338	Ext. Ø25	50	A-5	18,11



S-27

Salida horizontal orientable PVC encolar.
Saída horizontal orientável PVC colar.

Medida	Ref.	Rebosadero / Respiro	U/	n.°	€
Ø 40	015408	Ext. Ø25	50	A-5	18,31
Ø 50	015488	Ext.Ø25	50	A-5	18,58

MODELOS ESPECIALES / *MODELOS ESPECIAIS*



S-250



Válvula plana salida horizontal con tuerca Ø 40.
Válvula recta saída horizontal com porca Ø 40.

Medida	Ref.	Rebosadero / Respiro	U/	n.°	€
1½x40	015388	Flex. Ø25	50	A-62	18,58

MODELOS CON SALIDA SIFÓNICA / MODELOS COM SAÍDA SIFÓNICA



S-34

Salida orientable con tuerca Ø 40.
Saída orientável com porca Ø 40.

Medida	Ref.	Rebosadero / Respiro	U/	n.°	€
1½x40	015348	Ext. Ø25	45	A-5	21,72



S-34

Salida orientable PVC encolar Ø 40.
Saída orientável PVC colar Ø 40.

Medida	Ref.	Rebosadero / Respiro	U/	n.°	€
Ø40	015418	Ext. Ø25	45	A-62	21,85



S-34

Autolimpiante salida horizontal, con tuerca Ø 40.
Autolimpante saída horizontal, com porca Ø 40.

Medida	Ref.	Rebosadero / Respiro	U/	n.°	€
1½x40	015638	Ext. Ø25	40	A-5	21,85



S-34

Autolimpiante salida orientable con tuerca Ø 40.
Autolimpante saída orientável com porca Ø 40.

Medida	Ref.	Rebosadero / Respiro	U/	n.°	€
1 ½x40	015648	Ext. Ø25	45	A-65	24,64



S-34

Autolimpiante salida orientable Ø 40, Ø 50.
Autolimpante saída orientável Ø 40, Ø 50

Medida	Ref.	Rebosadero / Respiro	U/	n.°	€
40-50	015738	Ext. Ø25	40	A-62	23,24



S-34

Salida orientable con tuerca Ø 40.
Saída orientável com porca Ø 40.

Medida	Ref.	Rebosadero / Respiro	U/	n.°	€
1 ½x40	015349	Ext. Ø25	45	A-62	22,29

Para encolar: Usar adhesivo Jimten. / *Para colar: Usar cola Jimten.*

Producto en stock.

Desagües bañera-Válvulas plato ducha
Saídas banheira-Válvulas base chuveiro




Accionamiento Sistema CLiCK-CLACK por pulsación
Acionamento Sistema CLICK-CLACK por pulsação

ABS Cromado



MODELOS CON SALIDA NO SIFÓNICA / *MODELOS COM SAÍDA NÃO SIFÓNICA*



Salida vertical.
Saída vertical.

S-653

Medida	Ref.	Rebosadero Respiro	U/	n.°	€
1½	015978	Ext. Ø32	10	A-8	87,91



Salida horizontal, orientable con tuerca Ø 40.
Saída horizontal, orientável com porca Ø 40.

S-491

Medida	Ref.	Rebosadero Respiro	U/	n.°	€
1½x40	015817 ●	Ext. Ø32	10	A-12	92,95

MODELOS CON SALIDA SIFÓNICA / *MODELOS COM SAÍDA SIFÓNICA*



Salida orientable con tuerca Ø 40.
Saída orienável com porca Ø 40.

S-490

Medida	Ref.	Rebosadero Respiro	U/	n.°	€
1½x40	015857	Ext. Ø32	10	A-12	98,73



Autolimpiante salida horizontal, con tuerca Ø 40.
Autolimpante saída horizontal, com porca Ø 40.

S-490

Medida	Ref.	Rebosadero Respiro	U/	n.°	€
1½x40	015877	Ext. Ø32	10	A-12	98,93



Autolimpiante salida orientable Ø 40, Ø 50.
Autolimpante saída orientável Ø 40, Ø 50

S-490

Medida	Ref.	Rebosadero Respiro	U/	n.°	€
40-50	015938	Ext. Ø32	10	A-12	100,34



Salida orientable con tuerca Ø 40.
Saída orienável com porca Ø 40.

S-490

Medida	Ref.	Rebosadero Respiro	U/	n.°	€
1 ½x40	015869	Ext. Ø32	10	A-12	99,26



N

Autolimpiante salida orientable Ø 40, Ø 50. Nuevo acabado negro mate.
Autolimpante saída orientável Ø 40, Ø 50. Novo acabamento em preto mate.

EB62N

Medida	Ref.	Rebosadero Respiro	U/	n.°	€
40	0203541	Ext. Ø25	14	-	44,00

Desagües bañera-Válvulas plato ducha
Saídas banheira-Válvulas base chuveiro



Accionamiento Automático
Acionamento Automático

Ac. inox. / Aço. inox.



MODELOS CON SALIDA NO SIFÓNICA / *MODELOS COM SAÍDA NÃO SIFÓNICA*



Salida vertical.
Saída vertical.

S-654

Medida	Ref.	Rebosadero *Respiro*	U/	n.°	€
1½	015988	Ext. Ø32	10	A-9	71,42



Salida horizontal, orientable con tuerca Ø 40.
Saída horizontal, orientável com porca Ø 40.

S-335

Medida	Ref.	Rebosadero *Respiro*	U/	n.°	€
1½x40	015618	Flex. Ø32	10	A-9	75,66

MODELOS CON SALIDA SIFÓNICA / *MODELOS COM SAÍDA SIFÓNICA*



Salida orientable con tuerca Ø 40.
Saída orientável com porca Ø 40.

S-345

Medida	Ref.	Rebosadero *Respiro*	U/	n.°	€
1½x40	015678	Flex. Ø32	10	A-9	81,74



Autolimpiante, salida horizontal con tuerca Ø 40.
Autolimpante, saída horizontal com porca Ø 40.

S-334

Medida	Ref.	Rebosadero *Respiro*	U/	n.°	€
1½x40	015608	Flex. Ø32	10	A-9	79,40



Autolimpiante salida orientable Ø 40, Ø 50.
Autolimpante saída orientável Ø 40, Ø 50

S-343

Medida	Ref.	Rebosadero *Respiro*	U/	n.°	€
40-50	015748	Flex. Ø32	10	A-4	79,98

MODELOS ESPECIALES / *MODELOS ESPECIAIS*



Desagüe especial bañeras de hidromasaje, salida vertical.
Desagüe especial banheiras de hidromassagem, saída vertical.

S-336

Medida	Ref.	Rebosadero *Respiro*	U/	n.°	€
1 m x 1½"	015778	Flex. Ø32	10	A-4	89,87

● Producto en stock.

Desagües bañera-Válvulas plato ducha
Saídas banheira-Válvulas base chuveiro




Accionamiento Automático
Acionamento Automático



Latón / Latão

MODELOS CON SALIDA NO SIFÓNICA / *MODELOS COM SAÍDA NÃO SIFÓNICA*



Salida vertical.
Saída vertical.

S-655

Medida	Ref.	Rebosadero / Respiro	U/	n.°	€
1½	015998	Ext. Ø32	10	A-12	96,52



Automático, salida horizontal con tuerca Ø 40.
Automático, saída horizontal com porca Ø 40.

S-261

Medida	Ref.	Rebosadero / Respiro	U/	n.°	€
1½x40	015428	Flex. Ø32	10	A-12	101,35



Salida vertical PVC encolar Ø 40.
Saída vertical PVC colar Ø 40.

S-262

Medida	Ref.	Rebosadero / Respiro	U/	n.°	€
Ø40	015438	Flex. Ø32	10	A-12	103,21

MODELOS ESPECIALES / *MODELOS ESPECIAIS*

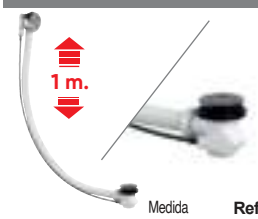

Desagüe especial bañeras de hidromasaje, salida vertical.
Saída especial banheiras de hidromassagem (Saída vertical)

S-262

Medida	Ref.	Rebosadero / Respiro	U/	n.°	€
1m x 1½	015788	Flex. Ø32	10	A-4	115,61

MODELOS CON SALIDA SIFÓNICA / *MODELOS COM SAÍDA SIFÓNICA*



Con salida orientable con tuerca Ø 40.
Automático, sifónico, com saída orientável com porca Ø 40.

S-251

Medida	Ref.	Rebosadero / Respiro	U/	n.°	€
1 ½x40	015398	Flex. Ø32	10	A-12	108,28



Autolimpiante, salida horizontal con tuerca Ø 40.
Autolimpante, saída horizontal com porca Ø 40.

S-251

Medida	Ref.	Rebosadero / Respiro	U/	n.°	€
1½x40	015658	Flex. Ø32	10	A-12	108,28



Autolimpiante salida horizontal con tuerca Ø40. Nuevo acabado negro mate.
Saída horizontal auto-limpante com porca Ø40. Novo acabamento em preto mate.

EB07N

Medida	Ref.	Rebosadero / Respiro	U/	n.°	€
40	0203622	Ext. Ø32	10	-	28,00

VÁLVULA PLATO DUCHA DE ALTURA REDUCIDA
VÁLVULA BASE CHUVEIRO DE ALTURA REDUZIDA

30 mm



S-578 - 1½" x 115 - Ø90

Capó embellecedor extraplano. En acero inoxidable.
Tampa embelezadora extra plana. Em aço inoxidavel.





S-578 SIFÓNICAS JUNTAFIX

Medida Sal x ø Chapa	Ø Salida plato ducha	Ref.		Color/Côr Rejilla/Grelha	U/	n.°	€
1½x70	52	**012520**	C	ABS Cromo	10	A-9	**31,99**
1½x85	62	**012521**	● C	ABS Cromo	10	A-9	**32,91**
1½x115	90	**012279**	● C	Inox.	20	A-5	**39,73**
1½x115	90	**012519**	● C	Inox. Brillo	20	A-5	**45,73**

EN BOLSA SIFÓNICAS

1½x70	52	**B12520**	C	ABS Cromo	25	A-9	**28,46**
1½x85	62	**B12521**	● C	ABS Cromo	25	A-9	**29,52**
1½x115	90	**B12279**	● C	Inox.	25	A-4	**39,33**

Válvula para plato ducha altura reducida, sifón 30 mm con brida metálica de fijación. Salida con junta para tubos lisos no encolables Ø 40 o Salida para encolar Ø 40 H.
Válvula para base chuveiro altura reduzida, sifão 30 mm com braçadeira metálica de fixação. Saída com vedação para tubos lisos não coláveis Ø 40 o Saída para colar Ø 40 H.



S-578 SIFÓNICAS JUNTAFIX

Medida Sal x ø Chapa	Ø Salida plato ducha	Ref.		Color/Côr Rejilla/Grelha	U/	n.°	€
1½x70	52	**012530**	C	ABS Cromo	10	A-9	**34,62**
1½x85	62	**012531**	C	ABS Cromo	10	A-9	**35,51**
1½x115	90	**012299**	● C	Inox.	20	A-5	**42,32**
1½x115	90	**012529**	C	Inox. Brillo	20	A-5	**50,05**

Válvula para plato ducha altura reducida, sifón 30 mm con brida metálica de fijación. Salida horizontal orientable con junta o para encolar para tubos lisos Ø 40 H. Ø 50 M.
Válvula para base chuveiro altura reduzida, sifão 30 mm com braçadeira metálica de fixação. Saída horizontal orientável com vedação ou colar Ø 40 F. Ø 50 M.

Para encolar: Usar adhesivo Jimten. / *Para colar: Usar cola Jimten.*

● **Producto en stock.**

Desagües bañera-Válvulas plato ducha
Saídas banheira-Válvulas base chuveiro


A
LABIADA


B
JUNTAFIX
LABIADA


C
JUNTAFIX
PLANA

Ø70 - Ø85



Ø115





EN BOLSA

S-579
SIFÓNICAS
JUNTAFIX

Medida Sal x ø Chapa	Ø Salida plato ducha	Ref.		Color/Côr Rejilla/Grelha	U/	n.°	€
1½x70	52	B12522		C -	25	A-9	27,62
1½x85	62	B12523		C -	25	A-9	28,51
1½x115	90	B12517	●	A -	25	A-4	34,34
1½x115	90	B12515		B -	25	A-4	37,63
1½x115	90	B12516	●	C -	25	A-4	34,34

Válvula para plato ducha altura reducida, sifón 30 mm con brida metálica de fijación. Sin embellecedor capó. Adaptable a platos de ducha extraplanos: sintéticos y naturales, para acabar con rejilla exterior (no suministrada).
Válvula para base chuveiro altura reduzida, sifão 30 mm com braçadeira metálica de fixação. Sem tampa embelezadora. Adaptável a bases chuveiros extra planos: sintéticos e naturais, para acabamento com grelha exterior (não fornecida).



Medida Sal x ø Chapa	Ø Salida plato ducha	Ref.	Color/Côr Rejilla/Grelha	U/	n.°	€
Ø 70	52	031645	ABS Cromo	20	A-1	16,77
Ø 70	52	031647	ABS Blanco	20	A-1	15,13
Ø 85	62	031644	ABS Cromo	20	A-1	19,18
Ø 85	62	031646	ABS Blanco	20	A-1	17,54
Ø 115	90	031620	Inox.	20	A-1	20,50
Ø 115	90	031621	Inox. Brillo	20	A-1	30,34
Ø 115	90	031619	ABS Blanco	20	A-1	16,04

Capó embellecedor para válvula plato ducha S-579.
Capó embellecedor para válvula base chuveiro S-579.



Medida Sal x ø Chapa	Ø Salida plato ducha	Ref.	Color/Côr Rejilla/Grelha	U/	n.°	€
Ø115	90	031656	Inox.	10	A-10	20,09
Ø115	90	031661	Inox. Brillo	10	A-10	24,54

Rejilla con clip fijación para válvula plato ducha S-579 y S-574.
Grelha com fixação para válvula base chuveiro S-579 e S-574.



Ø115



S-577
SIFÓNICAS
JUNTAFIX

Medida Sal x ø Chapa	Ø Salida plato ducha	Ref.	Color/Côr Rejilla/Grelha	U/	n.°	€
1½x115	90	012277	C Inox.	20	A-5	37,69
1½x115	90	012275	C Inox. Brillo	20	A-5	42,13

EN BOLSA — SIFÓNICAS

1½x115	90	B12277	C Inox.	25	A-4	37,91
1½x115	90	B12275	C Inox. Brillo	25	A-4	41,76

Válvula para plato ducha altura reducida, sifón 30 mm con brida metálica de fijación. Salida con junta para tubos lisos no encolables Ø 40 o Salida para encolar Ø 40 H.
Válvula para base chuveiro altura reduzida, sifão 30 mm com braçadeira metálica de fixação. Saída com vedação para tubos lisos não coláveis Ø 40 o Saída para colar Ø 40 H.

Ø115



S-577
SIFÓNICAS
JUNTAFIX

Medida Sal x ø Chapa	Ø Salida plato ducha	Ref.	Color/Côr Rejilla/Grelha	U/	n.°	€
1½x115	90	012295	C Inox. Brillo	20	A-5	44,72

Válvula para plato ducha altura reducida, sifón 30 mm con brida metálica de fijación. Salida horizontal orientable con junta o para encolar para tubos lisos Ø 40 H. Ø 50 M.
Válvula para base chuveiro altura reduzida, sifão 30 mm com braçadeira metálica de fixação. Saída horizontal orientável com vedação ou colar Ø 40 F. Ø 50 M.

VÁLVULA PLATO DUCHA EN274
VÁLVULA BASE CHUVEIRO EN274

50 mm

EN 274



S-373 - 1½" x 115 - Ø90

Rejilla extraplana. En acero inoxidable brillo o satinado.
Grela extra plana. Em aço inoxidable brillo ou acetinado.





EN 274

S-374 SIFÓNICAS JUNTAFIX

Medida Sal x ø Chapa	Ø Salida plato ducha	Ref.		Color/Côr Rejilla/Grelha	U/📦	📦n.°	€
1½x70	52	**012540**	C	ABS Cromo	10	A-9	**32,49**
1½x85	62	**012541**	C	ABS Cromo	10	A-9	**33,40**
1½x115	90	**012282**	C	Inox.	20	A-5	**40,35**
1½x115	90	**012532**	C	Inox. Brillo	20	A-5	**46,42**

EN BOLSA SIFÓNICAS

1½x70	52	**B12540**	C	ABS Cromo	25	A-4	**28,85**
1½x85	62	**B12541**	C	ABS Cromo	25	A-4	**36,83**
1½x115	90	**B12282**	C	Inox.	25	A-4	**39,93**

NF

Válvula para plato ducha, sifón 50 mm con brida metálica de fijación. Salida con junta para tubos lisos no encolables Ø 40 o Salida para encolar Ø 40 H.
Válvula para base chuveiro, sifão 50 mm com braçadeira metálica de fixação. Saída com vedação para tubos lisos não coláveis Ø 40 o Saída para colar Ø 40 H.



EN 274

S-374 SIFÓNICAS JUNTAFIX

Medida Sal x ø Chapa	Ø Salida plato ducha	Ref.		Color/Côr Rejilla/Grelha	U/📦	📦n.°	€
1½x70	52	**012537**	C	ABS Cromo	10	A-9	**35,14**
1½x85	62	**012539**	C	ABS Cromo	10	A-9	**36,05**
1½x115	90	**012303**	C	Inox.	20	A-5	**42,95**
1½x115	90	**012533**	C	Inox. Brillo	20	A-5	**50,79**

Válvula para plato ducha, sifón 50 mm con brida metálica de fijación. Salida horizontal orientable con junta o para encolar para tubos lisos Ø 40 H. Ø 50 M.
Válvula para base chuveiro, sifão 50 mm com braçadeira metálica de fixação. Saída horizontal orientável com vedação ou colar Ø 40 F. Ø 50 M.

Desagües bañera-Válvulas plato ducha
Saídas banheira-Válvulas base chuveiro

A LABIADA

B JUNTAFIX LABIADA

C JUNTAFIX PLANA



EN 274

EN BOLSA

S-574 SIFÓNICAS JUNTAFIX

Medida Sal x ø Chapa	Ø Salida plato ducha	Ref.	Color/Côr Rejilla/Grelha		U/📦	n.°	€
1½x70	52	B12524	C	-	25	A-4	26,50
1½x85	62	B12525	C	-	25	A-4	33,61
1½x115	90	B12526	A	-	25	A-4	34,86
1½x115	90	B12542	B	-	25	A-4	38,20
1½x115	90	B12527	C	-	25	A-4	34,86

NF

Válvula para plato ducha, sifón 50 mm con brida metálica de fijación. Sin embellecedor capó. Adaptable a platos de ducha extraplanos: sintéticos y naturales, para acabar con rejilla exterior (no suministrada).
Válvula para base chuveiro, sifão 50 mm com braçadeira metálica de fixação. Sem tampa embelezadora.
Adaptável a bases chuveiros extra planos: sintéticos e naturais, para acabamento com grelha exterior (não fornecida).



Medida Sal x ø Chapa	Ø Salida plato ducha	Ref.	Color/Côr Rejilla/Grelha	U/📦	n.°	€
Ø 70	52	031645	ABS Cromo	20	A-1	16,77
Ø 70	52	031647	ABS Blanco	20	A-1	15,13
Ø 85	62	031644	ABS Cromo	20	A-1	19,18
Ø 85	62	031646	ABS Blanco	20	A-1	17,54
Ø 115	90	031620	Inox.	20	A-1	20,50
Ø 115	90	031621	Inox. Brillo	20	A-1	30,34
Ø 115	90	031619	ABS Blanco	20	A-1	16,04

Capó embellecedor para válvula plato ducha S-579 y S-574.
Capó embellecedor para válvula base chuveiro S-579 e S-574.



Medida Sal x ø Chapa	Ø Salida plato ducha	Ref.	Color/Côr Rejilla/Grelha	U/📦	n.°	€
Ø115	90	031656	Inox.	10	A-10	20,09
Ø115	90	031661	Inox. Brillo	10	A-10	24,54

Rejilla con clip fijación para válvula plato duha S-579 y S-574.
Grelha com fixação para válvula base chuveiro S-579 e S-574.





EN 274

S-373 SIFÓNICAS JUNTAFIX

Medida Sal x ø Chapa	Ø Salida plato ducha	Ref.	Color/Côr Rejilla/Grelha		U/📦	n.°	€
1½x115	90	012276	C	Inox.	20	A-5	38,25
1½x115	90	012274	C	Inox. Brillo	20	A-5	42,78

EN BOLSA — SIFÓNICAS

1½x115	90	B12276	C	Inox.	25	A-4	37,84
1½x115	90	B12274	C	Inox. Brillo	25	A-4	42,36

Válvula para plato ducha, sifón 50 mm con brida metálica de fijación. Salida con junta para tubos lisos no encolables Ø 40 o Salida para encolar Ø 40 H.
Válvula para base chuveiro, sifão 50 mm com braçadeira metálica de fixação. Saída com vedação para tubos lisos não coláveis Ø 40 o Saída para colar Ø 40 H.



EN 274

S-373 SIFÓNICAS JUNTAFIX

Medida Sal x ø Chapa	Ø Salida plato ducha	Ref.	Color/Côr Rejilla/Grelha		U/📦	n.°	€
1½x115	90	012296	C	Inox.	20	A-5	40,86
1½x115	90	012294	C	Inox. Brillo	20	A-5	45,40

Válvula para plato ducha, sifón 50 mm con brida metálica de fijación. Salida horizontal orientable con junta o para encolar para tubos lisos Ø 40 H. Ø 50 M.
Válvula para base chuveiro, sifão 50 mm com braçadeira metálica de fixação. Saída horizontal orientável com vedação ou colar Ø 40 F. Ø 50 M.

S-375

Capó embellecedor Ø115 mm fabricado en ABS con recubrimiento de acero inoxidable AISI 304 en dos acabados, ac. inox. y ac. inox. satinado.
Tampa embelezadora de Ø115 mm em ABS com revestimento de aço inoxidável AISI 304 em dois acabamentos, ac. inox. e ac. inox. cetim.



Abrazadera inox. con 3 puntos de anclaje anti-torsión para platos de hasta 27mm de espesor.
Abraçadeira inox. com 3 pontos de ancoragem anti-torção para bases chuveiros de até 27 mm de espessura.

Sifón totalmente extraíble.
Sifão totalmente extraível.

50 mm

JUNTAFIX
Sistema Juntafix, junta plana bi-inyectada.
Sistema Juntafix, vedação plana bi-injetada.

Gran caudal
Hasta 54 l/min.
Grande caudal
Até 54 l/min.

Dos opciones de instalación disponibles:
Duas opções de instalação disponíveis:



Salida 1 ½"x40 H
Saída 1 ½"x40 F



Salida Ø50 M
Saída Ø50 M



S-375

JUNTAFIX

	Medida Sal x ø Chapa	Ø Salida plato ducha	Ref.	Color/Côr Rejilla/Grelha	U/	n.°	€
1	1½x115	90	**012304**	Inox.	10	A-9	**46,42**
1	1½x115	90	**012283**	Inox. satinado	10	A-9	**40,35**
2	Ø50Mx115	90	**012306**	Inox.	10	A-9	**46,25**
2	Ø50Mx115	90	**012285**	Inox. satinado	10	A-9	**40,08**

Válvula para plato de ducha con orificio de salida Ø90mm.
Sistema de junta integrada JUNTAFIX. Para platos de ducha de hasta 27 mm de espesor.
Salida vertical 1 ½"x40 mm para tubos lisos. (1)
Salida vertical Ø50 mm M. (2)

Válvula para base de duche com orifício de saída Ø90 mm
Sistema de vedação integrada JUNTAFIX. Para bases de duche até 27 mm de espessura.
Saída vertical 1 ½"x40 mm para tubos lisos. (1)
Saída vertical Ø50 mm M. (2)



S-379

JUNTAFIX

	Medida Sal x ø Chapa	Ø Salida plato ducha	Ref.	Color/Côr Rejilla/Grelha	U/	n.°	€
1	1½x115	90	**B12270**	-	10	A-9	**29,22**
2	Ø50Mx115	90	**B12271**	-	10	A-9	**29,64**

Válvula para plato ducha, sifón de 50 mm con brida metálica de fijación. Sin embellecedor capó. Adaptable a platos de ducha extraplanos: sintéticos y naturales, para acabar con rejilla exterior (no suministrada).
Válvula para base chuveiro, sifão de 50 mm com braçadeira metçallica de fixação. Sem tampa embelezadora.
Adaptável a bases chuveiros extra planos: sintéticos e naturais, para acabamento com grelha exterior (não fornecida).

Desagües bañera-Válvulas plato ducha
Saídas banheira-Válvulas base chuveiro



Para plato ducha con orificio de salida Ø 90.
Para base chuveiro com saída Ø 90.

S-820

SIFÓNICAS **JUNTAFIX**

Medida Sal x ø Chapa	Ø Salida plato ducha	Ref.	Color/Côr Rejilla/Grelha	U/	n.°	€
1½x115	90	0205702	ABS Cromo	13	A-12	67,56

Válvula para plato ducha de hasta 25 mm de espesor, con sifón registrable y filtro de pelos integrado. Montaje rápido con tornillo central y brida sintética. Con juntas bi-inyectadas Salida dual orientable con junta o para encolar para tubos lisos Ø 40 H. Ø 50 M.
Válvula para base chuveiro de até 25 mm de espessura, com sifão registrável e filtro de cabelos integrado. Montagem rápida com central e abraçadeira sintética. Com vedação bi-injectada. Saída dual parafuso orientável, com união por colagem o com vedação Ø 40 mm.





Capó embellecedor extraplano. Disponible en versiones ABS cromo o metal.
Tampa embelezadora extra plana. Disponível em versões ABS cromo ou metal.

Tornillo sintético de rápida instalación.
Parafuso sintético de rápida instalação.

Abrazadera sintética de alta resistencia, permite platos de ducha de hasta 25 mm de espesor.
Abraçadeira sintética de alta resistência, admite bases chuveiros de até 25 mm de espessura.

Sifón registrable, hasta 50 mm de sello hidráulico. Con filtro de pelos integrado.
Sifão registrável, até 50 mm de fechobases hidráulico. Com filtro de cabelos integrado..

JUNTAFIX
Con sistema integrado de juntas de estanqueidad
Com sistema integrado de vedação hermética.

Salida con rótula, orientable, en ABS compatible con instalaciones encoladas.
Saída com rótula, orientável, em ABS compatível com instalações coladas.

Desagües bañera-Válvulas plato ducha
Saídas banheira-Válvulas base chuveiro





S-580

JUNTAFIX

Medida Sal x ø Chapa	Ø Salida plato ducha	Ref.	U/	n.°	€
1½x115	90	012480	10	A-9	54,52

Válvula para plato de ducha con orificio de salida Ø90mm. Salida horizontal 1 ½"x40 mm para tubos lisos. Sistema de junta integrada JUNTAFIX. Para platos de ducha de 6 a 25 mm de espesor.

Válvula para base de duche com orifício de saída Ø90 mm Saída horizontal 1 ½"x40 mm para tubos lisos. Sistema de vedaçao integrada JUNTAFIX. Para bases de duche de 6 até 25 mm de espessura.

SISTEMA DUAL
Clapeta y base magnética + Sello hidraulico de 1 cm.

SISTEMA DUPLO
Tampa e base magnética + selo hidráulico de 1 cm.

DURACION EXTREMA
Por que los imanes permanentes y su poder magnetico es eterno, el rendimiento de la tecnología Magnetech es inalterable.

DURAÇÃO EXTREMA
Por que ímãs permanentes e seu poder magnético é eterno, o rendimento da tecnologia magnetech é imutável..

ADAPTABLE
A platos de ducha de espesores de 6 a 25 mm.

ADAPTÁVEL
Para bases de duche de 6 até 25 mm de espessura.

STOP
Malos olores.

STOP
Sem cheiros.



GRAN CAUDAL
Evita atascos en la ducha y riesgos de desbordamiento.

GRANDE CAUDAL
Evita obstruções no chuveiro e riscos de transbordamento.

SUPER COMPACTA
Fácil instalacion en platos extraplanos. Ahorra tiempo.

SUPER COMPACTA
Fácil instalação em bases de duche extra-planos. Economiza tempo.

ESTANQUEIDAD INSTANTÁNEA
Garantizada gracias a su tecnología de juntas co-injectadas, unidas al cuerpo de la válvula.
Siempre bien fijadas, sin riesgos de fugas.

VEDAÇÃO INSTANTÂNEA
Garantido graças à sua tecnologia de juntas co-injetadas, fixadas ao corpo da válvula. Sempre bem fixado, sem risco de fugas.

GRAN ACABADO
El capó extraplano cromo le da un acabado perfecto y moderno a su plato de ducha.

ÓTIMO ACABAMENTO
O capô extra-plano cromado confere-lhe um acabamento perfeito e moderno para a sua base de duche.

Para instalaciones con configuración de drenaje con sifón individual (sin bote sifónico).
Para instalações com configuração de dreno de sifão individual (sem recipiente de sifão).

Producto en stock.

Desagües bañera-Válvulas plato ducha
Saídas banheira-Válvulas base chuveiro

DESAGÜES PARA PLATO DUCHA / *saídas BASE CHUVEIRO*



S-128

EN 274

Medida Sal x ø Chapa	Ø Salida plato ducha	Ref.	U/	n.°	€
40x80	60	**012050** ● ■	50	A-8	**8,16**
40x115	90	**012988** ●	50	A-4	**10,74**

Plato ducha, salida vertical PVC encolar.
Base chuveiro, saída vertical PVC colar.



S-28

EN 274 JUNTAFIX

Medida Sal x ø Chapa	Ø Salida plato ducha	Ref.	U/	n.°	€
○ 1 ¼x70	50	**012026**	50	A-8	**7,12**
○ 1 ½x70	50	**012038**	50	A-9	**7,17**
○ 1 ½x80	60	**012148** ●	50	A-9	**7,17**
1 ½x80*	60	***012149**	50	A-9	**7,29**
1 ½x115	90	**012058** ●	50	A-4	**9,25**

Plato ducha, salida horizontal.
Base chuveiro, saída horizontal.
* Tornillo M6x45 / *Parafuso M6x45.*



S-117

Medida Sal x ø Chapa	Ø Salida plato ducha	Ref.	U/	n.°	€
1 ½x80	60	**012048** ●	50	A-4	**10,63**

Sifónica, plato ducha, salida orientable.
Sifónica, base chuveiro, saída orientável.



S-134

JUNTAFIX

Medida Sal x ø Chapa	Ø Salida plato ducha	Ref.	U/	n.°	€
○ 1 ½x80	60	**012068** ●	50	A-9	**8,02**
○ 1 ½x70	50	**012078** ●	50	A-9	**8,13**
1 ½x115	90	**012108** ●	50	A-12	**10,63**

Sifónica, plato ducha salida horizontal.
Base chuveiro, saída vertical PVC colar.

ACCESORIOS / *ACESSORIOS*



A-67

Medida	Ref.	U/	n.°	€
1½x40	**022020**	25	A-8	**7,26**

Curva sifónica, salida orientable.
Curva sifónica, saída orientável.



A-66

EN 274

Medida	Ref.	U/	n.°	€
1½x40	**022019** ●	25	A-9	**7,26**

Sifón con conexión junta plana y junta cónica, salida horizontal orientable.
Sifão com junta plana e ligação cónica, saída horizontal regulável.



A-146

A: Con junta conica. Com vedaçao conica.
B: Con junta plana. Com vedaçao plana.

Medida	Ref.	U/	n.°	€
A 1½x40	**022283**	25	A-11	**6,77**
B 1½x40	**022284**	25	A-11	**6,77**

Curva sifónica, salida horizontal.
Curva sifónica, saída horizontal.

● Producto en stock.



Registros de bañera
Registros de banheira



S-300

Medida	Ref.	U/	n.°	€
300x300(1)	**TV15**	10	A-4	**56,71**
250x400(2)	**TV2520**	10	A-12	**60,84**

Registro de bañera para azulejos.
Registro de banheira.

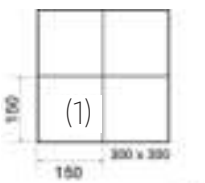

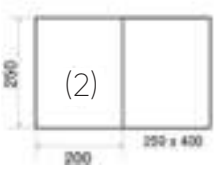



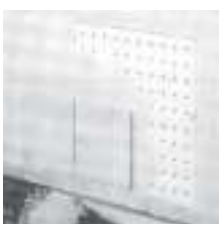





S-403

Medida	Ref.	U/	n.°	€
210x260	**015309**	10	A-8	**44,14**

Registro de bañera para azulejos.
Registro de banheira para azulejos.





- El registro de bañera de Jimten es prácticamente invisible una vez instalado.
- *O registro de banheira da Jimten, uma vez instalado, e praticamente invisível.*



- Golpeando ligeramente los azulejos, se puede localizar fácilmente la abertura para trabajos de revisión o mantenimiento.
- *Batendo ligeiramente nos azulejos, pode localizarse facilmente a abertura para trabalhos de revisão ou manutenção.*



- Para desmontar, eliminar la junta entre azulejos, antes de retirar la placa soporte con la ayuda de una ventosa.
- *Para desmontar, elimine a vedação entre os azulejos, antes de retirar a placa suporte, com a ajuda de uma ventosa.*

Para encolar: Usar adhesivo Jimten. / *Para colar: Usar cola Jimten.*

Producto en stock.



Botes sifónicos
Sifões pavimento

BOTES DE PVC CON SIFÓN EN SALIDA / *SIFÕES DE PVC COM SIFÃO DE SAIDA*



S-186

Medida	Ref.	U/	n.°	€
110x50	**009150** ●	25	A-61	**32,17**

Bote PVC completo, tapa expansión, embellecedor acero inox., 5 entradas y salida Ø 50.
Sifão PVC completo, tampa expansão, embelezador inoxidável, 5 entradas e saída Ø 50.



S-130

Med.x ø chapa	Ref.	U/	n.°	€
90x115	**026010** ●	50	A-8	**10,97**
110x145	**026000** ●	50	A-9	**12,64**

Tapa expansión, embellecedor acero inoxidable.
Tampa expansão, embelezador aço inoxidável.



S-187

Medida	Ref.	U/	n.°	€
110x50	**009160**	25	A-61	**51,11**

Bote PVC completo, tapa sumidero, embellecedor acero inox., 5 entradas y salida Ø 50.
Sifão PVC completo, tampa sumidouro, embelezador aço inox., 5 entradas e saída Ø 50.



S-130

Med.x ø chapa	Ref.	U/	n.°	€
110x145	**026030**	50	A-9	**12,78**

Tapa expansión, embellecedor acero inoxidable. Especial GAS.
Tampa expansão, embelezador aço inoxidável. Especial GAS.



S-189

Medida	Ref.	U/	n.°	€
110x50	**009180**	10	A-65	**58,42**

Bote aéreo, remate forjado, tapa sumidero, embell. acero inox., 5 entradas y salida Ø 50.
Sifão aéreo, tampa sumidouro, embelezador aço inox., 5 entradas e saída Ø 50.



S-190

Medida	Ref.	U/	n.°	€
110	**009190**	50	A-12	**32,51**

Tapa cuadrada sumidero botes de Ø 110, válvula retención, embellecedor acero inoxidable.
Tampa sumidouro sifões de Ø 110, válvulas retenção, embelezador aço inoxidável.

BOTES DE PVC CON SIFÓN EN ENTRADA / *SIFÕES PVC COM SIFÃO DE ENTRADA*



S-130 V

Med.x ø chapa	Ref.		U/	n.°	€
110x145	**026060**	●	20	A-8	**18,07**

Tapa expansión con embellecedor da acero inoxidable. Para botes sifónicos de baja cota. Con válvula de aireación integrada.
Tampa expansão com embelezador de aço inoxidável. Para sifões de pavimento com cota baixa. Com válvula de respiro integrada.

Válvula de aireación cerrada.
Válvula de respiro fechada.



Válvula de aireación abierta.
Válvula de respiro aberta.



Compatible con botes sifónicos de salida seca (tipo S-153).
Compatível com sifões de pavimento de saída seca (tipo S-153).



S-153

PVC

Medida	Ref.		U/	n.°	€
110x40x50	**009130**	●	25	A-5	**20,22**

Bote PVC, tapa expansión, embellecedor acero inox., 5 entradas.
Sifão PVC, tampa expansão, embelezador aço inox., 5 entradas, 1 saída.



S-228

PVC

Medida	Ref.	U/	n.°	€
110x40x50	**009200**	25	A-62	**25,84**

Bote PVC completo, tapa sumidero, embellecedor acero inox., 5 entradas.
Sifão PVC completo, tampa sumidouro, embelezador aço inox., 5 entradas, 1 saída.



S-329

Medida	Ref.	U/	n.°	€
110x50x110	**009230**	5	A-9	**39,85**

Derivación múltiple PVC con 2 entradas Ø 50.
Aumento PVC com 2 entradas Ø 50.



S-330

Medida	Ref.	U/	n.°	€
110x145	**026020**	25	A-8	**15,88**

Tapa sumidero para S-228 y S-309.
Tampa sumidouro para S-228 e S-309.

Para encolar: Usar adhesivo Jimten. */ Para colar: Usar cola Jimten.*

● **Producto en stock.**

EL PRIMER **SIFÓN**

100% plástico reciclado del mercado

MADE IN SPAIN

FOREST STEWARDSHIP COUNCIL
FSC

5 PP

-30% en emisiones de **CO2**

PACKAGING **100%** sostenible

GAMA DE SIFONES

Think **ECO**



aliaxis.es

aliaxis



Accesorios saneamiento
Acessórios saneamento



A-2

JUNTAFIX

Medida	Ref.	U/	n.°	€
A 1¼x32x120	022200	50	A-2	2,07
A 1½x40x120	022210	50	A-8	2,58
B 1¼x32x180	022309	50	A-8	3,30
B 1½x40x180	022361	50	A-8	4,09

Racor con valona y tuerca loca.
Porca com colarinho e porca louca.



A-4

Ø interior plafón = Ø Exterior tubo
Ø interior espelho = Ø Exterior tubo

Medida	Ref.	U/	n.°	€
1¼x32	022140	50	A-9	3,02
1½x40	022150	50	A-9	3,39

Acoplamiento a pared para sifones de salida horizontal.
Acoplamento à parede para sifões de saída horizontal.

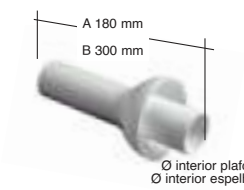

A-5

Ø interior plafón = Ø Exterior tubo
Ø interior espelho = Ø Exterior tubo

Medida	Ref.	U/	n.°	€
A 32x180	022211	50	A-9	4,03
A 40x180	022212	50	A-9	3,02
B 32x300	022311	50	A-4	4,05

Acoplamiento a pared para sifones de salida horizontal.
Acoplamento à parede para sifões de saída horizontal.

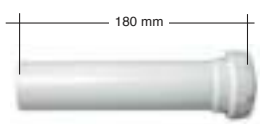

A-15

Medida	Ref.	U/	n.°	€
1¼x32	022316	50	A-8	2,62
1½x40	022348	50	A-9	2,84

Alargadera 1 boca para tubos lisos
Aumento 1 boca para tubos lisos.

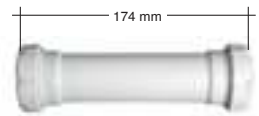

A-13

Medida	Ref.	U/	n.°	€
1½	022138	50	A-9	3,08

Alargaderas dos bocas para tubos lisos.
Aumento duas bocas para tubos lisos.



A-14

Medida	Ref.	U/	n.°	€
1¼	022236	50	A-2	2,34
1½	022248	50	A-11	2,97

Enlace para tubos lisos.
União para tubos lisos.

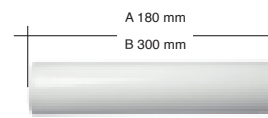

A-17

Medida	Ref.	U/	n.°	€
A Ø 32x180	022180	50	A-11	2,06
A Ø 40x180	022190	50	A-8	2,06
B Ø 32x300	022312	50	A-9	3,08

Alargadera lisa.
Aumento liso.



A-27

Medida	Ref.	U/	n.°	€
1x32	022440	50	A-2	2,53
1¼x40	022386	50	A-11	2,55

Racor reductor con valona y tuerca loca.
Racor redutor com colarinho e porca louca.

Para encolar: Usar adhesivo Jimten. / *Para colar: Usar cola Jimten.*

Producto en stock.



A-6

Medida	Ref.	U/	n.°	€
1¼	022231	50	A-8	5,72
1½	022232	50	A-9	5,79

Curva sifónica.
Curva sifónica.



A-7

Medida	Ref.	U/	n.°	€
1¼	022079	50	A-2	2,93
1½	022078	50	A-11	2,93

Codo rosca 1 boca.
Curva rosca 1 boca.



A-8

Medida	Ref.	U/	n.°	€
1¼	022099	50	A-8	3,04
1½	022088	50	A-8	3,04

Codo para tubos lisos.
Curva para tubos lisos.



A-79

Medida	Ref.	U/	n.°	€
1 ¼x32	022037	50	A-11	3,02
1 ½x40	022036	50	A-11	3,04

Codo rosca una boca.
União rosca uma boca.



A-71

Medida	Ref.	U/	n.°	€
1 ½x40	022028	50	A-11	4,81

Codo extraplano con tuerca.
Curva extraplana com porca.



A-163

Medida	Ref.	U/	n.°	€
1½	022367	50	A-12	19,71

Colector central ahorro espacio con dos tomas auxiliares.
Colector central poupança de espaço com duas ligações auxiliares.



A-10

Medida	Ref.	U/	n.°	€
1½	022108	50	A-4	4,15

Te para tubos lisos.
Tê para tubos lisos.



A-78

Medida	Ref.	U/	n.°	€
1 ½"	022035	50	A-4	5,51

Te para tubos lisos, con toma auxiliar.
Tê para tubos lisos, com ligação auxiliar.



A-105

Medida	Ref.	U/	n.°	€
1 ½"	022046	50	A-4	4,83

Te lisa, con toma auxiliar.
Tê liso, com ligação auxiliar.



A-128

Medida	Ref.	U/	n.°	€
1 ½"	022083	50	A-12	6,18

Kit ahorro espacio.
Kit poupança de espaço.

Para encolar: Usar adhesivo Jimten. / *Para colar: Usar cola Jimten.*

Producto en stock.



A-70

Medida	Ref.	U/	n.°	€
1"	022027	50	A-2	2,88
1 ½"	022313	50	A-2	3,59

Codo toma electrodomésticos con tuerca.
Curva ligação electrodoméstico com porca.



A-89

Medida	Ref.	U/	n.°	€
1 ½"	022310	50	A-2	3,35

Doble toma electrodomésticos con tuerca.
Dupla ligação electrodoméstico com porca.



A-11

Medida	Ref.	U/	n.°	€
1½	022258 ●	50	A-9	4,07

Racor toma desagüe electrodomésticos con valona y tuerca loca, tubos lisos.
Racor ligação saída electrodoméstico com colarinho e porca louca, tubos lisos.



A-22

Medida	Ref.	U/	n.°	€
Ø 32	022396	50	A-2	2,48

Válvula empotrable para pilas de granito o piedra artificial.
Válvula encastrável para pias de granito ou pedra artificial.



A-50

Medida	Ref.	U/	n.°	€
1½	022000 ●	50	A-9	6,24

Cuello extensible doble toma.
Racor extensível dupla ligação.



A-24

Medida	Ref.	U/	n.°	€
270	022410	100	A-10	3,29
380	022490 ●	100	A-10	3,50

Cadena de bolas con anillas.
Cadeia de bolas com argolas.



A-1

Medida	Ref.	U/	n.°	€
1½	022228 ●	50	A-9	4,69

Racor toma desagüe electrodomésticos con valona y tuerca loca.
Racor toma desagüe electrodomésticos com valona y tuerca loca.



A-102

Medida	Ref.	U/	n.°	€
1 ½x1"	022041	50	A-9	7,08

Válvula extensible fregadero con toma electrodomésticos.
Válvula extensível lava loiça com ligação electrodoméstico.

Para encolar: Usar adhesivo Jimten. */ Para colar: Usar cola Jimten.*

● **Producto en stock.**



A-39

JUNTAFIX

Medida	Ref.	U/	n.°	€
32x63	022230 ●	50	A-8	9,08
40x63	022249 ●	50	A-8	9,22

Válvula extensible, lavabo-bidé.
Válvula extensível, lavatório-bidé.



A-84

JUNTAFIX

Medida	Ref.	U/	n.°	€
1 ¼x40	022040	50	A-5	7,53
1 ½x40	022039	50	A-5	7,66

Acoplamiento a pared acodado c/plafón y enlace mixto PVC de encolar.
Acoplamento à parede curvo c/espelho colar.



A-73

Medida	Ref.	U/	n.°	€
ø 40x500 mm	022031	30	A-5	5,65

Acoplamiento a pared c/plafón y enlace mixto PVC de encolar.
Acoplamento à parede c/espelho e união mista PVC de colar.



A-47

PVC

Medida	Ref.	U/	n.°	€
32	031002 ●	100	A-10	1,01
40	031001 ●	100	A-10	1,39
50	031106 ●	50	A-10	1,69

Tapón obturador macho.
Tampão macho.



A-80

PVC

Medida	Ref.	U/	n.°	€
1 ½x40	022038	50	A-11	4,89

Codo mixto para encolar.
Curva mista para colar.



A-51

JUNTAFIX

Medida	Ref.	U/	n.°	€
40x70	022860	50	A-8	6,96

Válvula extensible fregadero.
Válvula extensível banca.



A-3

PVC

Medida	Ref.	U/	n.°	€
1¼x32	022160 ●	50	A-2	2,49
1½x40	022170 ●	50	A-2	2,76
1¼x40	022257	50	A-2	2,76

Enlace mixto para realizar instalaciones mixtas de PVC, con tubos lisos no encolables.
União mista para realizar instalações mistas de PVC, com tubos lisos não coláveis.



A-12

PVC

Medida	Ref.	U/	n.°	€
1½x40	022260 ●	50	A-2	2,99
1½x40*	022358	50	A-2	2,99
1¼x40	022195 ●	50	A-2	2,99
1¼x40*	022360 ●	50	A-2	2,99
1½x50	022830	50	A-2	4,28
2x50	022196	50	A-11	4,35

Enlace mixto para realizar instalaciones mixtas de PVC con tubos roscados no encolables. ***Junta plana**.
*União mista para realizar instalações mistas de PVC com tubos roscados não coláveis. ****Verdação plana.***



A-37

PVC

Medida	Ref.	U/	n.°	€
1½x40	022216 ●	50	A-11	4,83
1½x50	022840	50	A-8	4,89

Enlace mixto acodado para instalación de tubos de PVC con accesorios roscados no encolables.
União mista curvo para instalação de tubos de PVC com acessórios roscados não coláveis.



A-122

Medida	Ref.	U/	n.°	€
40	022070 ●	50	A-11	3,82

Enlace mixto macho PVC con doble toma auxiliar.
União mista macho PVC com dupla ligação.



A-7001

PVC

Medida	Ref.	U/	n.°	€
1"	9006724	50	-	3,51

Toma de electrodoméstico con toma auxiliar de condensación. Incluye tapón.
Ligação electrodoméstico com ligação auxiliar de condensação. Contém tampão.



A-49

PVC

Medida	Ref.	U/	n.°	€
ø 40	022242 ●	50	A-11	3,00

Enlace mixto macho PVC con toma auxiliar.
União mista macho PVC com ligação simples.



A-123

Medida	Ref.	U/	n.°	€
40	022071	50	A-8	4,89

Codo doble toma electrodomésticos para encolar.
Curva dupla ligação para colar.



A-55

PVC

Medida	Ref.	U/	n.°	€
40	022006 ●	50	A-8	4,07

Codo toma electrodomésticos para encolar.
Curva ligação electrodoméstico para colar.



A-54

Medida	Ref.	U/	n.°	€
32-28/35	022054 ●	50	A-11	5,11
32-38/40	022055 ●	50	A-2	4,76
40-28/35	022056 ●	50	A-11	5,67
40-38/40	022057 ●	50	A-11	5,19

Manguito unión tubo metálico macho con junta SBR. PVC BLANCO.
Calção união tubo metálico macho com vedação SBR. PVC BRANCO.



A-114

Medida	Ref.	U/	n.°	€
40-28/32	022058 ●	50	A-11	5,51
50-28/40	022059	50	A-8	7,06

Manguito unión tubo metálico hembra con junta SBR. PVC BLANCO.
Calção união tubo metálico fêmea com vedação SBR. PVC BRANCO.



A-115

87°

Medida	Ref.	U/	n.°	€
40-28/32	022060	50	A-11	5,37
50-28/40	022061	50	A-9	7,36

Codo unión tubo metálico hembra con junta SBR. PVC BLANCO.
Curva união tubo metálico fêmea com vedação SBR. PVC BRANCO.



A-116

87°

Medida	Ref.	U/	n.°	€
40-28/32	022062	50	A-11	7,14

Codo unión tubo metálico macho con junta SBR. PVC BLANCO.
Curva união tubo metálico macho com vedação SBR. PVC BRANCO.

Para encolar: Usar adhesivo Jimten. / *Para colar: Usar cola Jimten.*

● **Producto en stock.**



A-46

Medida	Ref.		U/	n.°	€
32/40-28/35	031321	●	25	A-10	2,88
32/40-38/40	031322		25	A-10	2,88
40-28/32	031296	●	25	A-10	2,99
50-28/40	031297	●	25	A-10	2,99

Junta repuesto para manguito unión tubo metálico.
Vedação para calção união tubo metálico.



A-74

Medida	Ref.	U/	Metrosxfardo	€/m.
ø 32x4 m	022032	10 tubos	40	6,41
ø 40x4 m	022033	10 tubos	40	7,51

Tubo liso PP blanco, no encolable.
Tubo liso PP branco, não colável.



A-61

ABS

Medida	Ref.	U/	n.°	€
63	022371	10	A-10	6,71
70	022372	10	A-10	6,71

Conjunto tapón ABS cromado con anilla ac. inox. y junta.
Conjunto tampão ABS cromado com argola aço inox. e vadação.



A-46

Medida		Ref.		U/	n.°	€
70x45	A	031012	●	100	A-1	1,70
70x45	B 270 mm	031179		100	A-1	4,71
70x45	B 380 mm	031180	●	100	A-1	5,00
63x38	A	031203	●	100	A-1	1,70
63x38	B 270 mm	031204		100	A-1	4,71

Tapón para válvulas de lavabo-bidé, fregadero, bañera, etc.
Tampão para válvulas de lavatório-bidé, banca, banheira, etc.



S-412

Medida	Ref.		U/	n.°	€
125x145	026040	●	50	A-4	14,04

Tapa expansión.
Tampa expansão.



A-26

Medida	Ref.	U/	n.°	€
32x25	022450	50	A-10	1,61
40x32	022430	50	A-10	1,61
50x40	022460	50	A-10	1,61

Junta reductora para bocas tubos lisos.
Vedação redutora para bocas tubos lisos.

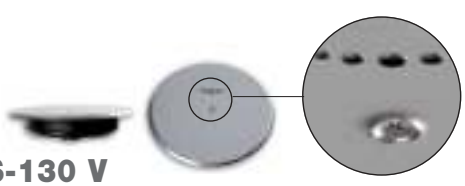

S-130 V

Med.x ø chapa	Ref.		U/	n.°	€
110x145	026060	●	20	A-8	17,54

Tapa expansión con embellecedor da acero inoxidable. Para botes sifónicos de baja cota. Con válvula de aireación integrada.
Tampa expansão com embelezador de aço inoxidável. Para sifões de pavimento com cota baixa. Com válvula de respiro integrada.



A-48

PVC

Medida	Ref.	U/	n.°	€
110x103	022229	25	A-2	3,50
125x110	026050	10	A-1	3,50

Anillo reductor bote sifónico para tapa expansión.
Aro redutor sifões para tampa à expansão.



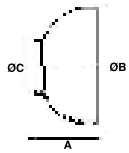

	A	ØB	C
32	42	76,7	32
40	40,7	76,7	40

S-119

ø int. ø ext.	Ref.	U/	n.°	€
32-77	**017090**	250	A-8	**0,98**
40-77	**017100**	250	A-8	**0,98**

Plafón embellecedor para tubos. (125 u/bolsa)
Espelho embelezador para tubos. (125 u/bolsa)



S-16

ø int. ø ext.	Ref.		U/	n.°	€
8x15-58,5	**017010**	●	500	A-2	**0,48**
15x25-58,5	**017020**	●	500	A-2	**0,48**
32x35-77,5	**017030**	●	300	A-2	**0,48**
40x45-77,5	**017040**	●	200	A-2	**0,64**

Plafón embellecedor para tubos.(50 u/bolsa)
Espelho embelezador para tubos. (50 u/bolsa)



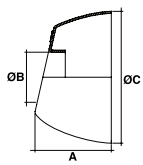

	A	ØB	C
32	49,2	32	85
40	53,9	40	85

S-124

Medida	Ref.	U/	n.°	€
Ø 32	**031304**	50	A-2	**1,03**
Ø 40	**031305**	50	A-2	**1,03**

Plafón embellecedor ovalado.
Espelho embelezador ovalóide.



S-273

ø int. ø ext.	Ref.		U/	n.°	€
12-59	**017110**		200	A-1	**0,98**
16-59	**017120**	●	200	A-1	**0,97**
20-59	**017130**		200	A-1	**0,84**
32-73	**017140**		200	A-11	**1,00**
40-73	**017150**		200	A-11	**1,06**

Plafón embellecedor partido para tubos. (10 u/bolsa)
Espelho embelezador partido para tubos. (10 u/bolsa)



A-142

Medida	Ref.	U/	n.°	€
1 ½" M - 1 ¼" H	**022318**	50	A-1	**2,25**
1 ½" H - 1 ¼" M	**022362**	50	A-1	**4,22**

Adaptador roscado.
Adaptador roscado.



A-143

Medida	Ref.	U/	n.°	€
1 ½"	**022259**	50	A-1	**1,00**

Adaptador cuello a junta cónica.
Adaptador racor a vedação cónica.



A-158

CLICK CLACK

Med.salída x ø embellecedor		Ref.		U/	n.°	€
A	70x66	**022350**	●	25	A-2	**13,94**
B	70x66	**022354**	●	25	A-2	**13,94**
C	70x66	**022353**		50	A-11	**9,17**

Conjunto embellecedor sistema de apertura/cierre Click-Clack.
Conjunto embelezador abertura/fecho Click-Clack.



A-126

PN16

Medida	Color/ Côr	Ref.		U/	n.°	€
½"		**022076**	●	100	A-1	**1,32**
½"		**022077**	●	100	A-1	**1,32**
½" Purgador		**022286**		100	A-1	**1,77**
½" Purgador		**022287**		100	A-1	**1,77**

Tapón para alicatado con junta tórica. (25 u/bolsa)
Tampão de obra com vedante em O. (25 u/bolsa)

Para encolar: Usar adhesivo Jimten. */ Para colar: Usar cola Jimten.*

● **Producto en stock.**

LÁMINAS IMPERMEABILIZANTES / *TELAS IMPERMEABILIZANTES*



A-136

Medida	Ref.	U/	n.°	€
1,5x1,5 m	022087	1	A-11	**80,37**
2x1,5 m	022274	1	A-11	**96,69**

Lámina de PVC, impermeabilizante *.
*Tela impermeabilizante de PVC *.*



A-145

Medida	Ref.	U/	n.°	€
2x1,5 m	022303 ●	1	A-2	**122,42**

Lámina geotextil impermeabilizante *.
*Tela impermeabilizante geotextil *.*

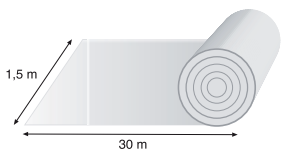

A-154

Medida	Ref.	U/	n.°	€
5x1,5 m	022373	1	-	**134,43**
30x1,5 m	022329 ●	1	-	**767,55**

Rollo geotextil impermeabilizante, 1,5 metros *.
*Rolo impermeabilizante geotextil, 1,5 metros *.*
Unidad de venta en rollo. / Unidade de venda em rolo.

* Familia 38, suelo ducha de obra.

Para encolar: Usar adhesivo Jimten. / *Para colar: Usar cola Jimten.*

● **Producto en stock.**



Adhesivos para PVC
Colas para PVC



	Ref.	U/	n.°	€/Unid.
125 ml	**035001**	96	A-9	**6,31**
Bote 250 ml	**035008**	24	A-11	**13,82**
Bote 500 ml	**035002**	20	A-8	**19,20**
Bote 1.000 ml	**035003**	12	A-8	**31,92**

Adhesivo NEW GENERATION.
Cola Universal NEW GENERATION.



	Ref.	U/	n.°	€/Unid.
Bote 500 ml	**035007**	24	A-8	**11,52**

Limpiador.
Desengordurante.

Recomendaciones para las piezas de la Gama Jimten / *Recomendações para as peças da Gama Jimten*

	NEW GENERATION	LIMPIADOR DESENGORDURANTE
Desagües / *Saídas* **(PVC)**	✖	✖
Accesorios Suelo / *Acessórios base*	✖	✖
Gran Evacuación / *Grande Evacuação*	✖	✖
Válvulas / *Válvulas* **PVC**	✖	✖
Canalones / *Caleiras*	✖	✖
CPVC	UTILIZAR ADHESIVO ESPECIAL PARA SISTEMA HTA-CPVC	

Para encolar: Usar adhesivo Jimten. / *Para colar: Usar cola Jimten.*

Producto en stock.

Rejillas de ventilación
Grelhas de ventilação

Más información

REJILLAS DE VENTILACIÓN / *GRELHAS DE VENTILAÇÃO*



Medida	Ref.	U/	Caudal m^3/h *Fluxo m^3/h*	€
100	**1SMF**	10	15-35	**12,25**
125	**1SMFX**	10	15-35	**12,25**

Boca de extracción regulable pre instalación para VMC.
Boca de extração ajustável pré-instalação para VMC.



Medida	Ref.	U/	Caudal m^3/h *Fluxo m^3/h*	€
100	**1SMM**	10	0-135	**16,52**
125	**1SMMX**	10	0-135	**16,52**

Boca de extracción regulable pre y post instalación para VMC.
Boca de extração ajustável pré e pós instalação para VMC.



100-125



160

Medida	Ref.	U/	Uso-material *Utilização-material*	€
100	**GATM100**	10	Interior-resina	**4,51**
125	**GATM125**	10	Interior-resina	**4,77**
160	**GATM160**	10	Interior-resina	**6,06**

Rejilla de ventilación interior con mosquitera y fijación con clips.
Grelha de ventilação interna com rede mosquiteira e fixação com clipes.





Medida	Ref.	U/	Color-tamaño *Cor-tamanho*	€
100/110/125	**GOTB**	8	Blanco / *Branco 20x20*	**17,09**
100/110/125	**GOTA**	8	Gris antracita / *Cinzento antracite 20x20*	**17,09**

Rejilla de salida de aire con lamas móviles.
Grelha para saída de ar com lâminas móveis.



Medida	Ref.	U/	Uso-material *Utilização-material*	€
100	**BC110**	10	Interior-poliestileno	**2,72**
125	**BC125**	10	Interior-poliestileno	**3,65**

Rejilla de ventilación con mosquitera para fijar o pegar.
Grelha de ventilação com rede mosquiteira para fixar ou colar.



Medida	Ref.	U/	cm^3 paso de aire-tamaño *cm^3 passagem de ar-tamanho*	€
100	**GETM10B**	10	37 cm^3- 12x12	**8,30**
125	**GETM12B**	10	37 cm^3- 12x12	**8,87**
160	**GETM16B**	10	37 cm^3- 12x12	**9,43**

Rejilla de ventilación anti-UV y anti insectos especial para fachada.
Grelha de ventilação especial anti-UV e anti-insetos para fachada.

REJILLAS NEOLIA

Rejillas de diseño estético y versátiles válidas para interior y exterior

GRELHAS NEOLIA

Grelhas esteticamente concebidas e versáteis, adequadas para uso interior e exterior



Compatible con mosquitera fácil de instalar y mantener que no reduce la sección de paso.

Compatível com telas de insectos fáceis de instalar e manter que não reduzem a secção de passagem.



Máximo confort en la difusión de aire
Máximo conforto na difusão do ar.





Válida para aplicaciones en el exterior.
Válido para aplicações externas.



Medida	Ref.	U/	Color-pasaje *Cor-passagem*	€
100	**GDT100B**	10	PVC blanco / *Branco*	**15,73**
100	**GDT100A**	10	PVC antracita / *Antracite*	**15,73**
100	**GDT100X**	10	PVC gris inox / *Cinzento*	**28,78**
125	**GDT125B**	10	PVC blanco / *Branco*	**19,06**
125	**GDT125A**	10	PVC antracita / *Antracite*	**19,06**
125	**GDT125X**	10	PVC gris inox / *Cinzento*	**31,96**

Rejilla de ventilación diseño Neolia, anti-UV con sección de paso optimizada.
Grelha de ventilação de design Neolia, anti-UV com secção de passagem otimizada.



Medida	Ref.	U/	Compatible con *Compatível com*	€
100	**MOS100**	20	Neolia diam 100	**6,56**
125	**MOS125**	20	Neolia diam 125	**6,59**

Mosquitera flexible fácil de instalar y mantener.
Rede mosquiteira flexível fácil de instalar e manter.

Producto en stock.

ENTRADAS DE AIRE PARA VENTANAS / *ENTRADAS DE AR PARA JANELAS*



Componentes exteriores: deflectores (estables a los rayos UV), para proteger la abertura del agua de lluvia.
Componentes interiores: reguladores de caudal de aire de cruce.
Contiene componentes absorbentes de sonido para atrapar los ruidos provenientes del exterior.

Componentes externos: deflectores (estáveis aos UV), para proteger a abertura da água da chuva.
Componentes interiores: reguladores de fluxo de ar cruzado.
Contém componentes que absorvem o som para reter o ruído do exterior.

Entradas de aire con parte exterior e interior para colocación en marco de ventanas

Tomadas de ar com parte externa e interna para instalação em caixilhos de janelas.





Medida	Ref.	U/	Color/ *Cor*	€
300x13,5x19	1EAHF	50	Blanco / *Branco*	8,79
300x13,5x19	1EAHFM	50	Marrón / *Castanho*	8,79
300x13,5x19	1EAHFC	50	Madera clara / *Madeira clara*	8,79
300x13,5x19	1EAHFS	50	Arena/ *Areia*	8,79
300x13,5x19	1EAHFX	50	Gris inox / *Cinzento*	12,94
300x13,5x19	1EAHFA	50	Andracita / *Antracite*	8,79

Entradas de aire para instalación interior en caja de persiana

Entradas de ar para instalação interior em caixa de persianas





Medida	Ref.	U/	Color/ *Cor*	€
300x13,5x19	1EAVR	100	Blanco / *Branco*	7,18
300x13,5x19	1EAVRM	100	Marrón / *Castanho*	7,18
300x13,5x19	1EAVRC	100	Madera clara / *Madeira clara*	7,18
300x13,5x19	1EAVRS	100	Arena/ *Areia*	7,18
300x13,5x19	1EAVRX	100	Gris inox / *Cinzento*	11,06
300x13,5x19	1EAVRA	100	Andracita / *Antracite*	7,18

Notas

Desagües para plato de ducha de obra

Saídas para base chuveiro de obra

Linnum

Camaleon

jimten

Sanitario

EDIFICACIÓN

aliaxis



Linnum® 40

Canaletas para plato de ducha de obra

Diseño, limpieza, adaptabilidad en el mínimo espacio.

Design, limpeza, adaptabilidade no mínimo espaço.

40

CANALETA COMPLETA CON REJILLA / *CALEIRA COMPLETA COM GRELHA*

Embellecedor en acero inoxidable con acabado pulido.
Parte central desmontable.
Embelezador em aço inoxidável com acabamento polido.
Parte central desmontável.



Opciones de salida:
Opções de saída:



Salida frontal horizontal 40H / 50M mm encolar.
Saída frontal horizontal 40F / 50M mm colar.



Salida frontal 45° orientable PP macho 40/50 mm.
Saída frontal 45 orientável PP macho 40/50 mm.



Salida vertical 40H / 50M mm encolar.
Saída vertical 40F / 50M mm colar.

Altura sifón *Altura sifão*	Largo mm *Longo mm*	S-741 Ref.	S-741 Ref.	S-742 Ref.	€
30 mm	650	013026 ●	013056	013041	284,91
	750	013027	013057	013042	305,68
	950	013029	013059	013044	356,12
50 mm	650	013036	013066	013046	284,91
	750	013037	013067	013047	305,68
	950	013039	013069	013049	356,12

Canaleta con embellecedor de acero inoxidable de ancho 40mm en diferentes longitudes. Sifón extraible, filtro de pelos. Con lámina geotextil fijada (600x600 mm).
Caleira com embelezador de aço inoxidável largo 40mm e diferentes longitudes. Sifão extraível, filtro de cabelos. Com tela impermeabilizante geotextil fixada (600x600 mm).

Un buen acabado empieza por la mejor elección

La nueva canaleta de acero inoxidable es más estrecha, estética y robusta. Además, es más fácil de instalar en todo tipo de situación, incluso en duchas planas por su opción de sifón de 30 mm.



● Producto en stock.



Embellecedor inox.
Embelezador inox.



Embellecedor rellenable
Embelezador recarregável



Embellecedor ABS blanco
Embelezador ABS branco

Desagües para plato de ducha de obra
Saídas para base chuveiro de obra

Linnum® Wall

Una amplia gama de diseños adaptada a cada instalación.

Uma extensa gama de desenhos adaptada a cada instalação.

Opciones de embellecedor:
Opções de embelezador:

Ac. inox. rellenable / *Aço Inox. rebaixado*

A



ABS Blanco / *ABS Branco*

B

Ac. inox. / *Aço Inox.*

C

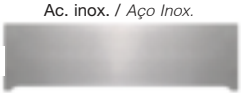



Opciones de salida:
Opções de saída:



Salida lateral horizontal 40H / 50M mm encolar.
Saída lateral horizontal 40F / 50M mm colar.



Salida lateral 45° orientable PP macho 40/50 mm.
Saída lateral 45° orientável PP macho 40/50 mm



Salida frontal horizontal 40H / 50M mm encolar.
Saída frontal horizontal 40F / 50M mm colar.



Salida frontal 45° orientable PP macho 40/50 mm.
Saída frontal 45° orientável PP macho 40/50 mm.



Altura sifón / *Altura sifão*	Embellecedor / Embelezador	Modelo	Ref.	Modelo	Ref.	Modelo	Ref.	Modelo	Ref.	Sin/*sem* tela €	*Con/com* tela *3 + Ref.sin 0* *€
30 mm	A	S-860	014300	S-860	014303	S-861	014312	S-861	014315	378,09	413,71
	B	S-880	014301	S-880	014304	S-881	014313	S-881	014316	369,71	405,29
	C	S-890	014302	S-890	014305	S-891	014314	S-891	014317	373,05	408,65
50 mm	A	S-860	014306	S-860	014309	S-861	014318	S-861	014321	378,09	413,71
	B	S-880	014307	S-880	014310	S-881	014319	S-881	014322	369,71	405,29
	C	S-890	014308	S-890	014311	S-891	014320	S-891	014323	373,05	408,65

Canaleta de pared registrable con sifón extraible y válvula de aireación.
Caleira de parede registable com sifão extraível e válvula de aeração.

*Con lámina impermeabilizante de tela geotextil 2x1,5 m. / *Com tela impermeabilizante de tela geotextil 2x1,5 m.*






Cerco visible
Aro visível


Cerco oculto
Aro oculto

Linnum®

Canaletas para plato de ducha de obra

Una amplia gama de diseños adaptada a cada instalación.

Uma extensa gama de desenhos adaptada a cada instalação.



Cerco oculto
Aro oculto



50

Imagen correspondiente al S-659 / ref. 113426 / sifón 30 mm
Imagem correspondente ao S-659 / ref. 113426 / sifão 30 mm

Opciones de rejilla:
Opções de grelha:

Opciones de salida:
Opções de saída:



Rejilla Soft		Rejilla Classic			
Salida horizontal 40H / 50M mm encolar. *Saída horizontal 40F / 50M mm colar.*	Salida 45° orientable PP macho 40/50 mm. *Saída 45° orientável PP macho 40/50 mm.*	Salida horizontal 40H / 50M mm encolar. *Saída horizontal 40F / 50M mm colar.*	Salida 45° orientable PP macho 40/50 mm. *Saída 45° orientável PP macho 0/50 mm.*	Sin/*sem* tela	*Con/com* tela 3 + Ref.

Altura Reducida

Altura sifón *Altura sifão*	Largo mm *Longo mm*	Modelo	Ref.	Modelo	Ref.	Modelo	Ref.	Modelo	Ref.	€	*€
30 mm	650	S-659	113446 ●	S-659	113426 ●	S-651	113416	S-651	113406	313,61	344,97
	750	S-659	113447 ●	S-659	113427	S-651	113417	S-651	113407	336,63	370,31
	850	S-659	113448	S-659	113428	S-651	113418	S-651	113408	366,07	402,70
	950	S-659	113449 ●	S-659	113429	S-651	113419	S-651	113409	395,55	435,11
50 mm	350			S-759	113543					336,69	
	550			S-759	113545					357,25	
	650			S-759	113546			S-751	113516	377,85	415,63
	750			S-759	113547			S-751	113517	405,58	446,14
	850			S-759	113548			S-751	113520	441,09	485,18
	950			S-759	113549			S-751	113519	476,56	524,23

Canaletas con rejilla de ancho 50 mm en diferentes longitudes y cerco oculto. Sifón extraible con válvula de aireación.
Caleira completa com grelha de largo 50 mm e diferentes longitudes e aro oculto. Sifão extraível com válvula de respiro.
*Con lámina impermeabilizante de tela geotextil 2x1,5 m. / *Com tela impermeabilizante de tela geotextil 2x1,5 m.*

Altura Reducida

Altura sifón *Altura sifão*	Largo mm *Longo mm*	Sin rejilla / *Sem grelha* Modelo	Ref.	Modelo	Ref.	Sin / *Sem* tela €
30 mm	650	S-650	113461	S-650	113460	341,63
	750	S-650	113471	S-650	113470	362,95
	850	S-650	113481	S-650	113480	391,71
	950	S-650	113491	S-650	113490	424,74
50 mm	350			S-750	113531	310,05
	550			S-750	113551	325,83
	650			S-750	113561	341,63
	750			S-750	113571	362,95
	850			S-750	113581	391,71
	950			S-750	113591	424,74

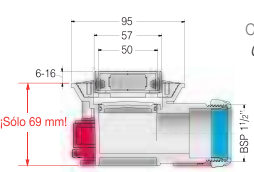

Con válvula de aireación
Com válvula de respiro



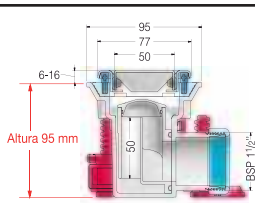

Consulte nuestra tarifa de repuestos / *Consulte nossa tabela de peças de substituição.*

● Producto en stock.
● En stock versión con tela.

Linnum®

Canaletas para plato de ducha de obra

Una amplia gama de diseños adaptada a cada instalación.

Uma extensa gama de desenhos adaptada a cada instalação.

Nuevo modelo Linnum de altura reducida con rejilla soft y cerco oculto en acabado negro mate.

Novo modelo Linnum de altura reduzida com grelha macia e moldura oculta em acabamento preto mate.



50







Altura Reducida

Altura sifón *Altura sifão*	Largo mm *Longo mm*	Salida horizontal 40H / 50M mm encolar. *Saída horizontal 40F / 50M mm colar.* Modelo	Ref.	Salida 45° orientable PP macho 40/50 mm. *Saída 45° orientável PP macho 40/50 mm.* Modelo	Ref.	Sin/*sem* tela €	*Con/com* tela *3 + Ref* €
30 mm	650	S-650	113410	S-650	113411	198,43	228,30

Nuevo modelo conjunto de 650x50 de cerco oculto con tapa soft en acabado negro mate.

Novo conjunto de modelos de moldura oculta 650x50 com capa mole em acabamento preto fosco



Largo mm *Longo mm*	Soft S-752	U/	€
650	013565N	1	84,98

Producto en stock.

Linnum®

Canaletas para plato de ducha de obra

Una amplia gama de diseños adaptada a cada instalación.

Uma extensa gama de desenhos adaptada a cada instalação.



Cerco visible
Aro visível.



Imagen correspondiente al S-659 / ref. 113426 / sifón 30 mm
Imagem correspondente ao S-659 / ref. 113426 / sifão 30 mm

U 50

Opciones de rejilla:
Opções de grelha:

Opciones de salida:
Opções de saída:

Rejilla Soft



Salida horizontal 40H / 50M mm encolar.
Saída horizontal 40F / 50M mm colar.

Salida 45° orientable PP macho 40/50 mm.
Saída 45° orientável PP macho 40/50 mm.

Rejilla Classic



Salida horizontal 40H / 50M mm encolar.
Saída horizontal 40F / 50M mm colar.

Salida 45° orientable PP macho 40/50 mm.
Saída 45° orientável PP macho 40/50 mm.



Sin/*sem* tela

***Con/com* tela 3 + Ref. sin 0**

Altura Reducida

Altura sifón / *Altura sifão*	Largo mm / *Longo mm*	Modelo	Ref.	Modelo	Ref.	Modelo	Ref.	Modelo	Ref.	€	*€
30 mm	650	S-659	013446 ●	S-659	013426	S-651	013416	S-651	013406	285,09	313,61
	750	S-659	013447 ●	S-659	013427	S-651	013417	S-651	013407	306,03	336,63
	850	S-659	013448 ●	S-659	013428	S-651	013418 ●	S-651	013408	332,80	366,07
	950	S-659	013449	S-659	013429	S-651	013419	S-651	013409	359,59	395,55
50 mm	350			S-759	013543					306,07	
	550			S-759	013545					324,77	
	650			S-759	013546			S-751	013516	343,48	377,85
	750			S-759	013547			S-751	013517	368,72	405,58
	850			S-759	013548			S-751	013520	400,97	441,09
	950			S-759	013549			S-751	013519	476,56	476,56

Canaletas con rejilla de ancho 50 mm en diferentes longitudes y cerco visible. Sifón extraible con válvula de aireación.
Caleira completa com grelha de largo 50 mm e diferentes longitudes e aro visível. Sifão extraível com válvula de respiro.
*Con lámina impermeabilizante de tela geotextil 2x1,5 m. / *Com tela impermeabilizante de tela geotextil 2x1,5 m.*

Altura Reducida

Altura sifón / *Altura sifão*	Largo mm / *Longo mm*	**Sin rejilla** / *Sem grelha* Modelo	Ref.	Modelo	Ref.	**Sin** / *Sem* **tela** €
30 mm	650	S-650	013461	S-650	013460	310,58
	750	S-650	013471	S-650	013470	329,93
	850	S-650	013481	S-650	013480	356,10
	950	S-650	013491	S-650	013490	386,11
50 mm	350			S-750	013531	281,87
	550			S-750	013551	296,23
	650			S-750	013561	310,58
	750			S-750	013571	329,93
	850			S-750	013581	356,10
	950			S-750	013591	386,11

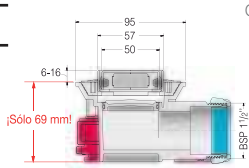

Con válvula de aireación
Com válvula de respiro



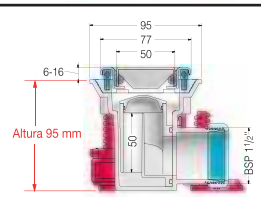

Consulte nuestra tarifa de repuestos / *Consulte nossa tabela de peças de substituição.*

● **Producto en stock.**
● **En stock versión con tela.**

Linnum®

Canaletas para plato de ducha de obra

Una amplia gama de diseños adaptada a cada instalación.
Uma extensa gama de desenhos adaptada a cada instalação.



Cerco visible
Aro visível



70

Imagen correspondiente al S-771 / ref. 13716 / sifón 50 mm
Imagem correspondente ao S-771 / ref. 13716 / sifão 50 mm

Opciones de rejilla:
Opções de grelha:

Opciones de salida:
Opções de saída:

Rejilla Soft



Salida 45° orientable
PP macho 40/50 mm.
Saída 45° orientável PP macho 40/50 mm.

Rejilla Classic



Salida 45° orientable
PP macho 40/50 mm.
Saída 45° orientável PP macho 40/50 mm.

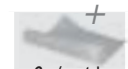

***Con/com* tela**
3 + Ref.sin 0

Altura sifón *Altura sifão*	Largo mm *Longo mm*	**Modelo**	**Ref.**	**Modelo**	**Ref.**	**Sin/*sem* tela** €	***Con/com* tela** *3 + Ref.sin 0* *€
50 mm	350	**S-779**	**013743**	**S-771**	**013713**	**306,07**	
	550	**S-779**	**013745**	**S-771**	**013715**	**324,77**	
	650	**S-779**	**013746**	**S-771**	**013716**	**343,48**	**377,85**
	750	**S-779**	**013747**	**S-771**	**013717**	**368,72**	**405,58**
	850	**S-779**	**013748**	**S-771**	**013718**	**400,97**	**441,09**
	950	**S-779**	**013749**	**S-771**	**013719**	**433,25**	**476,55**

Canaletas con rejilla de ancho 70 mm en diferentes longitudes y cerco visible. Sifón extraible.
Caleira completa com grelha de largo 70 mm e diferentes longitudes e aro visível.. Sifão extraível.
**Con lámina impermeabilizante de tela geotextil 2x1,5 m. / Com tela impermeabilizante de tela geotextil 2x1,5 m.*

		Sin rejilla / *Sem grelha*		**Sin** / *Sem* **tela**
Altura sifón *Altura sifão*	Largo mm *Longo mm*	**Modelo**	**Ref.**	€
50 mm	350	**S-770**	**013731**	**281,87**
	550	**S-770**	**013751**	**296,23**
	650	**S-770**	**013761**	**310,58**
	750	**S-770**	**013771**	**329,93**
	850	**S-770**	**013781**	**356,10**
	950	**S-770**	**013791**	**386,11**

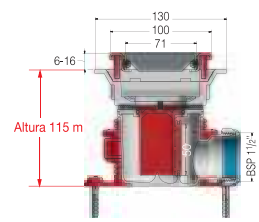

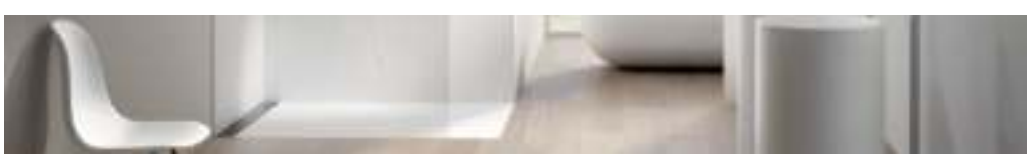

Producto en stock.

Desagües para plato de ducha de obra
Saídas para base chuveiro de obra



Rejilla Soft reversible/rellenable / *Grelha Soft reversível/fillable*

Gracias al diseño reversible de la rejilla modelo Soft, se pueden conseguir sencillamente acabados con otros materiales (cerámico, marmol, cristal...).
Basta con voltear la rejilla 180° para obtener un marco rellenable y más acorde al diseño del resto de la habitación.

Por ter a grelhas modelo Soft um desenho reversível, pode-se conseguir facilmente acabados com outros materiais (cerâmico, mármore, cristal...)
É suficiente tornar a grelhas 180° para ter um marco que pode ser recheiado e mas acorde ao desenho do resto do quarto.

50 REJILLAS DISPONIBLES PARA LA CANALETAS DE ANCHO 50 / *GRELHAS DISPONÍVEIS PARA A CALEIRAS DE 50 LARGURAS*

S-650 **S-750**



Opciones de rejilla / *Opções de grelha:*

S-752 Soft



S-758 Classic



Largo mm *Longo mm*	Soft S-752	Classic S-758	U/	€
350	013535		1	75,96
550	013555		1	79,72
650	013565 ●	013562	1	83,54
750	013575 ●	013572	1	91,18
850	013585	013582	1	95,70
950	013595	013592	1	99,55

Rejillas disponibles en diferentes longitudes.
Corte por estampación.
Grelhas disponivels diferentes longitudes.
Corte por estampação.

70 REJILLAS DISPONIBLES PARA LA CANALETAS DE ANCHO 70 / *GRELHAS DISPONÍVEIS PARA A CALEIRAS DE 70 LARGURAS*

S-770



S-772 Soft



S-773 Classic

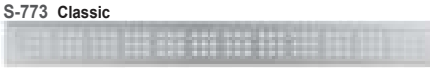

Largo mm *Longo mm*	Soft S-772	Classic S-773	U/	€
350	013735	013736	1	75,96
550	013755	013756	1	79,72
650	013765	013766	1	83,54
750	013775	013776	1	91,18
850	013785	013786	1	95,70
950	013795	013796	1	99,55

Rejillas disponibles en diferentes longitudes.
Corte por estampación.
Grelhas disponivels diferentes longitudes.
Corte por estampação.

Linnum®

Sumidero de esquina para plato de ducha de obra.
Sumidouro de ângulo para base chuveiro de obra.

Opciones de rejilla / *Opções de grelha:*

Corte por estampación. / *Corte por estampação.*

Soft



Square

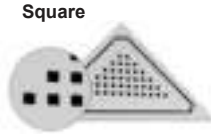

Salidas para modelos / *Saída para modelo*:

S-790, S-791, S-794.



Salida 45° orientable PP macho 40/50 mm.
Saída 45° orientável PP macho 40/50 mm.



Salida horizontal 40H mm encolar.
Saída horizontal 40F mm colar.





Salida/*Saída*	Soft S-790	Square S-791	U/	nº.	€
1½" H / Ø40/50 codo/*curva*	013350	013352	1	A-8	168,99
Ø40 H Para encolar/*Para colar*	013351	013353	1	A-8	168,99

Sumidero sifónico para plato de ducha de obra.
Sumidouro sifónico para base chuveiro de obra.

Salida/*Saída*	Elegance S-794	U/	nº.	€
1½" H / Ø40/50 codo/*curva*	013358	2	A-8	188,34
Ø40 H Para encolar/*Para colar*	013359	2	A-8	188,34

Sumidero sifónico para plato de ducha de obra.
Sumidouro sifónico para base chuveiro de obra.

REJILLAS SUMIDERO TRIANGULAR / *GRELHAS SUMIDOURO TRIANGULAR*

Soft S-790	Square S-791	U/	nº.	€
013390	013391	1	A-10	38,77

Corte por estampación.
Corte por estampação.

Consulte nuestra tarifa de repuestos / *Consulte nossa tabela de peças de substituição.*

Producto en stock.



Camaleon

Sumidero sifónico extensible para plato de ducha de obra
Caixa Sifónica extensível para bases chuveiro de obra

100 mm **REJILLA 100 mm - SIFÓN 50 mm /** *GRELHA 100 mm - SIFÃO 50 mm* **50 mm**

Opciones de rejilla y acabados. Consultar disponibilidad:
Opções de grelha e acabamento. Verificar a disponibilidade:

S-429 / S-629

E
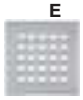
Square

S-430 / S-630

A

Classic

D

Square

B

*Cuadrícula

*(Corte láser, espesor 3 mm)


Satinado / *Acetinado*


Cromado / *Cromado*

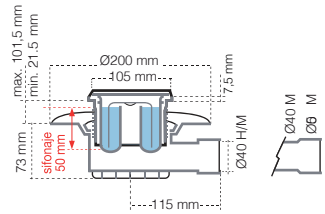

Filtro **PELOS** *CABELOS*
Sistema **DUAL**

KIT SIFON SECO OPCIONAL
KIT SIFÃO SECO OPCIONAL
Pag. 89.




tela 1,5X2m

	Horizontal 40M / 40H	Horizontal 40M / 50M				Horizontal 40M / 40H	Horizontal 40M / 50M			
	S-429				Sin/*sem* tela	**S-629**				*Con/com* tela
Rejilla / *Grelha*	**Ref.**	**Ref.**	U/	nº	€	**Ref.**	**Ref.**	U/	nº	€
Classic E sin cerco - satinado	012938	012958	4	A-9	64,64	012109	012132	1	-	109,66




tela 1,5X2m

	Horizontal 40M / 40H	Horizontal 40M / 50M				Horizontal 40M / 40H	Horizontal 40M / 50M			
	S-430				Sin/*sem* tela	**S-630**				*Con/com* tela
Rejilla / *Grelha*	**Ref.**	**Ref.**	U/	nº	€	**Ref.**	**Ref.**	U/	nº	€
Classic A - satinado	012927	012937	4	A-9	67,85	-		1	-	
Classic A - cromado	012948	012968	4	A-9	78,35	012110	012112	1	-	142,47
Cuadricula B - satinado	-	012975	4	A-9	110,49					
Cuadricula B - cromado	012945	012965	4	A-9	113,99					
Square D - satinado	012957	012977	4	A-9	67,85		012135	1	-	106,58
Square D - cromado	012947	012967	4	A-9	78,35		012136	1	-	126,80

Sumidero para plato de ducha de obra, salida horizontal. Rejilla de acero inoxidable de 98 x 98 mm.
Modelos S-629 y S-630 con lámina impermeabilizante de tela geotextil premontada 1,5x2 m.
Sumidouro sifónico para base chuveiro de obra, saída horizontal. Grelha de aço inoxidavel de 98 x 98 mm.
Modelos S-629 e S-630 com tela impermeabilizante de lamina geotextil premontada 1,5x2 m.

Consulte nuestra tarifa de repuestos / *Consulte nossa tabela de peças de substituição.*
Producto en stock.

Camaleon Magnetech®

Sumidero sifónico extensible para plato de ducha de obra

Caixa Sifónica extensível para bases chuveiro de obra

100 mm — REJILLA 100 mm - CIERRE MAGNÉTICO / *GRELHA 100 mm - FECHO MAGNÉTICO*



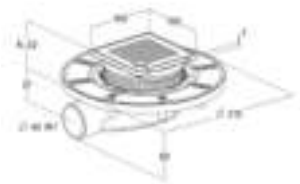



tela 1,5X2m

	Horizontal 40H S-592			Sin/*sem* tela	Horizontal 40H S-593			*Con/com* tela
Rejilla / *Grelha*	**Ref.**	**U/**	**nº**	€	**Ref.**	**U/**	**nº**	€
Square - satinado	**013643** ●	**4**	**-**	**83,11**	**013644** ●	**1**	**-**	**132,08**

Sumidero compacto para plato de ducha de obra, salida horizontal 40 H. Rejilla acero inoxidable AISI 304 100x100.
Modelo S-593 con lámina impermeabilizante de tela geotextil 1,5x2m.
Sumidouro compacto para base chuveiro de obra, saída horizontal 40 F. Grelha aço inoxidável AISI 304 100x100.
Modelo S-593 com tela impermeabilizante de tela geotextil 1,5x2m.





tela 1,5X2m

	Horizontal 40H S-594			Sin/*sem* tela	Horizontal 40H S-595			*Con/com* tela
Rejilla / *Grelha*	**Ref.**	**U/**	**nº**	€	**Ref.**	**U/**	**nº**	€
Soft - satinado	**013645** ●	**4**	**-**	**149,64**	**013646** ●	**1**	**-**	**198,58**

Sumidero compacto para plato de ducha de obra, salida horizontal 40 H. Marco rellenable de acero inoxidable AISI 304 100x100.
Modelo S-595 con lámina impermeabilizante de tela geotextil 1,5x2m.
Sumidouro compacto para base chuveiro de obra, saída horizontal 40 F. Aro filable em aço inoxidável AISI 304 100x100.
Com tela impermeabilizante de tela geotextil 2x1,5 m.

REJILLA SUMIDERO CAMALEON MAGNETECH
GRELHA SUMIDOURO CAMALEON MAGNETECH



Modelo	Ref.	Rejilla / *Grelha*	U/	n.°	€
Square (M)	**031672**	A-satinado	-	-	**52,20**



Desagües para plato de ducha de obra
Saídas para base chuveiro de obra

Sumidero para plato de ducha de obra que combina altura reducida y alto rendimiento (gran caudal de evacuación y sifón anti-olores)
Dreno para base de duche de obra que combina altura reduzida e alto rendimento (grande evacuação e sifão anti-odores)



El agua de la ducha ejerce presión sobre la parte móvil de la válvula magnética que se abre permitiendo la evacuación. Cuanto mayor es el flujo de agua, mayor es la presión.
EVACUACIÓN GARANTIZADA
A àgua do duche exerce pressão sobre a parte móvel da válvula magnética que se abre permitindo a evacuação. Quanto maior é o fluxo de àgua, maior é a pressão.
EVACUAÇãO GARANTIDA



Al final de la ducha, el flujo de agua se reduce y la fuerza magnética permite el cierre de la válvula.
CERO IMPUREZAS
No fim do duche, o fluxo de àgua reduz-se e a força magnética permite o fecho da válvula.
ZERO IMPUREZAS



La fuerza magnetica asegura el cierre de la válvula que combinado con el sello hidráulico de 1cm garantiza la ausencia de olores. Es 100% hermético.
NO MÁS OLORES!*!*
A força magnética assegura o fecho da válvula que combinado con a vedação hidráulica de 1cm garante a ausência de odores. É 100% hermético.
NãO MAIS ODORES!!

***Diseño** / Desenho*
Versión con rejilla y versión rellenable que permite integrar la instalación del sumidero en cualquier ambiente.
Versão com grelha e versão recarregável que permite integrar a instalaçáo do dreno em qualquer ambiente

***Sin olores** / Sem cheiros*
Su cierre magnético y su sello hidráulico evitan la aparición de olores.
O seu fecho magnètico e a sua vedação hidráulica, evitam a aparição de odores.





***Sifón dual** / Sifão duplo*
Cierre magnético + sello hidráulico de 1 cm.
Fecho magnético + vedação hidráulica de 1 cm.



Ultra compacto
Para la instalación de duchas de obra con espacio reducido.
Para a instalação de bases de duche de obra com espaço reduzido.



***Fácil acceso** / Fácil acesso*
Su cierre magnético y su sello hidráulico evitan la aparición de olores.
O seu fecho magnètico e a sua vedação hidráulica, evitam a aparição de odores.

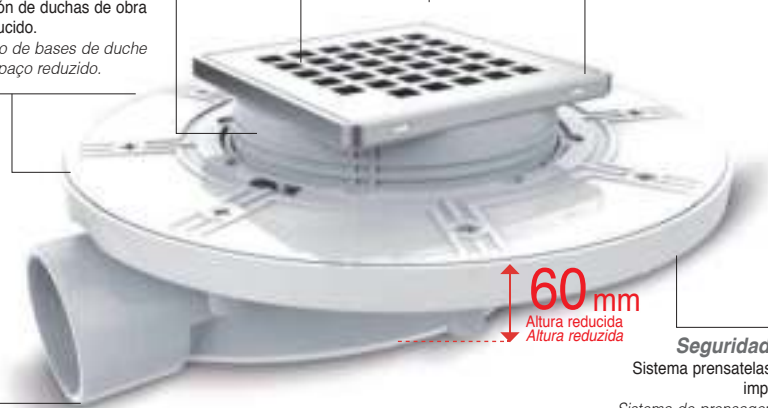



***Seguridad** / Segurança*
Sistema prensatelas que asegura la impermeabilización.
Sistema de prensagem que garante a impermeabilização.



Gran caudal de evacuación
Grande caudal de evacuação
Hasta 36 l/min. */ Até 36 l/min.*

magnetech®

Para instalaciones con configuración de drenaje con sifón individual (sin bote sifónico).
Para instalações com configuração de dreno de sifão individual (sem recipiente de sifão).



Camaleon®

Sumidero sifónico extensible para plato de ducha de obra
Caixa Sifónica extensível para bases chuveiro de obra

120 mm **REJILLA 120 mm - SIFÓN 50 mm /** *GRELHA 120 mm - SIFÃO 50 mm* **50 mm**

Opciones de rejilla y acabados. Consultar disponibilidad:
Opções de grelha e acabamento. Verificar a disponibilidade:

S-520 - S-522 - S-537

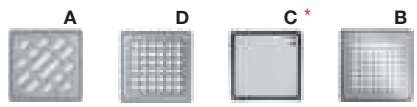

Camaleon 120 | Square | Soft | *Cuadrícula

*(Corte láser, espesor 3 mm)



Satinado / *Acetinado* | Cromado / *Cromado*

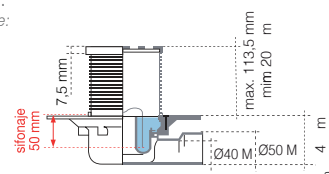

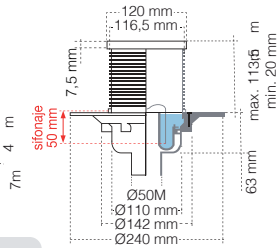

Filtro **PELOS** *CABELOS*
Sistema **DUAL**

KIT SIFON SECO OPCIONAL
KIT SIFÃO SECO OPCIONAL
Pag. 89.



Opciones de salida:
Opções de saída:



Vertical 50M | Horizontal 40M / 50M

S-520

Opciones de salida:
Opções de saída:



Vertical 50M | Horizontal 40M / 50M

S-522

tela 1,5X2m



Rejilla / *Grelha*	Sin/*sem* tela Ref.	Sin/*sem* tela Ref.	U/	/nº	€	Con/*com* tela Ref.	Con/*com* tela Ref.	U/	/nº	€
Camaleon 120 A - satinado	013820 ●	013821 ●	4	A-62	76,59	013824	013825 ●	1	-	127,93
Square D - satinado	013900	013902	4	A-62	76,59	013904 ●	013906 ●	1	-	127,93
Square D - cromado	013901	013903	4	A-62	107,60	013905	013911 ●	1	-	139,41
Cuadricula B - satinado	013826	013827 ●	4	A-62	157,22					

Sumidero para plato de ducha de obra, salida vertical u horizontal. Rejilla de acero inoxidable de 112 x 112 mm.
Modelos S-629 y S-630 con lámina impermeabilizante de tela geotextil premontada 1,5x2 m.
Sumidouro sifónico para base chuveiro de obra, saída vetical ou horizontal. Grelha de aço inoxidavel de 112 x 112 mm.
Modelos S-629 e S-630 com tela impermeabilizante de lamina geotextil premontada 1,5x2 m.

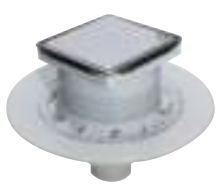

Opciones de salida:
Opções de saída:



Vertical 50M | Horizontal 40M / 50M

S-537

Rejilla / Grelha	Sin/*sem* tela Ref.	Sin/*sem* tela Ref.	U/	/nº	€
Soft C - satinado	013844 ●	013845 ●	4	A-62	84,21

Sumidero para plato de ducha de obra, salida vertical u horizontal.
Rejilla de acero inoxidable de 112 x 112 mm.
Sumidouro sifónico para base chuveiro de obra, saída vetical ou horizontal.
Grelha de aço inoxidavel de 112 x 112 mm.

* Para convertir a Soft, sustituir alargadera por 31419.
Para converter em Soft alterar a extensão por 31419.

Instalación de Rejillas Soft: La rejilla **SOFT** de 120x120 permite integrar la instalación del sumidero en cualquier ambiente.
Instalação de Grelhas Soft: A grelha Soft de 120x120 permite integrar a nstalação do sumidouro em qualquer ambiente



Posición 1 / *Posição 1* | **Posición 2** / *Posição 2*





La rejilla **SOFT** pueden instalarse de forma vista (posición 1) o de forma oculta (posición 2) para rellenar con el mismo acabado de suelo.
A grelha Soft pode instalar-se de forma visível (posição 1) ou de forma oculta (posição 2) para se preencher com o mesmo acabamento do pavimento.



● **Producto en stock.**



Camaleon®

Sumidero sifónico extensible para plato de ducha de obra
Caixa Sifónica extensível para bases chuveiro de obra

150 mm **REJILLA 150 mm - SIFÓN 50 mm /** *GRELHA 150 mm - SIFÃO 50 mm* **50 mm**

Opciones de rejilla y acabados. Consultar disponibilidad:
Opções de grelha e acabamento. Verificar a disponibilidade:

S-550 - S-552


A — Camaleon 150

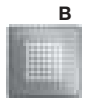
B — *Cuadrícula

*(Corte láser, espesor 3 mm)


Satinado / *Acetinado*


Cromado / *Cromado*

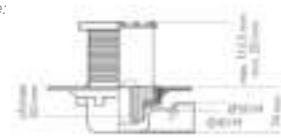

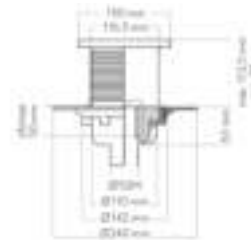

Filtro **PELOS** *CABELOS*
Sistema **DUAL**

KIT SIFON SECO OPCIONAL
KIT SIFÃO SECO OPCIONAL
Pag. 89.



Opciones de salida:
Opções de saída:


Vertical 50M — Horizontal 40M / 50M

S-550

Opciones de salida:
Opções de saída:


Vertical 50M — Horizontal 40M / 50M

S-552

tela 1,5X2m



Rejilla / *Grelha*	Ref.	Ref.	U/	/nº	€	Ref.	Ref.	U/	/nº	€
	Sin/*sem* tela					Con/*com* tela				
Camaleon 150 A - satinado	013850 ●	013851 ●	4	A-62	82,96	-	013855 ●	1	-	134,09
Cuadricula B - satinado	013856	013857	4	A-62	183,41					
Cuadricula B - cromado	013656	-	4	A-62	206,55					

Sumidero para plato de ducha de obra, salida vertical u horizontal. Rejilla de acero inoxidable de 142 x 142 mm.
Modelos S-629 y S-630 con lámina impermeabilizante de tela geotextil premontada 1,5x2 m.
Sumidouro sifónico para base chuveiro de obra, saída vetical ou horizontal. Grelha de aço inoxidavel de 142 x 142 mm.
Modelos S-629 e S-630 com tela impermeabilizante de lamina geotextil premontada 1,5x2 m.

ACCESORIOS / *ACESSÓRIOS*

A-136



Medida.	Ref.	U/	/nº	€
1,5x1,5 m	022087	1	A-11	82,78
2x1,5 m	022274	1	A-11	99,59

Lámina de PVC, impermeabilizante. / *Tela impermeabilizante de PVC.*

A-145



Medida.	Ref.	U/	/nº	€
2x1,5 m ●	022303	1	A-2	126,09

Lámina geotextil impermeabilizante.
Tela impermeabilizante geotextil.

Más láminas impermeabilizantes pág. 67 / *Mais telas impermeabilizantes pág. 67*

● **Producto en stock.**

Desagües para plato de ducha de obra
Saídas para base chuveiro de obra

Filtro **PELOS** *CABELOS*
Sistema **DUAL**

La gama Camaleon 100, 120 y 150mm opcionalmente permite la instalación de un kit sistema dual, que evita la aparicion de olores incluso en el caso que desaparezca el sello hidraulico.
A gama Camaleon 100, 120 e 150mm permite opcionalmente a instalação de um kit de sistema duplo, que impede o aparecimento de odores mesmo que o selo hidráulico se deteriore.




Kit sistema DUAL sifón seco y filtro de pelos.
Kit Sistema DUAL sifão seco e filtro de cabelos.

Principales prestaciones del Sistema Camaleon
Principais características do Sistema Camaleon



Sifón 50 mm.
Sifão 50 mm.



Con junta tórica para un mejor ajuste durante la instalación de la alargadera.
Com o-ring para um encaixe melhor durante a instalação do alargador.



Doble seguridad con el sistema seco que evita los malos olores si se desceba el sifón.
Dupla segurança com sistema seco que evita os maus odores em caso de esvaziamento do sifão.



Elimina el agua infiltrada gracias a los huecos de drenaje integrados en el prensatelas.
Elimina a água infiltrada através dos furos de drenagem integrados na prensa-tela.



Filtro de pelos desmontable para su fácil limpieza.
Filtro de cabelos desmontável para uma fácil limpeza.



Cuerpo sumidero fabricado en PVC libre de plomo.
Corpo sumidouro fabricado em PVC livre de chumbo.



La imagen corresponde al modelo S-429
A imagem corresponde ao modelo S-429

Funcionamiento en seco del sifón / *Funcionamento em seco do sifão*



El paso del agua crea un sello hidráulico que impide que los olores llegen del interior de la tubería al baño.
A passagem de água cria um selo hidráulico que impede que os odores cheguem do interior da tubagem á casa de banho.



La válvula impide que los malos olores lleguen al baño, incluso aunque falle el sello hidráulico.
A válvula impede que os maus odores cheguem á casa de banho, mesmo que falhe o selo hidráulico.



Desagües para plato de ducha de obra
Saídas para base chuveiro de obra

camaleon plus

Gama de sumideros para suelo con revestimiento vinílico
Caixa Sifónica extensível para bases chuveiro de obra

Opciones de rejilla o capó:
Opções de grelha ou tampa:

S-598



Capó ABS
Tampa ABS

S-599



Capó Ac. Inox.
Tampa Aço. Inox.

S-399



Rejilla ABS
Grelha ABS

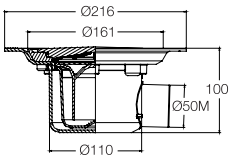

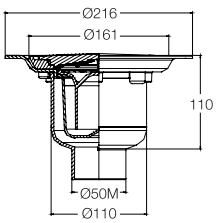



Opciones de salida:
Opções de saída:



rtical 50M Horizontal 50M

Opciones de salida:
Opções de saída:



Vertical 50M Horizontal 50M

Rejilla / *Grelha*	**Capó** / *Tampa* Modelo	Ref.	Modelo	Ref.	U/📦	📦/nº	€	**Rejilla** / *Grelha* Modelo	Ref.	Modelo	Ref.	U/📦	📦/nº	€
Blanca ABS / *Branco ABS*	S-598	012451	S-598	012450	4	A-9	95,74	S-399	012449	S-399	012448	4	A-9	95,74
Ac. Inox. / *Aço. Inox*	S-599	012453	S-599	012452	4	A-9	136,11							

Sumidero sifónico con salida horizontal o vertical macho. Para instalación en suelos con revestimiento vinílico de hasta 3 mm de espesor.
Sumidouro sifónico com saída horizontal ou vertical macho. Para instalação em pavimentos com revestimentos vinílicos até 3 mm de espessura.



Soluciones de Fontanería

Seguras, duraderas y fáciles de instalar

Productos
para **profesionales**

Ahorran tiempo
y esfuerzo de instalación

Garantía
de calidad



Desagües



Fitting



Suelo Ducha Obra



Válvulas



Accesorios Evacuación



Riego



Alicante

Fabricamos en España
e invertimos en innovación
desde 1965

aliaxis

Inodoro | Sanita

Mecanismos cisterna | Mecanismos autoclismo

Manguitos inodoro | Calção sanita

Trituradores y estación de bombeo | Trituradores e estação de bombagem

Sanitario

EDIFICACIÓN



Mecanismos cisterna
Mecanismos autoclismo

Más información

MECANISMOS DE PULSADOR / *FERRAGEMS DE BOTÃO DE PRESSÃO*

Nuevo mecanismo de descarga 3g con accionamiento por **infrarrojos**.

Novo mecanismo de descarga 3g com funcionamento por infravermelhos.

- Más higiénico *Mais higiénico*
- Para uso intensivo *Para uso intensivo*
- Seguro ante bacterias y virus *Seguro contra bactérias e vírus*





S-585

Color/Côr	Ref.	U/	n.°	€
Cromo	023488	10	A-12	113,28

Mecanismo de descarga de doble volumen de accionamiento por infrarrojos, (Adaptable a base "Roca"). No incluye kit cisterna (junta con tornillos) ni base roscada. Para cisternas con diámetro de pulsador de 40 mm. Funciona con 4 pilas LR6 (no incluidas).

Ferragem de dupla descarga com funcionamento por infravermelhos, (Adaptável a base "Roca"). Não contém kit autoclismo (vedação com parafusos) nem base roscada. Para cisternas com 40 mm de diâmetro de botão de pressão. Funciona com 4 pilhas LR6 (não incluídas).



A-148

Color/Côr	Ref.	U/	n.°	€
Cromo	023489	10	A-9	75,96

Botón pulsador por accionamiento infrarrojos para mecanismos 3G. Funciona con 4 pilas LR6 (no incluidas). Permite descarga manual. Con testigo led.

Botão de pressão de infravermelhos para mecanismos 3G. Funciona com 4 pilhas LR6 (não incluídas). Permite a descarga manual. Com indicador LED.

Botón pulsador por accionamiento infrarrojos. Permite descarga manual. Con testigo LED.

Botão de pressão de infravermelhos. Permite o descarregamento manual. Com indicador LED.

Fácil y rápida instalación

Fácil e rápida instalação



Adaptable: Instalable en cualquier posición, vertical u horizontal.

Adaptável: *Instalável em qualquer posição,vertical ouontal.*

Compacto: Cabe en la mayor parte de cisternas de tanque bajo.

Compacto: Cabe na maioria dos autoclismos de tanque baixo.

Ecológico: Sus múltiples opciones de regulación permiten reducir el consumo de agua hasta 35m³/año.

Ecológico: *As múltiplas opções de regulação permitem reduzir o consumo de água até 35m³/ano.*

Robusto: Su cuerpo reforzado ha sido diseñado para otorgarle años de funcionamiento.

Robusto: *O corpo reforçado foi concebido para proporcionar anos de funcionamento.*

Fiable: Su junta de cierre es compatible con los agentes químicos presentes en el agua y su cierre amortiguado le otorga su óptimo comportamiento a largo plazo.

Fiável: *A junta de vedação é compatível com os agentes químicos presentes na água e o fecho amortecido proporciona um ótimo comportamento a longo prazo.*

Universal: Compatible con bases Roca anteriores y posteriores a 2007.

Universal: *Compatível com bases Roca anteriores e posteriores a 2007.*

Producto en stock.



S-576

Color/Côr	Ref.	U/	n.°	€
Cromo	023308 ●	20	A-12	38,52

Mecanismo de descarga de doble volumen, fácil instalación (Adaptable a base "Roca"). Incluye base roscada. No incluye kit cisterna (junta con tornillos).
Ferragem de dupla descarga, instalação fácil (Adaptável a base "Roca"). Inclui base roscada. Não contém kit autoclismo (vedação com parafusos).



S-585

Color/Côr	Ref.	U/	n.°	€
Cromo	023387 ●	10	A-12	43,82

Mecanismo de descarga de doble volumen, fácil instalación (Adaptable a base "Roca"). Incluye base roscada y kit cisterna (junta con tornillos).
Ferragem de dupla descarga, instalação fácil (Adaptável a base "Roca"). Inclui base roscada e kit autoclismo (vedação com parafusos).

Nuevo mecanismo de descarga universal **2 volúmenes.**

*Novo mecanismo de descarga universal **dupla descarga.***



S-584

Color/Côr	Ref.	U/	n.°	€
Cromo	023487	20	A-62	29,46

Mecanismo descarga 2L C/base roscada.
No incluye kit cisterna (junta con tornillos).
Ferragem de descarga 2L base roscada.
Não contém kit autoclismo (vedaçãocom parafusos).



Pulsador de doble descarga
Botão de dupla descarga



Fácil y rápida instalación.
Fácil e rápida instalação.

Compacto:
Apto para cisternas de tanque bajo. Consulte las dimensiones.
Compacto:
Adequado para cisternas de tanque baixo. Veja as dimensões.*

Ecológico:
Sus múltiples opciones de regulación permiten reducir el consumo de agua hasta 35m³ /año.
Ecológico:
As múltiplas opções de regulação permitem reduzir o consumo de água até 35m³ /ano.

Robusto:
Su cuerpo reforzado ha sido diseñado para otorgarle años de funcionamiento.
Robusto:
O corpo reforçado foi concebido para proporcionar anos de funcionamento.

Universal:
Compatible con bases Roca.
Universal:
Compatível com bases Roca



S-294

Color/Côr	Ref.	U/	n.°	€
Cromo	**023102** ●	25	A-12	**20,98**

Mecanismo de descarga con tirador (descarga parcial)
Ferragem de descarga com puxador (descarga parcial).

MECANISMOS DE LLENADO / *MECANISMOS DE ALIMENTAÇÃO*

Grifo flotador DUAL adaptable a cualquier cisterna. Permite el uso de entrada lateral o inferior con rosca de 3/8" en latón y filtro de toma.
Torneira bóia DUAL adaptável a qualquer autoclismo. Permite a utilização da entrada lateral ou inferior com rosca de 3/8" em latão e filtro de ligação.

2g

Silencioso



S-465

Medida	Ref.	U/	n.°	€
3/8	**023250** ●	10	A-11	**20,21**
1/2	**023260** ●	10	A-11	**20,21**

Grifo flotador alimentación inferior o lateral (rosca latón).
Torneira bóia alimentação inferior o lateral (rosca latão).

Silencioso



S-560

Medida	Ref.	U/	n.°	€
3/8	**023300** ●	10	A-8	**21,32**

Grifo flotador compacto alimentación lateral (rosca latón).
Torneira bóia alimentação lateral (rosca latão).

Alimentación lateral
Rosque la toma de alimentación 3/8" sobre la entrada lateral en el caso que lo requiera su cisterna.
Alimentação lateral
Aplique a tomada de alimentação 3/8" na entrada lateral em caso que o autoclismo assim o precisar.

2g



Flotador
Su altura regula el llenado de la cisterna.
Bóia
Sua altura regula o enchimento do autoclismo.

Toma de alimentación 3/8"
Equipada con filtro de toma. Permite su colocación en posición inferior o lateral.
Tomada de ligação 3/8"
Equipada com filtro de ligação. Permite a aplicação em posição inferior ou lateral.

Regulable en altura
El grifo puede regularse en altura para adaptarse a distintas formas de cisterna
Regulável em altura
A torneira é regulável em altura para se adaptar às distintas formas de autoclismos.

Alimentación inferior
Rosque la toma de alimentación 3/8" sobre la entrada inferior si es su caso.
Alimentação inferior
Aplique a tomada de alimentação 3/8" na entrada inferior ser for o seu caso.

Tornillo de regulación
Permite regular el llenado de la cisterna.
Parafuso de regulação
Permite regular o enchimento do autoclismo.

Rango de presión: 0.5 bar a 16 bar / *Faixa de pressão: 0.5 bar a 16 bar*

● Producto en stock.

CISTERNAS TANQUE ALTO / *AUTOCLISMOS RESERVATÓRIO ALTO*



S-47

Medida	Ref.	U/	n.°	€
1¼"	023016	10	A-62	38,74

Cisterna tanque alto, válvula descarga, grifo flotador, balancín tirador, 12 litros.
Autoclismo alto, válvula descarga, torneira bóia, alavanca descarga, 12 litros.

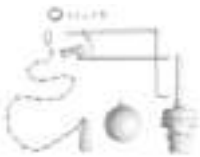

S-149

Medida	Ref.	U/	n.°	€
1¼"	023040	25	A-4	15,75

Bolsa mecanismo cisterna incluyendo válvula descarga, grifo flotador, balancín y tirador.
Saco ferragem autoclismo incluindo válvula descarga, torneira bóia, alavanca descarga e puxador.



S-147

Medida	Ref.	U/	n.°	€
-	023020	10	A-62	17,01

Cisterna tanque alto, 12 litros.
Autoclismo reservatório alto, 12 litros.



S-165

Medida	Ref.	U/	n.°	€
1¼"	023050	10	A-5	34,80

Cisterna pequeña tanque alto, válvula descarga, grifo flotador, balancín tirador, 8 litros.
Autoclismo pequeno reservatório alto, válvula descarga, torneira flutuadora, puxador, 8 litros.



S-171

Medida	Ref.	U/	n.°	€
-	023060	16	A-5	10,92

Cisterna pequeña tanque alto, 8 litros.
Autoclismo pequeno reservatório alto, 8 litros.

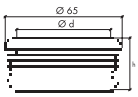

	d	h
Ø 32	25	25
Ø 40	38	28



A-82

Medida	Ref.	U/	n.°	€
ø 65 x 25 Para tubo ø 32	023130	20	A-10	6,40
ø 65 x 38 Para tubo ø 40	023131	20	A-10	6,40

Junta de conexión del tubo al WC.
Vedação de ligação do tubo ao WC.



Sifones placa turca - Manguitos inodoro

Sifões placa turca - Calção sanita

SIFONES PLACA TURCA / *SIFÕES PLACA TURCA*



S-162

PVC

Medida	Ref.	U/	n.°	€
110	021010 ●	5	A-12	50,08

Salida vertical orientable.
Saída vertical orientável.



S-166

PVC

Medida	Ref.	U/	n.°	€
110	021050 ●	5	A-4	44,36

Salida vertical orientable.
Saída vertical orientável.



S-163

PVC

Medida	Ref.	U/	n.°	€
110	021020 ●	5	A-4	50,08

Salida horizontal.
Saída horizontal.



S-172

PVC

Medida	Ref.	U/	n.°	€
110	021060 ●	5	A-4	44,36

Salida horizontal.
Saída horizontal.

MANGUITOS INODORO RÍGIDOS / *CALÇÃO SANITA RIGIDO*



S-164

PVC

Medida	Ref.	U/	n.°	€
90	021030 ●	25	A-12	10,39
110	021040 ●	25	A-5	11,05

Manguito inodoro.
Calção sanita.



S-344

PVC

Medida	Ref.	U/	n.°	€
110	021250 ●	25	A-62	24,82

Manguito inodoro acodado con junta.
Calção sanita curvo com vedação.



S-213

PVC

Medida Excentricidad	Ref.	U/	n.°	€
90-25	021070 ●	25	A-12	11,54
110-16	021170 ●	25	A-5	12,64

Manguito inodoro excéntrico.
Calção sanita excêntrico.



S-327

PVC

Medida	Ref.	U/	n.°	€
110x50	021190	10	A-62	41,38

Manguito inodoro acodado con junta y 3 tomas auxiliares Ø 50 con reducción a Ø 40 mm.
Calção sanita curvo com vedação e 3 ligações Ø 50 com redução a Ø 40 mm.

Para encolar: Usar adhesivo Jimten. / *Para colar: Usar cola Jimten.*

● **Producto en stock.**

Sifones placa turca - Manguitos inodoro

Sifões placa turca - Calção sanita



(45°)



(22°)



(90°)

PP

S-328 S-310 S-311

Medida	Ref.	U/	n.°	€
Ø110 - 45°	021220	18	A-12	12,16
Ø110 - 22°	021210	18	A-4	12,58
Ø110 - 90°	021230 ●	18	A-5	14,63

Manguito inodoro acodado (PP blanco).
Calção sanita acotovelado (PP branco).



PVC

S-390

Medida	Ref.	U/	n.°	€
110	021360 ●	25	A-5	14,78

Manguito inodoro PVC con sistema multijunta.
Calção sanita PVC com sistema multijunta.



PVC

S-391

Medida Excentricidad	Ref.	U/	n.°	€
110-25	021370 ●	25	A-5	15,70

Manguito inodoro PVC excéntrico con sistema multijunta.
Calção sanita PVC excêntrico com sistema multijunta.



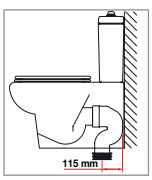

PP

S-386

Medida	Ref.	U/	n.°	€
110-90°	021300 ●	12	-	31,68

Manguito inodoro acodado, ajustable interior. (Para inodoros con salida Dual).
Calção sanita curvo, ajustável interior.(Para sanitas com saída Dual).



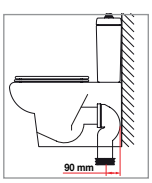

PP

S-486

Medida	Ref.	U/	n.°	€
110-90°	021390 ●	12	A-5	28,03

Manguito inodoro acodado corto, ajustable interior. (Para inodoros con salida Dual).
Calção sanita curvo corto, ajustável interior.(Para sanitas com saída Dual).

ABS

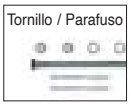



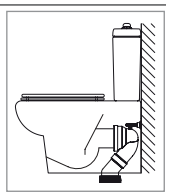

S-512

Medida	Ref.	U/	n.°	€
110	021410 ●	10	A-12	24,90
110	021420* ●	10	A-12	27,50
Tornillo / Parafuso	031459	10	A-10	3,69

Manguito inodoro acodado recortable, salida Dual.
Calção sanita curvo, saída Dual.
* Con tornillo y espárrago. */ Com parafuso y espargo.*

ABS



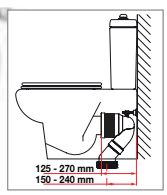

S-501

Medida	Ref.	U/	n.°	€
110	021408 ●	10	A-62	29,10
110	021409* ●	10	A-62	31,62
Tornillo / Parafuso	031459	10	A-10	3,69

Manguito inodoro acodado recortable, (Para inodoros con salida Dual). *Calção sanita curvo recortável, saída Dual.*
* Con tornillo y espárrago. */ * Com parafuso y espargo.*



ABS

S-495

Medida	Ref.	U/	n.°	€
110	021421 ●	1	14,5x50x14,5	90,69

Manguito inodoro excéntrico vertical.
Calção sanita excêntrico vertical.



Para encolar: Usar adhesivo Jimten. */ Para colar: Usar cola Jimten.*

● Producto en stock.

MANGUITOS INODORO FLEXIBLES / *CALÇÃO SANITA ELÁSTICO*



FLEXIBLE
FLEXÍVEL

S-218

	Medida	Ref.	U/	n.°	€
A	90	021120	45	-	17,71
A	110	33017001	40	-	17,71
B	110	021090	45	A-5	14,49

Manguito inodoro elástico.
Calção sanita elástico.



FLEXIBLE
FLEXÍVEL

S-219

	Medida Excentricidad	Ref.	U/	n.°	€
A	90-18	021130	45	-	17,71
A	110	33017021	30	-	17,71
B	110-16	021110	45	A-5	14,49

Manguito inodoro elástico, excéntrico.
Calção sanita elástico, excêntrico.



FLEXIBLE
FLEXÍVEL

S-384

Medida	Ref.	U/	n.°	€
110	021280	36	-	16,91

Manguito inodoro elástico largo.
Calção sanita elástico longo.



FLEXIBLE
FLEXÍVEL

MKB2190

Medida	Ref.	U/	n.°	€
110	33017051	15	-	23,39

Manguito inodoro elástico, acodado 90°.
Calção sanita elástico, curvo 90°.



FLEXIBLE
FLEXÍVEL

S-383

Medida Excentricidad	Ref.	U/	n.°	€
110-40	021270	36	-	17,61

Manguito inodoro elástico, excéntrico.
Calção sanita elástico, excêntrico.



FLEXIBLE
FLEXÍVEL

S-385

Medida	Ref.	U/	n.°	€
110-14°	021290	36	A-5	17,74

Manguito inodoro elástico, acodado.
Calção sanita elástico, curvo.

Nuevo diseño
Más adaptable
Novo desenho
Mais adaptável



FLEXIBLE
FLEXÍVEL

S-500

Medida	Ref.	U/	n.°	€
110	021400	20	A-5	25,05

Manguito inodoro extensible, para conexiones de difícil acceso.
Máx. 535 mm - Mín. 225 mm.
Calção sanita extensível, para ligações de difícil acesso.
Max. 535 mm - Min. 225 mm.



FLEXIBLE
FLEXÍVEL

MKB3190

Medida	Ref.	U/	n.°	€
110	33017061	15	-	26,44

Manguito elástico acodo largo 90°
Calção sanita longo elástico, curvo 90°.

Producto en stock.



MKB21104

FLEXIBLE
FLEXÍVEL

Medida	Ref.	U/	n.°	€
110	33017071	15	-	25,15

Manguito inodoro elástico, acodado 104°.
Calção sanita elástico, curvo 104°.



MKEA

FLEXIBLE
FLEXÍVEL

Medida	Ref.	U/	n.°	€
110	33017091 ●	20	-	13,41

Prolongador para manguitos.
Alongador para calção sanita.

MANGUITO INODORO ORIENTABLE S-502 / *CALÇÃO SANITA AJUSTÁVEL S-502*

Este manguito permite varias posiciones de montaje para un rendimiento óptimo y, además, es compatible con todos los modelos de inodoro del mercado. Descubre la solución de calidad más flexible para el inodoro.

Este calção permite até três posições de inserção para desempenho ideal e também é compatível com todos os modelos de sanita no mercado. Descubra a solução de qualidade mais flexível para o sanita.





Clase VF ME en resistencia al fuego.
Classe VF ME em resistência ao fogo.

Se puede encolar
Pode ser colado

Gran estanqueidad y seguridad.
Grande estanqueidade e segurança.

Compatible con todos los inodoros del mercado.
Compatível com todos os sanitários do mercado.

Recortable hasta 130 mm.
Pode ser cortado em até 130 mm.

Puede rotar, ser un manguito recto, acodado o a 45.
Pode girar, ser reto, angular ou manguito de 45.

Disponible en dos diámetros: Ø 90 y 110 mm.
Disponível em dois diâmetros: Ø 90 e 110 mm.



S-502

Medida	Ref.	U/	n.°	€
90	021411 ●	6	A-9	55,40
110	021412 ●	6	A-12	62,12

Sifones placa turca - Manguitos inodoro
Sifões placa turca - Calção sanita

REPUESTOS / *PEÇAS SUBSTITUIÇÃO*



A-109

Medida	Color	Ref.	U/	n.°	€
110	Negro	**021350** ●	10	A-1	**7,12**
110	Blanco	**021351**	10	A-1	**7,12**

Junta para manguitos inodoro rígidos de 90.
Vedação para calção sanita PVC de 90.



Medida	Ref.	U/	n.°	€
ø 90-110	**031117** ●	10	A-1	**9,16**

Junta manguito inodoro negra. / *Vedação calção sanita negra.*

ø 110	**031245**	10	A-1	**8,27**

Junta manguito inodoro blanca (interior). / *Vedação calção sanita branca (interior). Para S-328, S-310, S-311, S-500 y S-512*

-	**031163**	10	A-2	**15,02**

Junta sifón placa turca. / *Vedação sifão placa turca.*

-	**031199**	5	A-1	**11,53**

Junta manguito acodado c/salidas. */ Vedação calção multifunções c/saídas.*

ø 90-110	**031255**	10	A-1	**8,58**

Junta manguito inodoro blanca (para S-344). */ Vedação calção sanita branca (para S-344).*

● **Producto en stock.**

CARACTERÍSTICAS / *CARACTERISTICAS*

MATERIALES
- Cuerpo: Copolímero EVA
- Junta de sellado: Elastómero sintético

ADAPTABILIDAD - Para inodoros de tanque bajo o alto con salida horizontal o vertical.

MATERIAIS
- *Corpo: Copolímero de EVA*
- *Junta de vedação: Elastômero sintético*

ADAPTABILIDADE - Para sanitários com tanque baixo ou alto com saída horizontal ou vertical.

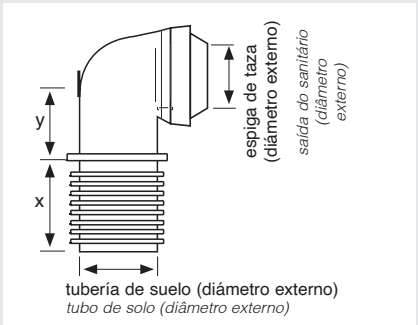

NORMAS DE USO

SISTEMAS DE UNIÓN

El principio de todas las conexiones es la formación de unas juntas estancas creadas por pestañas múltiples de plástico elastómero, que se comprimen contra el tubo de bajante y la salida del inodoro.

INSTALACIÓN

Unión estanca sin necesidad de utilizar un lubricante.

El interior del tubo de bajante debe estar razonablemente limpio y liso.

Insertar el manguito firmemente dentro del tubo de bajante, alinear la salida del inodoro con la embocadura del manguito, y empujar a través de las pestañas de junta.

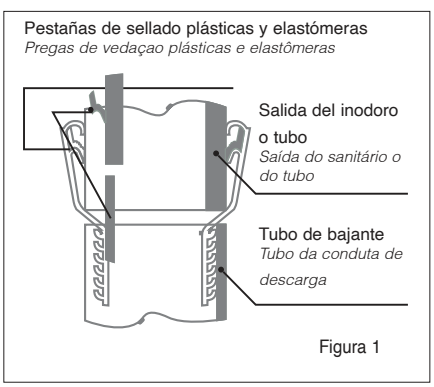

Para una total estanqueidad, asegurarse que las pestañas se plieguen hacia dentro (figura 1).

IMPORTANTE

No utilizar ningún lubricante. En caso necesario, podrá conseguirse que las pestañas queden más flexibles, sumergiéndolas en agua caliente a un máximo de 60 °C.

No hay que dejar que los manguitos entren en contacto con aceite mineral, grasa, masilla o cualquier otro compuesto que contenga aceite o grasa mineral, también deben protegerse de los rayos directos del sol y del fuego.

REGRAS DE USO

SISTEMAS DA UNIÃO

O princípio de todas as conexões é a formação de juntas herméticas criadas por várias abas de plástico elastomérico, que são pressionadas contra o cano de escoamento e a saída do vaso sanitário.

INSTALAÇÃO

União apertada sem usar um lubrificante.

O interior do tubo de descarga deve estar razoavelmente limpo e macio.

Inserir o firmemente no cano de esgoto, alinhe a saída do vaso sanitário com a boca da luva e empurre as abas da gaxeta.

Para um aperto total, verifique se os cílios dobram para dentro (figura 1).

IMPORTANTE

Não use nenhum lubrificante. Se necessário, os cílios podem ser mais flexíveis, mergulhando-os em água quente a um máximo de 60 ° C.

Não deixe as mangas entrarem em contato com óleo mineral, graxa, massa de vidraceiro ou qualquer outro composto que contenha óleo mineral ou graxa, elas também devem ser protegidas da luz solar direta e do fogo.



Trituradores y estación de bombeo sanitarios CICLON
Trituradores e estação de bombagem sanitários CICLON

Una completa gama de productos adaptada a cualquier necesidad.
Uma gama completa de produtos adaptada a qualquer necessidade.

Trituradores sanitarios con toma WC y conexiones auxiliares Ø40 mm. Salida vertical 32 mm encolable. Equipados con válvula antiretorno. Sistema Caset de fácil mantenimiento. Fucionamiento silencioso.

Trituradores sanitários com tomada WC e conexões auxiliares Ø40 mm. Saída vertical 32 mm, união por colagem. Equipados com válvula antirretorno. Sistema Cassete de fácil manutenção. Funcionamento silencioso.

Certificaciones / *certificações:*

BUILDCERT · LGAI Type-tested and monitored · ATS S200.101 LIC.WMKT22039



1 toma WC. 2 tomas laterales (Ø40 mm). Motor: 550 W. Bombeo hasta 6 m de altura o 62 m en horizontal.

1 tomada WC, 2 tomadas laterais (Ø40 mm). Motor: 550 W. Bombeio até 6 m. de altura ou 62 m. na horizontal.

CICLON L · 6m · T-604

Color / Côr	Ref.	U/	n.°	€
	075001 ●	1	-	998,49



1 toma WC. 1 toma lateral derecha (Ø40 mm). Motor: 470 W. Bombeo hasta 5 m de altura o 52 m en horizontal.

1 tomada WC, 1 tomada lateral direita (Ø40 mm) Motor: 470 W. Bombeio até 5 m. de altura ou 52 m. na horizontal.

CICLON XS · 5m · T-502

Color / Côr	Ref.	U/	n.°	€
	075301 ●	1	-	763,10



1 toma WC. Motor: 470 W. Bombeo hasta 5 m de altura o 52 m en horizontal.

1 tomada WC. Motor: 470 W. Bombeio até 5 m. de altura ou 52 m. na horizontal.

CICLON FIT 1 · 5m · T-501

Color / Côr	Ref.	U/	n.°	€
	075701 ●	1	-	705,08



1 toma WC. 1 toma lateral (Ø40 mm). Motor: 470 W. Bombeo hasta 5 m de altura o 52 m en horizontal.

1 tomada WC, 1 tomada lateral (Ø40 mm) Motor: 470 W. Bombeio até 5 m. de altura ou 52 m. na horizontal.

CICLON FIT 2 · 5m · T-502

Color / Côr	Ref.	U/	n.°	€
	075601 ●	1	-	775,65



1 toma WC. 2 tomas laterales (Ø40 mm). Motor: 470 W. Bombeo hasta 5 m de altura o 52 m en horizontal.

1 tomada WC, 2 tomadas laterais (Ø40 mm). Motor: 470 W. Bombeio até 5 m. de altura ou 52 m. na horizontal.

CICLON FIT 3 · 5m · T-503

Color / Côr	Ref.	U/	n.°	€
	075501 ●	1	-	926,96

● Producto en stock.

Trituradores y estación de bombeo sanitarios CICLON
Trituradores e estação de bombagem sanitários CICLON

Estación de bombeo. Equipado con válvula antiretorno. Salida vertical 32 mm encolable. Con sistema Caset de fácil mantenimiento. Motor: 390 W. Bombeo hasta 7 m de altura o 72 m en horizontal. Silencioso.

Estação de bombagem. Equipado com válvula antirretorno. Saída vertical 32 mm., união por colagem. Com sistema cassete de fácil manutenção. Motor: 390 W. Bombeio até 7 m. de altura ou 72 m. na horizontal. Funcionamento silencioso



3 tomas laterales (Ø40 mm).
2 tomas superiores (Ø40 mm, incluye toma electrodoméstico).
Motor: 390 W. Bombeo hasta 7 m de altura o 72 m en horizontal.

3 tomadas laterais (Ø40 mm.) 2 tomadas superiores (Ø40 mm.) Inclui ligação electrodomésticos). Motor: 390 W. Bombeio até 7 m. de altura ou 72 m. na horizontal.

CICLON LS 7m

EB-705

Color / Côr	Ref.	U/	n.°	€
	075401	1	-	735,47



Triturador sanitario para empotrar.
Triturador sanitário para embutir.

CICLON CS

Equipado con válvula antiretorno. Salida vertical 32 mm encolable. Con sistema Caset de fácil mantenimiento. Motor: 470 W. Bombeo hasta 6 m de altura o 62 m en horizontal. Silencioso.
Estação de bombagem. Equipado com válvula antirretorno. Saída vertical 32 mm., união por colagem. Com sistema cassete de fácil manutenção. Motor: 470 W. Bombeio até 6 m. de altura ou 62 m. na horizontal. Funcionamento silencioso.

Evacuación vertical: Hasta 6 m.
Evacuación horizontal: Hasta 62 m. (con una pendiente del 1%).
Entradas: 1 lateral, WC. 1 lateral Ø40 mm (ducha, bide, lavabo). 1 superior Ø40 mm (lavabo).
Salida: Ø32 mm PVC encolable (Ø28 o Ø22 mediante adaptador).
Temperatura admisible del agua evacuada: 50º C.
Tensión de alimentación: 220-240 V / 50 Hz.
Consumo motor: 470 W.
En la instalación prever un registro frontal de acceso para mantenimiento (no incluido).

Evacuação vertical: Até 6 m.
horizontal: Até 62 m (com um declive do 1%).
Entradas: 1 lateral (WC). 1 lateral Ø 40 mm (duche, bidé ou lavatório).1 superior Ø40 mm (lavatório).
Saída: Ø 32 mm PVC, união por colagem (Ø28 o Ø22 mediante adaptador)
Temperatura admissível da água evacuada: 50º C.
Tensão de alimentação: 220-240 V/50 Hz.
Consumo motor: 470 W.
Na instalação prever um registo de acesso para a manutenção (não incluído).



T-604 CS

6m

Color / Côr	Ref.	U/	n.°	€
-	075801	1	-	981,10

Trituradores y estación de bombeo sanitarios CICLON
Trituradores e estação de bombagem sanitários CICLON









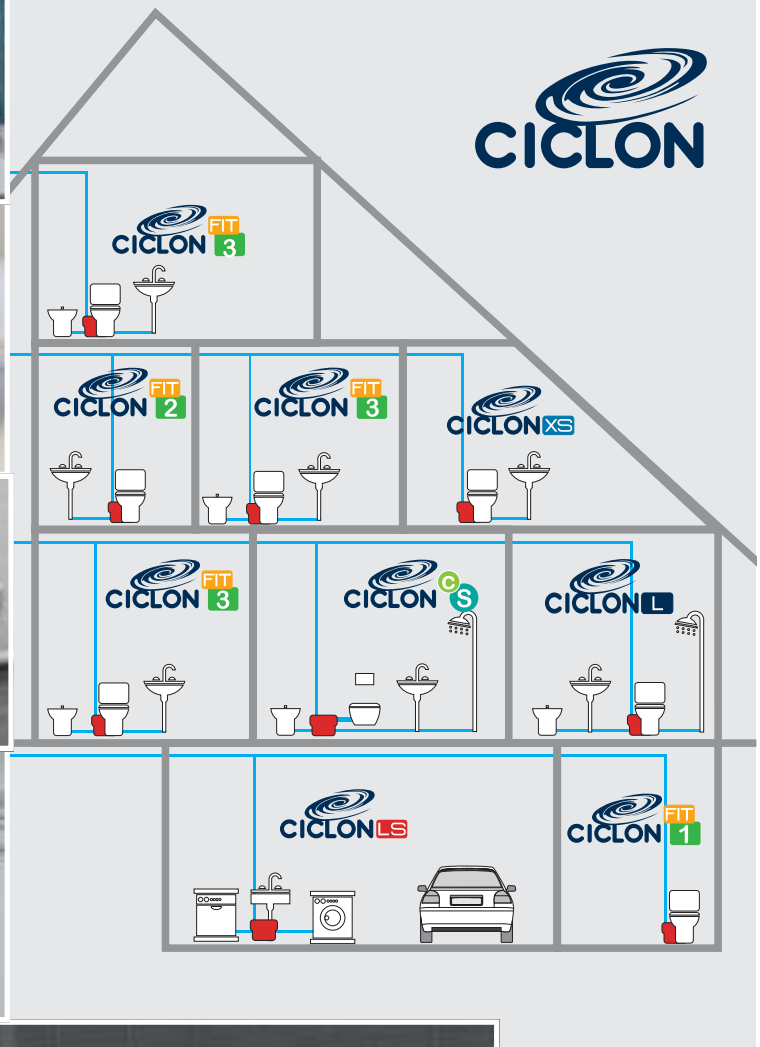

CICLON C C



CICLON C S

Sistemas pasivos de recuperación de calor para duchas y bañeras

EDIFICACIÓN

aliaxis



Sistemas pasivos de recuperación de calor para duchas y bañeras

Sistemas passivos de recuperação de calor para chuveiros e banheiras

Ahorre energía con el experto en gestión y drenaje del agua.

Zypho® es la solución para recuperar el calor del agua que sale por el desagüe para precalentar el agua fría, reduciendo considerablemente el consumo energético y las emisiones de carbono(1), y por tanto el importe de la factura eléctrica de agua caliente.

Con ZYPHO El agua caliente (40ºC) que anteriormente se desperdiciaba, se aprovecha para transferir el calor residual, sin contacto directo en ningún momento, y precalentar el agua fría (10ºC) hasta 22ºC-31ºC (según el modelo), que luego se dirige a el grifo mezclador y/o la caldera.

Cómo Zypho® recupera el calor del agua del desagüe



Ahorra energía

Ahorra hasta un 64%(2) de calor del agua residual

Ahorra dinero

Hasta un 50% de ahorro anual en la factura de la luz(3)

Y ahórrate el esfuerzo

Fácil de instalar, igual que cambiar tu ducha

(1) Declaración Ambiental de Producto en trámite.
(2)Con nuestra solución de recuperación vertical Pipe DW65, podemos recuperar el 64% del calor del agua residual y transferirlo a la red de agua fría, con un caudal de 5.8 L/min y un caída de presión de 0.1-0.2 bar.
(3)Considerando que el 80% del agua caliente de la vivienda proviene del baño e incluyendo para el cálculo los siguientes valores: una familia de 4 personas duchándose diariamente, durante 8 minutos con un caudal de 9 L/min. con agua caliente a 400C y agua fría a 100C, con nuestra solución PiPe DW65.
Calculado por Precios de la electricidad para los hogares, junio de 2024 | x1 WC. Datos de precios de energía proporcionados por globalpetrolprices.com

Sistema completo: con dispositivo sanitario.

Los modelos de Zypho® cubren casi el 100% de los casos y singularidades que pueden presentarse en proyectos de obra nueva o reforma.

Elige el que mejor se adapte a tus necesidades:



iZi 30

La solución horizontal iZi 30 se puede adaptar a la mayoría de los proyectos de viviendas unifamiliares, plurifamiliares u hoteles. Puede alcanzar una eficiencia energética de hasta el 31%(1)



PiPe DW

PiPe es nuestra opción vertical, ideal para proyectos donde hay espacio debajo del forjado (por ejemplo, en un sótano). Puede alcanzar una eficiencia de hasta el 64%(3)

Ahorro energético de cada solución

		Sistemas de recuperación de calor			
		Sistema horizontal	Sistemas verticales		
	Sin Zypho*	iZi 30	PiPe DW 55	PiPe DW 60	PiPe DW 65
Coste energético (anual)	946 €	708 €	570 €	530 €	474 €
Ahorro (anual)	0 € 0%	**238 € 25%**	**376 € 40%**	**415 € 44%**	**472 € 50%**
Consumo de energía (kwh/año)	4.008 kw	2.998 kw	2.415 kw	2.247 kw	2.007 kw
Energía ahorrada (kwh/año)	0 kw	1.009 kw	1.592 kw	1.760 kw	2.001 kw
% de emisiones de CO2 ahorradas	0%	25%	40%	44%	50%
Precio del sistema Zypho® (€)		580 €	650 €	710 €	775 €
Recuperación de la inversión en Zypho® (año/mes)		**2a/5m**	**1a/8m**	**1a/8m**	**1a/7m**

*Considerando que el 80% del agua caliente de la vivienda proviene del cuarto de baño e incluyendo los siguientes valores para el cálculo: una familia de 4 personas duchándose diariamente durante 8 minutos con un caudal de 9 L/min. con agua caliente a 40ºC y agua fría a 10ºC. Calculado por precios de la electricidad para los hogares, junio de 2024. Datos de precios de la energía proporcionados por globalpetrolprices.com

(1) Informe de pruebas KIWA nº 191101634
(2) Informe de pruebas KIWA nº 210100749 para nuestra solución más eficaz

Sistemas pasivos de recuperación de calor para duchas y bañeras
Sistemas passivos de recuperação de calor para chuveiros e banheiras

Solución horizontal



iZi 30

Ref.		Desagüe	U/	€
ZYIZ30TDTSSV	●	Válvula de ducha	1	580,00
ZYIZ30TDTSBV	●	Desagüe bañera	1	600,00
ZYIZ30TDTSL1	●	Sumidero ducha obra	1	725,00

• Conexión a la red de alimentación Rosca M ½" – Conexión aguas residuales encolar Entrada H40 Salida M40. Incluye conversor H40/M50.
• Incluye conexiones entre válvula de desagüe y dispositivo Zypho.
• Ligação à rede de alimentação Rosca M ½" – Ligação de águas residuais colada Entrada H40 Saída M40. Inclui conversor H40/M50.
• Inclui ligações entre a válvula de drenagem e o dispositivo Zypho.

Todas estas alternativas son aptas para una amplia gama de desagües:


Válvula de ducha


Desague de bañera


Sumidero de ducha obra

Soluciones verticales



PiPe DW

Medida	Ref.		U/	€
1,25 m	ZYPI55GDTS00	●	1	650,00
1,60 m	ZYPI60GDTS00	●	1	710,00
2,00 m	ZYPI60GDTS00	●	1	775,00

• Conexión a la red de alimentación Rosca M 3/4"
• Conexión aguas residuales encolar entrada H50 mm, salida M50 mm.
• Ligação à rede de alimentação Rosca M 3/4"
• Ligação de águas residuais colada Entrada H50 Saída M50.

Accesorios de evacuación

Acessórios de evacuação

RIUVERT

Evacuación y Saneamiento

EDIFICACIÓN

aliaxis



Accesorios de evacuación
Acessórios de evacuação

MATERIA PRIMA

Máximo respeto al Medio Ambiente: Todos nuestros productos fabricados con PVC estan libres de estabilizantes de Plomo desde 2013 siguiendo las recomendaciones de la asociacion **VinylPlus**

*Máximo respeito ao Meio Ambiente: todos os nossos produtos fabricados em PVC estão livres de estabilizantes de Chumbo desde 2013 seguindo as recomendações da Asociação **VinylPlus**.*



NORMATIVA Y MARCADO / NORMAS E MARCAÇÃO

Certificados según normas:

UNE-EN 1329-1 - Sistemas de canalización en materiales plásticos para evacuación de aguas residuales (a baja y a alta temperatura) en el interior de la estructura de los edificios (PVC-U).

UNE-EN 13501-1:2007+A1:2010 - Clasificación en función del comportamiento frente al fuego de los productos de construcción y elementos para la edificación.

001/006435 — ACCESORIOS PLÁSTICOS

001/006436 — REACCIÓN AL FUEGO

Certificados de acordo com as normas:

UNE-EN 1329-1 *- Sistemas de canalização em materiais plásticos para evacuação de águas residuais (a baixa e alta temperatura) no interior da estrutura do edifício (PVC-U).*

UNE-EN 13501-1: 2007 + A1: 2010 *- Classificação de acordo com o comportamento ao fogo de produtos e elementos de construção.*



Para encolar: Usar adhesivo Jimten. / *Para colar: Usar cola Jimten.*

CTE



E-209

Medida	Ref.	U/📦	nº	€
Ø110	**33072098** ●	10	A-12	**19,90**
Ø125	**33072099**	5	A-4	**22,48**

Terminal de bajante con junta.
Terminal de conduta com o-ring labial.

CTE



E-288

Medida	Ref.	U/📦	nº	€
Ø110	**33042888** ●	10	A-12	**18,69**
Ø125	**33042889** ●	5	A-4	**21,59**

Terminal de bajante encolar.
Terminal de conduta encolar.

Según el CTE en su Documento Básico HS Salubridad:

3.3.1.4.1 Colectores colgados

1 Las bajantes deben conectarse mediante piezas especiales, según las especificaciones técnicas del material. No puede realizarse esta conexión mediante simples codos, ni en el caso en que estos sean reforzados.
La Terminal de Bajante es un producto especialmente diseñado para cumplir con los requisitos del CTE.
La Terminal de bajante es registrable, y dispone de un "amortiguador" que minimiza el impacto de las aguas de la bajante, reduciendo notablemente el nivel sonoro.

De acordo com a CTE em seu documento básico do HS Saúde:

3.3.1.4.1 Coletores pendurados

1 As algerozes devem ser conectadas por peças especiais, conforme especificações técnicas de materiais Isso não pode ser feito conexão por cotovelos simples, nem no caso em que estes são reforçados.
O Terminal de Cano é um produto especialmente projetado para atender às Requisitos de CTE.
O terminal de downspout é registrável e possui de um "amortecedor" que minimiza o impacto de águas a jusante, reduzindo significativamente o nível do som.





Versión con junta labiada E-209
Verçao com o-ring labiada E-209









E-6

Medida	Ref.		U/📦	n°	€
Ø32	**33040063** ●	▨	200	A-8	**1,13**
Ø40	**33040064** ●	▨	200	A-4	**1,30**
Ø50	**33040065** ●	▨	100	A-4	**1,99**
Ø75	**33040066** ●	▨	20	A-9	**3,33**
Ø90	**33040067** ●	▨	25	A-12	**4,55**
Ø110	**33040068** ●	▨	25	A-62	**5,33**
Ø125	**33040069** ●	▨	15	A-62	**8,97**
Ø160	**33040060** ●	▨	8	A-62	**15,41**
Ø200	**33040061** ●		7	A-65	**38,88**
Ø250	**33070001** ●		2	A-62	**113,15**
Ø315	**33070002**		1	A-62	**199,72**
Ø400	**33070003**		1	A-61	**668,99**

Codo macho-hembra | 87°30'.
Curva macho/fêmea | 87°30'.



E-1

Medida	Ref.		U/📦	n°	€
Ø32	**33040013** ●	▨	200	A-8	**1,10**
Ø40	**33040014** ●	▨	200	A-4	**1,42**
Ø50	**33040015** ●	▨	90	A-4	**1,98**
Ø75	**33040016** ●	▨	20	A-9	**3,45**
Ø90	**33040017** ●	▨	25	A-12	**4,90**
Ø110	**33040018** ●	▨	25	A-62	**5,89**
Ø125	**33040019** ●	▨	15	A-62	**9,88**
Ø160	**33040010** ●	▨	8	A-62	**25,22**
Ø200	**33040011** ●		7	A-65	**41,97**
Ø250	**033084**		2	A-5	**144,36**
Ø315	**033085**		1	A-62	**264,80**

Codo hembra-hembra | 87°30'.
Curva fêmea/fêmea | 87°30.'



E-5

Medida	Ref.		U/📦	n°	€
Ø32	**33040053** ●	▨	200	A-8	**1,10**
Ø40	**33040054** ●	▨	200	A-4	**1,45**
Ø50	**33040055** ●	▨	80	A-9	**2,02**
Ø75	**33040056** ●	▨	20	A-9	**3,30**
Ø90	**33040057** ●	▨	25	A-4	**4,31**
Ø110	**33040058** ●	▨	28	A-62	**5,89**
Ø125	**33040059** ●	▨	20	A-62	**9,50**
Ø160	**33040050** ●		10	A-65	**19,08**
Ø200	**33040051** ●		6	1 N	**45,76**
Ø250	**033082**		4	A-65	**110,94**
Ø315	**033083**		2	A-61	**170,20**

Codo hembra-hembra | 45°.
Curva fêmea/fêmea | 45°.



E-8

Medida	Ref.		U/📦	n°	€
Ø32	**33040083** ●	▨	200	A-8	**1,19**
Ø40	**33040084** ●	▨	200	A-4	**1,66**
Ø50	**33040085** ●	▨	80	A-9	**2,12**
Ø75	**33040086** ●	▨	20	A-9	**3,30**
Ø90	**33040087** ●	▨	25	A-4	**4,34**
Ø110	**33040088** ●	▨	28	A-62	**5,34**
Ø125	**33040089** ●	▨	20	A-62	**8,97**
Ø160	**33040080** ●	▨	20	A-61	**14,99**
Ø200	**33040081** ●		5	A-61	**36,36**
Ø250	**33070004**		4	A-65	**82,64**
Ø315	**33070005**		2	A-65	**128,13**
Ø400	**33070006**		1	A-61	**434,61**
Ø500	**033080**		10	A-4	**834,09**

Codo macho-hembra | 45°.
Curva macho/fêmea | 45°.



E-83

Medida	Ref.		U/📦	n°	€
Ø32	**33040833** ●	NF	200	2 N	**1,21**
Ø40	**33040834** ●	▨	200	A-4	**1,56**
Ø50	**33040835** ●	NF	60	2 N	**2,31**
Ø75	**33040836** ●	NF	20	2 N	**4,52**
Ø90	**33040837** ●	NF	12	3 N	**10,09**
Ø110	**33040838** ●	▨	12	A-4	**6,93**
Ø125	**33040839** ●		20	1 N	**17,32**
Ø160	**33040830** ●	NF	12	1 N	**25,53**
Ø200	**33040831**	NF	8	1 N	**71,98**

Codo hembra-hembra | 67°30'.
Curva femêa/fêmea | 67°30'.



E-81

Medida	Ref.		U/📦	n°	€
Ø32	**33040813** ●	NF	200	2 N	**1,28**
Ø40	**33040814** ●	▨	250	A-4	**1,51**
Ø50	**33040815** ●	NF	60	2 N	**2,34**
Ø75	**33040816** ●	NF	30	2 N	**3,81**
Ø90	**33040817** ●	NF	15	3 N	**5,52**
Ø110	**33040818** ●	▨	12	A-4	**5,72**
Ø125	**33040819** ●	NF	25	1 N	**9,46**
Ø160	**33040810** ●		10	A-65	**17,89**
Ø200	**33040811** ●		5	A-65	**33,80**

Codo macho-hembra | 67°30'.
Curva macho/fêmea | 67°30'.

Para encolar: Usar adhesivo Jimten. / *Para colar: Usar cola Jimten.*

● **Producto en stock.**



E-7

Medida	Ref.		U/📦	nº	€
Ø32	**33040073** ●	▨	80	A-8	**1,66**
Ø40	**33040074** ●	▨	60	A-9	**1,99**
Ø50	**33040075** ●	▨	50	A-4	**3,04**
Ø75	**33040076** ●	▨	10	A-9	**5,56**
Ø90	**33040077** ●	▨	10	A-4	**7,59**
Ø110	**33040078** ●	▨	10	A-5	**10,22**
Ø125	**33040079** ●	▨	8	A-62	**15,37**
Ø160	**33040070** ●	▨	4	A-65	**40,43**
Ø200	**33040071** ●		2	1 N	**105,66**
Ø250	**033089**		1	A-62	**253,87**
Ø315	**033090**		1	A-61	**606,58**

Te derivación hembra-hembra | 45º.
Forquilha fêmea/fêmea | 45º.



E-15

Medida	Ref.		U/📦	nº	€
Ø50	**33040155** ●		50	A-4	**3,00**
Ø75	**33040156** ●	▨	10	A-9	**5,46**
Ø90	**33040157** ●	▨	10	A-4	**7,53**
Ø110	**33040158** ●	▨	10	A-5	**10,34**
Ø125	**33040159** ●	▨	12	A-62	**15,93**
Ø160	**33040150** ●	NF	5	A-65	**33,51**
Ø200	**33040151** ●		4	A-61	**72,18**
Ø250	**33070019** ●		1	A-65	**198,83**
Ø315	**33070020** ●		1	A-61	**574,04**

Te derivación macho-hembra/hembra | 45º.
Forquilha macho-fêmea/fêmea | 45º.



E-84

Medida	Ref.		U/📦	nº	€
Ø32	**33040843** ●	NF	100	A-8	**2,04**
Ø40	**33040844** ●	NF	50	A-8	**2,10**
Ø50	**33040845** ●	NF	40	A-8	**3,21**
Ø75	**33040846**	NF	14	2 N	**8,73**
Ø90	**33040847**	NF	15	3 N	**13,95**
Ø110	**33040848** ●	NF	20	1 N	**14,17**
Ø125	**33040849**	NF	14	1 N	**21,77**
Ø160	**33040840**	NF	6	1 N	**47,66**
Ø200	**33040841**		5	1 N	**112,86**

Te derivación hembra-hembra | 67º30'.
Forquilha fêmea/fêmea | 67º30'.



E-82

Medida	Ref.		U/📦	nº	€
Ø32	**33040823** ●	NF	100	2 N	**1,86**
Ø40	**33040824** ●	NF	50	2 N	**2,12**
Ø50	**33040825**	NF	40	2 N	**3,03**
Ø75	**33040826** ●	NF	15	3 N	**5,75**
Ø90	**33040827** ●	NF	20	1 N	**9,46**
Ø110	**33040828** ●	NF	22	1 N	**10,62**
Ø125	**33040829** ●	NF	16	1 N	**15,40**
Ø160	**33040820** ●	NF	6	1 N	**41,39**
Ø200	**33040821** ●		4	1 N	**103,37**

Te derivación macho-hembra | 67º30'.
Forquilha macho/fêmea | 67º30'.



E-2

Medida	Ref.		U/📦	nº	€
Ø32	**33040023** ●	▨	80	A-8	**1,36**
Ø40	**33040024** ●	▨	60	A-9	**1,96**
Ø50	**33040025** ●	▨	30	A-9	**2,41**
Ø75	**33040026** ●	▨	10	A-8	**4,89**
Ø90	**33040027** ●	▨	10	A-4	**6,64**
Ø110	**33040028** ●	▨	12	A-5	**8,69**
Ø125	**33040029** ●	▨	10	A-62	**12,88**
Ø160	**33040020** ●	▨	5	A-62	**33,19**
Ø200	**33040021** ●		5	A-65	**81,45**
Ø250	**033086**		2	A-65	**226,06**
Ø315	**033087**		1	A-62	**450,75**

Te simple hembra-hembra | 87°30'.
Tê simple fêmea-fêmea | 87°30'.



E-14

Medida	Ref.		U/📦	nº	€
Ø50	**33040145**		30	A-9	**2,33**
Ø75	**33040146** ●	▨	10	A-8	**5,06**
Ø90	**33040147** ●	▨	10	A-4	**6,44**
Ø110	**33040148** ●	▨	12	A-5	**8,08**
Ø125	**33040149** ●	▨	15	A-62	**12,41**
Ø160	**33040140** ●	▨	5	A-62	**27,09**
Ø200	**33040141** ●		5	A-65	**68,40**
Ø250	**33070017** ●		2	A-61	**169,64**
Ø315	**33070018** ●		1	A-62	**367,85**

Te simple macho-hembra/hembra | 87°30'.
Tê simple macho-fêmea-fêmea | 87°30'.



E-16

Medida	Ref.		U/📦	nº	€
Ø40	**33040164** ●		40	-	**8,78**
Ø40/32	**33048163**		40	-	**12,87**
Ø50	**33040165**		20	-	**11,01**
Ø50/40	**33048165**		20	-	**18,40**
Ø75	**33040166**	▨	24	A-62	**11,31**
Ø90	**33040167**	▨	10	A-12	**14,01**
Ø110	**33040168**	▨	8	A-62	**17,81**
Ø125	**33040169**	▨	6	A-62	**30,65**

Derivacion doble plana hembra-hembra 45°
Forquilha dupla plana fêmea-fêmea 45°.



E-17

Medida	Ref.		U/📦	nº	€
Ø40	**33049174**		40	A-62	**8,78**
Ø50	**33049175**		20	A-62	**11,01**
Ø75	**33040176** ●		24	A-62	**10,34**
Ø90	**33040177** ●	▨	20	A-62	**12,70**
Ø110	**33040178** ●	▨	8	A-62	**16,19**
Ø125	**33040179** ●	▨	6	A-62	**21,84**
Ø160	**33040175** ●	▨	2	A-62	**63,47**

Derivacion doble plana macho-hembra 45°.
Forquilha dupla plana macho-fêmea 45°.



E-19

Medida	Ref.		U/📦	nº	€
Ø75	**33040194**	NF	20	3 N	**34,57**
Ø90	**33040195**	NF	12	3 N	**36,13**
Ø110	**33040196** ●	NF	12	1 N	**22,71**
Ø125	**33040197**	NF	8	1 N	**41,93**

Derivación doble plana macho-hembra | 67°30'.
Forquilha dupla plana macho-fêmea | 67°30'.



E-18

Medida	Ref.		U/📦	nº	€
Ø75	**33040186**	NF	20	3 N	**14,65**
Ø90	**33040187**	NF	18	3 N	**16,35**
Ø110	**33040188** ●	NF	16	1 N	**17,72**
Ø125	**33040189** ●	NF	10	1 N	**23,28**

Derivacion doble plana macho-hembra 87°30'.
Forquilha dupla plana macho-fêmea 87°30'.

Para encolar: Usar adhesivo Jimten. / *Para colar: Usar cola Jimten.*

● **Producto en stock.**



E-87

Medida	Ref.		U/📦	nº	€
Ø90	**33042871**	NF	12	3 N	**59,28**
Ø110	**33042872** ●	NF	10	1 N	**72,50**
Ø125	**33042873** ●	NF	8	1 N	**87,85**

Doble derivación escuadra | 45º.
Forquilha dupla a esquadra | 45º.



E-88

Medida	Ref.		U/📦	nº	€
Ø110	**33042882** ●	NF	14	1 N	**99,72**
Ø125	**33042883** ●	NF	8	1 N	**120,48**

Doble derivación escuadra | 67º30'.
Forquilha dupla a esquadra | 67º30'.



E-89

Medida	Ref.		U/📦	nº	€
Ø90	**33042891**	NF	12	3 N	**76,10**
Ø110	**33042892** ●	NF	12	1 N	**86,13**
Ø125	**33042893** ●	NF	10	1 N	**107,08**

Doble derivación escuadra | 87º30'.
Forquilha dupla a esquadra | 87º30'.

DERIVACIONES REDUCIDAS / *FORQUILHA REDUZIDA*



E-104

Medida	Ref.		U/📦	nº	€
Ø50-40	**33041042**		30	A-8	**4,69**
Ø75-50	**33041040**	⊠	25	A-4	**6,34**
Ø110-50	**33041047** ●	⊠	20	A-12	**9,46**
Ø110-75	**33041049**	⊠	20	A-62	**13,85**
Ø110-90	**33041043**	NF	20	-	**58,41**
Ø125-110	**33041044**	⊠	10	A-62	**22,38**
Ø160-110	**33041045** ●		10	A-61	**41,40**
Ø160-125	**33041046**		6	A-61	**47,06**
Ø200-110	**33070031**		2	A-4	**79,29**
Ø200-125	**33070032**		2	A-12	**86,40**
Ø200-160	**33070033**		1	A-4	**90,29**
Ø250-160	**33070034**		1	A-12	**241,42**

Derivación reducida macho - hembra | 45º.
Forquilha reduzida macho-fêmea | 45º.



E-105

Medida	Ref.	U/📦	nº	€
Ø50-40	**33041052**	30	2 N	**3,81**
Ø110-50	**33041057** ●	25	A-5	**7,85**
Ø110-90	**33041053**	25	1 N	**43,66**
Ø200-160	**33070038**	4	A-62	**64,42**

Derivación reducida macho - hembra | 87º30'.
Forquilha reduzida macho-fêmea | 87º30'.



E-58

Medida	Ref.	U/📦	📦 nº	€
110-50-50	**33040581** ●	10	A-4	**14,12**

Manguito M/H de 110 con 2 tomas de Ø50.
União M/F de 110 com 2 ligações de Ø50.



E-59

Medida	Ref.	U/📦	📦 nº	€
110-50-50	**33040591** ●	10	A-4	**14,12**

Manguito H/H de 110 con 2 tomas de Ø50.
União F/F de 110 com 2 ligações de Ø50.



E-52

Medida	Ref.	U/📦	📦 nº	€
90-50-50	**33040527** ●	20	A-12	**10,54**
110-50-50	**33040521** ●	20	A-62	**12,26**

Codo M/H de 87°30' con 2 tomas laterales de Ø50.
Curva M/F 87°30' com 2 ligações laterais de Ø50.



E-53

Medida	Ref.	U/📦	📦 nº	€
90-50-50	**33040537**	20	A-12	**10,85**
110-50-50	**33040531** ●	20	A-62	**12,26**

Codo H/H de 87°30' con 2 tomas laterales de Ø50.
Curva F/F 87°30' com 2 ligações laterais de Ø50.



E-305

Medida	Ref.	U/📦	📦 nº	€
110-50-50	**33043058**	20	A-62	**14,15**

Codo H/H de 45° con 2 tomas laterales de Ø50.
Curva F/F 45° com 2 ligações laterais de Ø50.



E-308

Medida	Ref.	U/📦	📦 nº	€
110-50-50	**33043088** ●	20	A-62	**14,15**

Codo M/H de 45° con 2 tomas laterales de Ø50.
Curva M/F 45° com 2 ligações laterais de Ø50.



E-281

Medida	Ref.	U/📦	📦 nº	€
110-50-50	**33042818**	20	A-62	**13,55**

Codo M/H de 67° 30' con 2 tomas laterales de Ø50.
Curva M/F 67°30' com 2 ligações laterais de Ø50.

Para encolar: Usar adhesivo Jimten. / *Para colar: Usar cola Jimten.*

● **Producto en stock.**



E-4

Medida	Ref.	U/📦	📦 nº	€
Ø40 - 32	**33040044** ●	100	A-1	**0,84**
Ø50 - 40	**33040045** ●	80	A-2	**1,21**

Casquillo reductor.
Casquilho redutor.



E-90

Medida	Ref.	U/📦	📦 nº	€
32	**33042998** ●	200	A-9	**1,22**
40	**33042999** ●	200	A-9	**1,40**
50	**33042990** ●	150	-	**2,01**

Tapón registro.
Tampão registro.



E-90

Medida	Ref.	U/📦	📦 nº	€
75	**33043991** ●	50	A-8	**3,88**
90	**33043992** ●	70	A-8	**5,46**
110	**33043993** ●	45	2 N	**5,51**
125	**33043994** ●	35	2 N	**6,52**

Tapón registro.
Tampão registro.



E-90

Medida	Ref.	U/📦	📦 nº	€
160	**33043995** ●	45	3 N	**19,17**
200	**33043996** ●	40	3 N	**29,90**

Tapón registro.
Tampão registro.



E-90

Medida	Ref.	U/📦	📦 nº	€
250	**33070029** ●	2	A-8	**80,24**
315	**33070030** ●	2	A-9	**117,90**

Tapón registro. (Cierre sistema bayoneta)
Tampão registro. (Com fecho de baioneta)

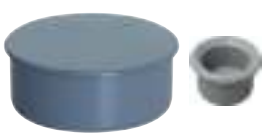

E-11

Medida	Ref.	U/📦	📦 nº	€
Ø32	**031002**	100	A-10	
*Ø40-32	**33040114** ●	100	A-1	**0,94**
*Ø50-40	**33040115** ●	125	A-2	**1,23**
Ø75	**33040116**	80	A-11	**2,87**
Ø90	**33040117** ●	55	A-8	**3,54**
Ø110	**33040118** ●	20	A-11	**3,52**
Ø125	**33040119** ●	30	2 N	**5,23**
Ø160	**33040110** ●	15	A-9	**11,73**
Ø200	**33070013** ●	6	A-8	**19,25**
Ø250	**33070014** ●	6	A-4	**59,47**
Ø315	**33070015** ●	1	A-9	**110,84**
Ø400	**33070016**	1	A-4	**169,08**

Tapón macho. *M/H.
*Tampão macho. *M/F.*



E-160

Medida	Ref.	U/📦	📦 nº	€
40	**33041604** ●	100	A-11	**0,41**
110	**33041608** ●	40	A-9	**1,22**

Tapón ciego para obra no encolable.
Tampão cego de obra não colável.



E-21

Medida	Ref.	U/📦	📦 nº	€
160	**033097**	10	A-2	**9,93**
200	**033094**	6	A-11	**12,86**
250	**033095**	4	A-11	**28,02**
315	**033096**	1	A-11	**48,05**

Tapón hembra.
Tampão fêmea.



Medida	Ref.	Mod.	U/📦	📦 nº	€
75-50	**33040991** ●	**P-5**	80	A-11	**2,59**
75-40	**33040992** ●	**P-4**	100	A-8	**2,46**
75-32	**33040993**	**P-3**	100	2 N	**2,52**
90-50	**33040994** ●	**S-5**	30	A-8	**3,31**
90-40	**33040995** ●	**S-4**	60	A-11	**3,31**
90-32	**33040996** ●	**S-3**	60	2 N	**3,21**
110-90	**33040986** ●	**V-9**	35	2 N	**4,90**
110-75	**33041048** ●	**V-7**	10	A-2	**4,00**
110-32	**33040999**	**V-3**	30	2 N	**4,13**
125-110	**33040988** ●	**X-11**	25	2 N	**6,25**
125-90	**33040989** ●	**X-9**	25	2 N	**5,52**
125-75	**33040990** ●	**X-7**	25	2 N	**5,06**
125-50	**33041991** ●	**X-5**	25	2 N	**4,81**
125-40	**33041992** ●	**X-4**	25	2 N	**4,81**

Tapón reductor simple.
Tampão redutor simple.



Medida	Ref.	Mod.	U/📦	📦 nº	€
90-40-32	**33041993**	**S-43**	60	2 N	**4,01**
90-32-32	**33041994**	**S-33**	60	2 N	**4,01**
110-50-32	**33041996**	**V-53**	30	2 N	**4,32**
110-40-40	**33041997** ●	**V-44**	30	2 N	**4,02**
110-40-32	**33041998**	**V-43**	35	2 N	**4,02**
110-32-32	**33041999** ●	**V-33**	35	2 N	**4,02**
125-40-32	**33041990**	**X-43**	25	2 N	**4,81**
125-40-40	**33042991**	**X-44**	25	2 N	**4,81**
125-50-32	**33042992**	**X-53**	25	2 N	**4,81**
125-50-40	**33042993** ●	**X-54**	25	2 N	**5,07**
125-50-50	**33042994** ●	**X-55**	25	2 N	**5,28**

Tapón reductor doble.
Tampão redutor duplo.



Medida	Ref.	Mod.	U/📦	📦 nº	€
110-50-40	**33042952** ●	**X-52**	20	A-11	**3,96**

Tapón múltiple ciego.
Tampão múltiplo cego.



Medida	Ref.	Mod.	U/📦	📦 nº	€
110-40-40-40	**33042995** ●	**V-444**	35	A-11	**4,41**
110-40-32-32	**33042996**	**V-433**	35	A-8	**5,76**

Tapón reductor triple.
Tampão redutor triplo.

Para encolar: Usar adhesivo Jimten. / *Para colar: Usar cola Jimten.*

● **Producto en stock.**



E-12

Medida	Ref.	U/📦	📦 nº	€
1¼x40	**33040123** ●	50	A-11	**2,12**
1½x40	**33040124** ●	40	A-11	**2,12**

Manguito de unión con tuerca loca instalación mixta, asiento cónico y plano.
União porca louca para instalações mistas, vedação cónica e liso.



E-161

Medida	Ref.	U/📦	📦 nº	€
1½x40	**33041612** ●	50	A-8	**3,34**
1¼x40	**33041611** ●	40	A-11	**3,34**

Codo 87°30´ de unión con tuerca loca instalación mixta, asiento cónico y plano.
Curva 87°30' porca louca para instalações mistas, vedação cónica e liso.



E-9

Medida	Ref.		U/📦	📦 nº	€
32	**33040093** ●	▨	150	A-11	**1,18**
40	**33040094** ●	▨	125	A-11	**1,40**
50	**33040095** ●	▨	100	A-9	**1,78**
75	**33040096** ●	▨	20	A-11	**3,37**
90	**33040097** ●	▨	20	A-9	**4,24**
110	**33040098** ●	▨	24	A-4	**6,09**
125	**33040099** ●	▨	30	A-62	**7,34**
160	**33040090** ●		18	A-61	**14,83**
200	**33040091** ●		8	A-65	**26,67**
250	**33070007** ●		2	A-5	**84,50**
315	**33070008** ●		1	A-12	**135,06**

Manguito unión hembra-hembra sin tope.
União femêa-fêmea sem topo.



E-136

Medida	Ref.	U/📦	📦 nº	€
160	**33070009**	10	A-12	**14,41**
250	**33070011**	2	A-12	**75,46**
315	**33070012**	1	A-12	**135,06**

Manguito unión hembra-hembra con tope.
União femêa-fêmea com topo.



E-141

Medida	Ref.	U/📦	📦 nº	€
32	**33041411** ●	8	2 N	**7,75**
40	**33041412** ●	8	2 N	**9,22**
50	**33041413** ●	24	2 N	**11,77**

Manguito H-H de PVC flexible.
União femêa-fêmea PVC flexível.



E-145

Medida	Ref.	U/📦	📦 nº	€
32	**33041451**	40	A-8	**8,78**
40	**33041452** ●	40	A-9	**11,28**
50	**33041453**	20	A-8	**12,92**

Manguito M-H de PVC flexible.
União macho-fêmea PVC flexível.



E-54

Medida	Ref.	U/📦	📦 nº	€
32 - 28/35	**33040541** ●	60	A-2	**2,59**
32 - 38/40	**33040542** ●	60	A-11	**2,41**
40 - 28/35	**33040543** ●	60	A-11	**2,85**
40 - 38/40	**33040544** ●	60	A-11	**2,63**

Manguito unión tubo metálico macho con junta SBR.
Calção união tubo metálico macho com vedaçao SBR.



E-55

Medida	Ref.	U/📦	📦 nº	€
40 - 28/32	**33040551** ●	50	A-2	**2,84**
50 - 28/40	**33040552**	50	A-8	**3,63**

Manguito unión tubo metálico hembra con junta SBR.
Calção união tubo metálico fêmea com vedaçao SBR.



E-286

Medida	Ref.	U/📦	📦 nº	€
Ø75	**33042860**	40	-	**21,18**
Ø90	**33042861**	30	-	**50,06**
Ø110	**33042862**	20	-	**58,80**
Ø125	**33042863**	16	-	**66,49**

Manguito dilatación para canalización horizontal.
União dilatação para canalização horizontal.



E-56

Medida	Ref.	U/📦	📦 nº	€
40 - 28/32	**33040561** ●	90	A-9	**2,73**
50 - 28/40	**33040562**	40	A-9	**4,02**

Codo unión tubo metálico hembra con junta SBR | 87º30'.
Curva união tubo metálico fêmea com vedaçao SBR | 87º30'.



E-386

Medida	Ref.	U/📦	📦 nº	€
Ø110	**33043862** ●	24	-	**47,86**
Ø125	**33043863**	18	-	**59,23**

Manguito de reparación HH con junta.
União de reparação FF com vedação.



E-86

Medida	Ref.	U/📦	📦 nº	€
Ø75	**33040860**	50	3 N	**13,60**
Ø90	**33040861** ●	30	3 N	**19,57**
Ø110	**33040862** ●	35	A-12	**23,31**
Ø125	**33040863** ●	15	1 N	**26,45**
Ø160	**33040864**	18	1 N	**65,34**

Manguito dilatación para canalización vertical.
União dilatação para canalização vertical.

Para encolar: Usar adhesivo Jimten. / *Para colar: Usar cola Jimten.*

● **Producto en stock.**



E-144

Medida	Ref.	U/📦	📦 nº	€
32 excéntrico	**33041443** 🔵	50	A-1	**2,63**
40 excéntrico	**33041444** 🔵	50	A-1	**3,34**
50 excéntrico	**33041445**	50	A-11	**4,08**
110 concéntrico	**33041448** 🔵	50	A-8	**10,87**
125 concéntrico	**33041449** 🔵	20	A-4	**14,70**

Manguito de reparación para tuberías de PVC.
União de reparação para tubagem de PVC.



Embocadura hembra
para recibir y encolar el extremo macho del accesorio o el tubo

Boca fêmea
para receber e colar o extremo macho do acessório o el tubo

Embocadura macho
para introducir y encolar en el interior del tubo

Boca macho
para introduzir e colar no interior do tubo

Utilidad
Permite la unión de tubos del mismo diámetro, sin embocadura, en los casos en que es imposible la utilización de un accesorio macho-hembra. Unión por encolado.

Utilidade
Permite a união de tubos do mesmo diâmetro, sem embocacura, nos casos em que é impossível o utilização de uma conexão macho-fêmea. União por colagem.

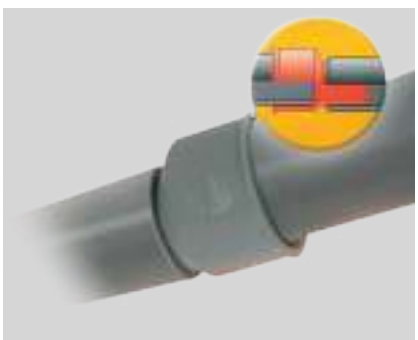









E-85

Medida	Ref.		U/📦	📦 nº	€
Ø40-32	**33041855**	NF	80	1 N	**1,56**
Ø32-50	**33040850**	NF	140	2 N	**1,56**
Ø40 - 50	**33041853** ●	NF	140	2 N	**1,51**
Ø40 - 75	**33040851**	NF	50	2 N	**3,81**
Ø50 - 75	**33040852** ●		30	A-8	**3,78**
Ø50 - 90	**33040853** ●	NF	35	2 N	**3,78**
Ø50 - 110	**33041854**		40	A-4	**5,22**
Ø75 - 90	**33040854** ●		35	2 N	**3,78**
Ø75 - 110	**33041852** ●		40	A-4	**4,73**
Ø75 - 125	**33040855** ●		35	3 N	**5,98**
Ø90 - 110	**33040856** ●		40	3 N	**5,00**
Ø90 - 125	**33040857** ●		35	3 N	**6,03**
Ø110 - 125	**33040858** ●		35	A-12	**6,22**
Ø110 - 160	**33040859** ●		20	A-5	**11,61**
Ø125 - 160	**33041850** ●		20	A-5	**9,94**
Ø125 - 200	**33070021** ●		4	A-9	**25,35**
Ø125 - 250	**33070022** ●		4	A-4	**53,40**
Ø160 - 200	**33041851** ●		12	A-5	**39,53**
Ø160 - 250	**33070023** ●		2	A-4	**55,72**
Ø160 - 315	**33070024** ●		1	A-8	**90,67**
Ø200 - 250	**33070025** ●		2	A-4	**66,06**
Ø200 - 315	**33070026** ●		1	A-4	**97,42**
Ø250 - 315	**33070027** ●		1	A-4	**111,91**
Ø315 - 400	**33070028**		1	A-12	**233,52**

Ampliación excéntrica.
Ampliação excêntrica.



EC-20C

Medida	Ref.			U/📦	📦 nº	€
Ø110-90	**33040215** ●	▨		25	A-9	**3,44**
Ø125-110	**33040216** ●	▨		25	A-4	**3,67**

Reducción concéntrica
Redução concêntrica.



EC-20E

Medida	Ref.		U/📦	📦 nº	€
Ø110-90	**33040217**	▨	25	A-4	**3,89**
Ø125-110	**33040218**	▨	25	A-4	**3,70**

Reducción excéntrica.
Redução excêntrica.

ABRAZADERAS / *ABRAÇADEIRAS*



E-13 PP

Medida	Ref.	U/📦	📦 nº	€
Ø12	**33041131**	500	A-1	**0,28**
Ø15	**33041132**	400	A-1	**0,38**
Ø18	**33041133**	400	A-1	**0,38**
Ø22	**33041134**	300	A-1	**0,45**
Ø28	**33041135**	200	A-1	**0,54**

Abrazadera para tubo de cobre PP.
Abraçadeira para tubagem de cobre (PP).



E-13 PVC

Medida	Ref.		U/📦	📦 nº	€
Ø32	**33040131** ●		200	A-1	**0,57**
Ø40	**33040132** ●		150	A-1	**0,78**
Ø50	**33040133** ●		100	A-1	**1,18**

Abrazadera evacuación PVC.
Abraçadeira evacuação PVC.



E-13

Medida	Ref.		U/📦	📦 nº	€
Ø63	**33040138** ●		50	A-1	**1,14**
Ø75	**33040134** ●		30	A-1	**1,23**
Ø90	**33040135** ●		25	A-1	**1,83**
Ø110	**33040136** ●		30	A-11	**1,74**
Ø125	**33040137**		25	A-11	**1,98**

Abrazadera evacuación.
Abraçadeira evacuação.

Para encolar: Usar adhesivo Jimten. / *Para colar: Usar cola Jimten.*

● **Producto en stock.**

INJERTO DE SEGURIDAD "EASY BOSS" / *ENXERTO DE SEGURANÇA "EASY BOSS"*

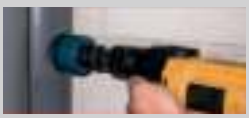

1. Perforar el tubo perpendicularmente a su eje Ø57 mm

1. Perfurar o tubo perpendicularmente o seu eixo Ø57 mm.



2. Colocar el EASY BOSS

2. Colocar o EASY BOSS



3. Apretar con la tuerca

3. Apertar com a porca



4. Embocar el tubo

4. Embocar o tubo



Disponible en versiones *Disponível em versões* **(Ø)**
40/90 mm
40/110 mm
40/125 mm
50/90 mm
50/110 mm
50/125 mm

Puntos fuertes:
- Sin abrazaderas.
- Sin encolar - sistema con junta Push Fit
- Instalación por el exterior del tubo
- Instalación rápida y sencilla

Pontos fortes:
- *Sem abraçadeiras.*
- *Sem colar - sistema com o-ring push fit*
- *Instalação pelo diâmetro externo do tubo*
- *Instalação rápida e simple*

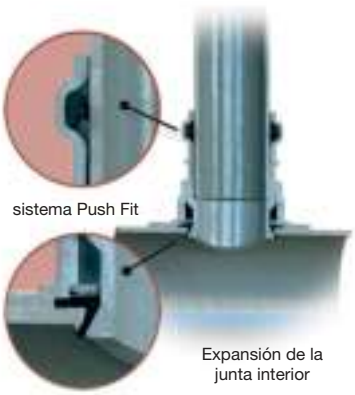

sistema Push Fit

Expansión de la junta interior

Expansão do vedação interna



TI-1

Medida	Ref.	U/📦	€
Ø57	**33071530**	1/Caja A-1	**66,52**

Corona perforadora Ø57 mm. para injerto de seguridad A-152.
Coroa perfuradora Ø57 mm para enxerto de segurança A-152.



E-152

Medida	Ref.	U/📦	📦 nº	€
Ø40 - 90	**33071522** ●	25	A-8	**8,12**
Ø50 - 90	**33071523**	25	A-8	**8,12**
Ø40 - 110	**33071524** ●	25	A-8	**8,12**
Ø50 - 110	**33071525** ●	25	A-8	**8,12**
Ø40 - 125	**33071526** ●	25	A-8	**8,12**
Ø50 - 125	**33071527** ●	25	A-8	**8,12**

Injerto de seguridad (imprescindible usar corona Ø57mm)
Enxerto de segurança (imprescendível usar uma coroa Ø57mm)



TI-2

Medida	Ref.	U/📦	€
Ø57	**33071531**	A-1	**79,81**

Eje para corona perforadora Ø57 mm. para injerto de seguridad A-152.
Eixo para coroa perfuradora Ø57 mm para enxerto de segurança A-152.



E-150

Medida	Ref.	U/📦	📦 nº	€
40-110-125	**33040037** ●	50	A-8	**2,58**
50-110-125	**33040038** ●	50	A-8	**2,58**

Injerto de Pinza.
Enxerto clip.



E-151

Medida	Ref.	U/📦	📦 nº	€
Ø32 - 110	**33041511** ●	40	A-9	**3,44**
Ø40 - 110	**33041512** ●	40	A-9	**3,44**
Ø50 - 110	**33041513** ●	40	A-9	**3,44**
Ø32 - 125	**33041514**	80	3 N	**3,78**
Ø40 - 125	**33041515**	75	3 N	**4,81**
Ø50 - 125	**33041516**	70	A-4	**4,81**

Injerto clip.
Enxerto clip.



E-3

Medida	Ref.	U/📦	📦 nº	€
Ø40 - 90	**33040031** ●	90	A-8	**2,33**
Ø50 - 90	**33040032** ●	90	A-8	**2,33**
Ø40 - 110	**33040033** ●	90	A-8	**2,33**
Ø50 - 110	**33040034**	90	A-8	**2,33**
Ø40 - 125	**33040035** ●	90	A-8	**2,33**
Ø50 - 125	**33040036**	90	A-8	**2,33**

Injerto.
Enxerto.



E-110

Medida	Ref.	U/📦	📦 nº	€
Ø160 - 125	**33070050**	2	A-11	**34,59**
Ø200 - 125	**33070051**	2	A-9	**38,01**
Ø200 - 160	**33070052** ●	2	A-4	**49,15**
Ø250 - 125	**33070053**	1	A-4	**51,23**
Ø250 - 160	**33070054** ●	1	A-4	**64,15**
Ø315 - 125	**33070055**	1	A-4	**81,74**
Ø315 - 160	**33070056** ●	1	A-12	**98,89**

Toma injerto con junta labiada | 45º.
Forquilha com junta facetada | 45º.

Para encolar: Usar adhesivo Jimten. / *Para colar: Usar cola Jimten.*
● **Producto en stock.**



E-91

Medida	Ref.	U/📦	📦 nº	€
Ø32	**33043913**	150	2 N	**2,41**
Ø40	**33043914** ●	80	3 N	**2,99**

Codo macho-hembra gran radio | 87º30'.
Curva macho/fêmea raio longo | 87º30'.



E-92

Medida	Ref.	U/📦	📦 nº	€
Ø32	**33043923**	70	2 N	**3,64**
Ø40	**33043924**	80	3 N	**5,00**

Te macho-hembra gran radio | 87º30'.
Forquilha macho/fêmea raio longo | 87º30'.



E-93

Medida	Ref.	U/📦	📦 nº	€
Ø32	**33043933**	80	2 N	**11,06**
Ø40	**33043934**	40	2 N	**11,82**
Ø50	**33043935**	30	2 N	**17,72**

Doble codo macho-hembra gran radio | 87º30'.
Curva dupla macho/fêmea raio longo | 87º30'.



E-94

Medida	Ref.	U/📦	📦 nº	€
Ø32	**33043943**	80	2 N	**11,06**
Ø40	**33043944**	40	2 N	**11,82**
Ø50	**33043945**	20	2 N	**17,72**

Doble codo hembra-hembra gran radio | 87º30'.
Curva dupla fêmea/fêmea raio longo | 87º30'.



E-95

Medida	Ref.	U/📦	📦 nº	€
Ø32	**33043953**	40	2 N	**14,36**
Ø40	**33043954** ●	20	3 N	**16,48**

Doble te macho-hembra gran radio | 87º30'.
Forquilha dupla macho/fêmea raio longo | 87º30'.



E-96

Medida	Ref.	U/📦	📦 nº	€
Ø110	**33043960** ●	40	2 N	**5,41**
Ø125	**33043961** ●	60	3 N	**5,55**
Ø160	**33043962**	35	3 N	**9,04**
Ø200	**33043963** ●	40	1 N	**14,00**
Ø250	**33043964**	28	1 N	**33,02**

Sector de codo macho-hembra | 15º.
Sector de curva macho/fêmea | 15º.



E-97

Medida	Ref.	U/📦	📦 nº	€
Ø110	**33043970** ●	30	2 N	**6,03**
Ø125	**33043971** ●	45	3 N	**6,57**
Ø160	**33043972**	25	3 N	**13,10**
Ø200	**33043973**	30	1 N	**18,96**
Ø250	**33043974**	16	1 N	**46,42**

Sector de codo macho-hembra | 30º
Sector de curva macho/fêmea | 30º.



E-100

Medida	Ref.	U/📦	📦 nº	€
Ø32	**33041001**	120	2 N	**7,20**
Ø40	**33041002**	80	2 N	**8,62**

Codo macho con junta para salida de aparatos sanitarios | 87º30´.
Curva macho com junta para saída de equipamentos sanitários | 87º30´.



E-101

Medida	Ref.	U/📦	📦 nº	€
Ø32	**33041011** ●	120	2 N	**5,68**
Ø40	**33041012**	80	2 N	**6,76**

Codo hembra con junta para salida de aparatos sanitarios | 87º30´.
Curva fêmea com junta para saída de equipamentos sanitários | 87º30´.



E-102

Medida	Ref.	U/📦	📦 nº	€
Ø32	**33041021**	150	2 N	**5,87**
Ø40	**33041022**	100	2 N	**6,44**
Ø50	**33041023**	80	2 N	**12,00**

Manguito macho con junta para salida de aparatos sanitarios.
União macho com junta para saída de equipamentos sanitários.



E-103

Medida	Ref.	U/📦	📦 nº	€
Ø32	**33041031**	150	2 N	**5,87**
Ø40	**33041032**	100	2 N	**6,44**
Ø50	**33041033**	80	2 N	**15,29**

Manguito hembra con junta para salida de aparatos sanitarios.
União fêmea com junta para saída de equipamentos sanitários.



E-106

Medida	Ref.	U/📦	📦 nº	€
Ø75	**33041061** ●	20	A-4	**18,46**
Ø90	**33041062** ●	20	A-12	**21,62**
Ø110	**33041063** ●	10	A-4	**27,00**
Ø125	**33041064** ●	10	A-12	**29,49**
Ø160	**33041065** ●	10	A-62	**44,89**
Ø200	**33041066**	8	1 N	**57,95**

Sombrerete de ventilación.
Chapéu de ventilação fêmea.



E-109

Medida	Ref.	U/📦	📦 nº	€
110 Ø 136	**33070046** ●	2	A-11	**25,49**
125 Ø 160	**33070047** ●	2	A-11	**38,45**
160 Ø 190	**33070048** ●	2	A-8	**60,70**

Enlace mixto gres - PVC con junta labiada.
União mista granito-PVC, com o-ring labial.



E-99

Medida	Ref.	U/📦	📦 nº	€
Ø32	**33004037**	10	A-1	**38,40**
Ø40	**33004038** ●	10	A-1	**38,40**
Ø50	**33004039**	10	A-11	**49,02**

Válvula antirretorno.
Válvula antiretorno.

Para encolar: Usar adhesivo Jimten. / *Para colar: Usar cola Jimten.*

● **Producto en stock.**

HTA-E Evacuación altas prestaciones - CPVC

HTA-E Evacuação de altas prestacões - CPVC

GIRPI

SISTEMA HTA®-E

Evacuación y Saneamiento

EDIFICACIÓN

aliaxis



Evacuación altas prestaciones - CPVC
Evacuação de altas prestacões - CPVC

GIRPI
SISTEMA HTA® -E

HTA®-E Evacuación hasta 100 ºC / *EVACUAÇÃO ATÉ 100 ºC*

HTA-E es un sistema integral para la conducción de aguas hasta 100 ºC.
Es un sistema seguro, fiable y duradero.



HTA-E es especialmente adecuado para cocinas industriales (geriátricos, hospitales, centros deportivos, restaurantes, escuelas, ...), evacuación de aguas condensadas, industria alimentaria, ...
El sistema HTA-E está certificado por el CSTB para aplicaciones de evacuación en cocinas centralizadas (ATEC Nº 14/13-1885)

PRINCIPALES APLICACIONES

Cocinas centralizadas, Geriátricos, hospitales, hoteles, escuelas, restaurantes, evacuación condensada (salas de calderas), Astilleros (evacuación de las aguas negras y grises)



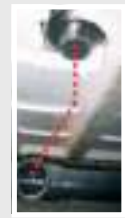

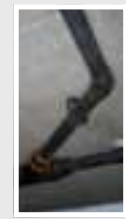





HTA-E é um sistema integral para a condução de águas até 100ºC. É um sistema seguro, fiável e durável. HTA-E é especialmente adequado para cozinhas industriais (geriátricos, hospitais, centros desportivos, restaurantes, escolas, ...), evacuação de águas condensadas, industria alimentar,...

O sistema HTA-E está certificado pelo CSTB para aplicações de evacuação em cozinhas centralizadas (ATEC Nº 14/13-1885)

PRINCIPAIS APLICAÇÕES

Cozinhas centralizadas, geriátricos, hospitais, hotéis, escolas, restaurantes, evacuação condensada (quartos de caldeiras), Estaleiros (evacuação das águas sujas e residuais)

Principales ventajas / *Principais benefícios*



1. SISTEMA INTEGRAL.: Tubos y accesorios Ø40 a 200 mm para cubrir la evacuación de aguas calientes hasta 100 ºC.
2. NO CORROSIVO.
3. CLASIFICACIÓN AL FUEGO: Euroclase BS1d0, la mejor clasificación que un material sintético puede obtener.
4. TEMPERATURA SUPERFICIAL EN EL TUBO BAJA: Bajo riesgo de quemaduras.
5. CONDENSACIÓN LIMITADA - BAJA PÉRDIDA DE CALOR.
6. TIEMPO DE INSTALACIÓN BAJO CONTROL.
Una solución profesional para facilitar la instalación:
- Bajo peso de los tubos.
- Herramientas simples.
- La llama no es requerida para la instalación.

7. Amplía gama.
8. Abrazaderas específicas.
Abrazaderas Monoklip para tubos HTA-E.
9. Durabilidad. Mínimo 50 años.
10. Reciclable: HTA-E está fabricado con C-PVC, totalmente reciblable.

1. *SISTEMA INTEGRAL: Tubos e acessórios Ø40 até 200 mm para satisfazer as necessidades de evacuação de águas quentes até 100 ºC.*
2. *. NÃO CORROSIVO.*
3. *REAÇÃO AO FOGO: Euroclasse BS1d0, a melhor classificação que um material sintético pode obter.*
4. *BAIXA TEMPERATURA SUPERFICIAL NO TUBO: Risco baixo de queimaduras.*
5. *CONDENSAÇÃO LIMITADA – BAIXA PERDA DE CALOR.*
6. *TEMPO DE INSTALAÇÃO SOB CONTROLO.*
Uma solução profissional para facilitar a instalação:
- *Reduzido peso dos tubos.*
- *Ferramentas simples.*
- *A chama não é necessária para a instalação.*

7. *Vasta gama.*
8. *Abraçadeiras específicas.*
Abraçadeiras Monoklip para tubos HTA-E
9. *Durabilidade. Mínimo 50 anos.*
10. *Reciclável: HTA-E está fabricado com C-PVC, totalmente reciclável.*



Tubo Rígido

ø Exterior	ø Interior	Espesor	Ref.		m/fardo	Tubos/fardo	m/tubo	€/m.	€/tubo.
40	34,0	3	080016 ● *		30	10	3	29,33	88,00
50	42,6	3,7	080017 ● *		15	5	3	45,12	135,37
63	53,6	4,7	080007 ● *		20	5	4	58,69	234,76
75	64,0	5,5	080013 ● *		4	1	4	101,01	404,05
90	76,8	6,6	080008 ● *		4	1	4	135,57	542,27
110	98,0	5,3	080026 ●	HTA-E	4	1	4	163,44	653,76
125	111,0	6,0	080027 ●	HTA-E	4	1	4	217,04	868,17
160	142,0	7,7	080028	HTA-E	4	1	4	354,16	1.416,62
200	184,0	7,7	080029	HTA-E	4	1	4	398,18	1.592,71



Medida	Ref.		U/📦	n° 📦	€
110	081341	HTA-E	1	-	71,95
125	081342	HTA-E	1	-	94,70
160	081343	HTA-E	1	-	115,31

Codo M-H de 45°. / *Cotovelo M-F de 45°.*

Ø 40 a 90 - **90°**



Ø 110 a 160 - **87°30'**



Medida	Ref.		U/📦	n° 📦	€
40	081002 ●	*	40	A-2	9,82
50	081003 ●	*	20	A-2	17,67
63	081004 ●	*	10	A-2	29,67
75	081165 ●	*	8	A-11	38,83
90	081005 ●	*	8	A-8	90,03
110	081350	HTA-E	1	-	94,22
125	081351	HTA-E	1	-	136,72
160	081352	HTA-E	1	-	155,13

Codo H-H. / *Cotovelo F-F.*



Medida	Ref.		U/📦	n° 📦	€
110	081353	HTA-E	1	-	85,71

Codo H-H de 67°30'. / *Cotovelo F-F de 67°30'.*





Medida	Ref.		U/📦	n° 📦	€
40	081008 ●	*	40	A-2	9,84
50	081009 ●	*	25	A-2	15,88
63	081010 ●	*	15	A-2	22,31
75	081166 ●	*	4	A-2	35,48
90	081011	*	4	A-8	84,00
110	081337 ●	HTA-E	1	-	75,89
125	081338	HTA-E	1	-	99,97
160	081339	HTA-E	1	-	121,48
200	081340	HTA-E	1	-	154,25

Codo H-H de 45°. / *Cotovelo F-F de 45°.*

Ø 40 a 63





Ø 75 a 200

Medida	Ref.		U/📦	n° 📦	€
40	081280	HTA-E	50	A-8	23,15
50	081281	HTA-E	15	A-2	26,96
63	081282	HTA-E	10	A-11	43,25
75	081344	HTA-E	1	-	48,18
90	081314	HTA-E	1	-	82,24
110	081346 ●	HTA-E	1	-	106,80
125	081347	HTA-E	1	-	169,23
160	081348	HTA-E	1	-	262,31
200	081349	HTA-E	1	-	297,57

Derivación te 45° H-H-H. / *Foruilha 45° F-F-F.*

* Piezas de la gama HTA-presión. Todos los accesorios de HTA-presión son compatibles con la gama HTA-E.
Los tubos y accesorios HTA-E no están diseñados ni garantizados para su utilización con presión.

** Peças da gama HTA-pressão. Todos os acessórios HTA-pressão são compatíveis com gama HTA-E.0*
Tubos e acessórios HT-E não são concebidos nem garantidos para o uso com pressão.

Evacuación altas prestaciones - CPVC
Evacuação de altas prestacões - CPVC



Medida	Ref.		U/📦	n°	€
50/40	**081030**	*	30	A-11	**22,71**
63/25	**081032**	*	10	A-2	**41,64**
63/32	**081033**	*	10	A-2	**41,64**
63/40	**081234**	*	10	A-2	**41,64**
63/50	**081235**	*	10	A-2	**41,64**
75/25	**081236**	*	6	A-2	**61,58**
75/32	**081237**	*	6	A-2	**61,58**
75/40	**081238**	*	6	A-2	**61,58**
75/50	**081168**	*	6	A-2	**61,58**
75/63	**081169**	*	6	A-2	**61,58**
90/32	**081239**	*	4	A-11	**129,17**
90/40	**081240**	*	4	A-11	**129,17**
90/50	**081241**	*	4	A-11	**129,17**
90/63	**081034**	*	3	A-2	**129,17**
90/75	**081242**	*	4	A-11	**129,17**
110/40	**081243**	*	4	A-8	**165,84**
110/50	**081244**	*	4	A-8	**165,84**
110/63	**081035**	*	4	A-8	**165,84**
110/75	**081245**	*	4	A-8	**165,84**
110/90	**081246**	*	4	A-8	**165,84**

Te boca reducida al centro. / *T boca reduzida ao centro*



Medida	Ref.		U/📦	n°	€
75	**081312**	HTA-E	1	-	**95,60**
90	**081313**	HTA-E	1	-	**102,98**
110	**081330**	HTA-E	1	-	**108,27**
125	**081362**	HTA-E	1	-	**115,63**
160	**081331**	HTA-E	1	-	**124,98**

Tapón de registro. / *Tampão de registro.*



Medida	Ref.		U/📦	n°	€
110	**081357**	HTA-E	1	-	**135,85**

Manguito para conexión inox. / *Casquilho conexão para inox.*



Medida	Ref.		U/📦	n°	€
40	**081020** 🔵	*	50	A-8	**13,39**
50	**081021** 🔵	*	15	A-2	**21,62**
63	**081022** 🔵	*	10	A-11	**41,06**
75	**081167** 🔵	*	6	A-2	**47,40**
90	**081023**	*	3	A-2	**100,70**
110	**081024**	*	4	A-8	**134,75**
125	**081294**	*	2	A-8	**260,52**
160	**081181**	*	1	A-11	**500,13**

Te bocas iguales. / *T bocas iguais*



Medida	Ref.		U/📦	n°	€
40	**081068**	*	50	A-1	**8,61**
50	**081069**	*	30	A-1	**11,12**
63	**081070**	*	15	A-1	**21,19**
75	**081172**	*	10	A-1	**37,46**
90	**081071**	*	5	A-1	**60,32**
110	**081072**	*	2	A-1	**92,71**
125	**081293**	*	2	A-2	**109,76**
160	**081188**	*	1	A-1	**185,93**

Tapón hembra. / *Tampa fêmea.*



Medida	Ref.		U/📦	n°	€
110	**081354**	HTA-E	1	-	**193,69**
125	**081355**	HTA-E	1	-	**197,78**
160	**081356**	HTA-E	1	-	**257,16**

Manguito dilatación. / *Casquilho dilatação.*

* Piezas de la gama HTA-presión. Todos los accesorios de HTA-presión son compatibles con la gama HTA-E.
Los tubos y accesorios HTA-E no están diseñados ni garantizados para su utilización con presión.
** Peças da gama HTA-pressão. Todos os acessórios HTA-pressão são compatíveis com gama HTA-E.*
Tubos e acessórios HT-E não são concebidos nem garantidos para o uso com pressão.



Medida	Ref.		U/📦	📦 nº	€
40	081363	HTA-E	1	-	36,78
50	081364	HTA-E	1	-	46,38
63	081365	HTA-E	1	-	59,96
75	081366	HTA-E	1	-	113,16
90/80	081367	HTA-E	1	-	190,85
110/100	081368	HTA-E	1	-	234,46
110	081369	HTA-E	1	-	234,46
125	081370	HTA-E	1	-	235,43

Manguito mixto H-H con junta EPDM
Casquilho mixto F-F com junção EPDM.



Medida	Ref.		U/📦	📦 nº	€
40	081040 ●	*	50	A-2	8,22
50	081041 ●	*	40	A-2	10,61
63	081042 ●	*	20	A-2	20,18
75	081164 ●	*	8	A-1	35,68
90	081043 ●		4	A-2	57,43
110	081358 ●	HTA-E	1	-	44,63
125	081359	HTA-E	1	-	78,60
160	081360	HTA-E	1	-	135,70
200	081361	HTA-E	1	-	174,66

Manguito.
Casquilho.



Medida	Ref.		U/📦	📦 nº	€
50/40	081050 ●	*	50	A-1	5,64
63/50	081051 ●	*	50	A-2	8,51
75/63	081170 ●	*	20	A-1	11,15
90/75	081174 ●	*	5	A-10	19,16
110/90	081052	*	5	A-1	34,19
125/110	081297	*	2	A-1	51,22
200/160	081440		1	-	189,87

Redución simple macho/hembra.
Redução simples macho/fêmea



Medida	Ref.		U/📦	📦 nº	€
110	081371	HTA-E	1	-	199,40
125	081372	HTA-E	1	-	289,20
160	081373	HTA-E	1	-	378,35

Derivación te con registro 45° H-H-H.
Forquilha 45° com o registro F-F-F.



Medida	Ref.		U/📦	📦 nº	€
63/40	081060	*	18	A-1	18,08
75/40	081215	*	10	A-1	19,60
75/50	081171	*	10	A-2	20,96
90/40	081218	*	5	A-1	34,89
90/50	081219	*	5	A-1	34,89
90/63	081061	*	5	A-1	34,89
110/50	081220 ●	*	8	A-2	54,02
110/63	081062	*	8	A-2	54,02
110/75	081221 ●	*	8	A-11	54,02
125/90	081296	*	2	-	66,72
160/75	081384	*	1	-	169,37
160/90	081184	*	1	A-1	157,17
160/110	081185	*	1	A-1	157,17
160/125	081295	*	2	A-2	157,17

Redución doble macho/hembra.
Redução dobro macho/fêmea.



Medida	Ref.		U/📦	📦 nº	€
90 x 25	081385	*	5	-	25,76
90 x 32	081386	*	5	-	25,38
125 / 63	081387	*	2	-	72,44
125 / 75	081388	*	2	-	72,44
160 / 110	081389	*	1	-	88,27
160 / 125	081390	*	1	-	97,90

Redución concéntrica.
Redução concêntrica.

* Piezas de la gama HTA-presión. Todos los accesorios de HTA-presión son compatibles con la gama HTA-E. Los tubos y accesorios HTA-E no están diseñados ni garantizados para su utilización con presión.
** Peças da gama HTA-pressão. Todos os acessórios HTA-pressão são compatíveis com gama HTA-E. Tubos e acessórios HT-E não são concebidos nem garantidos para o uso com pressão.*



Medida	Ref.	U/📦	n°	€
75	022252	20	A-2	12,83
90	022253	15	A-2	15,60
110	022254	10	A-2	20,67
125	022356	10	A-2	23,77
160	022357	6	A-11	37,77

Abrazaderas Monoklip. / *Abraçadeiras Monoklip. M8*



ø	Ref.	U/📦	n°	€
40	022207	125	A-2	7,52
50	022208	75	A-2	8,46
63	022209 ●	50	A-2	10,14

Abrazaderas Monoklip. / *Abraçadeiras Monoklip. M6*



Medida	Ref.	U/📦	n°	€
40	081081 ● *	14	A-1	25,57
50	081082 ● *	10	A-1	30,96
63	081083 *	6	A-1	43,84

Enlace tres piezas hembra-hembra encolar.
Enlace três peças fêmea-fêmea colar.



Medida	Ref.		U/📦	n°	€
110	081374	HTA-E	1	-	604,92

Sifón en línea. / *Sifão em linha.*



Medida	Ref.		U/📦	n°	€
110	081375	HTA-E	1	-	591,95

Sifón en línea con registro. / *Sifão em linha com registro.*



Medida	Ref.	U/📦	n°	€
40	081433	15	-	19,60
50	081434	10	A-2	31,50
63	081435	5	-	42,76

Curva de 90° hembra - hembra. / *Curva de 90° fêmea - fêmea.*

ADHESIVOS PARA CPVC / *ADESIVOS PARA CPVC*



Capacidad en ml. *Capacidade em ml.*	Ref.	U/📦	n°	€
250	083004 ●	15	A-2	46,79
1000	083005 ●	5	A-2	99,01

Adhesivo JIMTEN HTA-CPVC.
Adesivo JIMTEN HTA – CPVC.



Capacidad en ml. *Capacidade em ml.*	Ref.	U/📦	n°	€
110	083007 ●	5	-	27,22

impiador desengrasante.
Limpador desengordurante.
Familia 11, Varios. / *Família 11, Vários*

* Piezas de la gama HTA-presión. Todos los accesorios de HTA-presión son compatibles con la gama HTA-E.
Los tubos y accesorios HTA-E no están diseñados ni garantizados para su utilización con presión.
** Peças da gama HTA-pressão. Todos os acessórios HTA-pressão são compatíveis com gama HTA-E.*
Tubos e acessórios HT-E não são concebidos nem garantidos para o uso com pressão.

Bajante insonorizada phono*black*

Conduta insonorizada phono*black*

Abrazadera

Abraçadeira

phono black

Evacuación y Saneamiento

EDIFICACIÓN

Más información

aliaxis



Bajante insonorizada phono*black*

Conduta insonorizada phono*black*

Sistema de evacuación insonorizado

Sistema de evacuação insonorizado

phono black

Gama completa de altas prestaciones

Gama completa de altas prestações

El sistema

Mezcla innovadora hecha de PVC-U enriquecida con aditivos minerales seleccionados para un excelente rendimiento de insonorización.

O sistema: Mistura inovadora feita de PVC-U enriquecida com aditivos minerais selecionados para um excelente rendimento de insonorização.

Certificación acústica

Rendimiento acústico certificado: 13 dB - 2 l/s obtenido en el instituto Fraunhofer de Stuttgart (P-BA 77 / 2017e).

Certificação acústica: Rendimento acústico certificado, 13 dB - 2 l/s obtido no instituto Fraunhofer de Stuttgart (P-BA 77 / 2017e).

Resistencia al fuego

Phonoblack está certificado según UNI EN13501 en Euroclass **B-s_1-d_0**.

*Resistência ao fogo: Phonoblack está certificado segundo UNI EN 13501 em Euroclases **B-s_1-d_0**.*

La gama

Gama completa de tuberías y accesorios en diámetros: Ø 40-50-75-90-110-125-160-200mm.
Tubos de embocadura simple (MH) disponibles en longitudes: 0.50-1-2-3 m.

A gama: Variedade completa de tubagem e acessórios em diámetros ; 40-50-75-90-110-125-160-200mm.
Tubagem de embocadura simples (MH) disponíveis em longitutes; 0,50-1-2-3- m.

13 dB



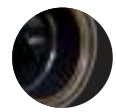

ESTANQUEIDAD GARANTIZADA
Juntas en EPDM alta calidad.
Estanqueidad garantida:
Junta em EPDM alta qualidade.

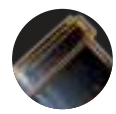

SEGURIDAD DE INSTALACION
Alojamiento para juntas
Segurança de instalação:
Alojamento para juntas.

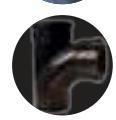

EL MÁS SILENCIOSO
Alta capacidad de flujo
O mais silencioso:
Alta capacidade de fluxo.

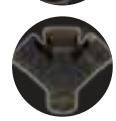

EL MÁS SILENCIOSO Geometría fonoabsorbente.
O mais silencioso: Geometria de fonoabsorbente.



ADAPTABILIDAD, VERSATILIDAD
Instalación mejorada.
Adaptabilidade, versatilidade:
Instalação melhorada.



INSTALACIÓN COMPACTA, SEGURA
Accesorios compactos.
Instalação compacta, segura:
Acessórios compactos.



Con las abrazaderas fonoabsorbentes, el sistema está en cabeza.

Com as abraçadeiras fonoabsorbentes, o sistema está em cabeça.



Bajante insonorizada phono*black*

Conduta insonorizada phono*black*



Longitud	Medida ø	Ref.	m/Fardo	Tubos/Fardo	€/m.	€/Tubo.
1,00 m	110	**V0111P8**	10	10	**-**	**17,39**
1,00 m	*75	**V0175P8**	10	10	**-**	**9,56**
1,00 m	*90	**V0109P8**	10	10	**-**	**13,25**
3,00 m	40	**V0304P8**	60	20	**5,15**	**15,45**
3,00 m	50	**V0305P8**	60	20	**5,90**	**17,69**
3,00 m	110	**V0311P8**	30	10	**14,41**	**43,24**
3,00 m	125	**V0312P8**	24	8	**22,58**	**67,75**
3,00 m	160	**V0316P8**	18	6	**35,39**	**106,18**
3,00 m	200	**V0320P8**	15	5	**41,95**	**125,86**
3,00 m	*75	**V0375P8**	15	10	**8,83**	**26,50**
3,00 m	*90	**V0309P8**	30	10	**11,42**	**34,27**

Tubo insonorizado una boca H.
Tubo fonoabsorvente uma boca F.
*Alto espesor. / *Alta espessura.*



Bajante insonorizada phono*black*

Conduta insonorizada phono*black*



Medida	Ángulo / *Ângulo*	Ref.		U/📦	n°	€
40	15°	**01004P8**		25	-	**2,20**
40	30°	**01104P8**		25	-	**2,20**
40	45°	**07004P8**		30	-	**2,04**
40	87°	**07104P8**		30	-	**2,23**
50	15°	**01005P8**		15	-	**2,65**
50	30°	**01105P8**		15	-	**2,65**
50	45°	**07005P8**		20	-	**2,65**
50	87°	**07105P8**		20	-	**2,87**
75	15°	**01007P8**		8	-	**3,93**
75	30°	**01107P8**		8	-	**3,93**
75	45°	**07307P8**		10	-	**3,93**
75	67°30'	**01307P8**		9	-	**5,15**
75	87°	**07407P8**		9	-	**4,95**
90	15°	**01009P8**	*	5	-	**8,98**
90	30°	**01109P8**	*	5	-	**9,10**
90	45°	**01209P8**		5	-	**6,56**
90	67°30'	**01309P8**	*	5	-	**10,10**
90	87°	**07109P8**		5	-	**5,15**
110	15°	**01011P8**		5	-	**5,98**
110	30°	**01111P8**		4	-	**6,23**
110	45°	**01211P8**		4	-	**6,08**
110	67°30'	**01311P8**		6	-	**6,39**
110	87°	**07111P8**		3	-	**6,31**
125	15°	**01012P8**		4	-	**11,99**
125	30°	**01112P8**		6	-	**12,33**
125	45°	**07012P8**		6	-	**12,48**
125	67°30'	**01312P8**		6	-	**14,79**
125	87°	**07112P8**		5	-	**16,63**
160	15°	**01016P8**		4	-	**18,63**
160	30°	**01116P8**		3	-	**19,22**
160	45°	**07016P8**		3	-	**20,80**
160	67°30'	**01316P8**		2	-	**22,83**
160	87°	**07116P8**		2	-	**27,24**
200	15°	**01020P8**		8	-	**21,32**
200	45°	**07020P8**		1	-	**22,09**
200	87°30'	**07120P8**		1	-	**29,65**

Codo M/H. / *Curva M/F.*
*Alto espesor. / *Alta espessura.*



Ángulo / *Ângulo*	Medida	Ref.	U/📦	n°	€
45°	110	**03611P8**	2	-	**26,94**

Derivación doble 45° M/H. / *Derivação dupla 45° M/F.*



Medida	Ref.		U/📦	n°	€
40/40	**08004P8**		20	-	**4,20**
50/50	**08005P8**		10	-	**5,97**
75/50	**03127P8**		6	-	**7,62**
75/75	**08807P8**		4	-	**8,87**
90/50	**03128P8**	*	5	-	**17,62**
90/90	**08809P8**		6	-	**12,88**
110/50	**03131P8**		6	-	**12,17**
110/75	**03151P8**		6	-	**13,42**
110/110	**03011P8**		4	-	**13,38**
125/110	**03192P8**		2	-	**34,43**
125/125	**08012P8**		2	-	**31,54**
160/110	**03116P8**		2	-	**48,91**
160/160	**03016P8**		4	-	**50,61**
200/110	**03135P8**		3	-	**51,01**
200/125	**03137P8**		4	-	**53,95**
200/160	**03120P8**		4	-	**57,00**
200/200	**03020P8**		1	-	**54,49**

Te 45° M/H. / *Forquilha 45° M/F.*
*Alto espesor. / *Alta espessura.*



Medida	Ref.		U/📦	n°	€
40/40	**08104P8**		15	-	**4,95**
50/50	**08105P8**		14	-	**5,97**
75/40	**03507P8**		4	-	**9,30**
75/50	**03527P8**		6	-	**8,81**
75/75	**08907P8**		5	-	**8,87**
90/50	**03528P8**	*	5	-	**14,79**
90/90	**03409P8**		5	-	**15,97**
110/50	**03531P8**		6	-	**12,17**
110/75	**03571P8**		6	-	**13,42**
110/110	**08913P8**	**	5	-	**13,03**
125/110	**03572P8**		4	-	**35,69**
125/125	**08112P8**		3	-	**31,54**
160/110	**03516P8**		10	-	**49,89**
160/160	**08116P8**		5	-	**50,61**

Te 87° M/H. / Forquilha 87° M/F.
*Alto espesor. / *Alta espessura.* **Radio largo. / *Raio longo.*

Bajante insonorizada phono*black*

Conduta insonorizada phono*black*



Ángulo *Ângulo*	Medida	Ref.	U/📦	📦 nº	€
87°30'	110	**03811P8**	2	-	**26,94**

Derivación doble 87° M/H. / *Derivação dupla 87º M/F.*



Medida	Ref.	U/📦	📦 nº	€
75	**18207P8**	6	-	**14,79**
110	**18211P8**	6	-	**18,57**
125	**18212P8**	2	-	**36,48**
160	**18216P8**	2	-	**42,67**

Te M/H con boca de registro.
Forquilha M/F com boca de registro.



Medida	Ref.	U/📦	📦 nº	€
40/50	**09005P8**	25	-	**2,93**
50/75	**05107P8**	15	-	**3,66**
50/110	**05111P8**	6	-	**5,48**
75/110	**05131P8**	6	-	**6,01**
90/110	**05311P8**	5	-	**6,01**
110/125	**05132P8**	4	-	**9,55**
110/160	**05116P8**	6	-	**13,05**
125/160	**05136P8**	6	-	**15,80**
160/200	**05140P8**	15	-	**19,17**

Ampliación excentrica H/M.
Extensão excêntrica F/M.



Medida	Ref.	U/📦	📦 nº	€
40	**09305P8**	50	-	**4,21**

Manguito técnico M/H.
União técnica M/F.



Medida	Ref.	U/📦	📦 nº	€
40	**06144P8**	30	-	**4,07**
50	**06145P8**	20	-	**4,35**
75	**06107P8**	10	-	**4,72**
90	**06109P8**	6	-	**6,65**
110	**06111P8**	4	-	**7,16**
125	**06112P8**	4	-	**14,56**
160	**06116P8**	4	-	**20,80**
200	**06120P8**	8	-	**25,13**

Manguito sin tope H/H.
União sem topo F/F.



Medida	Ref.	U/📦	📦 nº	€
50	**06345P8**	20	-	**2,98**
75	**06307P8**	10	-	**4,19**
90	**06309P8**	6	-	**6,65**
110	**06311P8**	4	-	**7,16**
125	**06312P8**	4	-	**14,95**
160	**06316P8**	4	-	**22,91**

Manguito con tope H/H.
União com topo F/F



Medida	Ref.		U/📦	📦 nº	€
40	**06604P8**		200	-	**2,02**
50	**06605P8**		150	-	**2,73**
75	**06507P8**	*	10	-	**4,95**
90	**06509P8**		8		**6,00**
110	**06611P8**		10	-	**8,23**
125	**06612P8**		8	-	**18,29**
160	**06616P8**		4	-	**22,34**

Tapón macho ciego. / *Tampão macho cego.*
*Versión roscada. / *Versão roscada.*

Bajante insonorizada phono*black*

Conduta insonorizada phono*black*



Medida	Ref.	U/	nº	€
90/40	**071223**	25	A-11	**7,53**
90/50	**071224**	25	A-11	**7,53**
110/40	**071225**	25	A-8	**7,38**
110/50	**071226**	25	A-8	**7,38**
125/40	**071227**	25	A-8	**7,53**
125/50	**071228**	25	A-8	**7,53**

Injerto de seguridad (imprescindible usar corona Ø57mm).
Enxerto de segurança (imprescendível usar uma coroa Ø57mm).



Medida	Ref.	U/	nº	€
110	**071229**	10	A-12	**16,72**
125	**071230**	5	A-4	**19,29**

Terminal bajante.
Terminal conduta descida.



Medida	Ref.	U/	nº	€
50/40	**07424P8**	20	-	**2,67**

Curva técnica M/H.
Curva técnica M/F.



Medida	Ref.	U/	nº	€
50/40	**07454P8**	20	-	**3,94**

Curva técnica larga M/H.
Curva técnica longa M/F.



Medida	Ref.	U/	nº	€
Ø125-Ø110xØ40	**071231**	10	A-4	**27,61**

Bote sifónico, salida Ø50.
Sifão pavimento, saída Ø50.

Abrazaderas
Abraçadeira

phono black



Medida	Ref.	U/	nº	€
40	**338871210**	20	-	**2,93**
50	**338871211**	20	-	**2,99**
75	**338871212**	20	-	**4,87**
90	**338871213**	20	-	**8,53**
110	**338871214**	10	-	**10,48**
125	**338871215**	10	-	**17,71**
160	**338871216**	2	-	**23,67**
200	**338871217**	2	-	**52,87**

Abrazadera acústica PHONOKLIP.
Abraçadeira acústica PHONOKLIP.
13 dB a 2 L/s, Ensayo Fraunhofer P-BA 82/2016e
*Producto sujeto a condiciones de la familia 0354 dBlue
**Produto sujeito a condições da família 0354 dBlue*



Medida	Ref.	U/	nº	€
40	**071240**	25	-	**0,96**
50	**071241**	25	-	**1,03**
75	**071242**	25	-	**1,41**
90	**071243**	25	-	**1,44**
110	**071244**	25	-	**1,77**
125	**071245**	25	-	**2,05**
160	**071246**	25	-	**2,80**
200	**071247**	25	-	**3,59**

Abrazadera isofónica reforzada con goma EPDM para aislamiento, reducción de ruido y vibraciones.Tuerca M8+M10.
Conforme a DIN 4109: Aislamiento al ruido
Grampo isofónico reforçado com borracha EPDM para isolamento, redução de ruído e vibração. Em conformidade com a norma DIN 4109: Isolamento acústico.

Ver pág. 152 dBlue







Notas

Bajante insonorizada dBlue

Conduta insonorizada dBlue

dBlue

Evacuación y Saneamiento

EDIFICACIÓN

Ingresa a nuestra biblioteca BIM

BIM Disponible

aliaxis



Bajante insonorizada dBlue
Conduta insonorizada dBlue

Sistema insonorizado integral de evacuación de aguas residuales, ventajas:
Sistema insonorizado integral de evacuação de águas residuais, ventagens:

- Alto grado de reducción de la sonoridad en el interior de la tubería. *Alto grado de redução da sonoridade no interior da tubagem.*
- Componentes de bajo peso. *Componentes de baixo peso.*
- Resistencia mecánica a las influencias externas. *Resistência mecânica as influências externas.*
- Resistencia a los aditivos químicos contenidos en las aguas residuales. *Resistência aos aditivos químicos contidos nas águas residuais*
- Resistencia a los cambios de temperatura. *Resistência as mudanças de temperatura*
- PP-50 — 100% reciclable. *100% reciclável.*
- Bajo coeficiente de rugosidad de las paredes. *Baixo coeficiente de rugosidade das paredes.*
- Posibilidad de instalación a temperaturas inferiores a -10 °C. *Possibilidade de instalação a temperaturas inferiores a -10° C*
- Ausencia de residuos o formación de incrustaciones calcáreas. *Ausência de resíduos ou formação de incrustações calcários*
- Bajo índice de transmisión de las vibraciones entre los componentes. *Baixo índice de transmissão das vibrações entre os componentes.*
- Resistencia a las altas temperaturas de los caudales de aguas residuales. *Resistência as altas temperaturas dos caudais das águas residuais*
- Plena conformidad dimensional con los sistemas existentes *Plena conformidade dimensional com os sistemas existentes*

ESTRUCTURA DE LOS ACCESORIOS dBlue

La nueva generación de los accesorios insonorizados de dBlue combina un gran número de características técnicas y funcionales. Está fabricado en versión compacta y clasificado como un producto de alta resistencia mecánica.

ESTRUCTURA DOS ACESSÓRIOS dBlue

A nova generação dos acessórios insonorizados de dBlue combina um grande número de caraterísticas técnicas e funcionais. Está fabricado em versão compacta e classificado como um produto de alta resistência mecânica.

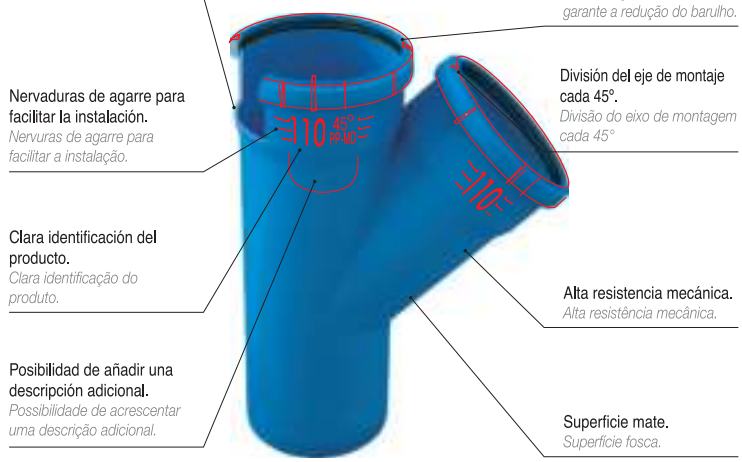

Fabricación compacta de la pared. *Fabricação compacta da parede.*

Nervaduras de agarre para facilitar la instalación. *Nervuras de agarre para facilitar a instalação.*

Clara identificación del producto. *Clara identificação do produto.*

Posibilidad de añadir una descripción adicional. *Possibilidade de acrescentar uma descrição adicional.*

La formulación del material garantiza la reducción del ruido. *A formulação do material garante a redução do barulho.*

División del eje de montaje cada 45°. *Divisão do eixo de montagem cada 45°*

Alta resistencia mecánica. *Alta resistência mecânica.*

Superficie mate. *Superfície fosca.*

PHONOKLIP, ABRAZADERA DE ALTAS PRESTACIONES DE INSONORIZACIÓN

PHONOKLIP, ABRAÇADEIRA DE ALTAS PRESTAÇÕES DE INSONORIZAÇÃO



Cierre con bisagra. *Fecho com dobradiça.*

Tope para punto guía o fijo. *Batente para ponto guía ou fixo.*

100% reciclable. *100% reciclável.*

Zonas de amortiguación. *Zonas de amortecimento.*

10 dB (A)* Alto rendimiento acústico. *Alto rendimento acústico*

Instalación simplificada. *Facilidade de instalação.*

Fabricada con PVC. *Fabricada em PVC.*

Disponible de Ø40 a 200 mm. *Disponível de Ø40 até 200 mm.*



Bajante insonorizada dBlue
Conduta insonorizada dBlue

dBlue



Longitud	Medida Ø	Modelo	m/Fardo	Tubos /Fardo	Ref.	€/m.	€/und
15 cm	40	PPA040018015	4,5	30	338871001		2,07
15 cm	50	PPA050018015	3	20	338871008		2,33
15 cm	75	PPA075023015	3	20	338871015		4,30
15 cm	90	PPA090028015	1,8	12	338871022		4,73
15 cm	110	PPA110034015	2,25	15	338871029		5,98
15 cm	125	PPA125039015	1,5	10	338871036		10,95
15 cm	160	PPA160049015	0,9	6	338871043		13,81
25 cm	40	PPA040018025	5	20	338871002		2,84
25 cm	50	PPA050018025	7,5	30	338871009		2,96
25 cm	75	PPA075023025	6,25	25	338871016		4,92
25 cm	90	PPA090028025	4,5	18	338871023		5,38
25 cm	110	PPA110034025	2,5	10	338871030		7,54
25 cm	125	PPA125039025	2,5	10	338871037		12,57
25 cm	160	PPA160049025	1	4	338871044		16,75
50 cm	40	PPA040018050	25	50	338871003		3,80
50 cm	50	PPA050018050	17,5	35	338871010		4,00
50 cm	75	PPA075023050	7,5	15	338871017		7,06
50 cm	90	PPA090028050	6	12	338871024		7,84
50 cm	110	PPA110034050	3	6	338871031		11,14
50 cm	125	PPA125039050	3	6	338871038		18,77
50 cm	160	PPA160049050	14	28	338871045		26,02
100 cm	40	PPA040018100	10	10	338871004		5,88
100 cm	50	PPA050018100	10	10	338871011		5,72
100 cm	75	PPA075023100	10	10	338871018		9,63
100 cm	90	PPA090028100	10	10	338871025		12,96
100 cm	110	PPA110034100	10	10	338871032		17,52
100 cm	125	PPA125039100	45	45	338871039		27,23
100 cm	160	PPA160049100	28	28	338871046		40,55
200 cm	40	PPA040018200	40	20	338871006	5,31	10,63
200 cm	50	PPA050018200	40	20	338871013	5,89	11,77
200 cm	75	PPA075023200	40	20	338871020	9,11	18,22
200 cm	90	PPA090028200	40	20	338871027	13,12	26,23
200 cm	110	PPA110034200	40	20	338871034	15,87	31,74
200 cm	125	PPA125039200	180	90	338871041	23,84	47,67
200 cm	160	PPA160049200	112	56	338871048	37,65	75,30
300 cm	40	PPA040018300	90	30	338871007	5,17	15,51
300 cm	50	PPA050018300	90	30	338871014	5,93	17,78
300 cm	75	PPA075023300	90	30	338871021	8,90	26,71
300 cm	90	PPA090028300	90	30	338871028	11,11	33,32
300 cm	110	PPA110034300	90	30	338871035	14,52	43,57
300 cm	125	PPA125039300	405	135	338871042	22,78	68,33
300 cm	160	PPA160049300	252	84	338871049	35,67	107,01
300 cm	200*	PPA200062300	90	30	338871196*	80,38	241,13

Tubo fonoabsorbente una boca. / *Tubo fonoabsorvente uma boca.*
*** Tubo M-M, sin embocadura hembra.**
Tubo M-M, sem boca fêmea.

Codo M/H. / *Curva M/F.*

15°



Ángulo *Angulo*	Medida	Modelo	U/📦	📦 nº	Ref.	€
15°	40/40	VKL04000015P	20	DB7	338871050	2,15
15°	50/50	VKL05000015P	20	DB5	338871055	2,61
15°	75/75	VKL07500015P	20	DB4	338871060	4,09
15°	90/90	VKL09000015P	15	DB4	338871065	5,81
15°	110/110	VKL11000015P	8	DB4	338871070	6,33

30°



Ángulo *Angulo*	Medida	Modelo	U/📦	📦 nº	Ref.	€
30°	40/40	VKL04000030P	20	DB7	338871051	2,15
30°	50/50	VKL05000030P	20	DB5	338871056	2,61
30°	75/75	VKL07500030P	20	DB4	338871061	4,09
30°	90/90	VKL09000030P	15	DB4	338871066	6,02
30°	110/110	VKL11000030P	8	DB4	338871071	6,62

45°



Ángulo *Angulo*	Medida	Modelo	U/📦	📦 nº	Ref.	€
45°	40/40	VKL04000045P	20	DB7	338871052	2,15
45°	50/50	VKL05000045P	20	DB5	338871057	2,61
45°	75/75	VKL07500045P	20	DB4	338871062	4,09
45°	90/90	VKL09000045P	10	DB4	338871067	5,36
45°	110/110	VKL11000045P	14	DB3	338871072	6,48
45°	125/125	VKL12500045P	14	DB3	338871075	13,03
45°	160/160	VKL16000045P	6	DB3	338871077	21,70
45°	200/200	VKL20000045D	2	-	338871197	86,81

67°



Ángulo *Angulo*	Medida	Modelo	U/📦	📦 nº	Ref.	€
67°	40/40	VKL04000067P	20	DB7	338871053	2,33
67°	50/50	VKL05000067P	20	DB5	338871058	3,12
67°	75/75	VKL07500067P	20	DB4	338871063	5,36
67°	90/90	VKL09000067P	10	DB4	338871068	5,36
67°	110/110	VKL11000067P	14	DB3	338871073	6,78

90°



Ángulo *Angulo*	Medida	Modelo	U/📦	📦 nº	Ref.	€
90°	40/40	VKL04000090P	20	DB7	338871054	2,33
90°	50/50	VKL05000090P	20	DB5	338871059	2,79
90°	75/75	VKL07500090P	20	DB4	338871064	5,15
90°	90/90	VKL09000090P	10	DB4	338871069	5,36
90°	110/110	VKL11000090P	14	DB3	338871074	6,71
90°	125/125	VKL12500090P	10	DB3	338871076	17,34
90°	160/160	VKL16000090P	4	DB3	338871078	28,44
90°	200/200	VKL20000090D	3	-	338871198	99,60

Te M/H. / *Forquilha M/F.*

45°



Ángulo / *Ângulo*	Medida	Modelo	U/📦	📦 nº	Ref.	€
45°	40/40	VTR04004045P	20	DB5	338871079	4,39
45°	50/40	VTR05004045P	20	DB4	338871082	4,91
45°	50/50	VTR05005045P	20	DB4	338871085	5,27
45°	75/40	VTR07504045P	10	DB4	338871088	7,60
45°	75/50	VTR07505045P	10	DB4	338871091	7,53
45°	75/75	VTR07507545P	10	DB4	338871094	8,05
45°	90/40	VTR09004045P	15	DB3	338871097	8,91
45°	90/50	VTR09005045P	15	DB3	338871099	9,39
45°	90/75	VTR09007545P	15	DB3	338871102	10,27
45°	90/90	VTR09009045P	15	DB3	338871103	12,53
45°	110/40	VTR11004045P	6	DB4	338871106	12,92
45°	110/50	VTR11005045P	6	DB4	338871108	12,92
45°	110/75	VTR11007545P	8	DB3	338871111	14,27
45°	110/90	VTR11009045P	8	DB3	338871114	17,86
45°	110/110	VTR11011045P	7	DB3	338871116	14,23
45°	125/110	VTR12511045AD	6	DB3	338871124	36,62
45°	125/125	VTR12512545P	5	DB3	338871119	32,88
45°	160/110	VTR16011090AD	2	DB3	338871126	52,04
45°	160/160	VTR16016045P	2	DB3	338871121	52,79
45°	200/200	VTR20020045D	1	-	338871199	113,53

67°



Ángulo / *Ângulo*	Medida	Modelo	U/📦	📦 nº	Ref.	€
67°	40/40	VTR04004067P	20	DB5	338871080	4,39
67°	50/40	VTR05004067P	20	DB4	338871083	4,91
67°	50/50	VTR05005067P	20	DB4	338871086	5,27
67°	75/40	VTR07504067P	10	DB4	338871089	7,60
67°	75/50	VTR07505067P	10	DB4	338871092	7,36
67°	75/75	VTR07507567P	10	DB4	338871095	8,05
67°	90/40	VTR09004067P	15	DB3	338871098	8,91
67°	90/50	VTR09005067P	15	DB3	338871100	8,94
67°	90/90	VTR09009067P	15	DB3	338871104	12,53
67°	110/50	VTR11005067P	8	DB4	338871109	12,92
67°	110/75	VTR11007567AD	8	DB3	338871112	22,35
67°	110/110	VTR11011067P	8	DB5	338871117	13,86

90°



Ángulo / *Ângulo*	Medida	Modelo	U/📦	📦 nº	Ref.	€
90°	40/40	VTR04004090P	20	DB5	338871081	4,39
90°	50/40	VTR05004090P	20	DB4	338871084	4,91
90°	50/50	VTR05005090P	20	DB4	338871087	5,27
90°	75/40	VTR07504090P	10	DB4	338871090	8,05
90°	75/50	VTR07505090P	10	DB4	338871093	7,60
90°	75/75	VTR07507590P	10	DB4	338871096	8,05
90°	90/50	VTR09005090P	15	DB3	338871101	8,94
90°	90/75	VTR09007590AD	15	DB3	338871123	17,86
90°	90/90	VTR09009090P	15	DB3	338871105	12,53
90°	110/40	VTR11004090P	6	DB4	338871107	12,92
90°	110/50	VTR11005090P	6	DB4	338871110	12,92
90°	110/75	VTR11007590P	8	DB3	338871113	14,27
90°	110/90	VTR11009090P	8	DB3	338871115	17,86
90°	110/110	VTR11011090P	7	DB3	338871118	13,86
90°	125/110	VTR12511090AD	7	DB3	338871125	37,96
90°	125/125	VTR12512590P	6	DB3	338871120	32,88
90°	160/110	PTR160110090	6	DB3	338871127	52,04
90°	160/160	VTR16016090P	3	DB3	338871122	52,79
90°	200/200	VTR20020090D	2	-	338871200	132,40



Ángulo *Ângulo*	Medida	**Modelo**	U/📦	📦 nº	**Ref.**	**€**
67°	110	VCNZ110110067	1	DB3	**338871128**	**67,00**

Derivación doble a escuadra M/H./ *Derivação dupla de esquadria M/F.*



Ángulo *Ângulo*	Medida	**Modelo**	U/📦	📦 nº	**Ref.**	**€**
67°	90	VCRZ090090067	5	DB5	**338871130**	**60,31**
67°	110/50	VCRZ110050067	5	DB4	**338871132**	**52,47**
67°	110	VCRZ11011067	5	DB3	**338871134**	**62,55**
90°	110	VCRZ11011090	4	DB3	**338871135**	**62,55**

Te M/H. / *Forquilha M/F.*
Consultar disponibilidad. / *Verificar disponibilidade.*



Medida	**Modelo**	U/📦	📦 nº	**Ref.**	**€**
40	VMD04000000P	20	DB7	**338871136**	**4,91**
50	VMD05000000P	20	DB5	**338871137**	**3,12**
75	VMD07500000P	20	DB5	**338871138**	**4,24**
90	VMD09000000P	15	DB4	**338871139**	**6,71**
110	VMD11000000P	6	DB5	**338871140**	**7,15**
125	VMD12500000P	8	DB4	**338871141**	**15,16**
160	VMD16000000P	6	DB3	**338871142**	**21,70**
200	VMD20000000D	4	-	**338871202**	**53,61**

Manguito con tope. / *União com topo.*



Medida	**Modelo**	U/📦	📦 nº	**Ref.**	**€**
40	VMP04000000P	20	DB7	**338871143**	**5,05**
50	VMP05000000P	20	DB5	**338871144**	**3,12**
75	VMP07500000P	20	DB4	**338871145**	**4,24**
90	VMP09000000P	15	DB4	**338871146**	**6,71**
110	VMP11000000P	6	DB5	**338871147**	**7,15**
125	VMP12500000P	8	DB4	**338871148**	**15,58**
160	VMP16000000P	6	DB3	**338871149**	**23,89**
200	VMP20000000D	4	-	**338871203**	**53,61**

Manguito sin tope. / *União sem topo.*



Medida	**Modelo**	U/📦	📦 nº	**Ref.**	**€**
50/40	VRD05004000P	15	DB7	**338871150**	**3,04**
75/40	VRD07504000P	20	DB5	**338871151**	**3,58**
75/50	VRD07505000P	20	DB5	**338871152**	**3,80**
90/40	VRD09004000P	30	DB4	**338871153**	**4,91**
90/50	VRD09005000P	30	DB4	**338871154**	**5,36**
90/75	VRD09007500P	15	DB4	**338871155**	**5,81**
110/50	VRD11005000P	17	DB4	**338871156**	**5,81**
110/75	VRD11007500P	15	DB4	**338871157**	**5,92**
110/90	VRD11009000P	6	DB5	**338871158**	**6,25**
125/110	VRD12511000P	10	DB4	**338871159**	**10,13**
160/110	VRD16011000P	15	DB3	**338871160**	**13,89**
160/125	VRD16012500P	10	DB3	**338871161**	**16,48**
200/160	VRD20016000D	8	-	**338871201**	**55,64**

Ampliación excentrica H/M / *Extensão excêntrica F/M*



Medida	Modelo	U/📦	📦 nº	Ref.	€
75	VDK07500000P	18	DB4	338871168	6,25
90	VDK09000000P	10	DB4	338871169	8,05
110	VDK11000000P	6	DB4	338871170	9,39

Tramo de adaptación M/H. / *Lanço de adaptação M/F.*



Medida	Modelo	U/📦	📦 nº	Ref.	€
50	VCZ05000000P	10	DB5	338871162	10,23
75	VCZ07500000P	10	DB4	338871163	11,19
90	VCZ09000000P	6	DB4	338871164	18,18
110	VCZ11000000P	6	DB4	338871165	18,97
125	VCZ12500000P	8	DB3	338871166	41,43
160	VCZ16000000P	3	DB3	338871167	48,47
200	VCZ20000000AD	1	-	338871205	197,09

Te M/H con boca de regristro. / *Forquilha M/F com boca de registro*



Medida	Modelo	U/📦	📦 nº	Ref.	€
40	VKK04000000P	20	DB7	338871171	2,11
50	VKK05000000P	20	DB7	338871172	2,83
75	VKK07500000P	20	DB7	338871173	3,98
90	VKK09000000P	20	DB5	338871174	4,24
110	VKK11000000P	20	DB4	338871175	8,76
125	VKK12500000P	20	DB4	338871176	19,06
160	VKK16000000P	38	DB3	338871177	23,29
200	VKK20000000D	20	-	338871204	40,26

Tapón macho ciego. / *Tampão macho cego.*



Medida	Modelo	U/📦	📦 nº	Ref.	€
40-90	-	25	A-11	338871188	6,93
50-90	-	25	A-11	338871189	6,93
40-110	-	25	A-11	338871190	6,93
50-110	-	25	A-11	338871191	6,93
40-125	-	25	A-11	338871192	6,93
50-125	-	25	A-11	338871193	6,93

Easy Boss, injerto seguridad. / *Easy Boss, enxerto de segurança.*
(imprescindible usar corona Ø57mm). / *(imprescendível usar uma coroa Ø57mm).*



Medida	Modelo	U/📦	📦 nº	Ref.	€
110	E-209-D	10	A-12	338871194	15,70
125	E-209-D	5	A-4	338871195	19,39

Terminal bajante dBlue. / *Terminal conduta descida dBlue.*



Medida	Modelo	U/📦	📦 nº	Ref.	€
Ø125-Ø110xØ40	FTRAP	10	A-4	**33001792**	**25,42**

Bote sifónico, salida Ø50. / *Sifão pavimento, saída Ø50.*



Medida	Modelo	U/📦	📦 nº	Ref.	€
Ø110-75-50	VWP11005075D	8	-	**338871207**	**33,42**

Bote sifónico. / *Sifão pavimento.*

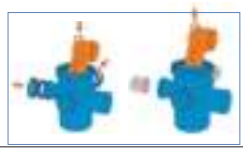



Medida	Modelo	U/📦	📦 nº	Ref.	€
Ø110-50	VKO11005000D	6	-	**338871208**	**28,18**

Colector 4 entradas. / *Colector 4 entradas*



Medida	Modelo	U/📦	📦 nº	Ref.	€
Ø110	VSF11000000D	7	-	**338871209**	**42,42**

Sifón colector. / *Sifão colector.*



Medida	Modelo	U/📦	📦 nº	Ref.	€
110	AKAVENT	1	-	**338871186**	**117,94**
160	AKAVENT	1	-	**338871187**	**Consultar**

Aireador Akavent. / *Aerador Akavent.*

Medida	Modelo	U/📦	📦 nº	Ref.	€
Ø75	VVENKIE07500D	1	-	**338871218**	**6,05**
Ø110	VVENKIE11000D	1	-	**338871219**	**7,70**

Accesorios para la configuración de Akavent entrada lateral.
Acessórios para configuração do Akavent entrada lateral.

Medida	Modelo	U/📦	📦 nº	Ref.	€
110	VVENWLO11000D	1	-	**338871220**	**14,93**
160	VVENWLO16000D	1	-	**338871221**	**Consultar**

Accesorios para la configuración de Akavent entrada vertical expansión.
Acessórios para configuração do Akavent entrada vertical expansão.

CONFIGURACIÓN DEL AIREADOR AKAVENT / *CONFIGURAÇÃO DO AERADOR AKAVENT*

El airaedor Akavent dispone de 6 posibles entradas laterales configurables.
La configuración del Akavent, se especificará en cada pedido y se suministrará con las conexiones necesarias soldadas en el aireador.
La configuración con entradas opuestas NO está permitida.
Consulte con nuestro Dpto. de Prescripción para más información o para diseño y cálculos detallados.

Aerador Akavent tem 6 possíveis entradas laterais configuráveis..
A configuração do Akavent, será especificada em cada ordem e será fornecido com as conexões necessárias soldadas no aerador.
A configuração com acessos opostos, não é permitido.
Consultar o nosso Dpto. de Prescrição para obter mais informações ou para projetar e cálculos detalhados.

Abrazadera acústica PHONOKLIP® / *Abraçadeira acústica PHONOKLIP®*



Las abrazaderas acústicas PHONOKLIP responden a todas las exigencias de resistencia mecánica para el soporte de las instalaciones sumado a un gran rendimiento en la reducción del ruido estructural.

As abraçadeiras acústicas PHONOKLIP cumprem todos os requisitos de resistência mecânica para suportar instalações além de alto desempenho na redução ruído estrutural.

Medida	Modelo	U/📦	📦 nº	Ref.	€
40	PHONOKLIP	20	-	**338871210**	**2,93**
50	PHONOKLIP	20	-	**338871211**	**2,99**
75	PHONOKLIP	20	-	**338871212**	**4,87**
90	PHONOKLIP	20	-	**338871213**	**8,53**
110	PHONOKLIP	10	-	**338871214**	**10,48**
125	PHONOKLIP	10	-	**338871215**	**17,71**
160	PHONOKLIP	2	-	**338871216**	**23,67**
200	PHONOKLIP	2	-	**338871217**	**52,87**

10 dB a 2 L/s.



Abrazadera acústica PHONOKLIP.
Abraçadeira acústica PHONOKLIP.
10 dB a 2 L/s, Ensayo Fraunhofer P-BA 82/2016e

La elección de las abrazaderas es primordial para la eficacia en la insonorización del sistema.

Las abrazaderas PHONOKLIP aíslan el tubo de la pared, absorbiendo el ruido estructural y las vibraciones.

Se puede usar tanto para hacer puntos fijos como móviles.

A escolha das abraçadeiras é essencial para a eficácia no isolamento acústico do sistema.

As abraçadeiras PHONOKLIP isolam o tubo da parede, absorvendo o ruído estrutural e vibrações.

Podem ser usadas tanto para pontos fixos como móveis.





Medida	U/📦	📦 nº	Ref.	€
40	20	-	**338871178**	**5,51**
50	20	-	**338871179**	**6,68**
75	20	-	**338871180**	**8,95**
90	20	-	**338871181**	**10,18**
110	10	-	**338871182**	**12,55**
125	10	-	**338871183**	**15,01**
160	10	-	**338871184**	**19,23**
200	10	-	**338871206**	**34,20**

16 dB a 2 L/s.

Abrazadera STL dBlue / *Abraçadeira STL dBlue.*
16 dB a 2 L/s, Ensayo Fraunhofer P-BA 26/2016e.



Medida	Ref.	U/📦	📦 nº	€
40	**071240**	25	-	**0,96**
50	**071241**	25	-	**1,03**
75	**071242**	25	-	**1,41**
90	**071243**	25	-	**1,44**
110	**071244**	25	-	**1,77**
125	**071245**	25	-	**2,05**
160	**071246**	25	-	**2,80**
200	**071247**	25	-	**3,59**

Abrazadera isofónica reforzada con goma EPDM para aislamiento, reducción de ruido y vibraciones.Tuerca M8+M10. Conforme a DIN 4109: Aislamiento al ruido
Grampo isofónico reforçado com borracha EPDM para isolamento, redução de ruído e vibração. Em conformidade com a norma DIN 4109: Isolamento acústico.

Más información



Medida	Modelo	U/	nº	Ref.	€
2250x12x50 mm	9006442	1	-	**33041079**	**450,17**

Collar intumescente modular en banda continua para el sellado de paso de tuberías plásticas.
Suministrado en caja tipo kit con 2,25 m. de tira, lista para su instalación, cortando a la medida necesaria.
Incluye uñas para unión, fijación y elementos auxiliares.
Aporta resistencia al fuego hasta EI120 según Norma EN1366-3.
Colar intumescente modular em banda contínua para selar a passagem de tubos de plástico.
Fornecido em caixa do tipo kit com 2,25 m. tira, pronta para instalação, cortando na medida necessária.
Inclui pregos para unir, fixar e elementos auxiliares.
Fornece resistência ao fogo até EI120, de acordo com a EN1366-3.



Medida	Modelo	Ref	U/	nº	€
40	-	**F189404**	1	-	**60,86**
50	-	**F189405**	1	-	**62,51**
63	-	**F189406**	1	-	**65,32**
75	-	**F189407**	1	-	**73,49**
90	-	**F189409**	1	-	**74,76**
110	-	**F189411**	1	-	**87,28**
125	-	**F189412**	1	-	**98,49**
135	-	**F189416**	1	-	**126,37**
160	-	**F189414**	1	-	**132,75**
200	-	**F189415**	1	A-9	**364,82**

Manguito de protección contra incendios. / *União de proteção contra incêndios.*

Manguito de protección contra incendios tipo MPcon insonorización integrada para instalación posterior vista al forjado o paredes, RF 90 / RF 120
(homologación: P-BA 354/1998. Z-19.17-1271, según DIN 4102-2).
União de proteção contra incêndios classe MP com insonorização integrada para instalação posterior ao reboco ou muros (visível), RF 90 / RF 120
(homologação: P-BA 354/1998. Z-19.17-1271, conforme DIN 4102-2)



Medida	Modelo	U/	nº	Ref.	€
Ø250ml	-	10	-	**338871222**	**4,24**

Lubricante. / *Lubrificante.*

Embalajes / *Embalagems*

	ANCHO	LARGO	ALTO
DB7	30	20	15
DB5	30	40	15
DB4	30	40	30
DB3	40	60	30
A-4	40	40	40
F	(FARDO)		
B	(BOLSA)		

Ventilación de bajantes

Ventilação do tubo de descida

Evacuación y Saneamiento

EDIFICACIÓN

Ingresa a nuestra biblioteca BIM

BIM Disponible

aliaxis



TUBERÍA INNECESARIA

El concepto es simple: los productos de ventilación activa de evacuación Studor reemplazan los sistemas de ventilación tradicionales secundario y terciario y evitan la pérdida de sellos de agua en los sifones.

TUBAGEM DESNECESSÁRIA

O conceito é simples: os produtos de ventilação ativa de evacuação Studor substituem os sistemas de ventilação secundária tradicionais secundário e terciário e evitam a perda de vedações de água nos sifões.

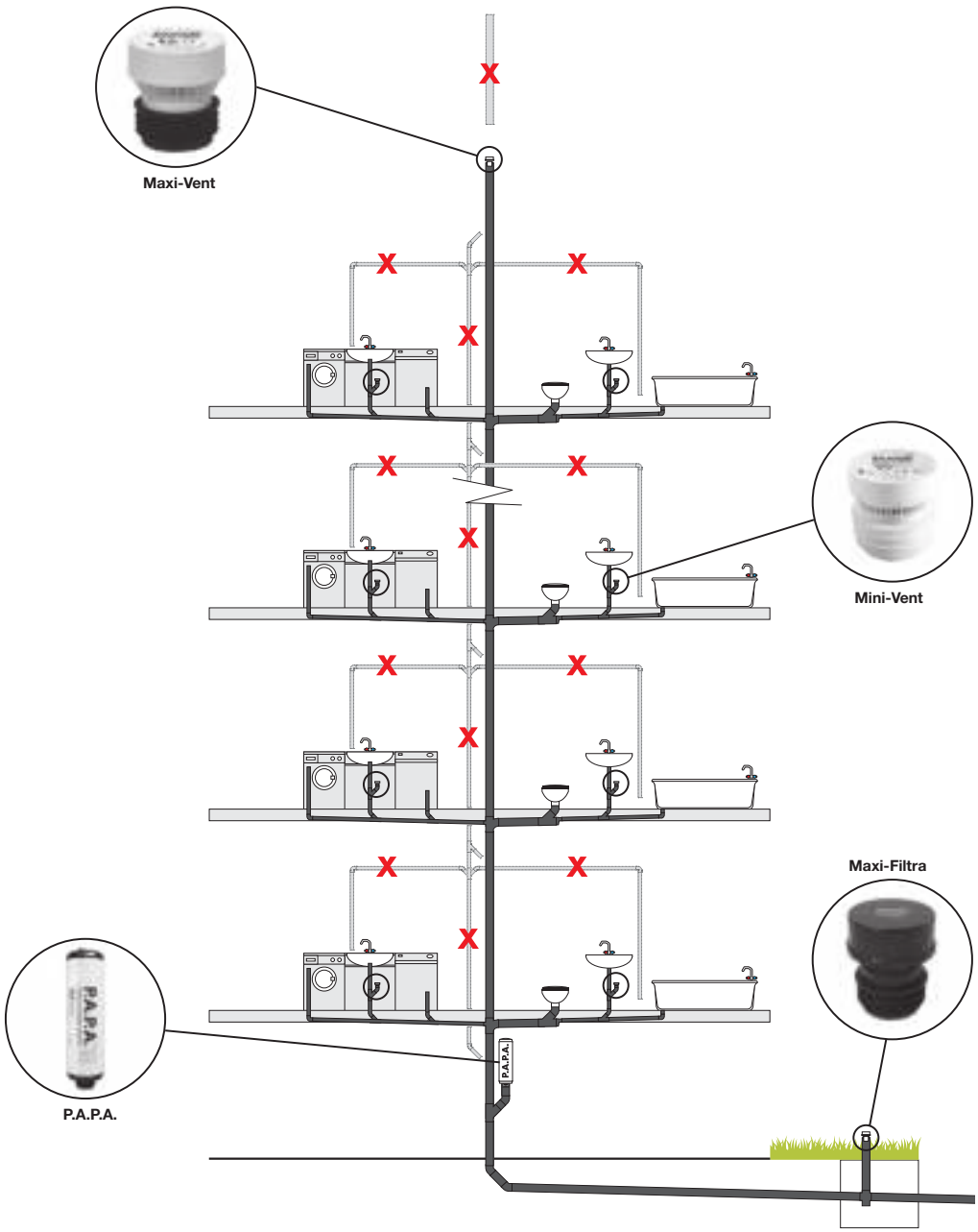

Ventilación activa Studor
Ventilação ativa Studor



7,5 l/s

Medida	Caudal	Ref.	U/	n.°	€
32-50	7,5 l/s	149015	4	A-10	63,86

Studor Mini-Vent

Válvula de admisión de aire para ventilación de redes de evacuación.
Válvula de admissão de ar para ventilação de redes de evacuação.
Temperatura de trabajo / *Temperatura de trabalho:*
-20ºC a +60ºC
Presión de Trabajo / *Pressão de Trabalho:*
-70 Pa (-0,010 PSI)
Presión Máxima de Estanqueidad / *Pressão Máxima de Estanqueidade:*
10.000 Pa (1 m H_2O) a 0 Pa o mayor.
10.000 Pa (1 m H_2O) a 0 Pa ou maior.
Clasificación EN 12380 / *Classificação EN 12380:* AI
Fabricado con / *Fabricado com:*
Cuerpo / *Corpo:* ABS
Membrana / *Membrana:* Junta sintética / *Vedação sintética*
Conexión / *Conexão:* TPE



32 l/s

Medida	Caudal	Ref.	U/	n.°	€
75-110	32 l/s	149112	3	A-2	113,30

Studor Maxi-Vent

Válvula de admisión de aire para ventilación de redes de evacuación.
Válvula de admissão de ar para ventilação de redes de evacuação.
Temperatura de trabajo / *Temperatura de trabalho:*
-20ºC a +60ºC
Presión de Trabajo / *Pressão de Trabalho:*
-70 Pa (-0,010 PSI)
Presión Máxima de Estanqueidad / *Pressão Máxima de Estanqueidade:*
10.000 Pa (1 m H_2O) a 0 Pa o mayor.
10.000 Pa (1 m H_2O) a 0 Pa ou maior.
Clasificación EN 12380 / *Classificação EN 12380:* AI
Fabricado con / *Fabricado com:*
Cuerpo / *Corpo:* ABS
Membrana / *Membrana:* Junta sintética / *Vedação sintética*
Conexión / *Conexão:* TPE
Accesorios / *Acessórios:*
Tapa de aluminio para instalación exterior (199093).
Tampa de aluminio para instalação exterior (199093)



Medida	Caudal	Ref.	U/	n.°	€
-	-	199093	1	-	48,61

Studor Tapa de aluminio

Tapa de aluminio de refuerzo para instalación en intemperie. Para instalación en **Maxi-Vent** y **Maxi-Filtra**.
Tampa de aluminio de reforço para instalação ao ar livre. Para instalação em Maxi-Vent y Maxi-Filtra



Medida	Caudal	Ref.	U/	n.°	€
75-110	2-8 l/s	8F-STU019-BLK	1	-	112,92

Studor Maxi-Filtra

Filtro de Carbón Activo diseñado para eliminar los malos olores producidos en sistemas de evacuación.
Filtro de Carbono Activo disenhado para eliminar os maus odores produzidos em sistemas de evacuação.
Temperatura de trabajo / *Temperatura de trabalho:*
-20ºC a +60ºC
Fabricado con / *Fabricado com:*
Cuerpo / *Corpo:* ABS
Membrana / *Membrana:* Junta / *Vedação*
Filtro / *Filtro:* Carbón ativo / *Carbón ativo*
Caudal según presión / *Caudal segundo pressão*:
100 Pa: 2 l/s **250 Pa:** 5 l/s **500 Pa:** 8 l/s
Accesorios / *Acessórios:*
Cartucho de carbón activo de repuesto (8F-STU022-YLW)
Tapa de aluminio para instalación exterior (99093)
Cartucho de carbono ativo de substituição (8F-STU022-YLW)
Tampa de aluminio para instalação exterior (99093)



Medida	Caudal	Ref.	U/	n.°	€
75-110	-	8F-STU022-YLW	1	-	24,43

Studor Cartucho Maxi-Filtra

Cartucho de repuesto de Filtro de Carbón Activo de Maxi-Filtra.
Cartucho de substituição de Filtro de Carbono Ativo de Maxi-Filtra.



Medida	Caudal	Ref.	U/	n.°	€
75-110	-	8F-STU616-WHB	1	-	consultar

Studor P.A.P.A.

Atenuador de Aire de Presión Positiva
(Positive Air Pressure Attenuator)
Atenuador de Ar de Pressão Positiva (Positive Air Pressure Attenuator).
Temperatura de trabajo / *Temperatura de trabalho:*
-20ºC a +60ºC
Presión Máxima de Estanqueidad / *Pressão Máxima de Estanqueidade:*
10.000 Pa (1 m H_2O) a 0 Pa o mayor.
10.000 Pa (1 m H_2O) a 0 Pa ou maior.
Clasificación EN 12380: AI
Fabricado con:
Cuerpo / *Corpo:* PVC
Conexión / *Conexão:* Junta / *Vedação*
Contenedor interno / *Recipiente interno:* Isoprene
Capacidad (Litros) / *Capacidade (Litros)*:
1 unidad: 3,785 **2 unidades:** 7,570
3 unidades: 11,355 **4 unidades:** 15,140

Otras válvulas de ventilación
Outras válvulas de ventilação





CEP

Medida	Ref.	U/📦	📦 nº	€
32-40-50	**33043985** ●	10	B 1	**26,55**
100-110	**33043986** ●	6	B 1	**82,94**

Válvula equilibradora de presión.
Válvulas balanceadoras da pressão.

Los equilibradores de presión son soluciones técnicas para las instalaciones con defecto de ventilación.

Solucionan problemas como:
- Vaciado de sifones por depresión en la evacuación de aguas.
- Eliminan el efecto "glu-glu" (burbujeo por sobrepresión).
- Evitan la entrada de aires viciados.
- Y mejoran la evacuación de las aguas.

Ventajas:
- Estanqueidad total.
- Sin necesidad de mantenimiento.
- Gran caudal: Ø40-50 = 11 L/s.
  Ø100-110 = 43 L/s.
- Certificadas por el informe Técnico: Nº 14/11-1696 del CSTB.
- Práctico y estético.
- Resistente a las bajas temperaturas (-20 ºC).

Os balanceadores de pressão são soluções técnicas para instalações com defeito de ventilação

Resolvem problemas como:
- *Esvaziamento de sifões devido a depressão na evacuação de águas.*
- *Suprimem o efeito "glu-glu" (borbulhas por sob-pressão).*
- *Evitam a entrada de ar viciado.*
- *Melhoram a evacuação da água.*

Vantagens:
- *Estanqueidade total.*
- *Livre de manutenção.*
- *Fluxo alto: Ø40-50 = 11 L / s.*
  Ø100-110 = 43 l / s.
- *Certificado pelo relatório Técnico: Nº 14 / 11-1696 da CSTB.*
- *Prático e estético.*
- *Resistente a baixas temperaturas (-20 ºC).*



A-69

Medida	Ref.	U/📦	📦 n.º	€
Ø32M	**022022** ●	20	A-1	**25,87**
Ø40M	**022023** ●	20	A-1	**25,87**
*Ø110H	**022025** ●	5	A-2	**72,48**

Válvula de aireación. M.- Macho H.- Hembra
Válvulas de respiro. Macho Fêmea

Clasificación EN 12380: AII / BI*
Temperatura de trabajo : 0ºC a 60ºC / * 0ºC a 20ºC
Caudal: 0.7 (l/s) / 17 (l/s)*
*Classificação EN 12380: AII/BI**
*Temperatura de trabalho: 0ºC a 60ºC / * 0ºC a 20ºC*
*Taxa de fluxo: 0,7 (l/s) / 17 (l/s)**

● **Producto en stock.**

Accesorios saneamiento enterrado

Acessórios de saneamento enterrado

REDI

Evacuación y Saneamiento

EDIFICACIÓN

aliaxis

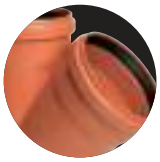

Accesorios saneamiento enterrado
Acessórios de saneamento enterrado

REDI

Color Gris / *Côr Cinza:* Ral 7037 • Color Teja / *Côr Telha:* Ral 8023

CON JUNTA / *COM JUNTA FACETADA*



45º

Medida		Ref.	U/	U/Pallet	€
110	**SN8**	**030115E**	13	120	**16,44**
125		**080125E**	8	80	**20,06**
160		**030165E**	4	32	**44,71**
200		**0302051**	1	20	**108,06**
250		**0302591**	1	12	**303,22**
315		**1303091**	1	5	**728,28**
400	**o**	**N304091**	1	2	**896,58**
500	***o**	**N305091**	1	1	**1.640,68**
630	***o**	**N306391**	1	1	**2.918,87**

Derivación 45° macho/hembra, **con junta labiada**. Color Teja.
Forquilha 45° macho/fêmea, com o-ring labial. Côr Telha.



45º

Medida	Ref.	U/	U/Pallet	€
110	**044115E**	12	96	**17,02**
160	**0441641**	4	32	**52,99**
200	**1442041**	1	20	**166,42**
315	**1443041**	1	4	**834,37**

Derivación 45° hembra/hembra, **con junta labiada**. Color Teja.
Forquilha 45° fêmea/fêmea, com o-ring labial. Côr Telha.



45º

Medida		Ref.	U/	U/Pallet	€
160-110		**0311741**	6	48	**59,14**
160-125	**+**	**0311832**	6	48	**60,92**
200-125	**+**	**0313832**	4	32	**110,24**
200-160		**0312151**	1	25	**114,76**
250-160		**1444041**	1	16	**331,81**
315-110		**1443451**	1	10	**590,87**
315-125	**o+**	**1443542**	1	10	**590,87**
315-250	*	**1444551**	1	6	**861,48**
400-110	***o**	**1444441**	1	5	**904,82**
400-160	**o+**	**1446642**	1	5	**904,82**
400-200	***o+**	**1447742**	1	4	**904,82**

Derivación 45° hembra/hembra, reducida al centro, **con junta labiada**. Color Teja.
Forquilha 45° fêmea/fêmea, redução ao centro, com o-ring labial. Côr Telha.



45º

Medida		Ref.	U/	U/Pallet	€
125-110		**031925E**	10	80	**14,42**
160-110		**031165E**	7	56	**47,52**
160-125		**031365E**	6	48	**54,24**
200-110		**031355E**	4	32	**99,03**
200-125		**031375E**	4	32	**104,94**
200-160		**031205E**	3	24	**107,28**
250-110	**o**	**0313391**	1	20	**296,21**
250-125	**o**	**D313491**	1	16	**296,21**
250-160	**o**	**0314091**	1	20	**313,86**
250-200	**o**	**0314191**	1	14	**318,70**
315-110	**o**	**1318051**	1	10	**590,87**
315-125	**o**	**1318151**	1	9	**590,87**
315-160	**o**	**0314291**	1	12	**704,62**
315-200	**o**	**0314391**	1	10	**737,52**
315-250	**o**	**D314491**	1	5	**821,87**
400-110	**o**	**1314451**	1	4	**904,82**
400-160	**o**	**1316651**	1	4	**987,47**
400-200	**o**	**1317751**	1	4	**1.012,45**
400-250	**o**	**D314691**	1	3	**1.089,44**
400-315	**o**	**D314791**	1	3	**1.089,44**
500-160	***o**	**1315351**	1	2	**1.554,64**
500-200	***o**	**1315451**	1	2	**1.554,64**
500-250	***o**	**D314991**	1	3	**1.796,09**
500-315	***o**	**D315091**	1	1	**1.796,09**
500-400	***o**	**D315191**	1	1	**1.928,43**

Derivación 45° macho/hembra, reducida al centro, **con junta labiada**. Color Teja.
Forquilha 45° macho/fêmea, redução ao centro, com o-ring labial.. Côr Telha.

Accesorios saneamiento enterrado
Acessorios de saneamento enterrado



87º-30'

Medida		Ref.		U/	U/Pallet	€
110	**SN8**	**034115E**	●	20	160	**13,96**
125		**081125E**	●	12	96	**16,94**
160		**081165E**	●	5	40	**42,05**
200		**081205E**	●	1	30	**90,20**
250		**0342591**	●	1	18	**250,69**
315		**1343091**	●	1	8	**596,89**
400	***o**	**1344051**	●	1	2	**896,58**
500	***o**	**N345091**	●	1	1	**2.039,88**

Derivación 87° - 30' macho/hembra, **con junta labiada**. Color Teja.
Forquilha 87° - 30' macho/fêmea, com o-ring labial. Côr Telha.



87º-30'

Medida		Ref.	U/	U/Pallet	€
160		**0451641**	5	40	**44,14**
200		**1452041** ●	1	28	**155,74**
315		**1453041**	1	6	**696,01**
400	**o**	**1454051** ●	1	2	**1.204,29**

Derivación 87°-30', hembra/hembra, **con junta labiada**. Color Teja.
Forquilha 87°-30', fêmea/fêmea, com o-ring labial. Côr Telha.



87º-30'

Medida		Ref.		U/	U/Pallet	€
160-110		**0351741**		8	64	**54,37**
200-110		**0460141**		1	33	**139,31**
200-160	*	**0460641**		1	30	**143,82**
250-160	*	**1461641**		1	18	**332,97**
315-200	***o**	**1464451**	●	1	10	**404,28**
400-125	***o**	**1463341**		1	9	**585,71**
400-200	**o*+**	**1467741**	●	1	4	**656,98**
400-250	**o*+**	**1468842**		1	4	**744,33**
400-315		**1469942**		1	3	**771,45**

Derivación 87°-30', hembra/hembra, reducida al centro, **con junta labiada**. Color Teja.
Forquilha 87°-30', fêmea/fêmea, redução ao centro, com o-ring labial. Côr Telha.



87º-30'

Medida		Ref.	U/	U/Pallet	€
125-110		**0357251**	12	96	**39,51**
160-110		**035165E**	10	80	**48,41**
160-125		**0353651**	1	70	**50,43**
200-110		**035015E**	4	32	**80,92**
200-125		**035025E**	4	32	**69,24**
200-160	**o**	**035205E** ●	4	32	**74,80**
250-110	**o**	**0353551**	1	20	**143,82**
250-125		**0353451**	1	18	**157,62**
250-160	**o**	**0354051**	1	18	**240,12**
250-200	**o**	**0353851**	1	18	**262,94**
315-110	**o**	**1352251**	1	10	**396,39**
315-160	**o**	**1354451**	1	12	**384,91**
315-200	**o**	**1355551**	1	12	**396,39**
315-250	**o**	**D354691**	1	6	**616,15**
400-110	***o**	**1354151**	1	5	**585,71**
400-125	***o+**	**1354252**	1	5	**585,71**
400-160	**o**	**1356651**	1	4	**615,50**
400-200	**o**	**1357751**	1	4	**644,07**
400-250	**o**	**1358851**	1	4	**683,22**
400-315	**o**	**1359951**	1	4	**701,72**
500-250	***o**	**D354991**	1	3	**1.831,91**
500-315	***o**	**D355091**	1	2	**2.305,67**
500-400	***o**	**D355191**	1	1	**2.479,03**

Derivación 87°-30', macho/hembra, reducida al centro, **con junta labiada**. Color Teja.
Forquilha 87°-30', macho/fêmea, redução ao centro, com o-ring labial. Côr Telha.

SN8 : Rigidez anular. / *Rigidez anular.*
o : Producto manipulado. / *Produto manipulado.*
+ : Color gris. / *Côr Cinza.*
*** : Bajo pedido.** / *Sob pedido.*

Para encolar: Usar adhesivo Jimten. / *Para colar: Usar cola Jimten.*

Accesorios saneamiento enterrado
Acessorios de saneamento enterrado



87°-30'

Medida	Ref.	U/	U/Pallet	€
250	**1402591**	1	16	**272,99**
315	**1403091**	1	8	**661,89**

Te macho/hembra 87°-30' con boca de registro, **con junta labiada**.
Color Teja.
Forquilha macho/fêmea 87°-30' com boca de registro, com o-ring labial. Côr Telha.



Medida		Ref.	U/	U/Pallet	€
110		**061115E**	48	360	**7,89**
125		**061125E**	32	240	**11,49**
160		**061165E**	18	144	**25,10**
200		**061205E**	10	64	**49,11**
250		**0612591**	1	36	**136,60**
315		**0613091**	1	20	**218,58**
400		**0614091**	1	12	**349,77**
500	**o**	**1615051**	1	4	**760,41**
630	**o**	**D616391**	1	3	**2.347,79**

Manguito dilatación hembra-hembra**, con junta labiada**.
Color Teja. SIN tope.
União dilatação fêmea-fêmea, com o-ring labial. Côr Telha.
SEM topo.



Medida		Ref.	U/	U/Pallet	€
110		**063115E**	48	360	**9,89**
125		**063125E**	32	240	**12,46**
160		**063165E**	18	144	**25,10**
200		**063205E**	10	64	**49,11**
250		**0632591**	1	36	**136,60**
315		**0633091**	1	20	**218,58**
400		**0634091**	1	12	**349,77**
500	**o**	**1635051**	1	4	**760,41**

Manguito dilatación hembra-hembra**, con junta labiada**.
Color Teja. CON tope.
União dilatação fêmea-fêmea, com o-ring labial. Côr Telha.
COM topo.



15° **30°** **45°** **67°-30'** **87°-30'**

Ángulo - Medida			Ref.	U/	U/Pallet	€
15°	110	SN8	**010115E**	40	320	**5,59**
15°	125		**010125E**	25	200	**8,71**
15°	160		**010165E**	13	104	**19,88**
15°	200		**010205E**	8	64	**39,80**
15°	250		**0102591**	1	36	**106,82**
15°	315		**0103091**	1	1	18	**168,22**
15°	400		**1104091**	1	10	**507,32**
15°	500	*o	**N105091**	1	2	**866,98**
15°	630	*o	**N106391**	1	1	**1.643,45**
30°	110	SN8	**011115E**	40	320	**5,17**
30°	125		**011125E**	25	200	**9,29**
30°	160		**011165E**	13	104	**22,09**
30°	200		**011205E**	1	60	**44,14**
30°	250		**0112591**	1	33	**118,26**
30°	315		**0113091**	1	18	**186,27**
30°	400		**1114091**	1	8	**569,82**
30°	500	*o	**N115091**	1	2	**1.135,69**
30°	630	*o	**N116391**	1	1	**1.643,45**
45°	110	SN8	**012115E**	32	280	**7,18**
45°	125		**070125E**	22	184	**8,61**
45°	160		**070165E**	9	80	**23,47**
45°	200		**070205E**	4	40	**54,82**
45°	250		**0122591**	1	27	**145,66**
45°	315		**0123091**	1	14	**210,85**
45°	400		**1124091**	1	7	**630,29**
45°	500		**1125091**	1	4	**941,89**
45°	630	*o	**N126391**	1	1	**1.643,45**
67°-30'	110	SN8	**013115E**	30	240	**6,97**
67°-30'	125		**013125E**	20	160	**11,54**
67°-30'	160		**013165E**	10	80	**26,64**
67°-30'	200		**013205E**	5	40	**58,12**
87°-30'	110	SN8	**071115E**	24	200	**8,67**
87°-30'	125		**071125E**	20	160	**14,36**
87°-30'	160		**071165E**	18	80	**25,70**
87°-30'	200		**071205E**	1	40	**58,45**
87°-30'	250		**0142591**	1	20	**182,64**
87°-30'	315		**0143091**	1	10	**303,83**
87°-30'	400		**1144091**	1	6	**842,36**
87°-30'	500	*o	**1145091**	1	2	**1.885,94**
87°-30'	630	*o	**N146391**	1	1	**2.103,22**

Codo macho/hembra, **con junta labiada**. Color Teja
Curva macho/fêmea, com o-ring labial. Côr Telha.

Accesorios saneamiento enterrado
Acessorios de saneamento enterrado


45°


87°-30'

Ángulo - Medida		Ref.		U/	U/Pallet	€
45° 110		023115E		30	240	19,33
45° 125	+	0231242		20	160	22,04
45° 160		0231641	●	10	80	33,19
45° 200		0232041		5	40	65,76
45° 250		1232541		1	27	196,10
45° 315		1233041		1	12	283,91
45° 400		1234051		1	6	719,48
87°-30' 110		024135E		25	200	19,75
87°-30' 125	+	0241242		18	144	22,04
87°-30' 160		0241651		8	64	36,86
87°-30' 200		0242141		4	32	78,67
87°-30' 250		1242541		1	20	245,87
87°-30' 315		1243041		1	10	408,99
87°-30' 400		1244051		1	5	980,13

Codo hembra/hembra, **con junta labiada**. Color Teja
Curva fêmea/fêmea, com o-ring labial. Côr Telha.

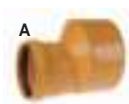
A

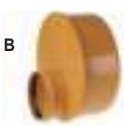
B


C

Medida H / M		Ref.		U/	U/Pallet	€
A 110-125		051325E	●	35	280	8,36
A 110-160		051165E	●	30	240	13,26
B 110-200	o	1533551	●	15	120	61,29
B 110-250		0534151	●	10	80	93,69
A 125-160		051365E	●	30	240	13,26
A 125-200		051205E	●	15	120	33,15
B 125-250		0534251	●	10	80	173,27
A 160-200		051405E	●	15	120	45,85
A 160-250		0514651	●	1	85	57,81
B 160-315		0534851	●	5	40	65,22
A 200-250		051255E	●	5	60	76,52
A 200-315		051335E	●	4	32	106,67
B 200-400	o	1536551		1	26	270,32
A 250-315		0513091	●	1	32	123,39
B 250-400		1537091		1	24	369,68
A 315-400		0519291	●	1	18	280,64
C 400-500	o	D519491	●	1	4	728,47

Ampliación excéntrica hembra-macho, **con junta labiada**. Color Teja.
Ampliação excêntrica fêmez-macho, com o-ring labial. Côr Telha.
H = Hembra-*fêmea* **- M = Macho-***macho.*

SN8 : Rigidez anular. / *Rigidez anular.*
*** : Consultar plazo de entrega.** / *Consultar prazo de entrega.*
o : Producto manipulado. / *Produto manipulado.*
+ : Color gris. / *Côr Cinza.*



Medida	Ref.		U/	U/Pallet	€
110	066110E	●	150	1200	4,34
125	066120E		100	800	5,50
160	066160E	●	55	440	12,17
200	066200E	●	25	200	20,03
250	0662501	●	1	114	63,63
315	0663001	●	1	67	118,56
400	06640M1	●	1	50	180,86
500	D665001	●	1	18	615,63

Tapón macho ciego **para encolar**. Color Teja.
Tampão macho cego. Côr Telha.



Medida	Ref.		U/	U/Pallet	€
110	06613F1	●	30	1560	2,71
125	06615F1	●	20	1040	2,90
160	06617F1	●	30	720	10,01
200	06621F1	●	60	480	12,98
250	06628F1	●	30	240	28,22
315	06634F1	●	15	120	47,04
400	06640F1	●	1	50	144,75

Tapón hembra **para encolar**. Color Teja.
Tampão fêmea. Côr Telha.



Medida	Ref.		U/	U/Pallet	€
110	0651101		70	560	9,24
125	0651201		50	400	11,57
160	1651601	●	30	240	19,70
200	1652001	●	15	120	33,15
250	1652501	●	10	100	85,87
315	1653001	●	5	50	126,13

Tapón macho con registro, **para encolar**. Color Teja.
Tampão macho com registro, para colar. Côr Telha.



Medida	Ref.		U/	U/Pallet	€
250	16525F2		10	80	-
315	16530F2		8	64	-

Tapón hembra con registro.
Ficha fêmea com registo.

Para encolar: Usar adhesivo Jimten. / *Para colar: Usar cola Jimten.*

S-197



Medida	Ref.	U/	n.°	€
250	027004	12	A-61	42,21
315	027028	4	A-4	76,79

Tapón base, **para encolar**. Color Teja.
Tampão base, para colar. Côr Telha.



90º

Medida	Ref.	U/	U/Pallet	€
200-160	0434351	10	80	36,40
250-160	1424251	8	64	47,42
315-160	142525E	8	64	84,31

Toma injerto 90°, **con junta labiada**. Color Teja.
Forquilha 90°, com o-ring labial. Côr Telha.



45º

Medida	Ref.	U/	U/Pallet	€
160-125	0438091	15	120	30,34
200-125	0438291	10	80	33,94
200-160	0438491	10	60	43,83
250-125	0438691	10	70	44,89
250-160	0438891	6	48	58,37
315-125	1439091	5	40	71,59
315-160	0439491	5	30	86,74
400-125	1439191	5	40	86,17
400-160	1439591	3	24	99,72
400-200	D434291	1	1	96,82
500-125	1439291	5	100	97,58
500-160	1439691	3	24	140,79

Toma injerto 45°, **con junta labiada**. Color Teja.
Forquilha 45°, com o-ring labial. Côr Telha.



Medida	Ref.	U/	U/Pallet	€
136-110	0621191	30	240	27,28
160-125	0621291	18	144	41,14
190-160	0621691	10	80	64,94
242-200	0622091	1	60	149,09

Enlace mixto gres-PVC. Color Teja (unión a PVC, Macho Encolar).
União mista granito-PVC. Côr Telha (união PVC, Macho colar).

Para encolar: Usar adhesivo Jimten. / *Para colar: Usar cola Jimten.*

Sistema colector | Sistema colector

Colectores y terminales | Coletores e terminais

Injertos Easy Clip | Enxertos Easy Clip

Evacuación y Saneamiento

EDIFICACIÓN

Ingresa a nuestra biblioteca BIM

BIM Disponible



Colectores y terminales
Coletores e terminais

REFORZADA
REFORÇADO

DURABILIDAD FRENTE A CONDICIONES EXTREMAS
DURABILIDADE EM CONDIÇÕES EXTREMAS

Altas prestaciones. Fabricada en poliamida y fibra de vidrio con material estabilizado contra las radiaciones ultravioleta.
Alto desempenho. Fabricado em poliamida e fibra de vidro com material estabilizado contra as radiações ultravioleta.

L-15 **A-15**



S-315

Medida	Ref.	Color/Côr	Carga	U/	n.°	€
315x400	**027020** ●	●	L-15	1	A-8	**159,37**
315x400	**027096**	●	A-15	1	A-8	**175,31**

Terminal **tapa** diámetro 315 encolar - cuadrado 400x400.
Terminal tampa diâmetro colar 315 - quadrado 400x400.

L-15 **A-15**



S-199

Medida	Ref.	Color/Côr	Carga	U/	n.°	€
250x320	**027017** ●	●	L-15	4	A-4	**98,27**
250x320	**027094** ●	●	A-15	4	A-4	**108,09**

Terminal **tapa** diámetro 250 encolar - cuadrado 320x320.
Terminal tampa diâmetro colar 250 - quadrado 320x320.

L-15 **A-15**



S-316

Medida	Ref.	Color/Côr	Carga	U/	n.°	€
315x400	**027022** ●	●	L-15	1	A-8	**145,65**
315x400	**027097**	●	A-15	1	A-8	**160,22**

Terminal **rejilla** diámetro 315 encolar - cuadrado 400x400.
Terminal grelha diâmetro colar 315 - quadrado 400x400.

L-15 **A-15**



S-200

Medida	Ref.	Color/Côr	Carga	U/	n.°	€
250x320	**027018** ●	●	L-15	4	A-4	**89,94**
250x320	**027095** ●	●	A-15	4	A-4	**98,94**

Terminal **rejilla** diámetro 250 encolar - cuadrado 320x320.
Terminal grelha diâmetro colar 250 - quadrado 320x320.

REPUESTO TAPAS / *TAMPA DE REPOSIÇÃO*

Medida	Ref.	Color/Côr	Carga	U/	n.°	€
315	**027060**	●	-	1	A-11	**103,40**
315	**027059**	●	-	1	A-11	**105,08**
315	**027061**	●	-	1	A-11	**105,08**
315	**027062**	●	-	1	A-11	**105,08**

Repuesto tapa, **Clase L-15** (incluye 3 tornillos).
Tampa de reposição, Classe L-15 (contém 3 parafusos).

Medida	Ref.	Color/Côr	Carga	U/	n.°	€
250	**027064**	●	-	1	A-11	**67,58**
250	**027063** ●	●	-	1	A-11	**68,73**
250	**027065** ●	●	-	1	A-11	**68,73**
250	**027066**	●	-	1	A-11	**68,73**

Repuesto tapa, **Clase L-15** (incluye 3 tornillos).
Tampa de reposição, Classe L-15 (contém 3 parafusos).

Medida	Ref.	Color/Côr	Carga	U/	n.°	€
315	**027054**	●	-	1	A-11	**97,73**
315	**027053**	●	-	1	A-11	**99,43**
315	**027055**	●	-	1	A-11	**99,43**

Repuesto rejilla, **Clase L-15** (incluye 3 tornillos).
Grelha de reposição, Classe L-15 (contém 3 parafusos).

Medida	Ref.	Color/Côr	Carga	U/	n.°	€
250	**027057**	●	-	1	A-11	**57,43**
250	**027056** ●	●	-	1	A-11	**61,89**
250	**027058**	●	-	1	A-11	**61,89**

Repuesto rejilla, **Clase L-15** (incluye 3 tornillos).
Grelha de reposição, Classe L-15 (contém 3 parafusos).

Para encolar: Usar adhesivo Jimten. / *Para colar: Usar cola Jimten.*

● **Producto en stock.**

S-1000



Medida	Ref.		Carga	U/	n.°	€
Ø250/315	**027098**		C-250	1	A-8	**184,24**
Ø250/315	**027100**		D-400	1	A-8	**211,86**

Terminal rejilla de fundición dúctil con tratamiento con esmalte Epoxi-Poliéster. Compatible con el kit de sumidero A-63 medida 250-90 ref. 027023.
Terminal Grelha de ferro fundido dúctil com tratamento de esmalte Epoxi-Poliéster. Compatível com o kit de drenagem A-63 tamanho 250-90 ref. 027023

S-2000



Medida	Ref.		Carga	U/	n.°	€
Ø250/315	**027099**		C-250	1	A-8	**201,61**
Ø250/315	**027101**		D-400	1	A-8	**231,84**

Terminal tapa de fundición dúctil con tratamiento con esmalte Epoxi-Poliéster.
Terminal tampa de ferro fundido dúctil com tratamento de esmalte Epoxi-Poliéster.

S-194



Medida	Ref.	Color/Côr	U/	n.°	€
250x110x160 H	**027001**		4	A-61	**100,51**
315x160x200 H	**027025**		1	A-62	**192,98**

Colector sifónico, 3 entradas, 1 salida.
Repuesto tapa registro Ref. 027024 - Ø 250 - 5,38 €
Ref. 027045 - Ø 315 - 7,59 €
Colector sifónico, 3 entradas, 1 saída.
Acessório tampa registro Ref. 027024 Ø 250 - 5,38 €
Ref. 027045 Ø 315 - 7,59 €

S-212



Medida	Ref.	Color/Côr	U/	n.°	€
250x110x160 H	**027008**		4	A-61	**118,36**
250x160x160 H	**027049**		2	A-5	**121,06**
315x160x200 H	**027027**		1	A-62	**273,73**
315x200x200 H	**027050**		1	A-62	**273,73**

Colector inspección 4 bocas. (Con fondo).
Colector inspecção 4 bocas. (Com fundo).

S-195



Medida	Ref.	Color/Côr	U/	n.°	€
250x160 H	**027002**		4	A-65	**100,51**

Sifón en línea 1 entrada de 160, 1 salida de 160.
Repuesto tapa registro Ref. 027024 - 5,38 €
Sifão em linha 1 entrada de 160, 1 saída de 160.
Acessório tampa registro Ref. 027024 - 5,38 €

S-431



Medida	Ref.	Color/Côr	U/	n.°	€
400-160	**032304**		-	A-65	**461,54**
400-200	**032201**		1	A-65	**461,54**

Colector 2 salidas. (Con fondo).
Colector 2 saídas. (Com fundo).

S-196



Medida	Ref.	Color/Côr	U/	n.°	€
250x110x160 H	**027003**		4	A-61	**100,51**
250x160x160 H	**027047**		2	A-5	**103,06**
315x160x200 H	**027026**		1	A-62	**192,98**
315x200x200 H	**027048**		1	A-62	**195,75**

Colector 4 bocas.
Colector 4 bocas.

S-221



Medida	Ref.	Color/Côr	U/	n.°	€
250x160 H	**027067**		4	A-65	**116,60**
315x200 H	**027068**		1	A-62	**255,03**

Colector inspección, 2 bocas, con junta labiada. (Con fondo).
Colector inspeção, 2 bocas, com junta facetada. (Com fundo).



Medida	Ref.	Color/Côr	U/	n.°	€
110	**066110E**		20	A-11	**4,34**
160	**066160E**		10	A-8	**12,17**
200	**066200E**		6	A-8	**20,03**

Tapón macho ciego.
Tampão macho cego. Côr Telha.



S-197

Medida	Ref.	Color/Côr	U/	n.°	€
250 H	**027004**		12	A-61	**42,21**
315 H	**027028**		4	A-4	**76,79**

Tapón base.
Tampão base.



S-198

Medida	Ref.	Color/Côr	U/	n.°	€
250x300	**027005**		4	A-62	**61,34**
315x300	**027081**		1	A-4	**66,19**

Alargadera largo 300mm.
Extensão longa 300mm



S-432

Medida	Ref.	Color/Côr	U/	n.°	€
400-200	**032236**		1	A-61	**515,84**

Colector 4 vías hembra.
Colector 4 vias femêa.



S-513

Medida	Ref.	Color/Côr	U/	n.°	€
Ø500x250x315	**027083**		1	Palet	**612,35**

Colector inspección.
Colector inspecção.



A-63

Medida	Ref.	Color/Côr	U/	n.°	€
250-90	**027023**		1	A-11	**34,82**
315-110	**027036**		1	A-8	**43,89**

Kit sumidero (para realizar un sumidero sifónico a partir de las rejillas S-200, S-316 y S-1000)
Kit sumidouro (para fazer um sumidouro sifónico a partir das grelhas S-200, S-316 e S-1000)
S-1000 compatible con ref. 027023.



S-372

Medida	Ref.	U/	n.°	€
315 M.-400 H.	**027035**	4	A-62	**95,73**

Adaptador. Color Teja.
Adaptador. Côr Telha.



Medida	Ref.	U/	n.°	€
400-315	**032202**	1	A-8	**80,70**

Junta reducción.
Junta redução.

Para encolar: Usar adhesivo Jimten. / *Para colar: Usar cola Jimten.*

Producto en stock.



Injertos Easy Clip
Enxertos Easy Clip

REDI

EASY CLIP

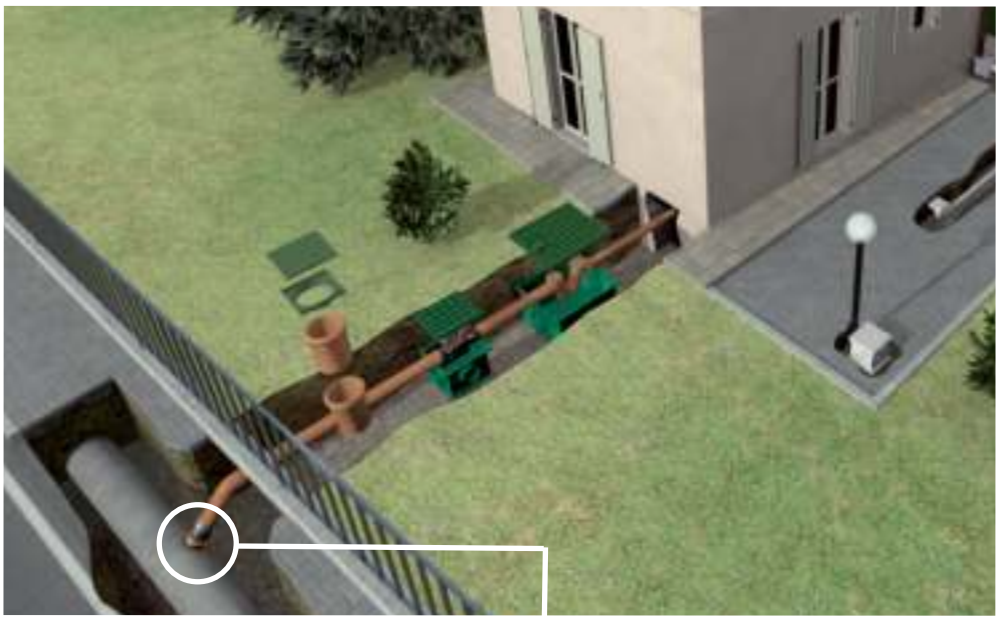

City



Ø160



OD 200÷400
PVC



DN ID 250*
Corrugado



DN 200÷250
Gres

Adaptada a Ø más pequeños.
Adaptada a Ø mais pequenos.
*≥SN8 conforme EN 13476

Plus



Ø160

Con rótula
Com junta esférica



OD 315÷1000
PVC



DN 300÷1200
Corrugado

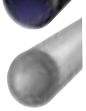

DN 300÷1200
Hormigón /
Betão

Para grandes diámetros, todos los materiales; compensa el asentamiento del terreno.
Para todos os diâmetros, todos os materiais; compensa o assentamento do terreno.

Link



Ø160
Ø 200



OD 315÷1000
PVC



DN 300÷1200
Corrugado

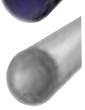

DN 300÷1200
Hormigón /
Betão

Para grandes diámetros, adaptado a todos los materiales.
Para grandes diâmetros, adaptado a todos os materiais.

Configurador de Easy Clip para elegir la conexión mecánica correcta

Configurador de Easy Clip para escolher a ligação mecânica correcta

EASY CLIP



INSTALACIÓN EN PVC / PP / PE DE ESPESOR COMPACTO OD / *INSTALAÇÃO EM PVC/PP/PE DE ESPESSURA COMPACTA OD*

Tubo Ø 200	Tubo Ø 250	Tubo Ø 300	Tubo Ø 315	Tubo Ø 400	Tubo Ø 500	Tubo Ø 600	Tubo Ø 630	Tubo Ø 700	Tubo Ø 710	Tubo Ø 800	Tubo Ø 1000	Tubo Ø 1200	DN Injerto/*Enxerto* Easy Clip
1431158 City	1432258 City		1433358 City	1434458 City									**Ø 160**
			1A16058 Plus	1D16058 Plus	1D16058 Plus					1J16058 Plus			**Ø 160**
			1Y16058 Plus										**Ø 160** Versión rebajada/ *Versão rebaixada*
			1A16L58 Link	1D16L58 Link	1G16L58 Link					1J16L58 Link			**Ø 160**
			1A20058 Link	1D20058 Link	1G20058 Link					1J20058 Link			**Ø 200**
			1Y16L58 Link	1X16L58 Link									**Ø 160** Versión rebajada/ *Versão rebaixada*
			1Y20058 Link										**Ø 200** Versión rebajada/ *Versão rebaixada*



INSTALACIÓN EN TUBO DE PLÁSTICO DE PARED ESTRUCTURADA OD / *INSTALAÇÃO EM TUBO DE PLÁSTICO DE PAREDE ESTRUTURADA OD*

Tubo Ø 200	Tubo Ø 250	Tubo Ø 300	Tubo Ø 315	Tubo Ø 400	Tubo Ø 500	Tubo Ø 600	Tubo Ø 630	Tubo Ø 700	Tubo Ø 710	Tubo Ø 800	Tubo Ø 1000	Tubo Ø 1200	DN Injerto/*Enxerto* Easy Clip
			1A16058 Plus	1D16058 Plus	1G16058 Plus		1K16058 Plus			1K16058 Plus			**Ø 160**
			1A16L58 Link	1D16L58 Link	1G16L58 Link					1K16L58 Link			**Ø 160**
			1A20058 Link	1D20058 Link	1G20058 Link					1K20058 Link			**Ø 200**
			1Y16L58 Link	1X16L58 Link									**Ø 160** Versión rebajada/ *Versão rebaixada*
			1Y20058 Link										**Ø 200** Versión rebajada/ *Versão rebaixada*



INSTALACIÓN EN TUBO HORMIGÓN O GRES DN / *IINSTALAÇÃO EM TUBO BETÃO OU GRES DN*

Tubo Ø 200	Tubo Ø 250	Tubo Ø 300	Tubo Ø 315	Tubo Ø 400	Tubo Ø 500	Tubo Ø 600	Tubo Ø 630	Tubo Ø 700	Tubo Ø 710	Tubo Ø 800	Tubo Ø 1000	Tubo Ø 1200	DN Injerto/*Enxerto* Easy Clip
1431658 City	1432658 City												**Ø 160**



INSTALACIÓN EN TUBO HORMIGÓN O GRES ID / *INSTALAÇÃO EM TUBO BETÃO OU GRES ID*

Tubo Ø 200	Tubo Ø 250	Tubo Ø 300	Tubo Ø 315	Tubo Ø 400	Tubo Ø 500	Tubo Ø 600	Tubo Ø 630	Tubo Ø 700	Tubo Ø 710	Tubo Ø 800	Tubo Ø 1000	Tubo Ø 1200	DN Injerto/*Enxerto* Easy Clip
		1C16058 Plus		1E16058 Plus	1H16058 Plus			1K16058 Plus					**Ø 160**
		1C16L58 Link		1E16L58 Link	1H16L58 Link			1K16L58 Plus					**Ø 160**
		1C20058 Link		1E20058 Link	1H20058 Link			1K20058 Link					**Ø 200**

INSTALACIÓN EN TUBO DE PLÁSTICO DE PARED ESTRUCTURADA ID / *INSTALAÇÃO EM TUBO DE PLÁSTICO DE PAREDE ESTRUTURADA ID*



Tubo Ø 200	Tubo Ø 250	Tubo Ø 300	Tubo Ø 315	Tubo Ø 400	Tubo Ø 500	Tubo Ø 600	Tubo Ø 630	Tubo Ø 700	Tubo Ø 710	Tubo Ø 800	Tubo Ø 1000	Tubo Ø 1200	DN Injerto/*Enxerto* Easy Clip
	1432658 City												**Ø 160**
		1A16058 Plus		1E16058 Plus	1G16058 Plus	1H16058 Plus				1K16058 Plus			**Ø 160**
		1A16L58 Link		1E16L58 Link	1G16L58 Link	1H16L58 Link				1K16L58 Link			**Ø 160**
		1A20058 Link		1E20058 Link	1G20058 Link	1H20058 Link				1K20058 Link			**Ø 200**
		1Y16L58 Link		1Z16L58 Link									**Ø 160** Versión rebajada/ *Versão rebaixada*
		1Y20058 Link											**Ø 200** Versión rebajada/ *Versão rebaixada*

Injertos Easy Clip
Enxertos Easy Clip

REDI



EASY CLIP City

Instalación en PVC / PP / PE de espesor compacto OD. / *Instalação em PVC/PP/PE de espessura compacta OD.*



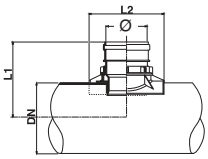

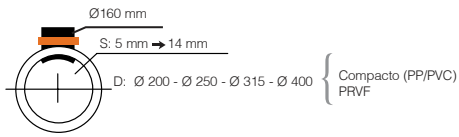



	Ø EASY CLIP	Ø TUBO DN	S (mm)	L1	L2	Ref.	U/	U/Pallet	€
A	160	200	3-9	255	195	**1431158**	1	10	**115,92**
B	160	250	3-15	285	290	**1432258**	1	48	**115,92**
B	160	315	3-15	315	290	**1433358**	6	48	**115,92**
B	160	400	3-18	390	290	**1434458**	1	48	**115,92**

Easy Clip City Ø160 para tubo de pared llena o expandida OD.
Easy Clip City Ø160 para tubo de parede rigida ou expandida OD.

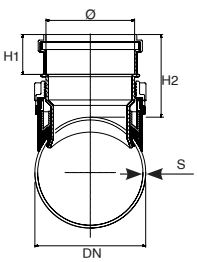

Instalación en tubo Corrugado > SN8 ID 250 (conforme EN13476).
Instalação em tubo Corrugado > SN8 ID 250 (conforme EN13476).

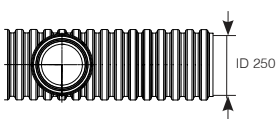

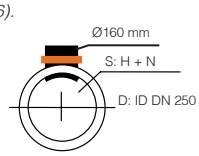

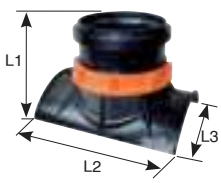

Ø EASY CLIP	Ø TUBO DN	S (mm)	L1	L2	L3	Ref.	U/	U/Pallet	€
160	250	20-35*	182	290	236	**1432658**	6	48	**158,03**

Easy Clip City Ø160 para tubo de pared estructurada ID.
Easy Clip City Ø160 para tubo de parede estruturada ID.
* Tubo corrugado SN8
** Tubo Corrugado SN8*

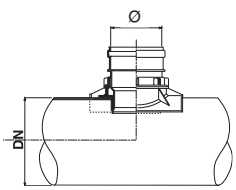



ID = Diámetro interno
Diâmetro interno
OD = Diámetro exterior
Diâmetro externo
S = Espesor de pared
Espessura da parede
DN = Diámetro nominal
Diâmetro nominal

Injertos Easy Clip
Enxertos Easy Clip



EASY CLIP City

Instalación para tubo Gres DN 200/250. / *Instalação para tubo Gres DN 200/250.*

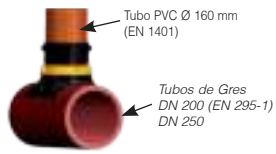

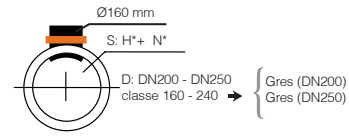

* Espesor conforme a EN 295-1 N=160 H=240
Espessura conforme a EN 295-1 N=160 H=240

	Ø EASY CLIP	Ø TUBO DN	clase KN/M2	H	L1	L2	L2	Ref.	U/	U/Pallet	€
Tubo Normal	160	200	160	158	194	290	219	**1431658**	1	48	**158,03**
Tubo Extra	160	200	240	152	194	290	219	**1431658**	1	48	**158,03**
Tubo Normal	160	250	160	161	182	290	236	**1432658**	1	48	**158,03**
Tubo Extra	160	250	240	151	182	290	236	**1432658**	1	48	**158,03**

Easy Clip City Ø160 para tubo de pared llena o expandida OD.
Easy Clip City Ø160 para tubo de parede rigida ou expandida OD.
Espesores conforme EN 295-1. / Clase 160/240. */ Espessura conforme EN 295-1. / Clase 160/240.*

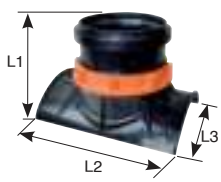

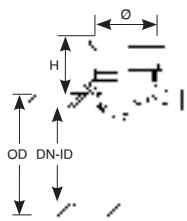



Ø	Ref.	€
160	**0996606**	**10,75**

Llave de apriete para injerto Clip 90°.
Chave de aperto para enxerto Clip 90°.
(Se incluye una llave de apriete por caja).
(*Incluí uma chave de aperto por caixa).*



EASY CLIP Plus

EasyClip Plus
Ø 160 mm



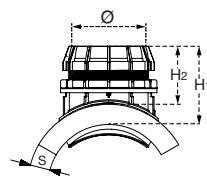

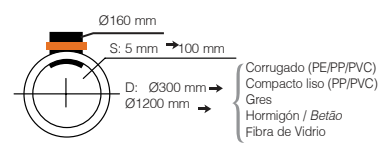

Instalación en tubo Hormigón o Gres. / *Instalação em tubo Betão ou Gres.*

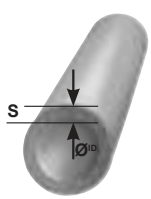

Ø EASY CLIP	Ø TUBO	S (mm)	H1	Ref.	U/	U/Pallet	€
160	300	20-90	255	**1C16058**	1	38	**255,88**
160	400	20-95	255	**1E16058**	1	38	**255,88**
160	500	20-100	255	**1H16058**	1	38	**255,88**
160	600	20-100	255	**1H16058**	1	38	**255,88**
160	700-1200	20-100	255	**1K16058**	1	38	**255,88**

Easy Clip Plus Ø160 con rótula para tubo cemento o gres ID.
Easy Clip Plus Ø160 com junta esférica para tubo de cimento o gres ID.

Producto en stock.

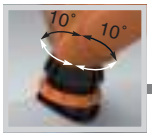

EASY CLIP Plus

Instalación en tubo Corrugado OD. / *Instalação em tubo Corrugado OD.*



OD Corrugado

Ø EASY CLIP	Ø TUBO	S (mm)	H1	Ref.	U/	U/Pallet	€
160	315	5-30	255	**1A16058**	1	38	**255,88**
160	400	6-35	255	**1D16058**	1	38	**255,88**
160	500	9-50	255	**1G16058**	1	38	**255,88**
160	630	9-50	255	**1K16058**	1	38	**255,88**
160	800-1000	20-100	255	**1K16058**			**255,88**

Easy Clip Plus Ø160 con rótula para tubo de pared estructurada OD.
Easy Clip Plus Ø160 com junta esférica para tubo de parede estruturada OD.

1160	315	5-30	205	**1Y16058**	1	38	**255,88**

Easy Clip Plus Ø160 con rótula versión rebajada para tubo de pared estructurada ID.
Easy Clip Plus Ø160 com junta esférica versão rebaixada para tubo de parede estruturada ID.

Instalación en tubo Corrugado ID. / *Instalação em tubo Corrugado ID.*



ID Corrugado

Ø EASY CLIP	Ø TUBO	S (mm)	H1	Ref.	U/	U/Pallet	€
160	300	15-30	255	**1A16058**	1	38	**255,88**
160	400	30-80	255	**1E16058**	1	38	**255,88**
160	500	20-65	255	**1G16058**	1	38	**255,88**
160	600	40-100	255	**1H16058**	1	38	**255,88**
160	700-1200	40-100	255	**1K16058**	1	38	**255,88**

Easy Clip Plus Ø160 con rótula para tubo de pared estructurada ID.
Easy Clip Plus Ø160 com junta esférica para tubo de parece estruturada ID.

160	300	15-30	205	**1Y16058**	1	38	**255,88**
160	400	30-55	205	**1Z16058**	1	38	**255,88**

Easy Clip Plus Ø160 con rótula versión rebajada para tubo de pared estructurada ID.
Easy Clip Plus Ø160 com junta esférica versão rebaixada para tubo de parede estruturada ID.

Instalación en tubo liso de pared compacta. / *Instalação em tubo liso de parede compacta.*

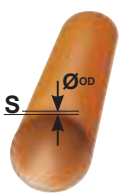

Ø EASY CLIP	Ø TUBO	S (mm)	H1	Ref.	U/	U/Pallet	€
160	315	5-30	255	**1A16058**	1	38	**255,88**
160	400	6-35	255	**1D16058**	1	38	**255,88**
160	500-630	9-50	255	**1G16058**	1	38	**255,88**
160	710-1200	10-60	255	**1J16058**	1	38	**255,88**

Easy Clip Plus Ø160 con rótula para tubo de pared llena o expandida OD.
Easy Clip Plus Ø160 com junta esférica para tubo de parede rigida ou expandida OD.

160	315	5-30	205	**1Y16058**	1	38	**255,88**

Easy Clip Plus Ø160 con rótula versión rebajada para tubo de pared llena o expandida OD.
Easy Clip Plus Ø160 com junta esférica versão rebaixada para tubo de parede rigida ou expandida OD.



Ø	Ref.	€
160	**0996606**	**10,75**

Llave de apriete para injerto Clip 90°.
Chave de aperto para enxerto Clip 90°.
(Se incluye una llave de apriete por caja).
(*Incluí uma chave de aperto por caixa).*



ID = Diámetro interno
Diâmetro interno
OD = Diámetro exterior
Diâmetro externo
S = Espesor de pared
Espessura da parede
DN = Diámetro nominal
Diâmetro nominal

Injertos Easy Clip
Enxertos Easy Clip





EASY CLIP Link

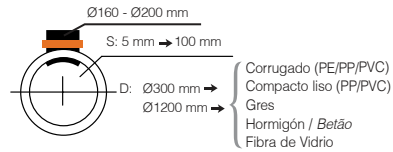



EasyClip
Ø 160 mm

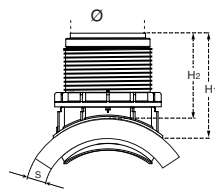



EasyClip
Ø 200 mm

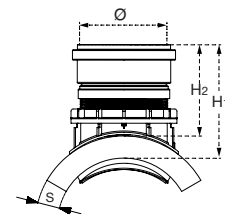

Instalación en tubo Hormigón o Gres. / *Instalação em tubo de Betão ou Gres.*

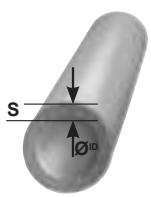

Ø EASY CLIP	Ø TUBO	S (mm)	H1	Ref.	U/📦	U/Pallet	€
160	300	30-80	255	**1C16L58**	1	38	**203,22**
160	400	30-80	255	**1E16L58**	1	38	**203,22**
160	500	40-120	255	**1H16L58**	1	38	**203,22**
160	600	40-120	255	**1H16L58**	1	38	**203,22**
160	700-1200	40-120	255	**1K16L58**	1	38	**203,22**
200	300	30-80	315	**1C20058**	1	38	**270,93**
200	400	30-80	315	**1E20058**	1	38	**270,93**
200	500	40-100	315	**1H20058**	1	38	**270,93**
200	600	40-100	315	**1H20058**	1	38	**270,93**
200	700-1200	40-100	315	**1K20058** ●	1	38	**270,93**

Easy Clip Link para tubo cemento o gres ID.
Easy Clip Link para tubo cimento ou gres ID

Instalación en tubo Corrugado OD. / *Instalação em tubo Corrugado OD.*



OD Corrugado

Ø EASY CLIP	Ø TUBO	S (mm)	H1	Ref.	U/📦	U/Pallet	€
160	315	5-30	255	**1A16L58**	1	38	**203,22**
160	400	6-35	255	**1D16L58**	1	38	**203,22**
160	500-630	9-50	255	**1G16L58**	1	38	**203,22**
160	800-1200	20-100	255	**1K16L58**	1	38	**203,22**
200	315	5-30	315	**1A20058**	1	38	**270,93**
200	400	6-35	315	**1D20058** ●	1	38	**270,93**
200	500-630	9-50	315	**1G20058** ●	1	38	**270,93**
200	800-1200	20-100	315	**1K20058** ●	1	38	**270,93**

Easy Clip Link para tubo de pared estructurada OD.
Easy Clip Link para tubo de parede estruturada OD.

160	315	5-30	205	**1Y16L58**	1	38	**203,22**
160	400	6-35	205	**1X16L58**	1	38	**203,22**
200	315	5-30	265	**1Y20058**	1	38	**270,93**

Easy Clip Link para tubo de pared estructurada OD.
Easy Clip Link para tubo de parede estruturada OD.

● **Producto en stock.**

Injertos Easy Clip
Enxertos Easy Clip

REDI

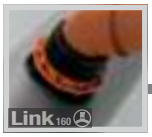



EASY CLIP Link

Instalación en tubo Corrugado ID. / *Instalação em tubo Corrugado ID.*

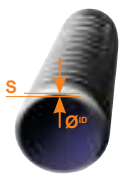

ID Corrugado

Ø EASY CLIP	Ø TUBO	S (mm)	H1	Ref.	U/	U/Pallet	€
160	300	15-30	255	**1A16L58**	1	38	**203,22**
160	400	30-80	255	**1E16L58**	1	38	**203,22**
160	500	20-80	255	**1G16L58**	1	38	**203,22**
160	600	40-120	255	**1H16L58**	1	38	**203,22**
160	700-1200	40-120	255	**1K16L58**	1	38	**203,22**
200	300	15-30	315	**1A20058**	1	38	**270,93**
200	400	30-80	315	**1E20058**	1	38	**270,93**
200	500	20-65	315	**1G20058** ●	1	38	**270,93**
200	600	40-100	315	**1H20058**	1	38	**270,93**
200	700-1200	40-100	315	**1K20058** ●	1	38	**270,93**

Easy Clip Link para tubo de pared estructurada ID.
Easy Clip Link para tubo de parede estruturada ID.

160	300	15-30	205	**1Y16L58**	1	38	**203,22**
160	400	30-70	205	**1Z16L58**	1	38	**203,22**
200	300	15-30	265	**1Y20058**	1	38	**270,93**
200	400	30-55	265	**1Z20058**	1	38	**270,93**

Easy Clip Link versión rebajada para tubo de pared estructurada ID.
Easy Clip Link versão rebaixada para tubo de parede estruturada ID.

Instalación en tubo liso de pared compacta. / *Instalação em tubo liso de parede compacta.*

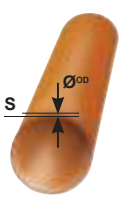

Ø EASY CLIP	Ø TUBO	S (mm)	H1	Ref.	U/	U/Pallet	€
160	315	5-30	255	**1A16L58**	1	38	**203,22**
160	400	6-35	255	**1D16L58**	1	38	**203,22**
160	500-630	9-50	255	**1G16L58**	1	38	**203,22**
160	710-1000	10-80	255	**1J16L58**	1	38	**203,22**
200	315	5-30	315	**1A20058**	1	38	**270,93**
200	400	6-35	315	**1D20058** ●	1	38	**270,93**
200	500-630	9-50	315	**1G20058** ●	1	38	**270,93**
200	710-1000	10-60	315	**1J20058**	1	38	**270,93**

Easy Clip Link para tubo de pared llena o expandida OD.
Easy Clip Link esférica para tubo de parede rigida ou expandida OD.

160	315	5-30	205	**1Y16L58**	1	38	**203,22**
200	315	5-30	265	**1Y20058**	1	38	**270,93**

Easy Clip Link versión rebajada para tubo de pared llena o expandida OD.
Easy Clip Link esférica versão rebaixada para tubo de parede rigida ou expandida OD.



Ø	Ref.	U/	nota	€
160	**0995508**	**1**	cerrada	**6,51**
200	**0996008**	**1**	abierta	**10,75**

Llave de apriete para injerto Clip 90°.
Chave de aperto para enxerto Clip 90°.
(Se incluye una llave de apriete por caja).
(*Incluí uma chave de aperto por caixa).*



ID = Diámetro interno
Diâmetro interno
OD = Diámetro exterior
Diâmetro externo
S = Espesor de pared
Espessura da parede
DN = Diámetro nominal
Diâmetro nominal

● **Producto en stock.**

CORONAS PARA INJERTO RECOMENDADAS. / *COROAS PARA ENXERTOS RECOMENDADAS*

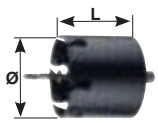

Ø (mm)	L (mm)	Eje (mm)	Ref.	U/	U/Pallet	nota	€
200	163	13			-	Tubo Ø250	
152 (6")	163	13			-	Tubo Ø200	

Corona de corte para tubo de material **PLÁSTICO**.
Apto para perforar tubos de los siguientes materiales: PVC / PP / PE / PRFV (sin arena)
Coroa de corte para tubo de material PLÁSTICO.
Apto para perfurar tubos dos seguintes materiais: PVC/PP/PE/PRFV (sem areia).

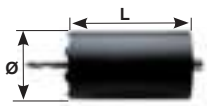

Ø (mm)	L (mm)	Eje (mm)	Ref.	U/	U/Pallet	nota	€
202	300	SDS max			-	Tubo Ø250	
172	300	SDS max			-	-	
152(6")	300	SDS max			-	Tubo Ø200	

Corona de corte para tubo de material **NO PLÁSTICO**.
Hormigón armado / Corrugado con refuerzo de acero / PRFV reforzado con arena / Gres.
Coroa de corte para tubos de material NÃO PLÁSTICO.
Betão armado/ Corrugado com reforço de aço/PRFV reforçado com areia/Gres.

Válvulas anti-retorno
Sifones en línea

Válvulas anti-retorno
Sifões em linha

REDI

Evacuación y Saneamiento

EDIFICACIÓN

aliaxis



Válvulas anti-retorno / Sifones en línea
Válvulas anti-retorno / Sifões em linha

REDI

VÁLVULA ANTI-RETORNO / *VÁLVULA ANTI-RETORNO*



S-220

máx. 0,5 bar

Medida	Ref.	U/	U/Pallet	€
200	**1552091** ●	1	24	**622,77**
250	**1552591** ●	1	12	**1.690,96**
315	**1553091** ●	1	8	**2.588,52**
400	**1554091** ●	1	4	**2.961,25**

Válvula Anti-retorno. Color Teja. Con junta labiada.
Válvula Anti-retorno. Côr Telha. Com junta facetada.



S-220

máx. 0,5 bar



Medida	Ref.	U/	U/Pallet	€
110	**11R1148** ●	1	60	**256,76**
125	**11R1248** ●	1	24	**266,00**
160	**11R1648** ●	1	24	**415,64**

Válvula Anti-retorno, clapeta única. Color Negro. Con junta labiada.
Válvula Anti-retorno, obturador único. Côr Negro. Com junta facetada.



S-220

máx. 0,5 bar

Medida	Ref.	U/	U/Pallet	€
500	**T555191**	1	1	**6.827,86**
630	**T556391**	1	1	**17.438,37**

Válvula Anti-retorno. Color Teja. Con junta labiada. Sin bloqueo.
Válvula Anti-retorno. Côr Telha. Com junta facetada. Sem bloqeo.

CTE CÓDIGO TÉCNICO DE LA EDIFICACIÓN



S-223

máx. 0,5 bar



Medida	Ref.	U/	U/Pallet	€
110	**12R1148** ●	1	60	**332,27**
125	**12R1248** ●	1	24	**360,24**
160	**12R1648** ●	1	24	**535,72**

Válvula Anti-retorno, clapeta doble. Color Negro. Con junta labiada.
Válvula Anti-retorno, obturador duplo. Côr Negro. Com junta facetada.



Medida	Ref.	U/	U/Pallet	€
110	**1SP1100**	20	1040	**79,09**
125/160	**1SP1600** ●	15	360	**120,12**

Kit segunda clapeta para S-220 y S-223 y repuesto.
Kit segundo obturador para S-220 e S-223 e peça de reposição.



Medida	Ref.	U/	U/Pallet	€
A 110	**P5510M1**	1	175	**116,03**
A 125	**P5512M1**	1	100	**140,13**
A 160	**P5516M1** ●	1	100	**149,51**
A 200	**P5520M1**	1	48	**209,41**
B 250	**P5525M1**	1	24	**367,71**
B 315	**P5530M1**	1	8	**514,37**
C 400	**P5540M1**	8	8	**813,80**
C 500	**P5550M1**	1	4	**1.292,86**
C 630	**P5563M1**	1	1	**1.824,29**

Válvula de clapeta - Macho. Color Teja.
Válvula tipo flap - Macho. Côr Telha.

Para encolar: Usar adhesivo Jimten. / *Para colar: Usar cola Jimten.*

Válvulas anti-retorno / Sifones en línea
Válvulas anti-retorno / Sifões em linha



Medida	Ref.	U/	U/Pallet	€
A 110	P5510F1	1	175	125,40
A 125	P5512F1	1	100	162,92
A 160	P5516F1	1	100	167,36
A 200	P5520F1	1	48	237,40
B 250	P5525F1	1	12	403,91
B 315	P5530F1	1	20	563,95
C 400	P5540F1	1	1	869,32
C 500	P5550F1	1	2	1.300,00
C 630	P5563F1	1	1	2.220,88

Válvula de clapeta - Hembra. Color Teja.
Válvula tipo flap - Fêmea. Côr Telha.

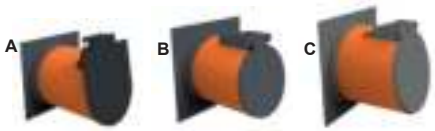

Medida		Ref.	U/	U/Pallet	€
A 110	*	P551002	1	175	218,52
A 125	*	P551202	1	100	242,69
A 160	*	P551602	1	96	273,03
A 200	*	P552002	1	36	352,41
B 250		P552501	1	24	495,72
B 315		P553001	1	18	732,49
C 400		P554001	1	1	1.240,13
C 500		P555001	1	10	1.697,92
C 630		P556301	1	1	2.538,16

Válvula de clapeta - Brida. Color Teja.
Válvula tipo flap - Flange. Côr Telha.
* Color Gris / ** Côr Cinza.*

SIFONES EN LÍNEA / *SIFÕES EM LINHA*



Medida	Ref.	Color	U/	U/Pallet	€
110	1750091	Teja	5	35	66,46
125	1751391	Teja	1	34	87,13
110	1750052	Gris	5	35	67,03
125	1751352	Gris	1	34	87,13

Sifón con registro macho/hembra, **con junta labiada.**
Sifão com registro macho/fêmea, com junta facetada.



Medida	Ref.	Color	U/	U/Pallet	€
160	1751691	Teja	1	18	135,47
200	1752091	Teja	1	9	204,95
160	1751652	Gris	1	18	135,47
200	1752052	Gris	1	9	204,95

Sifón con registro macho/hembra, **con junta labiada.**
Sifão com registro macho/fêmea, com junta facetada.



Medida	Ref.	Color	U/	U/Pallet	€
250	V752552	Gris	1	5	350,43
315	V753052	Gris	1	3	621,66

Sifón con registro macho/hembra, **encolar**. Color Gris.
Sifão com registro macho/fêmea, colar. Côr Cinza.

Proveedor global de soluciones en agua y energía para edificación

Llevamos el agua y la energía allá donde las personas lo necesitan





Evacuación de Aguas Pluviales en Superficies



Suministro de Agua Caliente Sanitaria



Saneamiento Enterrado



Evacuación de Aguas Residuales



Tratamiento de Aguas

Arquetas cuadradas

Caixas quadradas

REDI

Evacuación y Saneamiento

EDIFICACIÓN

aliaxis



Arquetas cuadradas
Caixas quadradas

Rejillas fabricadas con material estabilizado contra las radiaciones ultravioleta. / *Grelhas fabricadas com material estabilizado contra as radiações ultravioleta.*



PP

Medida	Ref.	U/	U/	€
200x200	**Y212104**	1	300	**23,29**
300x300	**Y213104**	1	48	**53,55**
400x400	**Y224004**	1	18	**89,39**
550x550	**Y225504**	1	8	**175,20**

Cuerpo arqueta. / *Corpo caixa.*



PP

Medida	Ref.	U/	U/	€
200x200	**Y312104**	1	300	**23,29**
300x300	**Y313104**	1	48	**53,55**
400x400	**Y334004**	1	18	**89,39**
550x550	**Y335504**	1	8	**175,20**

Alargadera (igual cuerpo arqueta, sin fondo)
Aumento (igual corpo caixa, sem fundo)

Tapa
Tampa



PVC

Medida	Ref.	U/	U/	€
200x200	**E682004**	10	950	**17,04**
300x300	**E683004**	5	300	**32,76**
400x400	**E684004**	2	156	**59,68**
550x550	**E685504**	1	50	**206,06**

Tapa sin cerco **"Peatonal"**. / *Tampa sem aro "Pedestre".*

Rejilla
Grelha



PVC

Medida	Ref.	U/	U/	€
200x200	**E722004**	10	950	**17,04**
300x300	**E723004**	5	300	**32,76**
400x400	**E724004**	2	156	**59,68**
550x550	**E725504**	1	5	**206,06**

Rejillas sin cerco **"Peatonal"**. / *Grelha sem aro "Pedestre".*

Tapa
Tampa



PVC

Medida	Ref.	U/	U/	€
200x200	**E255704**	10	400	**32,12**
300x300	**E255904**	5	165	**63,49**
350X350	**E256004**	5	120	**71,97**
400x400	**E256404**	2	64	**121,63**
550x550	**E256604**	1	38	**247,66**

Tapa sin cerco **"Reforzada"**. / *Tampa sem aro "Reforçada".*

Rejilla
Grelha



PVC

Medida	Ref.	U/	U/	€
200x200	**E256704**	10	400	**32,12**
300x300	**E256904**	5	165	**63,49**
350X350	**E257004**	5	120	**71,97**
400x400	**E257404**	2	64	**121,63**
550x550	**E257604**	1	38	**247,66**

Rejillas sin cerco **"Reforzada"**. / *Grelha sem aro "Reforçada".*

Tapa
Tampa

B-125

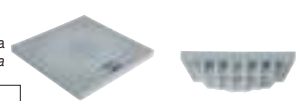

PVC

Medida	Ref.	U/	U/	€
300x300	**ECR3004**	2	120	**131,45**
400x400	**ECR4004**	2	64	**218,37**

Tapa sin cerco "**Reforzada**" clase B 125.
Tampa sem aro "Reforçada" clase B 125

Rejilla
Grelha

B-125

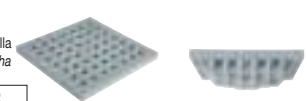

PVC

Medida	Ref.	U/	U/	€
300x300	**EGR3004**	2	120	**131,45**
400x400	**EGR4004**	2	64	**218,37**

Rejillas sin cerco "**Reforzada**" clase B 125.
Grelha sem aro "Reforçada" clase B 125

Arquetas cuadradas
Caixas quadradas

Tapa
Tampa



Medida	Ref.	U/	U/	€
200x200	**E292204**	10	400	**14,15**
300x300	**E293304**	5	165	**18,90**
400x400	**E294404**	2	64	**25,53**

Tapa molde (Tapa **rellenable** que permite el mismo acabado del piso).
Tampa molde. (Tampa rebaixada que permite o mesmo acabamento do piso).



PP

Medida	Ref.	U/	U/	€
300x300	**E273304**	1	156	**37,15**
400x400	**E274404**	1	54	**50,08**

Campana sifónica sumidero. / *Sifão para caixa quadrada.*



PP

Medida	Ref.	U/	U/	€
300x300x100	**Y333204**	1	168	**16,66**
400x400x100	**Y334204**	1	90	**31,75**
550x550x315	**Y335204**	1	16	**101,03**

Alargadera modular. / *Aumento modular.*



PP

Medida	Ref.	U/	U/	€
200x200	**Y112004**	10	1200	**11,72**
300x300	**Y113004**	8	768	**14,02**
400x400	**Y114004**	5	280	**22,99**
550x550	**Y115504**	1	90	**37,15**

Placa para sifón. / *Placa para sifão.*



PVC

Medida	Ref.	U/	U/	€
200x200	**E202004**	10	400	**15,54**
300x300	**E203004**	5	165	**25,14**
350x350	**E203504**	5	120	**33,72**
400x400	**E204004**	2	64	**37,08**
550x550	**E205604**	1	38	**61,95**

Cerco. * Para tapas y rejillas B-125, safe-STEP.
*Aro. * Para tapas e grelha B-125, safe-STEP.*

Correspondencia con cercos. *Correspondência com aros.*

A continuación se indica la correspondencia entre tapas, rejillas y cercos. Si desea el conjunto es necesario pedir los dos códigos. El producto se sirve por separado.
A correspondência entre as tampas, as grelhas e os aros é indicada abaixo. Se pretender o conjunto completo, é necessário encomendar os dois códigos. O produto é fornecido separadamente.

Tapa
Tampa

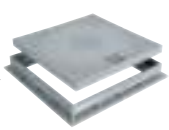

B-125

PVC

Medida	Ref. Tapa/Tampa		Ref. Cerco/Aro
300x300	**ECR3004**	+	**E203004**
400x400	**ECR4004**	+	**E204004**

Tapa con cerco "**Reforzada**" clase B 125.
Tampa com aro "Reforçada" clase B 125.

Rejilla
Grelha

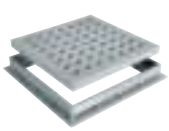

B-125

PVC

Medida	Ref. Rejilla/Grelha		Ref. Cerco/Aro
300x300	**EGR3004**	+	**E203004**
400x400	**EGR4004**	+	**E204004**

Rejillas con cerco "**Reforzada**" clase B 125.
Grelha com aro "Reforçada" clase B 125.

Arquetas cuadradas
Caixas quadradas

Tapa
Tampa



PVC

Medida	Ref. Tapa/Tampa		Ref. Cerco/Aro
200x200	**E682004**	+	**E202004**
300x300	**E683004**	+	**E203004**
400x400	**E684004**	+	**E204004**
550x550	**E685004**	+	**E205604**

Tapa con cerco **"Peatonal"**. / *Tampa com aro "Pedestre".*

Rejilla
Grelha



PVC

Medida	Ref. Rejilla/Grelha		Ref. Cerco/Aro
200x200	**E722004**	+	**E202004**
300x300	**E723004**	+	**E203004**
400x400	**E724004**	+	**E204004**
550x550	**E725504**	+	**E205604**

Rejillas con cerco **"Peatonal"**. / *Grelha com aro "Pedestre".*

Tapa
Tampa

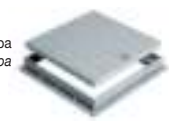

PVC

Medida	Ref. Tapa/Tampa		Ref. Cerco/Aro
200x200	**E255704**	+	**E202004**
300x300	**E255904**	+	**E203004**
350X350	**E256004**	+	**E203504**
400x400	**E256404**	+	**E204004**
550x550	**E256604**	+	**E205604**

Tapa con cerco **"Peatonal"**. / *Tampa com aro "Pedestre".*

Rejilla
Grelha



PVC

Medida	Ref. Rejilla/Grelha		Ref. Cerco/Aro
200x200	**E256704**	+	**E202004**
300x300	**E256704**	+	**E203004**
350X350	**E256904**	+	**E203504**
400x400	**E257004**	+	**E204004**
550x550	**E257604**	+	**E205604**

Rejilla con cerco **"Reforzada"**. / *Grelha com aro "Reforçada".*

Tapa
Tampa



PP

Medida	Ref. Tapa/Tampa		Ref. Cerco/Aro
200x200	**E292204**	+	**E202004**
300x300	**E293304**	+	**E203004**
400X400	**E294404**	+	**E204004**

Tapa molde con cerco (Tapa **rellenable** que permite el mismo acabado del piso).
Tampa molde com aro. (Tampa rebaixada que pemite o mesmo acabamento do piso).

Ø DE BOCAS DEL CUERPO Y DE LA ALARGADERA "ARQUETAS CUADRADAS"
Ø DAS BOCAS DO CORPO CAIXA E DO AUMENTO DAS ''CAIXAS QUADRADAS''

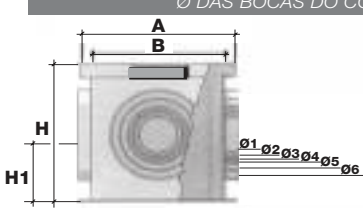

Med.	200x200	300x300	400x400	550x550*
A	189	286	384	535
B	161	253	355	500
H	200	297	397	520
H1	100	140	200	255
Ø Salida / Ø Saída Ø1	75	75	100	160
Ø2	90	90	125	200
Ø3	110	110	140	250
Ø4	-	125	160	315
Ø5	-	160	200	-
Ø6	-	-	250	-

***** Sólo en 550x550, 3 bocas son hembra (entradas) y 1 boca es macho (salida)
** Só em 550x550, 3 bocas são fêmea (entrada) e 1 boca é macho (saída).*

- Las arquetas **JIMTEN** se fabrican con diferentes diámetros de bocas, adecuados a las tuberías de diámetros standards, cumpliendo las **NORMAS** UNE 53112 o UNE 53114 (Ø 75, 90, 110, 125, 160, 200, 250, 315).
- *As caixas JIMTEN são fabricadas em diferentes diâmetros de bocas, adequados para tubagens de diâmetro standard, cumprindo as NORMAS UNE 53112 ou UNE 53114 (Ø 75, 90, 110, 125, 160, 200, 250, 315).*

Canalones | Caleiras

Serie Ovation® | Série Ovation®

Serie Elite - Alfa | Série Elite - Alfa

Serie Circular | Série Circular

Pluviales

EDIFICACIÓN



Canalones
Caleiras

	TECHTAN® Ver pág.199				
	Serie Ovation®		Serie Alfa-Elite	Serie Circular	
Superficie máxima (en m²) de cubierta plana servida por una bajante. *Superfície máxima (em m²) de coberta plana servida por uma descida.*	65 m²	100 m²	65 a 70 m² según modelo de bajante *segundo o modelo de descida*	65 m²	100 m²
Modelo de Canalón *Modelo de Caleira*					
Modelo de Canalón *Modelo de Caleira*	LG28 a encolar *a colar*	LG38 a encolar *a colar*	LG30 a encolar *a colar*	LG25 a encolar *a colar*	LG33 a encolar *a colar*
Colores disponibles *Cores disponíveis*	BLANCO / *BRANCO* ARENA / *AREIA* MARRÓN / *CASTANHO* NEGRO / *PRETO*		BLANCO / *BRANCO* ARENA / *AREIA*	BLANCO / *BRANCO* ARENA / *AREIA* GRIS / *CINZA*	

Elección del tubo de bajante / *Eleição do tubo de descida*

	LG 28		LG 38		LG 30		LG 25	LG 33
Forma de la bajante *Copia da descida*								
Medidas de las bajantes *Eleição do tubo de descida*	80	90 x 56	100	105 x 76	Ø80	73 x 100	Ø80	Ø100



Resistencia a los rayos UV.
Canalón expuesto durante 1.600 horas a los rayos ultravioletas y a ciclos lluvia/evaporación. Con posterioridad al ensayo, se comprueba que la resistencia a los cambios de calor y a los choques se encuentra dentro de los parámetros requeridos por la norma.
Resistência aos raios UV.
Caleira exposta por 1.600 horas a raios ultravioleta e ciclos de chuva / evaporação. Após ao ensaio, verifica-se que a resistência a mudanças de calor e choques encontra-se dentro dos parâmetros exigidos pela norma.



Resistencia a los choques mecánicos y a la rotura.
Ensayos mediante ciclos frío/calor, a 100 °C durante 30' seguidos de enfriamiento a temperatura ambiente. No debiendo existir ninguna deformación o alteración superficial.
Resistência aos choques mecânicos e à ruptura.
Ensaios mediante ciclos frio/calor, a 100 °C durante 30' consecutivos de esfriamento a temperatura ambiente. Não devendo haver nenhuma deformação ou alteração superficial.



Resistencia al hielo.
Para comprobar la resistencia a bajas temperaturas, se realiza un ensayo de choque después de una hora a bajas temperaturas.
Resistência ao gelo.
Para verificar a resistência a baixas temperaturas, um ensaio de impacto é realizado após uma hora a baixas temperaturas.



Resistencia a tormentas violentas.
Estanqueidad: cinco ciclos de 15 min. de agua caliente a 50 °C seguidos de 10 min. de agua fría a 15 °C, no debiendo existir ninguna fuga.
Resistência a tempestades violentas.
Aperto: cinco ciclos de 15 min. de água quente a 50 ° C, seguido de 10 min. de água fria a 15 ° C, não devendo haver enhuma fuga.



Resistencia a la acción corrosiva de la contaminación y a los ácidos.
Resistência à ação corrosiva da poluição e aos ácidos.

CANALÓN / *CALEIRA* Serie Ovation® 28

Colores Ral aproximado / *Cores Ral aproximado*

Blanco *Branco* 9010	Arena *Areia* 1015	Marrón *Castanho* 8017	Negro *Preto* 9011

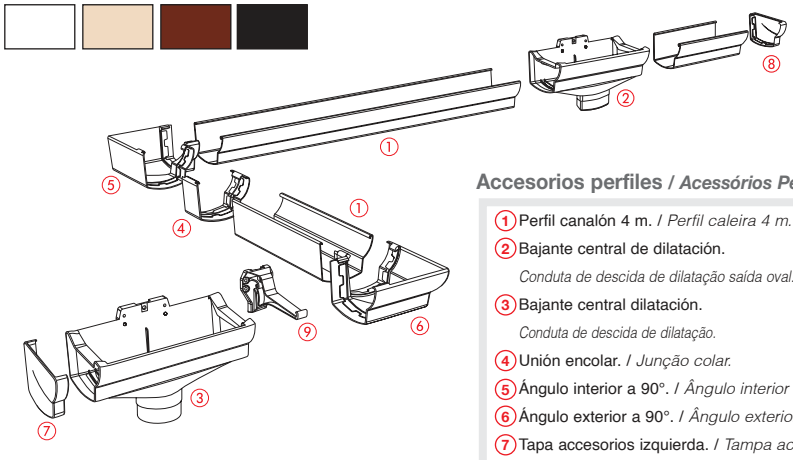

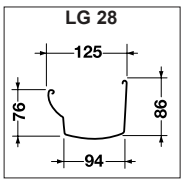

Accesorios perfiles / *Acessórios Perfil caleira*

1. Perfil canalón 4 m. / *Perfil caleira 4 m.*
2. Bajante central de dilatación.
   Conduta de descida de dilatação saída oval.
3. Bajante central dilatación.
   Conduta de descida de dilatação.
4. Unión encolar. / *Junção colar.*
5. Ángulo interior a 90°. / *Ângulo interior 90°.*
6. Ángulo exterior a 90°. / *Ângulo exterior 90°.*
7. Tapa accesorios izquierda. / *Tampa acessório esquerda.*
   Tapa accesorios derecha. / *Tampa acessório direita.*
8. Tapa canalón izquierda. / *Tampa caleira esquerda.*
   Tapa canalón derecha. / *Tampa caleira direita.*
9. Gancho fijación invisible. / *Gancho de fixação invisível.*



Modelo	Ref.		m/ Fardo	Perf./ Fardo	m/ Perf.	€/m	€/Perf.
LG28B	044001	○	20	5	4	16,35	65,38
LG28S	044002	○	20	5	4	16,35	65,38
LG28M	044003	○	20	5	4	19,81	79,23
LG28N	044005	○	20	5	4	19,81	79,23

Perfil canalón.
Perfil caleira.



Modelo	Ref.		U/	n.°	€
NAD289B	044015	○	5	A-9	18,82
NAD289S	044016	○	5	A-9	18,82
NAD289M	044017	○	5	A-9	20,34
NAD289N	044019	○	5	A-9	20,34

Bajante de dilatación SALIDA OVAL, 90 x 56.
Conduta de descida de dilatação SAÍDA OVAL, 90 x 56.
No encolar al perfil. / *Não colar ao perfil.*



Modelo	Ref.		U/	n.°	€
AIC28B	044022	○	5	A-2	11,06
AIC28S	044023	○	5	A-2	11,06
AIC28M	044024	○	5	A-2	12,02
AIC28N	044026	○	5	A-2	12,02

Ángulo interior, 90°.
Ângulo interior, 90°.



Modelo	Ref.		U/	n.°	€
NAD28B	044008	○	5	A-9	15,69
NAD28S	044009	○	5	A-9	15,69
NAD28M	044010	○	5	A-9	16,84
NAD28N	044012	○	5	A-9	16,84

Bajante de dilatación SALIDA TUBULAR, Ø80.
Conduta de descida de dilatação SAÍDA TUBULAR, Ø80.
No encolar al perfil. / *Não colar ao perfil.*



Modelo	Ref.		U/	n.°	€
AEC28B	044029	○	5	A-2	11,06
AEC28S	044030	○	5	A-2	11,06
AEC28M	044031	○	5	A-2	12,02
AEC28N	044033	○	5	A-2	12,02

Ángulo exterior, 90°.
Ângulo exterior, 90°.



Modelo	Ref.		U/	n.°	€
JNC28B	044050	○	10	A-1	4,52
JNC28S	044051	○	10	A-1	4,52
JNC28M	044052	○	10	A-1	4,97
JNC28N	044054	○	10	A-1	4,97

Unión de encolar.
Junção de colar.



Modelo	Ref.		U/	n.°	€
FG28B	044057	○	10	A-10	4,24
FG28S	044058	○	10	A-10	4,24
FG28M	044059	○	10	A-10	4,65
FG28N	044061	○	10	A-10	4,65

Tapa canalón izquierda. / *Tampa caleira esquerda.*



Modelo	Ref.		U/	n.°	€
FD28B	044064	○	10	A-10	4,24
FD28S	044065	○	10	A-10	4,24
FD28M	044066	○	10	A-10	4,65
FD28N	044068	○	10	A-10	4,65

Tapa canalón derecha. / *Tampa caleira direita.*



Modelo	Ref.		U/	n.°	€
FGC28B	044071	○	10	A-1	4,24
FGC28S	044072	○	10	A-1	4,24
FGC28M	044073	○	10	A-1	4,65
FGC28N	044075	○	10	A-1	4,65

Tapa accesorio izquierda. / *Tampa acessório esquerda.*



Modelo	Ref.		U/	n.°	€
FDC28B	044078	○	10	A-1	4,24
FDC28S	044079	○	10	A-1	4,24
FDC28M	044080	○	10	A-1	4,65
FDC28N	044082	○	10	A-1	4,65

Tapa accesorio derecha. / *Tampa acessório direita.*



Modelo	Ref.		U/	n.°	€
JND28B	044092	○	10	A-11	32,52
JND28S	044093	○	10	A-11	32,52
JND28M	044094	○	10	A-11	32,52
JND28N	044096	○	10	A-11	32,52

Unión de dilatación. / *Junção de dilatação.*



Modelo	Ref.		U/	n.°	€
BHG28B	044085	○	50	A-11	3,47
BHG28S	044086	○	50	A-11	3,47
BHGB28M	044087	○	50	A-11	3,82
BHGB28N	044089	○	50	A-11	3,82

Gancho de fijación invisible. / *Gancho de fixação invisível.*

Para encolar: Usar adhesivo Jimten. / *Para colar: Usar cola Jimten.*

Producto en stock.

CANALÓN / *CALEIRA* Serie Ovation® 38

Colores Ral aproximado / *Cores Ral aproximado*

Blanco *Branco* 9010	Arena *Areia* 1015	Marrón *Castanho* 8017	Negro *Preto* 9011

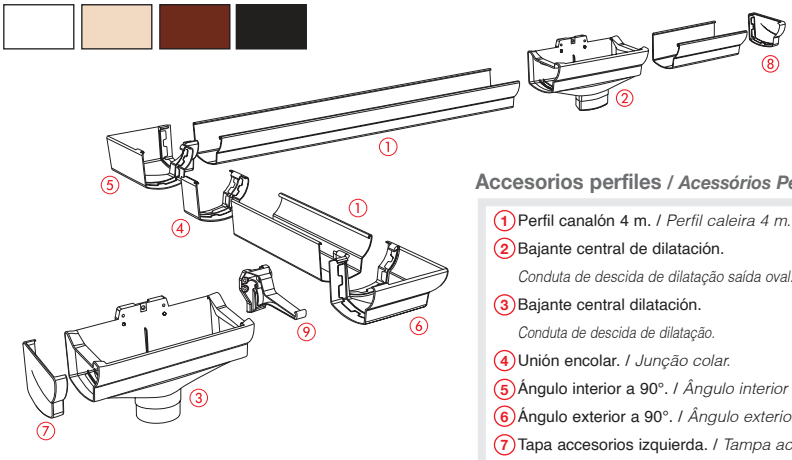

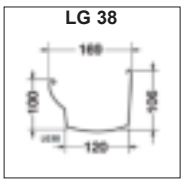

Accesorios perfiles / *Acessórios Perfil caleira*

1. Perfil canalón 4 m. / *Perfil caleira 4 m.*
2. Bajante central de dilatación.
   Conduta de descida de dilatação saída oval.
3. Bajante central dilatación.
   Conduta de descida de dilatação.
4. Unión encolar. / *Junção colar.*
5. Ángulo interior a 90°. / *Ângulo interior 90°.*
6. Ángulo exterior a 90°. / *Ângulo exterior 90°.*
7. Tapa accesorios izquierda. / *Tampa acessório esquerda.*
   Tapa accesorios derecha. / *Tampa acessório direita.*
8. Tapa canalón izquierda. / *Tampa caleira esquerda.*
   Tapa canalón derecha. / *Tampa caleira direita.*
9. Gancho fijación invisible. / *Gancho de fixação invisível.*



Ref.		m/ Fardo	Perf./ Fardo	m/ Perf.	€/m	€/Perf.
LG38B	○	20	5	4	86,33	345,326
LG38S	○	20	5	4	86,33	345,326
LG38M	●	20	5	4	99,22	396,867
LG38N	●	20	5	4	132,07	528,297

Perfil canalón.
Perfil caleira.



Ref.		U/	n.°	€
NAD381B	○	4	A-9	21,65
NAD381S	○	4	A-9	21,65
NAD381M	●	4	A-9	23,70
NAD381N	●	4	A-9	23,70

Bajante de dilatación SALIDA OVAL, 105 x 76.
Conduta de descida de dilatação SAÍDA OVAL, 105 x 76.
No encolar al perfil. / *Não colar ao perfil.*



Ref.		U/	n.°	€
AIC38B	○	5	A-2	15,59
AIC38S	○	5	A-2	15,59
AIC38M	●	5	A-2	17,30
AIC38N	●	5	A-2	17,30

Ángulo interior, 90°.
Ângulo interior, 90°.



Ref.		U/	n.°	€
NAD38B	○	4	A-9	20,18
NAD38S	○	4	A-9	20,18
NAD38M	●	4	A-9	22,28
NAD38N	●	4	A-9	22,28

Bajante de dilatación SALIDA TUBULAR, Ø100.
Conduta de descida de dilatação SAÍDA TUBULAR, Ø100.
No encolar al perfil. / *Não colar ao perfil.*



Ref.		U/	n.º	€
AEC38B	○	5	A-2	17,30
AEC38S	○	5	A-2	15,78
AEC38M	○	5	A-2	17,30
AEC38N	○	5	A-2	17,30

Ángulo exterior, 90°.
Ângulo exterior, 90°.



Ref.		U/	n.º	€
JNC38B	○	10	A-1	4,63
JNC38S	○	10	A-1	4,63
JNC38M	○	10	A-1	5,02
JNC38N	○	10	A-1	5,02

Unión de encolar.
Junção de colar.



Ref.		U/	n.º	€
FG38B	○	10	A-10	4,19
FG38S	○	10	A-10	4,19
FG38M	○	10	A-10	4,53
FG38N	○	10	A-10	4,53

Tapa canalón izquierda. / *Tampa caleira esquerda.*



Ref.		U/	n.º	€
FD38B	○	10	A-10	4,19
FD38S	○	10	A-10	4,19
FD38M	○	10	A-10	4,53
FD38N	○	10	A-10	4,53

Tapa canalón derecha. / *Tampa caleira direita.*



Ref.		U/	n.º	€
FGC38B	○	10	A-1	4,19
FGC38S	○	10	A-1	4,19
FGC38M	○	10	A-1	4,53
FGC38N	○	10	A-1	4,53

Tapa accesorio izquierda. / *Tampa acessório esquerda.*



Ref.		U/	n.º	€
FDC38B	○	10	A-1	4,19
FDC38S	○	10	A-1	4,19
FDC38M	○	10	A-1	4,53
FDC38N	○	10	A-1	4,53

Tapa accesorio derecha. / *Tampa acessório direita.*



Ref.		U/	n.º	€
JND38B	○	10	A-11	40,10
JND38S	○	10	A-11	40,10
JND38M	○	10	A-11	40,10
JND38N	○	10	A-11	40,10

Unión de dilatación. / *Junção de dilatação.*



Ref.		U/	n.º	€
BHGB38B	○	50	A-11	15,69
BHGB38S	○	50	A-11	15,69
BHGB38M	○	50	A-11	16,84
BHGB38N	○	50	A-11	16,84

Gancho de fijación invisible. / *Gancho de fixação invisível.*

● Producto en stock.

Fabricadas con material estabilizado contra las radiaciones ultravioleta. / *Fabricadas com material estabilizado contra as radiações ultravioleta.*

CANALÓN / *CALEIRA* Serie Elite - Alfa

Colores Ral aproximado
Cores Ral aproximado

Blanco	Arena
Branco	*Areia*
9003	1015

Dimensiones del perfil (mm)
Dimensões do perfil (mm)

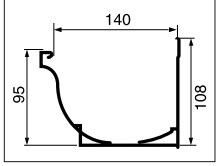

Canalón Serie Alfa / *Caleira Serie Alfa*

1. **LG30 -** Perfil canalón. / *Perfil caleira.*
2. **NAD30 -** Bajante dilatación salida tubular. / *Conduta de descida de dilatação saída tubular.*
3. **NAD307 -** Bajante dilatación salida rectangular. / *Conduta de descida de dilatação saída rectangular.*
4. **JNC30 -** Unión encolar. / *Junção colar.*
5. **AIC30 -** Ángulo interior 90º. / *Ângulo interior. 90º*
6. **AEC30 -** Ángulo exterior 90º. / *Ângulo exterior. 90º*
7. **FGC30 -** Tapa accesorio izquierda. / *Tampa acessório esquerda.*
   FDC30 - Tapa accesorio derecha. / *Tampa acessório direita.*
8. **FG30 -** Tapa canalón izquierda. / *Tampa caleira esquerda.*
   FD30 - Tapa canalón derecha. / *Tampa caleira direita.*
9. **GB30P -** Gancho de fijación invisible. / *Gancho de fixação invisível.*
10. **BHGB30 -** Gancho de fijación invisible. / *Gancho de fixação invisível.*



Modelo	Ref.		m/ Fardo	Perf./ Fardo	m/ Perf.	€/m	€/Perf.
LG30B	036001	○	20	5	4	23,28	95,91
LG30S	036002	○	20	5	4	23,28	95,91

Perfil canalón. / *Perfil caleira.*



Modelo	Ref.		U/	n.°	€
JNC30B	036101	○	10	A-2	5,23
JNC30S	036102	○	10	A-2	5,23

Unión encolar. / *Junção colar.*



Modelo	Ref.		U/	n.°	€
AIC30B	036081	○	5	A-11	13,81
AIC30S	036082	○	5	A-11	13,81

Ángulo interior. / *Ângulo interior.*



Modelo	Ref.		U/	n.°	€
AEC30B	036091	○	5	A-11	13,81
AEC30S	036092	○	5	A-11	13,81

Ángulo exterior. / *Ângulo exterior.*



Modelo	Ref.		U/	n.°	€
NAD30B	036021	○	5	-	19,87
NAD30S	036022	○	5	-	19,87

Bajante de dilatación SALIDA TUBULAR, Ø80.
Conduta de descida de dilatação SAÍDA TUBULAR, Ø80.
No encolar al perfil. / *Não colar ao perfil.*



Modelo	Ref.		U/	n.°	€
NAD307B	036031	○	5	-	25,89
NAD307S	036032	○	5	-	25,89

Bajante de dilatación SALIDA RECTANGULAR.
Conduta de descida de dilatação SAÍDA RECTANGULAR.
No encolar al perfil. / *Não colar ao perfil.*



Modelo	Ref.		U/	n.°	€
FDC30B	036041	○	10	A-1	5,83
FDC30S	036042	○	10	A-1	5,83

Tapa accesorio derecha. / *Tampa acessório direita.*



Modelo	Ref.		U/	n.°	€
FGC30B	036061	○	10	A-1	5,83
FGC30S	036062	○	10	A-1	5,83

Tapa accesorio izquierda. / *Tampa acessório esquerda.*



Modelo	Ref.		U/	n.°	€
FG30B	036111	○	8	A-1	5,83
FG30S	036112	○	8	A-1	5,83

Tapa canalón izquierda. / *Tampa caleira esquerda.*



Modelo	Ref.		U/	n.°	€
FD30B	036121	○	8	A-1	5,83
FD30S	036122	○	8	A-1	5,83

Tapa canalón derecha. / *Tampa caleira direita.*



Modelo	Ref.		U/	n.°	€
GB30PB	036131	○	50	A-11	3,78
GB30PS	036132	○	50	A-11	3,78

Gancho de fijación invisible. / *Gancho de fixação invisível.*



Modelo	Ref.		U/	n.°	€
BHGB30B	33030470	○	50	A-11	3,59
BHGB30S	33030420	○	50	A-11	3,59

Gancho de fijación invisible. / *Gancho de fixação invisível.*

Para encolar: Usar adhesivo Jimten. / *Para colar: Usar cola Jimten.*

Producto en stock.

CANALÓN / *CALEIRA* Serie Circular 25

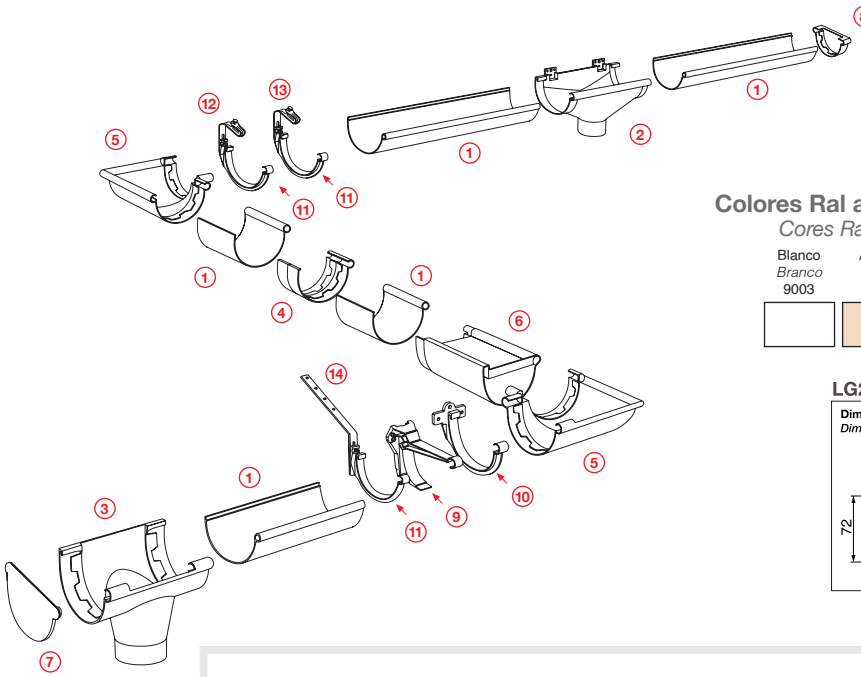

Colores Ral aproximado
Cores Ral aproximado

Blanco *Branco* 9003	Arena *Areia* 1015	Gris *Cinza* 7040

LG25

Dimensiones del perfil (mm)
Dimensões do perfil (mm)

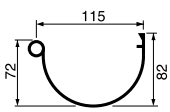

Canalón Circular / *Caleira Circular*

1. **LG25 -** Perfil canalón. / *Perfil caleira.*
2. **NAD25 -** Bajante dilatación salida tubular. / *Conduta de descida de dilatação.*
3. **NAC25 -** Bajante de encolar salida tubular. / *Conduta de descida de colar.*
4. **JNC25 -** Unión de encolar. / *Junção de colar.*
5. **ANC25 -** Ángulo universal 90º. / *Ângulo universal colar. 90º*
6. **JND25 -** Unión de dilatación. / *União de dilatação.*
7. **FCN25 -** Tapa accesorio izquierda/derecha. / *Tampa acessório (direita ou esquerda).*
8. **FCG25 -** Tapa canalón izquierda/derecha. / *Tampa caleira (direita ou esquerda).*
9. **BHGB25 -** Gancho de fijación invisible. / *Gancho de fixação invisível.*
10. **GB25P -** Gancho de fijación tradicional. / *Gancho de fixação tradicional.*
11. **BERGO25 -** Gancho fijación para soporte metálico. / *Gancho de fixação para suporte metálico.*
12. **EO70G -** Abrazadera para cubierta ondulada. / *Abraçadeira para cobertura ondulada.*
13. **CT -** Abrazadera para teja / *Abraçadeira para telha.*
14. **HCC25 -** Prolong. ganchos en chapa galvanizada 235mm. / *Prolong. ganchos em chapa galvanizada 235 mm.*
    HCL25 - Prolong. ganchos en chapa galvanizada 335mm. / *Prolong. ganchos em chapa galvanizada 335 mm.*
    HCL50 - Prolong. ganchos en chapa galvanizada 615mm. / *Prolong. ganchos em chapa galvanizada 615 mm.*



Modelo	Ref.		m/ Fardo	Perf./ Fardo	m/ Perf.	€/m	€/Perf.
LG25	037003	●	40	10	4	**7,78**	**31,11**
LG25B	037001	○	40	10	4	**7,78**	**31,11**
LG25S	037002	●	40	10	4	**7,78**	**31,11**

Perfil canalón. / *Perfil caleira.*



Modelo	Ref.		U/	n.º	€
NAC25	037023	●	10	A-8	**9,36**
NAC25B	037021	○	10	A-8	**9,36**
NAC25S	037022	●	10	A-8	**9,36**

Bajante de encolar, Ø80. / *Conduta de descida de colar, Ø80.*



Modelo	Ref.		U/	n.°	€
NAD25	037013	●	10	-	13,05
NAD25B	037011	○	10	-	13,05
NAD25S	037012	●	10	-	13,05

Bajante de dilatación, Ø80.
Conduta de descida de dilatação, Ø80.
No encolar al perfil. / *Não colar ao perfil.*



Modelo	Ref.		U/	n.°	€
ANC25	037043	●	10	-	11,92
ANC25B	037041	○	10	-	11,92
ANC25S	037042	●	10	-	11,92

Ángulo universal encolar. / *Ângulo universal colar.*



Modelo	Ref.		U/	n.°	€
JNC25	037033	●	10	A-1	2,24
JNC25B	037031	○	10	A-1	2,24
JNC25S	037032	●	10	A-1	2,24

Unión encolar. / *Junção colar.*



Modelo	Ref.		U/	n.°	€
FCG25	037133	●	10	A-1	1,64
FCG25B	037131	○	10	A-1	1,64
FCG25S	037132	●	10	A-1	1,64

Tapa canalón universal (derecha ó izquierda).
Tampa caleira universal (direita ou esquerda).



Modelo	Ref.		U/	n.°	€
JND25	037273	●	10	-	22,30
JND25B	037271	○	10	-	22,30
JND25S	037272	●	10	-	22,30

Unión dilatación. / *União dilatação.*



Modelo	Ref.		U/	n.°	€
FCN25	037123	●	10	A-10	1,64
FCN25B	037121	○	10	A-10	1,64
FCN25S	037122	●	10	A-10	1,64

Tapa accesorio universal (derecha ó izquierda).
Tampa acessório universal (direita ou esquerda).



Modelo	Ref.		U/	n.°	€
BHGB25	037103	●	50	-	2,41
BHGB25B	037101	○	50	-	2,41
BHGB25S	037102	●	50	-	2,41

Gancho de fijación invisible. / *Gancho de fixação invisível.*



Modelo	Ref.		U/	n.°	€
BERGO25P	037126	●	50	A-11	2,28
BERGO25PB	037124	○	50	A-11	2,28
BERGO25PS	037125	●	50	A-11	2,28

Gancho de fijación para soporte metálico.
Gancho de fixação para suporte metálico.

● Producto en stock.



Modelo	Ref.		U/	n.º	€
GB25P	037113		50	A-11	2,41
GB25PB	037111		50	A-11	2,41
GB25PS	037112		50	A-11	2,41

Gancho de fijación tradicional. / *Gancho de fixação tradicional.*



TECHTAN®, es un material compuesto ultra resistente de nueva formulación exclusiva. Ofrece la síntesis perfecta entre la resistencia característica del zinc y la gama de colores disponibles en aluminio. !Material tanto eficiente como elegante! Y ademas 100% reciclable. Los canalones TECHTAN® tienen una garantía de 30 anos, la primera en el mercado para un material compuesto. 406 / 5000

TECHTAN®, é um material composto, ultra resistente com nova formulação exclusiva. Oferece a síntese perfeita entre a resistência, característica do zinco e a gama de cores disponíveis em alumínio. Material tão eficiente como elegante! E ainda, 100% reciclável. As caleiras TECHTAN® têm garantia de 30 anos, a primeira no mercado para um material composto 406/5000

TECHTAN®



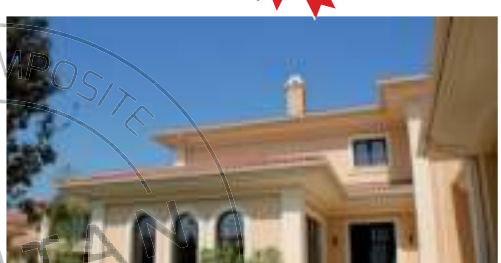

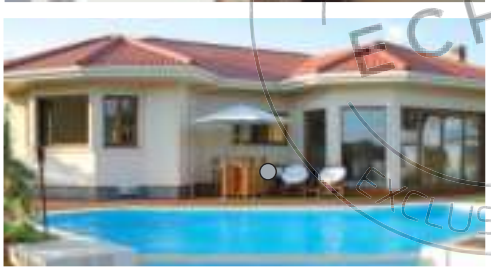



MATERIAU COMPOSITE TECHTAN EXCLUSIVITE NICOLL

CANALÓN / *CALEIRA* Serie Circular 33

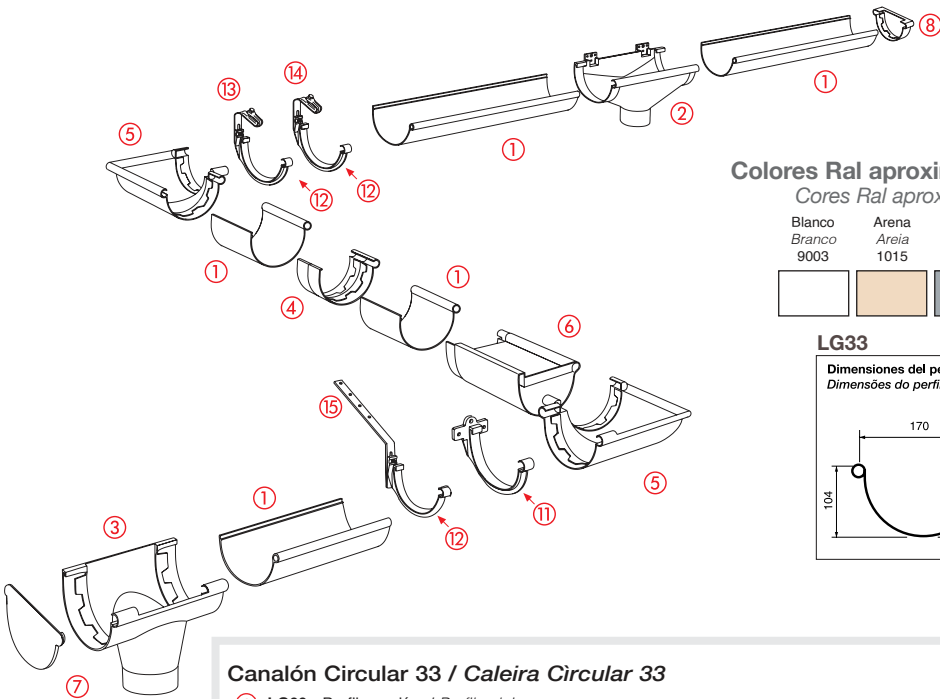

Colores Ral aproximado
Cores Ral aproximado

Blanco *Branco* 9003	Arena *Areia* 1015	Gris *Cinza* 7040

LG33

Dimensiones del perfil (mm)
Dimensões do perfil (mm)

Canalón Circular 33 / *Caleira Circular 33*

1. **LG33 -** Perfil canalón. / *Perfil caleira.*
2. **NAD33 -** Bajante dilatación salida tubular. / *Conduta de descida de dilatação.*
3. **NACV33 -** Bajante de encolar salida tubular. / *Conduta de descida de colar.*
4. **JNC33 -** Unión de encolar. / *Junção de colar.*
5. **ANC33 -** Ángulo universal 90º. / *Ângulo universal colar. 90º*
6. **JND33 -** Funda de dilatación. / *Forra de dilatação.*
7. **FCN33 -** Tapa accesorio izquierda/derecha. / *Tampa acessório (direita ou esquerda).*
8. **FCG33 -** Tapa canalón izquierda/derecha. / *Tampa caleira (direita ou esquerda).*
11. **GB33P -** Gancho de fijación tradicional. / *Gancho de fixação tradicional.*
12. **BERGO33P -** Gancho fijación para soporte metálico. / *Gancho de fixação para suporte metálico.*
13. **EO70G -** Abrazadera para cubierta ondulada. / *Abraçadeira para cobertura ondulada.*
14. **CT -** Abrazadera para teja. / *Abraçadeira para telha.*
15. **HCC25 -** Prolong. ganchos en chapa galvanizada 235mm. / *Prolong. ganchos em chapa galvanizada 235 mm.*
    HCL25 - Prolong. ganchos en chapa galvanizada 335mm. / *Prolong. ganchos em chapa galvanizada 335 mm.*
    HCL50 - Prolong. ganchos en chapa galvanizada 615mm. / *Prolong. ganchos em chapa galvanizada 615 mm.*



Modelo	Ref.		m/ Fardo	Perf./ Fardo	m/ Perf.	€/m	€/Perf.
LG33	037173	●	32	8	4	14,29	57,14
LG33S	037172	●	32	8	4	14,29	57,14
LG33B	037171	●	32	8	4	14,29	57,14

Perfil canalón. / *Perfil caleira.*



Modelo	Ref.		U/	n.º	€
JNC33	037203	●	10	A-2	2,94
JNC33S	037202	●	10	A-2	2,94
JNC33B	037201	●	10	A-2	2,94

Bajante de encolar, Ø80. / *Conduta de descida de colar, Ø80.*

Para encolar: Usar adhesivo Jimten. / *Para colar: Usar cola Jimten.*

● **Producto en stock.**



Modelo	Ref.		U/	n.°	€
NAD33	037263	●	6	A-62	24,46
NAD33S	037262	●	6	A-62	24,46
NAD33B	037261	○	6	A-62	24,46

Bajante de dilatación Ø100. No encolar al perfil.
Conduta de descida de dilatação Ø100. Não colar ao perfil.



Modelo	Ref.		U/	n.°	€
NAC33	037183	●	10	A-4	15,77
NAC33S	037182	●	10	A-4	15,77
NAC33B	037181	○	10	A-4	15,77

Bajante de encolar, Ø100.
Conduta de descida de colar, Ø100.



Modelo	Ref.		U/	n.°	€
ANC33	037193	●	10	A-9	13,87
ANC33S	037192	●	10	A-9	13,87
ANC33B	037191	○	10	A-9	13,87

Ángulo universal encolar. / *Ângulo universal colar.*



Modelo	Ref.		U/	n.°	€
FCG33	037233	●	10	A-1	3,89
FCG33S	037232	●	10	A-1	3,89
FCG33B	037231	○	10	A-1	3,89

Tapa universal canalón (derecha ó izquierda).
Tampa universal caleira (direita ou esquerda).



Modelo	Ref.		U/	n.°	€
JND33	037213	●	10	A-11	34,66
JND33S	037212	●	10	A-11	34,66
JND33B	037211	○	10	A-11	34,66

Unión dilatación. / *União dilatação.*



Modelo	Ref.		U/	n.°	€
FCN33	037223	●	10	A-1	5,45
FCN33S	037222	●	10	A-1	5,45
FCN33B	037221	○	10	A-1	5,45

Tapa universal accesorio (derecha ó izquierda).
Tampa universal acessório (direita ou esquerda).



Modelo	Ref.		U/	n.°	€
BERGO33P	037253	●	50	A-9	3,24
BERGO33PS	037252	●	50	A-9	3,24
BERGO33PB	037251	○	50	A-9	3,24

Gancho de fijación para soporte metálico.
Gancho de fixação para suporte metálico.



Modelo	Ref.		U/	n.°	€
GB33P	037243	●	50	A-9	3,51
GB33PS	037242	●	50	A-9	3,51
GB33PB	037241	○	50	A-9	3,51

Gancho de fijación tradicional. / *Gancho de fixação tradicional.*

BAJANTE / *CONDUTA DE DESCIDA* Ovation® 28

Colores Ral aproximado / *Cores Ral aproximado*

Blanco *Branco* 9010	Arena *Areia* 1015	Marrón *Castanho* 8017	Negro *Preto* 9011

Accesorios bajante / *Acessórios conduta de descida*

1. Tubo bajante, longitud 4 m.
   Tubo de descida.
2. Codo macho-hembra 45°.
   Cotovelo de conduta de descida macho-fêmea 45°.
3. Codo macho-hembra 87°.
   Cotovelo de conduta de descida macho-fêmea 87°.
4. Codo de orientación macho-hembra 90°.
   Cotovelo de orientação macho-fêmea 90°.
5. Manguito macho-hembra.
   Casquilho conduta de descida macho-fêmea.
6. Brida.
   Abraçadeira.
7. Tapón transición 90x56 hembra, Ø110 macho.
   Tampão de transição 90x56 fêmea, Ø110 macho.

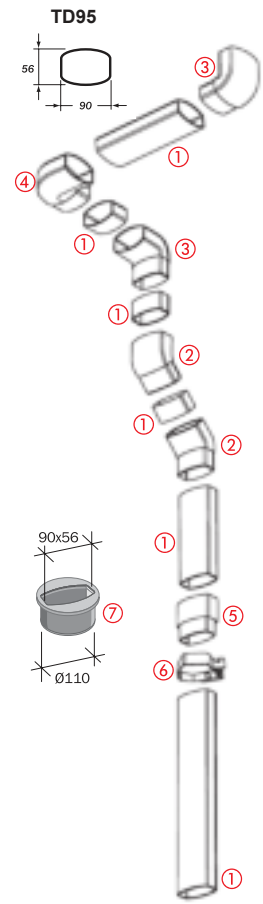



Modelo	Ref.		m/ Fardo	Tubos/ Fardo	m/ Tubo	€/m	€/Tubo
TD95B	**044185** ●	○	40	10	4	**14,53**	**58,13**
TD95S	**044186**	○	40	10	4	**14,53**	**58,13**
*TD95M	**044187**	○	40	10	4	**17,87**	**71,48**
*TD95N	**044189** ●	○	40	10	4	**17,87**	**71,48**

Tubo bajante - 90x56.
Tubo de descida - 90x56.



Modelo	Ref.		m/fardo	n.°	€
CN6GTB	**044199**	○	10	A-2	**8,40**
CN6GTS	**044200**	○	10	A-2	**8,40**
*CN6GTM	**044201**	○	10	A-2	**10,02**
*CN6GTN	**044203**	○	10	A-2	**10,02**

Codo bajante macho-hembra. Ángulo 67° 30'.
Cotovelo de conduta de descida macho-fêmea. Ângulo 67° 30'.



Modelo	Ref.		U/	n.°	€
CN4GTB	**044192** ●	○	10	A-2	**6,49**
CN4GTS	**044193**	○	10	A-2	**6,49**
*CN4GTM	**044194**	○	10	A-2	**7,30**
*CN4GTN	**044196**	○	10	A-2	**7,30**

Codo bajante l 90 x 56. Macho-hembra 45°.
Cotovelo de conduta de descida macho - fêmea. Ângulo 45°.

● Producto en stock.



Modelo	Ref.		U/	n.°	€
CN8GTB	044206	○	10	A-2	7,50
CN8GTS	044207	○	10	A-2	7,50
*CN8GTM	044208	●	10	A-2	8,52
*CN8GTN	044210	●	10	A-2	8,52

Codo bajante l 90 x 56. Macho-hembra 90°.
Cotovelo de conduta de descida macho-fêmea. Ângulo 87º 30'.



Modelo	Ref.		U/	n.°	€
CN9PGTB	044220	○	10	A-11	10,36
CN9PGTS	044221	○	10	A-11	10,36
CN9PGTM	044222	●	10	A-11	11,49
CN9PGTN	044224	●	10	A-11	11,49

Codo bajante de orientación l 90 x 56 (giro eje 90°). Macho-hembra 90°
Cotovelo de conduta de descida macho-fêmea. Ângulo 87º 30'.



Modelo	Ref.		U/	n.°	€
CN9GTB	044213	○	10	A-2	7,95
CN9GTS	044214	○	10	A-2	7,95
*CN9GTM	044215	●	10	A-2	9,00
*CN9GTN	044217	●	10	A-2	9,00

Codo bajante de orientación l 90 x 56. Macho-hembra 90°
Cotovelo de conduta de descida macho-fêmea. Ângulo 87º 30'.



Modelo	Ref.		U/	n.°	€
ZNGTB	044227	○	10	A-1	5,24
ZNGTS	044228	○	10	A-1	5,24
*ZNGTM	044229	●	10	A-1	6,09
*ZNGTN	044231	●	10	A-1	6,09

Manguito bajante l 90 x 56. Macho-hembra.
Casquilho conduta de descida macho-fêmea.



Modelo	Ref.		U/	n.°	€
REP95B	044343	○	1	-	81,65
REP95S	044344	○	1	-	81,65

Recuperador de aguas pluviales l 90 x 56.
Recuperador da águas da chuva.



Modelo	Ref.		U/	n.°	€
CONGAB	044234	○	10	A-10	5,63
CONGAS	044235	○	10	A-10	5,63
*CONGAM	044236	●	10	A-10	5,63
*CONGAN	044238	●	10	A-10	5,63

Brida l 90 x 56. / *Abraçadeira.*

BAJANTE / *CONDUTA DE DESCIDA* Ovation® 38

Colores Ral aproximado / *Cores Ral aproximado*

Blanco *Branco* 9010	Arena *Areia* 1015	Marrón *Castanho* 8017	Negro *Preto* 9011

Accesorios bajante / *Acessórios conduta de descida*

1. Tubo bajante, longitud 4 m.
   Tubo de descida.
2. Codo macho-hembra 45°.
   Cotovelo de conduta de descida macho-fêmea 45°.
3. Codo macho-hembra 87°.
   Cotovelo de conduta de descida macho-fêmea 87°.
4. Codo de orientación macho-hembra 90°.
   Cotovelo de orientação macho-fêmea 90°.
5. Manguito macho-hembra.
   Casquilho conduta de descida macho-fêmea.
6. Brida.
   Abraçadeira.

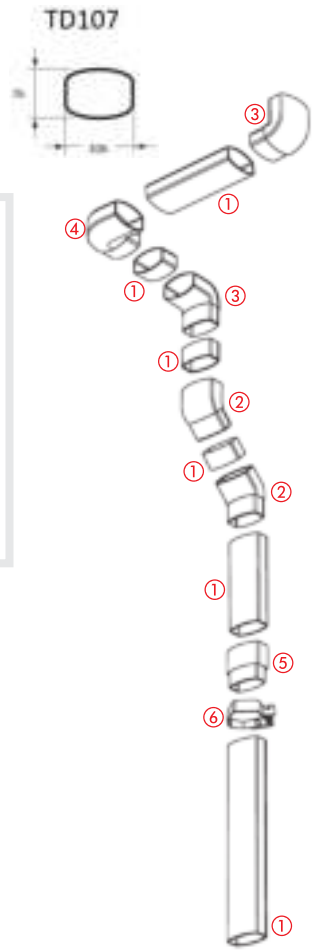



Ref.		m/ Fardo	Tubos/ Fardo	m/ Tubo	€/m	€/Tubo
TD107B	○ ●	28	7	4	67,90	TBD
TD107S	○	28	7	4	69,38	TBD
TD107M	○	28	7	4	81,22	TBD
TD107N	● ●	28	7	4	81,22	TBD

Tubo bajante - 105x76.
Tubo de descida - 105x76.



Ref.		m/fardo	n.°	€
CM6GTB	○	10	A-2	6,87
CM6GTS	○	10	A-2	6,87
CM6GTM	○	10	A-2	7,55
CM6GTN	●	10	A-2	7,55

Codo bajante macho-hembra. Ángulo 67° 30'.
Cotovelo de conduta de descida macho-fêmea. Ângulo 67° 30'.



Ref.		U/	n.°	€
CM1GTB	○	10	A-2	6,87
CM1GTS	○	10	A-2	6,87
CM1GTM	○	10	A-2	7,55
CM1GTN	●	10	A-2	7,55

Codo bajante l 90 x 56. Macho-hembra 15°.
Cotovelo de conduta de descida macho - fêmea. Ângulo 15°.

● Producto en stock.



Ref.		U/	n.°	€
CM8GTB	○	8	A-2	8,09
CM8GTS	○	8	A-2	8,09
CM8GTM	●	8	A-2	8,96
CM8GTN	●	8	A-2	8,72

Codo bajante. Macho-hembra 90°.
Cotovelo de conduta de descida macho-fêmea. Ângulo 87º 30'.



Ref.		U/	n.°	€
CMP9GTB	○	5	A-11	11,40
CMP9GTS	○	5	A-11	11,40
CMP9GTM	●	5	A-11	12,62
CMP9GTN	●	5	A-11	12,62

Codo bajante de orientación (giro eje 90°). Macho-hembra 90°
Cotovelo de conduta de descida macho-fêmea. Ângulo 87º 30'.



Ref.		U/	n.°	€
CM9GTB	○	5	A-2	9,65
CM9GTS	○	5	A-2	9,65
CM9GTM	●	5	A-2	10,33
CM9GTN	●	5	A-2	10,43

Codo bajante de orientación. Macho-hembra 90°
Cotovelo de conduta de descida macho-fêmea. Ângulo 87º 30'.



Ref.		U/	n.°	€
ZMGTB	○	10	A-1	6,48
ZMGTS	○	10	A-1	6,48
ZMGTM	●	10	A-1	7,21
ZMGTN	●	10	A-1	7,21

Manguito bajante. Macho-hembra.
Casquilho conduta de descida macho-fêmea.



Ref.		U/	n.°	€
REP107B	○	1	-	90,37
REP107S	○	1	-	90,37

Recuperador de aguas pluviales.
Recuperador da águas da chuva.



Ref.		U/	n.°	€
COMGTB	○	10	A-10	9,79
COMGTS	○	10	A-10	9,79
COMGTM	●	10	A-10	10,62
COMGTN	●	10	A-10	10,62

Brida. / *Abraçadeira.*



Ref.		U/	n.°	€
GAB38	●	1	A-1	7,70

Plantilla para corte perfil 28 y tubo bajante 105x76.
Gabarit de corte perfil 28 e tubo de descida 90x56.

BAJANTE / *CONDUTA DE DESCIDA* Rectangular 100x73

Colores Ral aproximado
Cores Ral aproximado

Blanco	Arena
Branco	*Areia*
9003	1015

Dimensiones del tubo (mm)
Dimensões do tubo (mm)

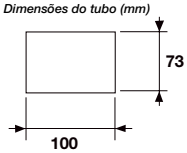

Otros modelos de la gama:
Outros modelos da gama:

⑦ **MMR70**

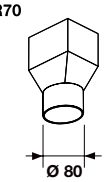

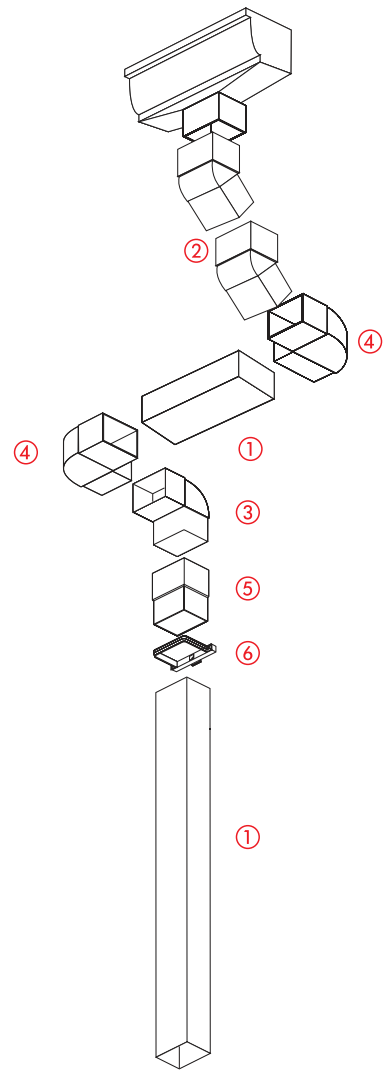

Bajante Rectangular
Conduta de Descida Rectangular

① **TD70 -** Tubo bajante.
Tubo de descida.
② **CQ4GT -** Codo macho-hembra 45º.
*Cotovelo conduta de descida macho - fêmea 45º. **
③ **CQ8GT -** Codo macho-hembra 87º30'.
Cotovelo conduta de descida macho - fêmea 87º 30'.
④ **CQ9GT -** Codo de orientación macho-hembra 90º.
Cotovelo de orientação macho - fêmea 90º.
⑤ **ZQGT -** Manguito macho-hembra.
Casquilho conduta de descida macho - fêmea.
⑥ **CO70GA -** Brida.
Abraçadeira.
⑦ **MMR70 -** Manguito transición hembra-macho (pie de bajante Ø 80).
Casquilho de transição fêmea - macho (pé de conduta de descida 80 Ø).



Modelo	Ref.		m/ Fardo	Tubos/ Fardo	m/ Tubo	€/m	€/Tubo
TD70B	038201	○	24	6	4	18,70	74,82
TD70S	038202 ●	◌	24	6	4	18,70	74,82

Tubo rectangular 100 x 73.
Tubo rectangular 100 x 73.



Modelo	Ref.		U/	n.º	€
CQ4GTB	038211 ●	○	10	-	11,10
CQ4GTS	038212 ●	◌	10	-	11,10

Codo bajantes 100 x 73 Macho-hembra l 45° *
*Cotovelo conduta de descida 100 x 73 macho - fêmea 45º **

Para encolar: Usar adhesivo Jimten. */ Para colar: Usar cola Jimten.*

● **Producto en stock.**



Modelo	Ref.		U/	n.°	€
CQ9GTB	038231	○	10	A-11	12,15
CQ9GTS	038232	○	10	A-11	12,15

Codo de orientación 100 x 73 Macho-hembra I 90°.*
*Cotovelo de orientação 100 x 73 macho - fêmea | 90°.**



Modelo	Ref.		U/	n.°	€
CQ8GTB	038221	○	8	A-8	12,28
CQ8GTS	038222	○	8	A-11	12,28

Codo bajantes 100 x 73 Macho-hembra I 87°.*
*Cotovelo conduta de descida 100 x 73 macho - fêmea | 87°.**



Modelo	Ref.		U/	n.°	€
Ø100					
MM170B	33030476	○	10	A-4	6,73
MM170S	33030664	○	10	A-4	6,73
Ø80					
MMR70B	038261	○	10	A-11	6,97
MMR70S	038262	○	10	A-11	6,97

Manguito de transición 100 x 73 Macho-hembra.
Casquilho de transição 100 x 73 fêmea - macho.



Modelo	Ref.		U/	n.°	€
ZQGTB	038241	○	10	A-2	8,48
ZQGTS	038242	○	10	-	8,48

Manguito bajante 100 x 73 Macho-hembra. *
*Casquilho conduta de descida 100 x 73 Machomacho - fêmea**



Modelo	Ref.		U/	n.°	€
CO70GAB	038271	○	10	A-10	3,87
CO70GAS	038272	○	10	A-10	3,87

Brida 100 x 73.
Abraçadeira 100 x 73.

BAJANTE / *CONDUTA DE DESCIDA* Tubular Ø80

Colores Ral aproximado
Cores Ral aproximado

Gris	Blanco	Arena	Marrón
Cinza	*Branco*	*Areia*	*Castanho*
7040	9010	1015	8017

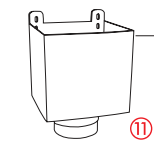

Toma de gárgola.

Se adapta a todas las bajantes y recogidas pluviales, salidas horizontal de terrazas.

⑪

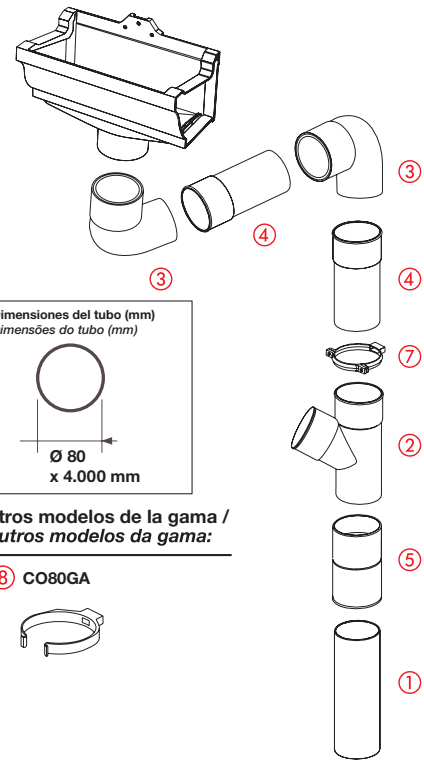

Dimensiones del tubo (mm)
Dimensões do tubo (mm)

Ø 80
x 4.000 mm

Otros modelos de la gama /
Outros modelos da gama:

⑧ **CO80GA**

Bajante Tubular / *Conduta de Descida Tubular*

① **TD80 -** Tubo bajante.
Tubo de descida.
② **BR16GT -** Te derivación macho-hembra 67º30'.
Te derivação conduta de descida macho - fêmea. Ângulo 67º-30º.
③ **CR4GT -** Codo macho-hembra 45º
Cotovelo de conduta de descida macho - fêmea. Ângulo 45º.
CR6GT - Codo macho-hembra 67º30'
Cotovelo de conduta de descida macho - fêmea. Ângulo 67º-30º.
CR8GT - Codo macho-hembra 87º30'
Cotovelo de conduta de descida macho - fêmea. Ângulo 87º-30º.
④ **ZRGT -** Manguito bajante macho-hembra.
Casquilho conduta de descida macho - fêmea.
⑤ **JRGT -** Manguito bajante hembra-hembra.
Casquilho conduta de descida fêmea - fêmea.
⑥ **CORGA -** Brida.
Abraçadeira.
⑦ **CO80GA -** Abrazadera.
Abraçadeira.
⑧ **REP80 -** Recuperador aguas pluviales.
Recuperador da águas da chuva.
⑨ **BAO80 -** Tomá de gárgola. / *Tomada de gárgula.*



Modelo	Ref.		m/ Fardo	Tubos/ Fardo	m/ Tubo	€/m	€/Tubo
TD80	038103	●	40	10	4	11,32	45,28
TD80B	038101	○	40	10	4	11,32	45,28
TD80S	038102	●	40	10	4	11,32	45,28
*TD80M	33030178	●	40	10	4	13,03	52,12

Tubo bajante I Ø80.
Tubo de descida | Ø80.



Modelo	Ref.	U/	n.º	€
CR6GT1B	33033001	○ 10	A-11	5,40
CR6GT1S	33033002	● 10	A-11	5,40
*CR6GT1M	33033003	● 10	A-11	5,78

Codo bajante I Ø80. Macho-hembra 67° 30' interior.
Cotovelo de conduta de descida | Ø80. macho - fêmea 67° 30' interior.

Para encolar: Usar adhesivo Jimten. / *Para colar: Usar cola Jimten.*

● **Producto en stock.**



Modelo	Ref.		U/	n.°	€
CR4GT	038003	●	10	A-11	4,36
CR4GTB	038001	○	10	A-11	4,36
CR4GTS	038002	◐	10	A-11	4,36
*CR4GTM	33030170	●	10	A-11	5,13

Codo bajante l Ø80. Macho-hembra. Ángulo 45°
Cotovelo de conduta de descida | Ø80. Macho - fêmea. Ângulo 45°.



Modelo	Ref.		U/	n.°	€
BR16GT	038033		10	-	7,18
BR16GTB	038031	○	10	A-8	7,18
BR16GTS	038032	◐	10	A-8	7,18
*BR16GTM	33030173	●	10	A-4	8,24

Te derivación bajante l Ø80. Macho-hembra. Ángulo 67° 30'.
Te derivação conduta de descida | Ø80. Macho-Fêmea. Ângulo 67° 30'.



Modelo	Ref.		U/	n.°	€
CR6GT	038013		10	A-11	4,70
CR6GTB	038011	○	10	A-11	4,70
CR6GTS	038012	◐	10	A-11	4,70
*CR6GTM	33030171	●	10	A-4	5,45

Codo bajante l Ø80. Macho-hembra. Ángulo 67° 30'
Cotovelo de conduta de descida | Ø80. Macho-Fêmea. Ângulo 67° 30'.



Modelo	Ref.		U/	n.°	€
JRGT	038043		10	A-65	4,31
JRGTB	038041	○	10	A-65	4,31
JRGTS	038042	◐	10	A-65	4,31
*JRGTM	33030174	●	10	A-65	5,00

Manguito bajante l Ø80. Hembra-hembra.
Casquilho conduta de descida | Ø80. Fêmea-fêmea.



Modelo	Ref.		U/	n.°	€
CR8GT	038023		10	A-11	4,49
CR8GTB	038021	○	10	A-11	4,49
CR8GTS	038022	◐	10	A-11	4,49
*CR8GTM	33030172	●	10	-	5,24

Codo bajante l Ø80. Macho-hembra. Ángulo 87° 30'
Cotovelo de conduta de descida | Ø80. Macho-Fêmea. Ângulo 87° 30'.



Modelo	Ref.		U/	n.°	€
ZRGT	038053		10	-	8,73
ZRGTB	038051	○	10	-	8,73
ZRGTS	038052	◐	10	A-11	8,73
*ZRGM	33030175	●	10	A-4	10,03

Manguito bajante l Ø80. Macho-hembra.
Casquilho conduta de descida | Ø80. Macho-fêmea



Modelo	Ref.		U/	n.°	€
JRSGT	33030044		10	A-11	4,31
JRSGTB	33030045	○	10	A-11	4,31

Manguito ampliación concéntrica l Ø80-90.
Manguito ampliación concéntrica | Ø80-90.



Modelo	Ref.		U/	n.°	€
RWS801B	038081	○	10	A-11	14,48
RWS801S	038082	◐	10	A-11	14,48
*RWS801M	33033023	●	10	A-4	14,86

Terminal bajante l Ø80.
Terminal conduta | Ø80.



Modelo	Ref.	U/	n.°	€
JAM80	33030026	5	A-4	24,85
JAM80B	33030076	5	A-4	24,85
JAM80S	33030126	5	A-4	24,85
*JAM80M	33030176	5	A-4	29,81

Colector bajante lateral I Ø80.
Colector descida lateral | Ø80.



Modelo	Ref.	U/	n.°	€
BAO80	038153	6	A-9	59,45
BAO80B	038151	6	A-4	59,45
BAO80S	038152	6	A-4	59,45
*BAO80M	33030087	6	A-4	59,44

Colector bajante central I Ø80.
Colector descida central | Ø80.



Modelo	Ref.	U/	n.°	€
CORGA	038113	10	A-10	2,46
CORGAB	038111	10	A-10	2,46
CORGAS	038112	10	A-10	2,46
*CORGAM	33030184	10	A-10	2,54

Brida I Ø80.
Abraçadeira | Ø80.



Modelo	Ref.	U/	n.°	€
CORG1AB	044425	10	A-1	3,57
CORG1AS	044426	10	A-1	3,57
*CORG1AM	33033013	10	A-1	3,57

Brida I Ø80.
Abraçadeira | Ø80.



Modelo	Ref.	U/	n.°	€
CO80GA	038093	10	A-10	2,41
CO80GAB	038091	10	A-10	2,41
CO80GAS	038092	10	A-10	2,41

Abrazadera I Ø80.
Abraçadeira | Ø80.



Modelo	Ref.	U/	n.°	€
AC80GT	038100	25	-	0,35

Cierre de seguridad I Ø80.
Fechamento de segurança | Ø80.

Para encolar: Usar adhesivo Jimten. */ Para colar: Usar cola Jimten.*

Producto en stock.

BAJANTE / *CONDUTA DE DESCIDA* Tubular Ø100

Colores Ral aproximado
Cores Ral aproximado

Gris	Blanco	Arena	Marrón
Cinza	*Branco*	*Areia*	*Castanho*
7040	9010	1015	8017

Dimensiones del tubo (mm)
Dimensõe do tubo (mm)

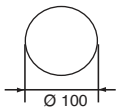

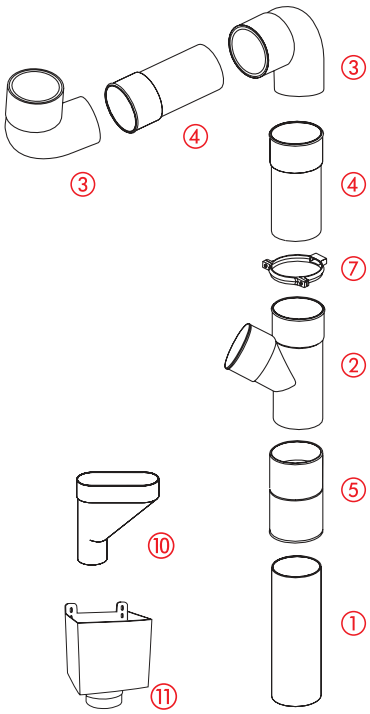

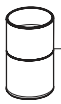

Machón doble hembra - hembra.

Util para reparar una embocadura de bajante.

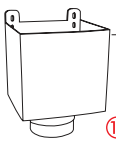

Toma de gárgola.

Se adapta a todas las bajantes y recogidas pluviales, salidas horizontal de terrazas.

Bajante Tubular Ø100/ *Conduta de Descida Tubular Ø100*

① **TD100 -** Tubo bajante. / *Tubo de descida.*
② **BT16GT -** Te derivación macho-hembra 67º30'.
Te derivação conduta de descida macho - fêmea. Ângulo 67º-30º.
③ **CT4GT -** Codo macho-hembra 45º.
Cotovelo de conduta de descida macho - fêmea. Ângulo 45º.
CT6GT - Codo macho-hembra 67º30'.
Cotovelo de conduta de descida macho - fêmea. Ângulo 67º-30º.
CT8GT - Codo macho-hembra 87º30'.
Cotovelo de conduta de descida macho - fêmea. Ângulo 87º-30º.
④ **ZTGT -** Manguito bajante macho-hembra.
Casquilho conduta de descida fêmea - fêmea.
⑤ **JTGT -** Manguito bajante hembra-hembra.
Casquilho conduta de descida fêmea - fêmea.
⑦ **COTGA -** Brida. / *Abraçadeira.*
⑧ **CO100GA -** Abrazadera. / *Abraçadeira.*
⑩ **JAM100 -** Colector bajante central. / *Colector descida central.*
⑪ **BAO100 -** Tomá de gárgola. / *Tomada de gárgula.*



Modelo	Ref.		m/ Fardo	Tubos/ Fardo	m/ Tubo	€/m	€/Tubo
TD100	044298	●	20	5	4	13,78	55,13
TD100B	044296	●	20	5	4	13,78	55,13
TD100S	044297	●	20	5	4	13,78	55,13
*TD100M	33033183		20	5	4	81,40	83,84

Tubo bajante I Ø100.
Tubo de descida | Ø100.



Modelo	Ref.	U/	n.º	€
CT6GT1B	33033031	10	A-4	7,24
CT6GT1S	33033032	10	A-4	7,24
*CT6GT1M	33033033	10	A-4	7,82

Codo bajante I Ø100. Macho-hembra 67° 30' interior.
Cotovelo de conduta de descida | Ø100. macho - fêmea 67° 30' interior.



Modelo	Ref.		U/	n.°	€
CT4GT	044301	●	10	A-8	5,86
CT4GTB	044299	○	10	A-8	5,86
CT4GTS	044300	●	10	A-8	5,86

Codo bajante I Ø100. Macho-hembra Ángulo 45°
Cotovelo de conduta de descida | Ø100. Macho - fêmea. Ângulo 45°.



Modelo	Ref.		U/	n.°	€
CT6GT	044304	●	10	A-9	5,97
CT6GTB	044302	○	10	A-9	5,97
CT6GTS	044303	●	10	A-9	5,97

Codo bajante I Ø100. Macho-hembra Ángulo 67° 30'
Cotovelo de conduta de descida | Ø100. Macho-Fêmea. Ângulo 67° 30'.



Modelo	Ref.		U/	n.°	€
CT8GT	044307	●	10	A-4	6,48
CT8GTB	044305	○	10	A-4	6,48
CT8GTS	044306	●	10	A-9	6,48

Codo bajante I Ø100. Macho-hembra Ángulo 87° 30'
Cotovelo de conduta de descida | Ø100. Macho-Fêmea. Ângulo 87° 30'.



Modelo	Ref.		U/	n.°	€
BT16GT	044310	●	10	A-4	10,31
BT16GTB	044308	○	10	A-4	10,31
BT16GTS	044309	●	10	A-4	10,31

Te derivación bajante I Ø100. Macho-hembra Ángulo 67° 30'.
Te derivação conduta de descida | Ø100. Macho-Fêmea. Ângulo 67° 30'.



Modelo	Ref.		U/	n.°	€
JTGT	033313	●	10	A-8	5,11
JTGTB	044311	○	10	A-8	5,11
JTGTS	044312	●	10	A-8	5,11
*JTGTM	33033173	●	10	A-8	5,11

Manguito bajante I Ø100. Hembra-hembra.
Casquilho conduta de descida | Ø100. Fêmea-fêmea.



Modelo	Ref.		U/	n.°	€
ZTGT	044316	●	10	A-9	10,95
ZTGTB	044314	○	10	A-9	10,95
ZTGTS	044315	●	10	A-9	10,95

Manguito bajante I Ø100. Macho-hembra.
Casquilho conduta de descida | Ø100. Macho-fêmea,



Modelo	Ref.		U/	n.°	€
RE338	044325	●	10	A-8	7,22
RE338GTB	044323	○	10	A-8	7,22
RE338S	044324	●	10	A-8	7,22

Reducción concéntrica I Ø100-80.
Redução concêntrica | Ø100-80.



Modelo	Ref.		U/	n.°	€
JAM100	044319	●	5	A-4	26,43
JAM100B	044317	○	5	A-9	26,43
JAM100S	044318	●	5	A-9	26,43

Colector bajante lateral I Ø100.
Colector descida central | Ø100.

Para encolar: Usar adhesivo Jimten. */ Para colar: Usar cola Jimten.*

● **Producto en stock.**



Modelo	Ref.		U/	n.°	€
COTG1AB	044423	○	10	A-1	3,57
COTG1AS	044424	○	10	A-1	3,57
*COTG1AM	33033043	●	10	A-4	5,93

Brida I Ø100.
Abraçadeira | Ø100.




Modelo	Ref.		U/	n.°	€
RWS1001B	044339	○	10	A-4	15,81
RWS1001S	044340	○	10	A-4	15,81
*RWS1001M	33033053	●	10	A-4	16,23

Terminal bajante I Ø100.
Terminal conduta | Ø100.



Modelo	Ref.		U/	n.°	€
COTGAB	044336 ●	○	10	A-1	2,84
COTGAS	044337 ●	○	10	A-1	2,84

Brida I Ø100.
Abraçadeira | Ø100.



Modelo	Ref.		U/	n.°	€
BAO100	044322	●	6	A-4	59,81
BAO100B	044320	○	6	A-4	59,81
*BAO100S	044321	○	6	A-4	59,81
*BAO100M	33033193	●	6	A-4	59,81

Colector bajante central I Ø100.
Colector descida central | Ø100.



Modelo	Ref.		U/	n.°	€
CO100GA	044334 ●	●	10	A-1	2,78
CO100GAS	044333	○	10	A-1	2,78

Abrazadera I Ø100.
Abraçadeira | Ø100.

ACCESORIOS PARA CANALÓN



Modelo	Ref.		U/	n.°	€
IPAF801B	33033208	○	1	A-2	34,65
IPAF801S	33033209	○	1	A-2	34,65
*IPAF801M	33033210	●	1	A-2	34,65

Filtro de bajante I Ø80
Filtro de descida | Ø80.




Modelo	Ref.		U/	n.°	€
CRAP	037144	●	10	A-2	8,73

Rejilla de bajante I Ø 80, Ø 100 y 90 x 56.
Grelha de descida | Ø 80, Ø 100 y 90 x 56

.



Modelo	Ref.	U/	n.°	€
		Ø100		
REPF100	**044345**	1	-	**65,49**
REPF100B	**044346**	1	A-1	**65,49**
REPF100S	**044347**	1	-	**65,49**
*REPF100M	**33033223**	1	-	**65,49**
		Ø80		
REPTD80	**038144**	1	-	**30,19**
REPTD80B	**038145**	1	-	**30,19**
REPTD80S	**038146**	1	-	**30,19**
*REPTD80M	**33030883**	1	-	**30,19**

Recuperador de aguas pluviales.
Recuperador da águas da chuva.



Modelo	Ref.	U/	n.°	€
IV1	**039034**	40	A-8	**8,34**

Casquillo reductor concéntrico I Ød 100 - ØD 110.
Casquilho redutor concêntrico | Ød 100 - ØD 110.



Modelo	Ød - ØD	Ref.	U/	n.°	€
IR1	75 - 80	**33030035**	40	A-4	**5,52**
IS1	80 - 90	**039014**	30	A-9	**6,23**
IV3	80 - 110	**039024**	40	A-4	**8,34**
IT1	90 - 100	**33030290**	40	A-4	**8,03**
IX2	100 - 125	**33030292**	25	A-4	**8,03**

Reducción excéntrica PVC.
Redução excêntrica PVC.

Para encolar: Usar adhesivo Jimten. */ Para colar: Usar cola Jimten.*

Producto en stock.

COMPLEMENTOS / *COMPLEMENTOS*



Modelo	Medida (mm)	Ref.	U/	n.°	€
HCC25	235	039050 ●	50	A-2	3,38
HCL25	335	039060 ●	50	A-2	4,65
HCL50	615	039070	50	A-4	9,52

Prolongador para ganchos en chapa galvanizada (con tornillo).
Prolongador para ganchos em chapa galvanizada (com parafuso)



Modelo	Ref.	U/	n.°	€
EO70G	039090 ●	50	A-2	5,47

Abrazadera para cubierta ondulada. ONDA NORMAL.
Abraçadeira para cobertura ondulada ONDA NORMAL



Modelo	Ref.	U/	n.°	€
CT	039140 ●	50	A-2	5,63

Abrazadera para teja. / *Abraçadeira para telha*



Modelo	Ref.	U/	n.°	€
EOGCT	33030910	50	A-4	6,64

Abrazadera para placa ondulada bajo teja.
Abraçadeira para telha



Modelo	Ref.	U/	n.°	€
CP	039150	50	A-2	13,93

Sujeción con punta. / *Sujeição com ponta.*



Modelo	Ref.	U/	n.°	€
CN25F Canalón 25	039120	50	A-2	9,64
CN33F Canalón 33	33030912	50	A-4	11,65

Gancho de fijación en chapa galvanizada. Impide la deformación por el peso de la nieve. **Para canalón circular.**
Gancho de fixação em chapa galvanizada. Impede a deformação pelo peso da neve. Para caleira circular.



Modelo	Ref.	U/	n.°	€
HCH25	039080	50	A-2	6,74

Prolongador para ganchos en chapa galvanizada. FIJACION LATERAL (con tornillo).
Prolongador para ganchos em chapa galvanizada FIXAÇÃO LATERAL (com parafuso)



Modelo	Ref.	U/	n.°	€
KEO	039160 ●	50	A-10	1,56

Cuña de ajuste para cubiertas frágiles o de poco espesor (adaptable a todos los ganchos) (no incluye gancho).
Cunha de ajuste para coberturas frágeis ou de pouca espessura (adaptável a todos os ganchos) (não inclui gancho)

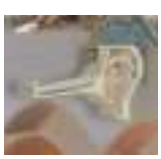

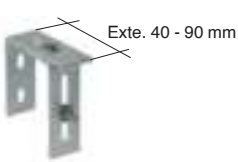

Modelo	Ref.	U/	n.°	€
CG	039170 ●	50	A-2	7,95

Prolongador para ganchos fijación a pared, **máx. 9 mín. 4.**
*Prolongador para ganchos fixação a parede, **máx. 9 mín. 4.***

NOTA: Todos los complementos son utilizables en todas la gamas de canalón.
(salvo el modelo CN25F que es específico del canalón circular).
NOTA: Todos os complementos são utilizáveis em todas as gamas de caleira. (excepto o modelo CN25F que é específico do caleira circular)

GANCHOS METÁLICOS / *GANCHOS METÁLICOS*

Ejemplos de instalación / *Exemplos de instalação*

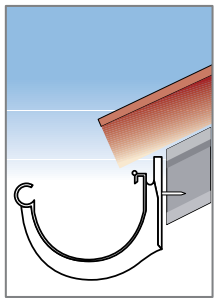

Directo a la pared.
Directo à parede.

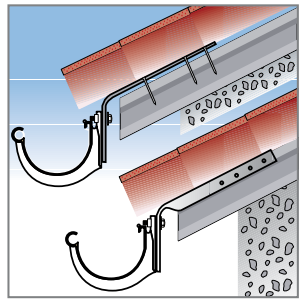

En las vigas.
Nas vigas.

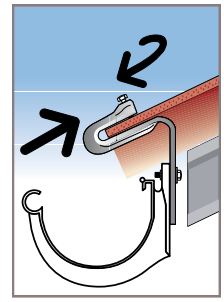

Sobre tejas o cubiertas onduladas
Sobre telhas ou cobertas onduladas

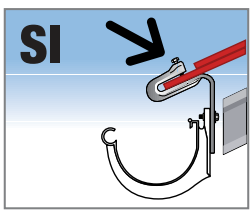

Forma correcta de colocar y apretar el tornillo en la teja. Perpendicularmente a la teja.
Forma correcta de colocar e apertar o parafuso em telha. Perpendicularmente a telha.

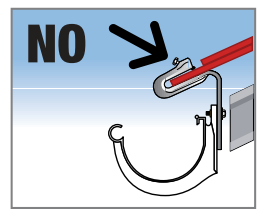

Forma incorrecta de colocar y apretar el tornillo a la teja, al no estar perpendicular a ésta, no ofrece la máxima resistencia al movimiento, pudiéndose doblar el tornillo.
Forma incorrecta de colocar e apertar o parafuso a telha, ao não estar perpendicular a esta, não oferece a máxima resistência ao movimento, se podendo dobrar o parafuso.

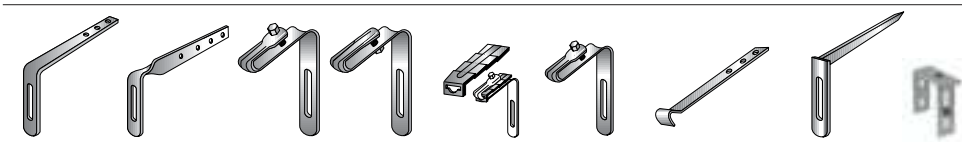

	Descripción	Longitud	Modelo	Ref. J
1	Prolongador para ganchos en chapa galvanizada	235 mm	HCC25	39050
1	Prolongador para ganchos en chapa galvanizada	335 mm	HCL25	39060
1	Prolongador para ganchos en chapa galvanizada	615 mm	HCL50	39070
2	Prolongador para ganchos en chapa galvanizada	190 mm	HCH25	39080
3	Abrazadera para cubierta ondulada. ONDA NORMAL		EO7OG	39090
4	Abrazadera para placa ondulada bajo teja		EOGCT	33030910
5	Cuña de ajuste para cubiertas frágiles o de poco espesor		KEO	39160
6	Abrazadera para teja		CT	39140
7	Gancho de fijación en chapa galvanizada -Canalón 25		CN25F	39120
7	Gancho de fijación en chapa galvanizada -Canalón 33		CN33F	33030912
8	Sujeción con punta	330 mm	CP	39150
9	Prolongador para ganchos fijación a pared	Ext. 40-90 mm	CG	39170

AKASISON | AKASISON

Sistema sifónico de cubiertas

Sistema de sifão de coberturas

akatherm

Pluviales

EDIFICACIÓN

Ingresa a nuestra biblioteca BIM

BIM Disponible

aliaxis

Akasison L / XL- Sistema sifónico de cubierta

AKASISON L / XL– Sistema sifónico de cubiertas



Ámbito de aplicación / *Âmbito de aplicação*

Instalaciones terciarias hospitales y oficinas.
Instalações terciárias hospitais e escritórios.

Centros comerciales
Centros comerciais.

Centros de producción y almacenes
Centros de produção e armazéns.

Aeropuertos
Aeroportos.

Estadios y complejos deportivos
Estádios e complexos deportivos.

Edificios con cubierta plana
Edifícios com coberta plana.

Un sistema completo para la evacuación de aguas pluviales. / *Um sistema completo para a evacuação de águas pluviais.*

Evacuación por gravedad inducida. / *Evacuação por gravidade induzida.*

- Menor número de bajantes.
- Menores diámetros de tubería.
- Gran caudal y velocidad de evacuación.
- Instalación de tubería a pendiente 0º.
- Menos redes enterradas en la estructura del edificio.
- Autolimpieza de la instalación.

- *Menor número de descidas.*
- *Menores diâmetros de tubagem.*
- *Grande caudal e grande velocidade de evacuação.*
- *Intalação de tubagem a pendente 0º.*
- *Menos redes enterradas na estrutura do edifício.*
- *Auto-limpeza da instalação.*

Colector. / *Colector.*

- Pendiente innecesaria.
- Diámetro optimizado.

- *Pendente desnecessária.*
- *Diâmetro otimizado.*

Abrazadera. / *Abraçadeira.*

- Diseño de fácil montaje.
- Compatible con rieles.

- *Desenho de fácil montagem.*
- *Compatível com riéis.*

Caldereta. / *Caixa sumidouro.*

- Caudal de gran capacidad.
- Sistema anti-vortex.
- Conector flexible hasta el colector.

- *Caudal de grande capacidade.*
- *Sistem anti-vortex.*
- *Conector flexível até o colector.*

Bajante. / *Descida.*

El aumento del diámetro a pie de bajante asegura que la velocidad del agua evacuada es la adecuada para su conexión a la red enterrada.

O aumento do diâmetro ao final da descida assegura que a velocidade da água evacuada é a adequada para a sua conexão à rede enterrada.



Nuevos sumideros de gran caudal para cubiertas planas.
Novos sumidouros de grande caudal para cobertas planas.



Accesorios en PE para soldadura a tope, o manguitos electrosoldables o Accesorios en TPHP encolables.
Acessório em PE para soldadura batente ou uniões electrosoldáveis ou Acessórios em TPHP união por colagem.



Soportaciones metálicas totalmente re-diseñadas.
Soportes metálicos totalmente redesenhados.

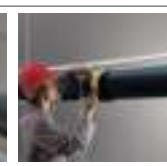

Gran rapidez de instalación gracias a las soluciones de manguitos electrosoldables (Akasison XL) o cola (Akasison L).
Grande rapidez de instalação pelas soluções de uniões electrosoldáveis (Akasison XL) o cola (Akasison L).



+i

Para más información contactar con el área de prescripción Jimten
Para mais informação contactar com a área de prescrição Jimten:
prescripcion.jimten@aliaxis.com Teléfono: +34 965 111 484

Suelo uso privado | Base uso privado

Calderetas y sumideros | Caixas e sumidouros

Rejillas y canaletas | Grelhas e canais

Suelo

EDIFICACIÓN



Sistema Sumidero Autolimpiante
Sistema Sumidouro Autolimpante

Autolimpiante
Gran caudal

Calderetas con prensatelas y embocadura H para extensión.

Las nuevas calderetas mejoran y superan a las tradicionales tanto en fiabilidad como en instalación.

PRENSATELAS DE FÁCIL INSTALACIÓN: La caldereta dispone de 4 centradores para el prensatelas, al presionar la tela impermeabilizante sobre la zona de la caldereta los centradores atraviesan la tela y hacen muy sencillo fijar en su alojamiento el prensatelas que sólo necesitará ser atornillado.

Caixa com pressatelas e boca F para extensão.

As novas caixas melhoram e superam as tradicionais tanto em confiabilidade como em instalação.

PRESSATELAS DE FÁCIL INSTALAÇÃO: A caixa conta com 4 centradores para o pressatelas, ao pressionar o tecido de impermeabilização na área da caixa, os centradores passam através do tecido e facilitam a fixação do pressatelas em seu alojamento, que só necessitará ser parafusado.

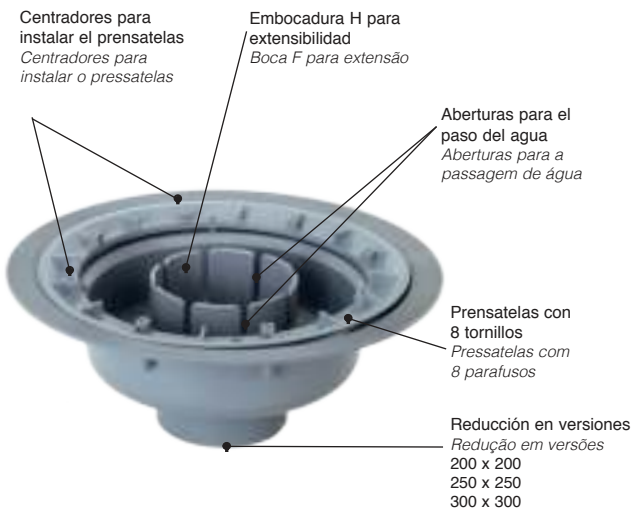

DISPONIBLE EN VERSIONES DE SALIDA VERTICAL Y HORIZONTAL
DISPONÍVEL NAS VERSÕES DE SAÍDA VERTICAL E HORIZONTAL



Instalación de la tela impermeabilizante / *Centradores para instalar o pressatelas*



Extender la tela impermeabilizante sobre la solera.
Estender a tela impermeabilizante sobre la soleira.



Presionar la tela sobre el área de la caldereta teniendo en cuenta que los centradores atravesarán la tela.
Pressionar a tela sobre na área da caixa, tendo em conta que os centradores atravessarão a tela.



Situar el arillo en los 4 centradores y atornillar.
Colocar o anel nos 4 centradores e parafusar.



Cortar el sobrante de tela.
Cortar a tela em excesso.

Para encolar: Usar adhesivo Jimten. / *Para colar: Usar cola Jimten.*

Autolimpiante Gran caudal



Fácil acceso / *Fácil acesso*





S-246





PVC

Medida Ø Salida/Saída	Medida Rejilla/Grelha	Color Côr	Ref.	U/📦	📦/n.º	€
50	150x150	PVC	024060	20	A-4	12,17
50	150x150	Ac. inox	024170	2	A-1	92,67
50	150x150	PP	024064	20	A-4	10,61
75	200x200	PVC	024100	15	A-12	19,92
75	200x200	Ac. inox	024180	2	A-2	107,51
75	200x200	PP	024104	15	A-12	17,62
90	250x250	PVC	024080	10	A-12	26,75
90	250x250	Ac. inox	024190	2	A-8	159,40
90	250x250	PP	024084	10	A-12	23,35
110	250x250	PVC	024090	10	A-12	26,75
110	250x250	Ac. inox	024200	2	A-8	159,40
110	250x250	PP	024094	10	A-12	23,35
125	300x300	PVC	024230	8	A-62	42,76
125	300x300	Ac. inox	024220	2	A-9	217,35
125	300x300	PP	024234	8	A-5	38,50

Sumidero sifónico, salida vertical macho.
Sumidouro sifónico, saída vertical macho.

C-250

S-246



Ø Salida Ø Saída	Medida	Ref.	U/📦	📦/n.º	€
75	224x224	024102	1	A-10	88,72
110	275x275	024202	1	A-10	131,54

Sumidero sifónico, salida vertical macho encolar, con rejilla fundición **C-250**. (conforme a EN 124).
Sumidouro sifónico, saída vertical macho colar. Grelha de ferro fundido. Clase C-250. (conforme a EN 124).

A-58



PVC

Medida	Color Côr	Ref.	U/📦	📦/n.º	€
200X200 - Ø175	PVC	031554	15	A-8	7,54
200X200 - Ø175	PP	031569	15	A-8	6,79
250X250 - Ø220	PVC	031555	12	A-4	11,33
250X250 - Ø220	PP	031570	12	A-4	10,22
300X300 - Ø250	PVC	031556	8	A-4	13,70
300X300 - Ø250	PP	031571	8	A-4	12,37

Rejilla alta para sumidero autolimpiante S-246.
Grelha alta para sumidouro autolimpante S-246.

S-247P



PVC

Medida Ø Salida/Saída	Medida Rejilla/Grelha	Color Côr	Ref.	U/📦	📦/n.º	€
75	150x150	PVC	P8182	10	A-4	23,81
75	150x150	Ac. inox	P8183	2	A-2	98,87
75	150x150	PP	P8180	10	A-4	21,24
110/90	200x200	PVC	P8202	6	A-4	38,27
110/90	200x200	Ac. inox	P8203	2	A-8	121,10
110/90	200x200	PP	P8200	6	A-4	34,13
110/90	250x250	PVC	P8252	5	A-4	42,15
110/90	250x250	Ac. inox	P8253	2	A-9	175,46
110/90	250x250	PP	P8250	5	A-4	38,76
125	300x300	Ac. inox	P8263	2	A-62	302,11
125	300x300	PP	P8300	4	A-62	79,07

Caldereta sifónica con prensatelas y extensible, salida vertical macho encolar.
Caixa sifónica para tela impermeabilizante, extensível, saída vertical macho colar.

S-247



PVC

Medida Ø Salida/Saída	Medida Rejilla/Grelha	Color Côr	Ref.	U/📦	📦/n.º	€
75	150x150	PVC	008182	10	A-4	23,81
75	150x150	Ac. inox	008183	2	A-2	98,87
75	150x150	PP	008180	10	A-4	21,24
90	200x200	PVC	008192	10	A-5	38,27
90	200x200	Ac. inox	008193	2	A-8	121,10
90	200x200	PP	008190	10	A-5	34,13
90	250x250	PVC	008242	6	A-12	42,15
90	250x250	PP	008240	6	A-12	38,76
110	200x200	PVC	008202	6	A-4	38,24
110	200x200	Ac. inox	008203	2	A-8	126,02
110	200x200	PP	008200	6	A-4	34,11
110	250x250	PVC	008252	5	A-4	42,15
110	250x250	Ac. inox	008253	2	A-9	175,46
110	250x250	PP	008250	5	A-4	38,76
125	300x300	Ac. inox	008263	2	A-62	302,11
125	300x300	PP	008300	4	A-62	79,07

Caldereta sifónica extensible, salida vertical macho encolar.
Caixa sifónica, extensível, saída vertical macho colar.



S-248P

PVC

Medida Ø Salida/Saída	Rejilla/Grelha	Color Côr	Ref.	U/	n.º	€
75	150x150	PVC	P8212	10	A-4	23,81
75	150x150	Ac. inox	P8213	2	A-2	98,87
75	150x150	PP	P8210	10	A-4	22,21
110/90	200x200	PVC	P8282	10	A-65	38,09
110/90	200x200	Ac. inox	P8283	2	A-9	121,10
110/90	200x200	PP	P8280	10	A-62	35,51
110/90	250x250	PVC	P8232	5	A-62	47,50
110/90	250x250	Ac. inox	P8233	2	A-9	177,54
110/90	250x250	PP	P8230	5	A-62	43,74
125	300x300	Ac. inox	P8243	2	A-5	302,11
125	300x300	PP	P8390	2	A-12	87,26

Caldereta sifónica con prensatelas y extensible, salida horizontal macho encolar

Caixa sifónica para tela impermeabilizante, extensível, saída horizontal macho colar.



S-248

PVC

Medida Ø Salida/Saída	Rejilla/Grelha	Color Côr	Ref.	U/	n.º	€
75	150x150	PVC	008212	10	A-4	23,81
75	150x150	Ac. inox	008213	2	A-2	98,87
75	150x150	PP	008210	10	A-4	22,21
90	200x200	PVC	008222	10	A-62	38,09
90	200x200	Ac. inox	008223	2	A-8	121,10
90	200x200	PP	008220	10	A-62	35,51
110	200x200	PVC	008282	10	A-62	42,31
110	200x200	Ac. inox	008283	2	A-9	127,54
110	200x200	PP	008280	10	A-62	39,41
110	250x250	PVC	008232	5	A-5	47,50
110	250x250	Ac. inox	008233	2	A-9	177,54
110	250x250	PP	008230	5	A-5	43,74
125	300x300	Ac. inox	008243	2	A-5	302,11
125	300x300	PP	008390	2	A-12	87,26

Caldereta sifónica extensible, salida horizontal macho encolar

Caixa sifónica, extensível, saída horizontal macho colar.



PVC

Medida	Ref.	U/	n.º	€
110/90	33040215	25	A-9	3,44
125/110	33040216	25	A-4	3,67

Reducción concéntrica.

Redução concêntrica.



PVC

Medida	Ref.	U/	n.º	€
110/90	33040217	25	A-4	3,89
125/110	33040218	25	A-4	3,70

Reducción excéntrica.

Redução excêntrico.



PVC

Rejilla en PP
Grelha em PP

S-388

Medida Ø Salida/Saída	Rejilla/Grelha	Ref.	U/	n.º	€
90	200x200	008400	6	A-5	39,80
110	200x200	008410	6	A-62	39,80
110	250x250	008420	4	A-62	46,43
125	300x300	008440	2	A-5	92,35

Caldereta sifónica extensible, salida horizontal macho encolar, con rejilla alta.

Caixa sifónica extensível, saída horizontal macho colar, com grelha alta.



PVC

Rejilla en PP
Grelha em PP

S-258

Medida Ø Salida/Saída	Rejilla/Grelha	Ref.	U/	n.º	€
90	200x200	008340	6	A-5	38,47
90	250x250	008260	8	A-61	44,54
110	200x200	008350	6	A-62	38,47
110	250x250	008270	8	A-61	44,54
125	300x300	008370	2	A-5	82,27

Caldereta sifónica extensible, salida vertical macho encolar, con rejilla alta.

Caixa sifónica extensível, saída vertical macho colar, com grelha alta.

Para encolar: Usar adhesivo Jimten. / *Para colar: Usar cola Jimten.*

Producto en stock.



CON PRENSATELAS

S-493

PVC

Ø Salida / Ø Saída	Medida	Ref.	U/📦	📦 / n.º	€
75	150X150	031561	20	A-62	14,46
110	200X200	031562	15	A-4	17,72
110	250X250	031563	12	A-61	19,57
125	300X300	031564	8	A-12	27,91

Cuerpo de caldereta con prensatelas y extensible para sumideros autolimpiantes S-246. Salida horizontal.
Corpo caixa saída horizontal para tela impermeabilizante. Para os modelos S-246 autolimpante. Saída horizontal.



CON PRENSATELAS

S-492

PVC

Ø Salida / Ø Saída	Medida	Ref.	U/📦	📦 / n.º	€
75	150X150	031557	20	A-62	14,46
110	200X200	031558 ●	15	A-62	17,72
110	250X250	031559 ●	12	A-61	19,57
125	300X300	031560	8	A-65	27,91

Cuerpo de caldereta con prensatelas y extensible para sumideros autolimpiantes S-246. Salida vertical.
Corpo caixa saída vertical para tela impermeabilizante. Para os modelos S-246 autolimpante. Saída vertical.



S-496

PVC

Ø Salida / Ø Saída	Medida	Ref.	U/📦	📦 / n.º	€
75	150X150	008450 ●	6	A-8	9,70
90	200X200	008460 ●	6	A-4	15,09
110	200X200	008480 ●	6	A-4	15,09
110	250X250	008490 ●	6	A-12	16,93

Cuerpo caldereta salida horizontal para tela impermeabilizante.
Para los modelos S-246 y S-248 autolimpiante.
Corpo caixa saída horizontal para tela impermeabilizante. Para os modelos S-246 e S-248 autolimpante.



S-497

PVC

Ø Salida / Ø Saída	Medida	Ref.	U/📦	📦 / n.º	€
75	150X150	008500 ●	6	A-8	8,97
90	200X200	008510 ●	6	A-4	13,98
110	200X200	008530 ●	6	A-4	13,98
110	250X250	008540 ●	6	A-5	19,56
125	300x300	008550 ●	6	A-65	32,86

Cuerpo caldereta salida vertical para tela impermeabilizante.
Para los modelos S-246 y S-247 autolimpiante.
Corpo caixa saída vertical para tela impermeabilizante. Para os modelos S-246 e S-247 autolimpante.

CALDERETA Y SUMIDEROS SIFÓNICOS / *CAIXAS E SUMIDOUROS SIFÓNICOS*



S-150

PVC

Ø Salida/ Saída	Rejilla/Grelha		Ref.	U/📦	📦 / n.º	€
40/50	105x105	Acero inox.	008100 ●	25	A-4	10,75

Caldereta sifónica extensible, salida vertical hembra encolar.
Caixa sifónica extensível, saída vertical fêmea colar.



S-192

PVC

Ø Salida/ Saída	Rejilla/Grelha		Ref.	U/📦	📦 / n.º	€
40/50	105x105	Acero inox.	024048 ●	25	A-9	9,16
50/40	105x105	PVC	024058 ●	25	A-9	8,21

Sumidero sifónico, salida vertical hembra encolar.
Sumidouro sifónico, saída vertical fêmea colar.



S-54

PP

Ø Salida/ Saída	Rejilla/Grelha		Ref.	U/📦	📦 / n.º	€
1½ /40	105x105	Acero inox.	024018 ●	25	A-9	6,34

Sumidero sifónico, salida vertical, rejilla acero inoxidable.
Sumidouro sifónico, saída vertical, grelha aço inoxidável.



S-191

PVC

Ø Salida/ Saída	Rejilla/Grelha		Ref.	U/📦	📦 / n.º	€
50/40	105x105	Acero inox.	024028 ●	25	A-9	9,16
50/40	105x105	PVC	024038 ●	25	A-9	8,21

Sumidero sifónico, salida horizontal hembra encolar.
Sumidouro sifónico, saída horizontal fêmea colar.



S-20

PVC

Medida Ø Salida/Saída	Rejilla/Grelha		Ref.	U/📦	📦/ n.º	€
75	150x150	PVC	**J40205** ●	20	-	**9,89**

Sumidero sifónico PVC salida vertical.
Sumidouro sifónico PVC saída vertical.



S-23

PVC

Medida Ø Salida/Saída	Rejilla/Grelha		Ref.	U/📦	📦/ n.º	€
110	250x250	PVC	**J40394** ●	8	A-62	**25,47**

Sumidero sifónico PVC salida horizontal.
Sumidouro sifónico PVC saída horizontal.

CALDERETAS PARA AGUAS PLUVIALES (NO SIFÓNICAS) / *CAIXAS PARA ÁGUAS FLUVIAIS (NAÕ SIFÓNICAS)*



S-317

PVC
Rejilla en PP
Grelha em PP

Medida Ø Salida/Saída	Rejilla/Grelha	Ref.	U/📦	📦/ n.º	€
90	190X190	**008310**	10	A-65	**30,42**
110	210X210	**008320** ●	10	A-61	**32,62**

Caldereta “pluviales”, no sifónica, extensible, salida vertical macho encolar .
Caixa fluvial, não sifónica, extensível, saída vertical macho colar.



S-318

PVC
Rejilla en PP
Grelha em PP

Medida Ø Salida/Saída	Rejilla/Grelha	Ref.	U/📦	📦/ n.º	€
110	210x210	**008330** ●	10	A-61	**35,30**

Caldereta “pluviales”, no sifónica, extensible, salida vertical macho encolar, rejilla alta.
Caixa fluvial, não sifónica, extensível, saída vertical macho colar, grelha alta.

SUMIDERO PARA BAJANTE / *SUMIDOURO PARA BAIXANTES*



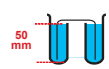

S-516

Medida Ø Salida/Saída	Ref.	Acabado / Acabamento	U/📦	📦/ n.º	€
Ø 110	**024210** ●	Ac. inox.	25	A-5	**19,90**

Sumidero encastrable en tuberías de bajantes pluviales de Ø 110 mm a ras de suelo. Rejilla de 98 x 98 mm. Cuerpo de PP. Sistema Multi-junta. Sifón extraíble. Especial para terrazas.
Sumidouro encastrável em tubagens de baixantes pluviais de Ø 110 mm plano ao solo. Grelha de 98 x 98 mm. Corpo de PP. Sistema multijunta. Sifão extraível. Especial para terraços

Rejillas fabricadas con material estabilizado contra las radiaciones ultravioleta. / *Grelhas fabricadas com material estabilizado contra as radiações ultravioleta.*

Para encolar: Usar adhesivo Jimten. / *Para colar: Usar cola Jimten.*

● **Producto en stock.**



Nueva generación de sumideros de suelo privado
Nova geração de sumidouros privados de solo

Diseño compacto y extraplano ideal para aplicaciones exteriores e interiores. Terrazas, patios, garajes,sótanos, lavaderos.
Design compacto e extra plano, ideal para aplicações no exterior e no interior. Terraços, pátios, garagens, caves, lavandarias.



Medida Ø Salida/Saída	Rejilla/Grelha	Ref.	Acabado rejilla	U/	U/	€
H40/M50	15X15	**SIHJX15IH**	AISI 304	6	-	**44,91**
H40/M50	15X15	**SIHJX15IHV**	AISI 316	6	-	**55,41**

Sumidero Sifónico extraíble y orientable 360º horizontal H40/M50.
Rejilla 15x15 en Acero inoxidable AISI 304 / AISI 316
Dreno sifónico horizontal 360° amovível e ajustável H40/M50.
Grelha 15x15 em aço inoxidável AISI 304 / AISI 3016

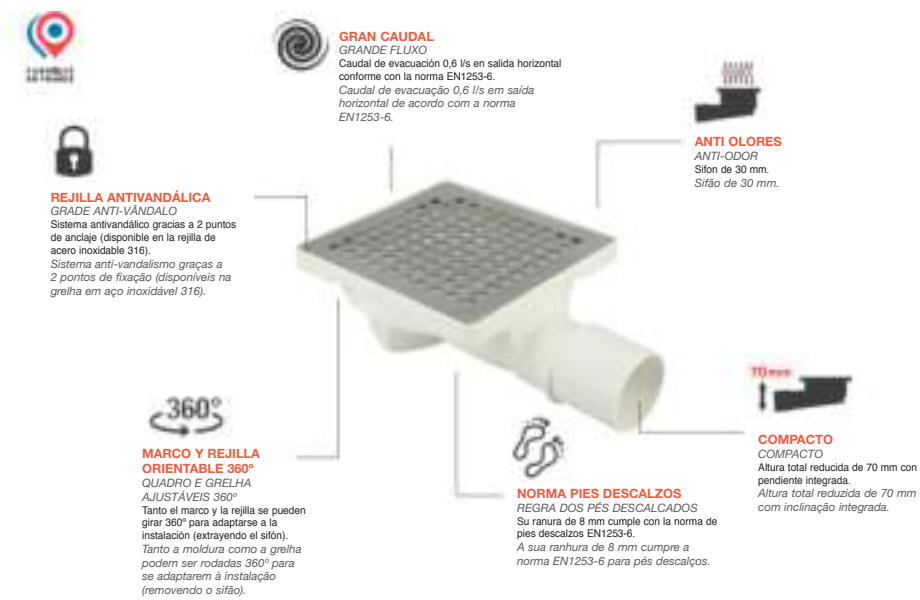

CANALETAS DE USO PRIVADO / *CANAIS DE USO PRIVADO*

REJILLA A-15 / *GRELHA A-15:*



APLICACIONES:
Zonas susceptibles de ser utilizadas exclusivamente por peatones y ciclistas (carga de control 15 kn).

APLICAÇÕES:
Zonas susceptíveis de ser utilizadas exclusivamente pelos peões e ciclistas. (carga de control 15 kn)

REJILLA PEATONAL / *GRELHA PEDESTRE:*



APLICACIONES:
Paseos, zonas ajardinadas, piscinas, polideportivos, duchas comunes...

APLICAÇÕES:
Passeios , jardins, piscinas, zonas desportivas, chuveiros...

Disponible en Gris Claro o Blanco.
Disponível em cinza claro o branco e areia.

GAMA ANCHO 130 / *GAMA LARGURA 130*

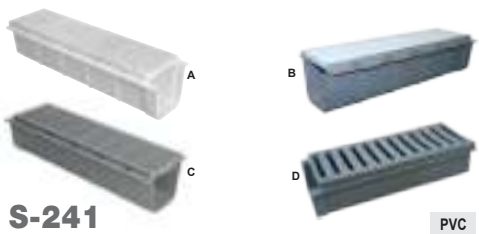

S-241

PVC

	Largo mm	Ref.		Color/*Côr*	U/ / n.º		€
A	500	029005	P	○	8	A-62	58,77
A	500	029026	P	○	8	A-62	64,20
B	500	J40302 ●	P	○	8	A-62	58,77
D	500	J40301 ●	A-15	●	8	A-62	58,77
C	500	029006 ●	A-15	●	8	A-62	58,77

Canaleta con rejilla. (500 largo x 130 ancho x 127 alto).
Canal com grelha. (500 longo x 130 largo x 127 alto).

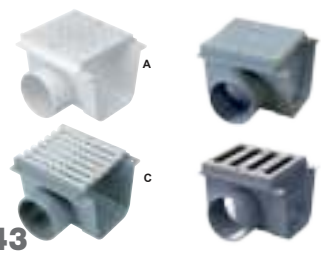

S-243

PVC

	Largo mm	Ref.		Color/*Côr*	U/ / n.º		€
150 con Salida ø 90 M.	A	029009	P	○	10	A-4	20,57
	A	029028	P	○	10	A-4	21,60
	B	J40312	P	○	10	A-4	20,57
	D	J40311	A-15	●	10	A-4	20,57
	C	029010	A-15	●	10	A-4	20,57

Canaleta con rejilla y salida. (150 largo x 130 ancho x 127 alto).
Canal com grelha e saída. (150 longo x 130 largo x 127 alto).



S-242

PVC

	Angulo	Ref.		Color/*Côr*	U/ / n.º		€
A	45°	029007	P	○	10	A-9	21,57
A	45°	029027	P	○	10	A-9	22,94
B	45°	J40332	P	○	10	A-9	21,57
D	45°	J40331	A-15	●	10	A-9	21,57
C	45°	029008	A-15	●	10	A-9	21,57

Angulo canaleta con rejilla (45°), giro a derecha.
Ângulo canal com grelha (45°), vire à direita.



S-259

PVC

Largo mm	Ref.	Color/*Côr*	U/ / n.º		€
500	029013 ●	●	10	A-5	34,77
500	029029	○	10	A-5	37,74

Canaleta sin rejilla. (500 largo x 130 ancho x 127 alto).
Canal sem grelha. (500 longo x 130 largo x 127 alto).

Consulte nuestra tarifa de repuestos / *Consulte nossa tabela de peças de substituição.*

● **Producto en stock.**

PVC AC. INOX. PVC

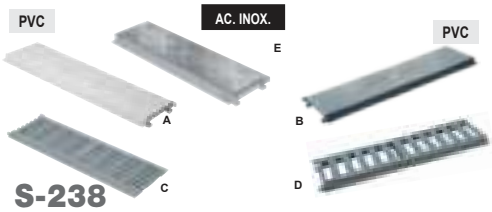

S-238

	Largo mm	Ref.		Color/*Côr*	U/ / n.º		€
A	500	**029001**	**P**	○	20	A-12	**33,22**
A	500	**029025**	**P**	○	20	A-12	**36,49**
B	500	**J40242**	**P**	○	20	A-12	**33,22**
D	500	**J40241**	**A-15**	●	20	A-12	**33,22**
C	500	**029002** ●	**A-15**	●	20	A-12	**33,22**
E	500	**029129**	**P**	Ac. Inox	20	A-12	**141,96**
E	500	**029144**	**P***	Ac. Inox	20	A-12	**148,60**

Rejilla con cerco. (500 largo x 130 ancho x 25 alto).
*Con tornillos, consultar plazo de entrega.
Grelha com aro. (500 longo x 130 largo x 25 alto).
**Com parafusos, consultar prazo de entrega.*

PVC AC. INOX. PVC

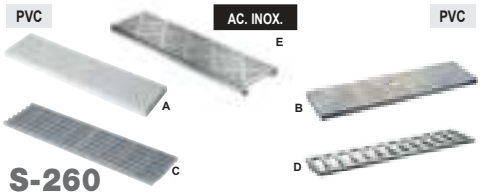

S-260

	Largo mm	Ref.		Color/*Côr*	U/ / n.º		€
A	500	**029014** ●	**P**	○	10	A-60	**30,08**
A	500	**029030** ●	**P**	○	10	A-60	**31,56**
A	500	**029051**	**P**	●	10	A-60	**31,56**
B	500	**J40902** ●	**P**	○	10	A-60	**30,08**
D	500	**J40901** ●	**A-15**	●	10	A-60	**30,08**
C	500	**029015** ●	**A-15**	●	10	A-60	**30,08**
E	500	**029136** ●	**P**	Ac. Inox	10	A-60	**131,04**
E	500	**029145**	**P***	Ac. Inox	10	A-60	**137,63**

Rejillas. (500 largo x 130 ancho x 15 alto).
*Con tornillos, consultar plazo de entrega.
Grelhas. (500 longo x 130 largo x 15 alto).
**Com parafusos, consultar prazo de entrega.V*



S-245/S-341

PVC

Modelo	Ø Salida/ Saída	Ref.	Color/*Côr*	U/ / n.º		€
S-245	Ø 110 M	**029012** ● TAPON/SALIDA	●	10	A-8	**13,24**
S-341	Ø 110 M	**029040** SALIDA/SALIDA	●	10	A-9	**13,41**

Conjunto tapón / salida para canaleta.
Conjunto tampão / saída para canal.

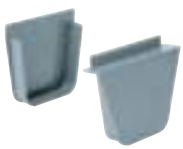

S-244

V

Largo mm	Ref.		Color/*Côr*	U/ / n.º		€
-	**029011** ●	**P***	○	10	A-2	**12,95**

Conjunto tapón para canaleta.
Conjunto tampão para canal.

REPUESTOS / *PEÇAS SUBTITUIÇÃO*



Medida	Ref.	U/	/ n.º	€
Ancho 130	**031190**	100	4114	**0,75**
Ancho 200	**031189**	100	A-10	**1,02**

Tornillo rosca chapa, para rejillas de canaletas.
Parafuso rosca chapa, para grelhas e canais.

130

CANALETA DE ALTURA REDUCIDA. 64 mm / *CANAL DE ALTURA REDUZIDA. 64 mm*

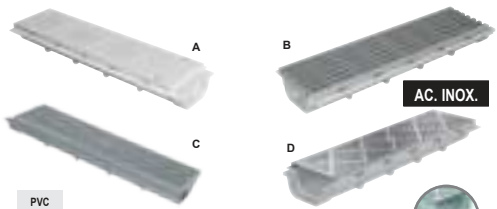

PVC

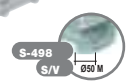

S-322

	Largo mm	Ref.		Color/*Côr*	U/📦	📦/ n.º	€
A	500	029035 🔵	P	○	10	A-5	50,15
A	500	029048 🔵	P	○	10	A-5	54,67
A	500	029052	P	●	10	A-5	54,67
C	500	J40601 🔵	P	○	10	A-5	50,15
B	500	029042 🔵	A-15	●	10	A-5	50,15
D	500	029130 🔵	P	Ac. inox.	10	A-5	155,93
D	500	029142 🔵	P*	Ac. inox.	10	A-5	162,56

S-498 **S/V:** Salida vertical pretroquelada.

500-S/V 50M	029132 🔵	P	○	5	A-4	52,67
500-S/V 50M	029133	P	○	5	A-4	57,37
500-S/V 50M	029134	P	●	5	A-4	57,37
500-S/V 50M	029135	A-15	●	5	A-4	52,67
500-S/V 50M	029131	P	Ac. inox.	5	A-4	163,76
500-S/V 50M	029143	P*	Ac. inox.	5	A-4	170,04

Canaleta con rejilla. (500 largo x 130 ancho x 64 alto).
* Con tornillos, consultar plazo de entrega.
Canal com grelha. (500 longo x 130 largo x 64 alto).
** Com parafusos, consultar prazo de entrega.*



PVC

S-324

Largo mm	Ref.	Color/Côr	U/📦	📦/ n.º	€
500	029037 🔵	○	10	A-5	31,92
500	029056	○	10	A-5	35,00
500	029055	●	10	A-5	35,00

S-499 **S/V:** Salida vertical pretroquelada.

500-S/V 50M	029139	○	5	A-4	33,53
500-S/V 50M	029140	○	5	A-4	36,72
500-S/V 50M	029141	●	5	A-4	36,72

Canaleta sin rejilla. (500 largo x 130 ancho x 64 alto).
Canal sem grelha. (500 longo x 130 largo x 64 alto).

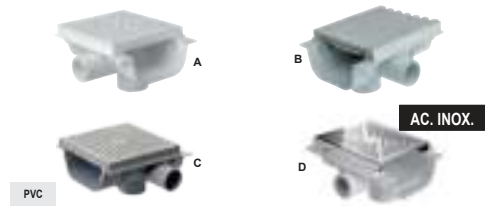

PVC

S-339

Largo mm		Ref.		Color/*Côr*	U/📦	📦/ n.º	€
Largo mm	A	029039 🔵	P	○	10	A-9	17,35
150	A	029050 🔵	P	○	10	A-9	18,41
Inferior:	A	029054	P	●	10	A-9	18,41
M Ø50	C	J40631	P	○	10	A-9	17,35
	B	029044	A-15	●	10	A-9	17,35
Laterales:	D	029158 🔵	P*	Ac. inox.	10	A-9	56,28
M Ø40	D	029159 🔵	P	Ac. inox.	10	A-9	52,46

Canaleta con rejilla y salidas pretroqueladas. (150 largo x 130 ancho x 64 alto).* Con tornillos, consultar plazo de entrega.
*Canal com grelha e saídas pretroqueladas. (150 longo x 130 largo x 64 alto). * Com parafusos, consultar prazo de entrega.*

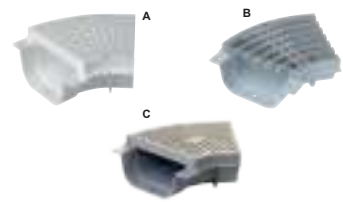

PVC

S-338

Giro a derecha. / *Vire à direita.*

	Angulo	Ref.		Color/*Côr*	U/📦	📦/ n.º	€
A	45°	029038	P	○	10	A-8	18,07
A	45°	029049	P	○	10	A-8	19,15
A	45°	029053	P	●	10	A-8	19,15
C	45°	J40621	P	○	10	A-8	18,07
B	45°	029043	A-15	●	10	A-8	18,07

S-538

Giro a izquierda. / *Vire à esquerda.*

	Angulo	Ref.		Color/*Côr*	U/📦	📦/ n.º	€
A	45°	029168	P	○	10	A-8	18,07
A	45°	029169	P	○	10	A-8	19,15
A	45°	029170	P	●	10	A-8	19,15
C	45°	J40622	P	○	10	A-8	18,07
B	45°	029171	A-15	●	10	A-8	18,07

Angulo canaleta con rejilla.
Ângulo canal com grelha

Medida = Longitud incluyendo la parte de encolar de 20 mm x ancho total. / *Medida = Longitude incluindo a parte de colar de 20 mm x comprimento total.*

Rejillas fabricadas con material estabilizado contra las radiaciones ultravioleta. / *Grelhas fabricadas com material estabilizado contra as radiações ultravioleta.*

🔵 **Producto en stock.**



PVC

AC. INOX.

S-456

Largo mm	Ref.		Color/Côr	U/📦	📦/ n.º	€
150	029078	P	○	5	A-10	10,92
150	029079	P	○	5	A-10	11,60
150	029080	P	○	5	A-10	11,15
150	029081	A-15	○	5	A-10	10,92
150	029160	P	Ac. inox.	5	A-10	46,03
150	029161	P*	Ac. inox.	5	A-10	47,49

Rejilla corta, (150 largo x 130 ancho).
* Con tornillos, consultar plazo de entrega.
Grelha corta, (150 longo x 130 longo).
** Com parafusos, consultar prazo de entrega.).*



PVC

S-453

Angulo	Ref.		Color/Côr	U/📦	📦/ n.º	€
45°	029072	P	○	5	A-10	10,92
45°	029073	P	○	5	A-10	11,60
45°	029074	P	○	5	A-10	11,60
45°	029075	A-15	○	5	A-10	10,92

Rejilla curva, ancho 130.
Grelha curva, largura 130.



PVC

S-323

Ø Salida	Ref.	Color/Côr	U/📦	📦/ n.º	€
ø 40 M.	029036 ●	○	20	A-2	6,28

Tapón / salida para canaleta (tapón/salida pretroquelado).
Tampão / saída para canal.

200

GAMA ANCHO 200 / *GAMA LARGURA 200*



PVC

S-268

Largo mm	Ref.		Color/Côr	U/📦	📦/ n.º	€
500	029018 ●	P	○	5	A-62	83,63
500	029019 ●	A-15	○	5	A-62	83,63

Canaleta con rejilla. (500 largo x 200 ancho x 130 alto).
Canal com grelha. (500 longo x 200 largo x 130 alto).

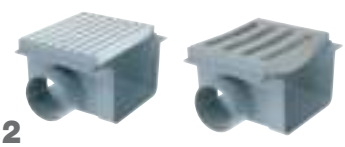

PVC

S-302

Largo mm	Ref.		Color/Côr	U/📦	📦/ n.º	€
170 con Salid.	029033	P	○	5	A-9	34,39
ø 90 M.	029034	A-15	○	5	A-9	34,39

Canaleta con rejilla y salida. (170 largo x 200 ancho x 130 alto).
Canal com grelha e saída. (170 longo x 200 largo x 130 alto).

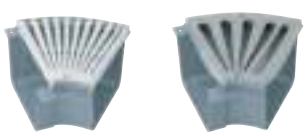

PVC

S-301

Angulo	Ref.		Color/Côr	U/📦	📦/ n.º	€
45°	029031	P	○	5	A-9	29,08
45°	029032	A-15	○	5	A-9	29,08

Angulo canaleta con rejilla (45°).
Ângulo canal com grelha (45°).

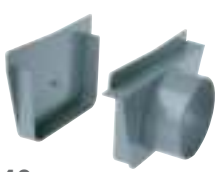

PVC

S-270/S-342

Modelo	Ø Salida/ Saída	Ref.	Color/Côr	U/📦	📦/ n.º	€
S-270	Ø 110 M	029021 TAPON/SALIDA	○	3	A-2	14,55
S-245	Ø 110 M	029041 SALIDA/SALIDA	○	3	A-11	14,71

Conjunto tapón/salida.
Conjunto tampão/saída

Rejillas fabricadas con material estabilizado contra las radiaciones ultravioleta. / *Grelhas fabricadas com material estabilizado contra as radiações ultravioleta.*

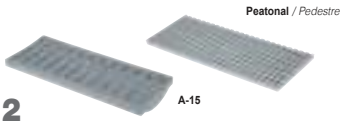

S-272

PVC

Largo mm	Ref.		Color/Côr	U/	/ n.º	€
500	029023 ●	P	○	5	A-60	42,33
500	029024 ●	A15	●	5	A-60	42,33

Rejillas. (500 largo x 200 ancho).
Grelhas. (500 longo x 200 largo).

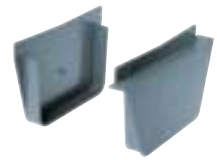

S-269

PVC

Largo mm	Ref.	Color/Côr	U/	/ n.º	€
-	029020	●	3	A-2	14,18

Conjunto tapón.
Conjunto tampão.

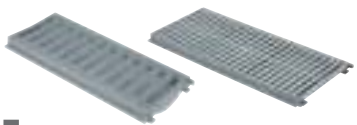

S-267

PVC

Largo mm	Ref.		Color/Côr	U/	/ n.º	€
500	029016 ●	P	○	5	A-12	51,46
500	029017 ●	A15	●	5	A-12	51,46

Rejilla con cerco. (500 largo x 200 ancho x 20 alto).
Grelha com aro. (500 longo x 200 largo x 20 alto)..



S-271

PVC

Largo mm	Ref.	Color/Côr	U/	/ n.º	€
500	029022 ●	●	10	A-62	50,15

Canaleta. (500 largo x 200 ancho x 130 alto).
Canal (500 longo x 200 largo x 130 alto).



S-454

PVC

Angulo	Ref.		Color/Côr	U/	/ n.º	€
45°	029076	P	○	5	A-2	15,43
45°	029077	A-15	●	5	A-2	15,43

Rejilla curva, ancho 200.
Grelha curva, largura 200.

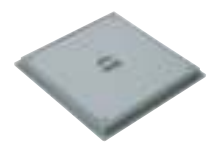

S-239

PVC

Medida mm	Ref.	Color/Côr	U/	/ n.º	€
310x310	029003	●	10	A-4	44,09

Tapa de PVC con cerco.
Tampa de PVC com aro.



S-457

PVC

Largo mm	Ref.		Color/Côr	U/	/ n.º	€
170	029082	P	○	5	A-1	16,39
170	029083	A15	●	5	A-1	16,39

Rejilla corta, (170 largo x 200 ancho).
Grelha corta, (170 longo x 200 largo).

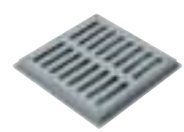

S-240

PVC

Medida mm	Ref.	Color/Côr	U/	/ n.º	€
310x310	029004	●	10	A-4	40,54

Rejilla de PVC con cerco.
Grelha de PVC com aro.

Rejillas fabricadas con material estabilizado contra las radiaciones ultravioleta. / *Grelhas fabricadas com material estabilizado contra as radiações ultravioleta.*

● Producto en stock.

Gama CONNECTO®

Solución modular de canaletas para evacuación de aguas en superficie
Solução modular de canais para drenagem de águas de superfície

GARANTÍA 10 AÑOS

A15 | 130

CANALETAS DE ANCHO 130 / *CALEIRAS LARGURA ÚTIL 130*

REFERENCIAS MONTADAS (CUERPO + REJILLA) / *REFERÊNCIAS MONTADAS (CORPO + GRELHA)*



Ref.	Medida	U/Palet / *Pallet*	Clase / *Clase*	Rejilla / *Grelha*	€
WCB13PP ●	1.000x130x52	105	A-15	PASAREL A	31,38

Canal de 1 m PP sin marco con 1 rejilla pasarela de acero galvanizado.
Canal 1 m em PP sem aro, com 1 grelha passadiço do aço galvanizado.



Ref.	Medida	U/Palet / *Pallet*	Clase / *Clase*	Rejilla / *Grelha*	€
CABI13ATI ●	1.000x130x55	32	A-15	PERF.INOX	202,50

Canal de baja cota de 1m PVC con rejilla de ac inox perforada y perfiles de acero inoxidable
Caleira baixo 1m em PVC com grelha perfurada aço inox e perfis em aço inoxidável.



Ref.	Medida	U/Palet / *Pallet*	Clase / *Clase*	Rejilla / *Grelha*	€
DRP178 ●	1.000x130x98	56	A-15	PASAREL A	44,03

Canal de 1 m PP sin marco con 1 rejilla pasarela de acero galvanizado.
Canal 1 m em PP sem aro, com 1 grelha passadiço de aço galvanizado.
No incluye fijaciones, ver pag. 229 FIXCAN1. / *Não inclui fixações, ver pag. 229 FIXCAN1.*



Ref.	Medida	U/Palet / *Pallet*	Clase / *Clase*	Rejilla / *Grelha*	€
CAN10API ●	1.000x130x115	32	A-15	AC. INOX	102,27

Canal de 1 m PP con marco con 1 rejilla enrejada de acero inoxidable.
Canal 1m em PP com aro, com 1 grelha quadriculada de aço inoxidável.



Ref.	Medida	U/Palet / *Pallet*	Clase / *Clase*	Rejilla / *Grelha*	€
CAN10AG ●	1.000x130x115	32	A-15	PVC RANURADA	45,85

Canal de 1 m PP sin marco con dos rejillas ranurada de PVC de gran paso.
Canal 1m em PP sem aro, com duas grelhas grande passo.



Ref.	Medida	U/Palet / *Pallet*	Clase / *Clase*	Rejilla / *Grelha*	€
CAN10ATI ●	1.000x130x115	32	A-15	PERF.INOX	210,55

Canal de 1 m PP sin marco con 1 rejilla perforada de acero inox.
Canal 1 m em PP sem aro, com 1 grelha perfurada aço inox.



Ref.	Medida	U/Palet / *Pallet*	Clase / *Clase*	Rejilla / *Grelha*	€
CAB510APG ●	500x130x60	64	A-15	PERF.PVC	35,38

Canal de 0,5 m en PVC con rejilla tipo piscina en PVC.
Canal 0,5 m em PVC com grelha perfurada piscina

Ver página 228 Clasificación Clases de Carga.
Ver página 228 Classificação Classes de carga.

Canaleta totalmente invisible y de fácil instalación
Canal totalmente invisível e fácil de instalar



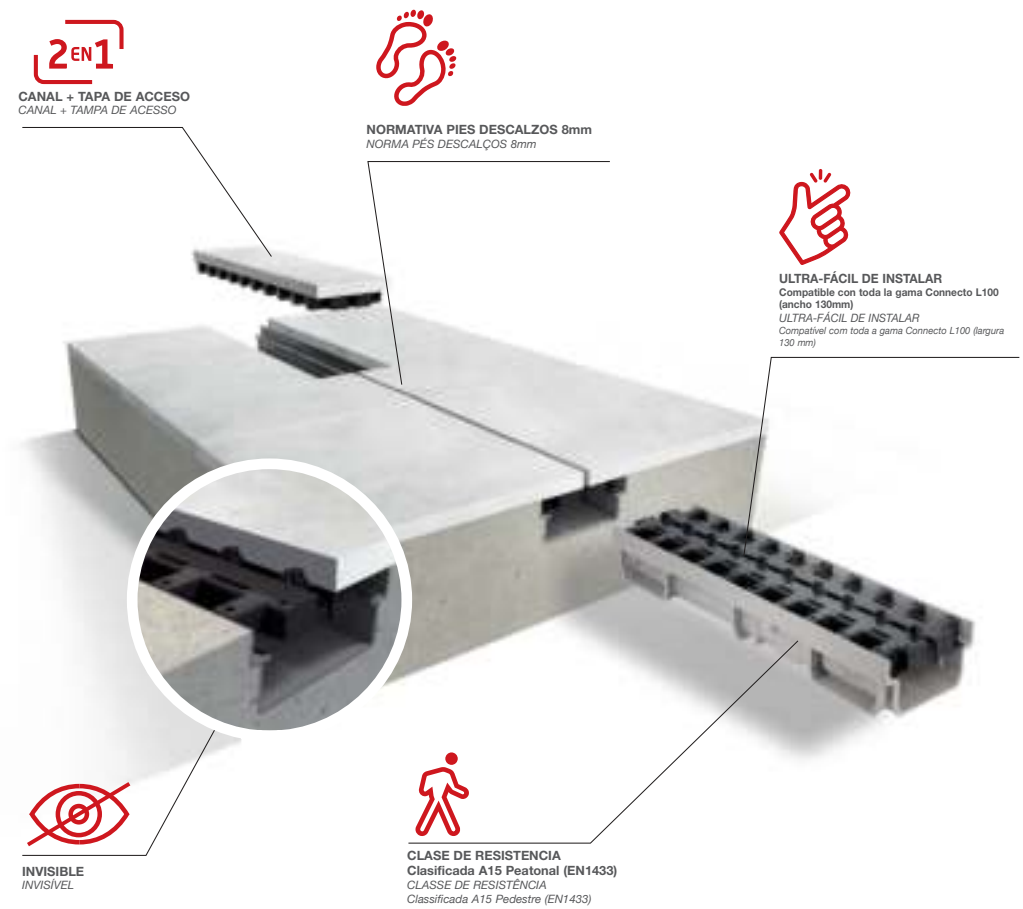



Ref.	Medida	U/	Clase / *Clase*	Rejilla / Grelha	€
CAB510AFR	500x130x60	10	A-15	Oculta	**49,58**
CABS510AFR*	500x130x60	6	A-15	Oculta	**66,06**

Canal de 0,5 m PVC con rejilla oculta.
Caleira 0,5 m em PVC com grelha oculta.
*Canal con Sifón incluido.
**Canal com Sifão incluído.*

ACCESORIOS COMPATIBLES / *ACESSÓRIOS COMPATÍVEIS*



Ref.	Medida	U/Palet / *Pallet*	€
NAH773	40	10	**5,23**

Salida frontal o lateral.
Saída frontal ou lateral.



Ref.	Medida Ø	U/Palet / *Pallet*	€
SVCAN	110 m	10	**16,59**

Salida vertical Ø110.
Saída vertical Ø110.



Ref.	Medida	U/Palet / *Pallet*	€
PSCVV	110	5	**63,84**

Arenero.
Areeiro.

REFERENCIAS MONTADAS (CUERPO + REJILLA) / *REFERÊNCIAS MONTADAS (CORPO + GRELHA)*

CANALETAS DE ANCHO 130 / *CALEIRAS LARGURA ÚTIL 130*



Ref.	Medida	U/Palet / *Pallet*	Clase / *Clase*	Rejilla / *Grelha*	€
CAL10BF ●	1.000x130x115	56	B-125	FUNDICIÓN	92,44

Canal de 1 m PP sin marco con 2 rejillas de fundición.
Canal de 1 m en PP sem marco com 2 rejillas de fundición.
Fijaciones incluidas. / *Inclui fixações*



Ref.	Medida	U/Palet / *Pallet*	Clase / *Clase*	Rejilla / *Grelha*	€
CAN10BN ●	1.000x130x115	32	B-125	POLIAMIDA	57,62

Canal de 1 m PP con 2 rejillas en poliamida.
Caleira 1mem PP com 2 grelhas em poliamida.

Ideal para exteriores, rampas de garaje y jardines
Ideal para exteriores, rampas de garagem e jardins

Durable: la rejilla es resistente a los principales agentes químicos (arenilla,cloro, sal, etc.)
Durável: a grelha é resistente a aos principais agentes químicos (grão, cloro, sal, etc.).

Gran superficie de absorción: 411 cm² / ml
Grande superfície de absorção: 411 cm² / ml

B125
Clase de resistencia B125 (NF EN 1433)
Ideal para entradas de garajes y otras áreas de tráfico.
Classe de resistência B125 (NF PT 1433)
Ideal para entradas de garagem e outras zonas de tráfego.

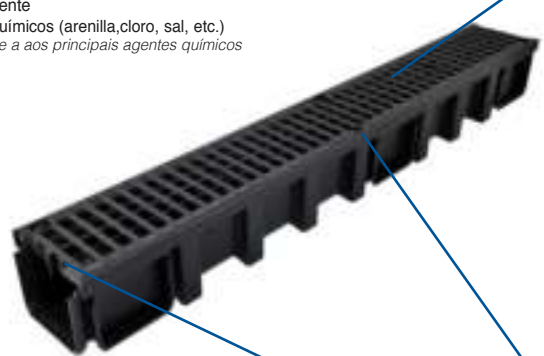

Cuerpo **Connecto**®: Sistema modular ultraligero que facilita su manipulación e instalación, con opción de salida vertical y lateral.
Corpo Connecto®: Sistema modular de fácil manuseamento e instalação, com a opção de saída vertical e lateral.

Rejilla de poliamida con tratamiento anti-UV
Grelha de poliamida com tratamento anti-UV

Anticorrosión: Rejilla fabricada de poliamida reforzada con fibra de vidrio, ofreciendo además una excepcional resistencia a la corrosión. Sin riesgo de oxidación.
Anti-corrosão: Grelha feita de poliamida reforçada com fibra de vidro, oferecendo excepcional resistência à corrosão. Sem risco de ferrugem.

Rejilla doble atornillada
Grelha aparafusada dupla



● Producto en stock.

Mantén libre de suciedad el canal de evacuación.
Mantenha o canal de evacuação livre de sujeira.

PSCVV
Accesorio para recogida de arena
Acessório para a recolha de areia



Un accesorio esencial para atrapar hojas, arena y particulas flotantes que pueden obstruir el caudal de evacuación. La trampa de arena se conecta por la zona inferior del cuerpo de la canal. Su diseño de tipo modular permite flexibilidad de posicionamiento pudiendose orientar la salida en cualquier dirección para simplificar así la instalación.
Um acessório essencial para prender folhas, areia e partículas flutuantes que podem obstruir o fluxo de escoamento. A armadilha de areia está ligada ao fundo do corpo da canal. A sua concepção modular permite flexibilidade no posicionamento da saída que poderá ser orientada em qualquer direcção, para simplificar a instalação.



ACCESORIOS PARA MODELOS MONTADOS / *ACESSÓRIOS PARA MODELOS MONTADOS*

Ref.	Salida Frontal/lateral *Saída frontal/lateral*	Salida vertical/ *Saída vertical*	Arenero / *areeiro*	Fijaciones- uniones / *fixações-uniões*
WCB13PP	W6817PP	-	-	-
CABI13ATI	NAHJ13A	SVCAN13	-	JCAB13 - FIXCAB13
DRP178	NAV178	SVCAN	PSCVV	FIXCAN1
CAN10API	NAV177	SVCAN	PSCVV	FIXCAN3
CAN10AG	NAV177	SVCAN	PSCVV	FIXCAN
CAN10ATI	NAV177	SVCAN	PSCVV	FIXCAN3
CAB510APG	NAH773	SVCAN	PSCVV	FIXCAN
CAB510AFR	NAH773	SVCAN	PSCVV	sin fijación / *sem fixação*
CAL10BF	NAV178	SVCAN	PSCVV	incluido / *incluindo*
CAN10BC	NAV177	SVCAN	PSCVV	sin fijación / *sem fixação*
CAN10BN	NAV177N	SVCAN	PSCVV	incluido / *incluindo*

Gama CONNECTO® configurable

Elige una rejilla:

Son todas combinables con todos los cuerpos. Si la rejilla es de 500 mm y el cuerpo de 1.000 mm tendrás que utilizar 2 rejillas por cuerpo.

Rejillas de 500 mm de largo



GDR10AFR
Rejilla peatonal de ranura invisible.
Grelha de pedestres invisível.



GRL77
Rejilla de PVC con alta superficie de absorción.
Grelha de PVC com alta superfície absorção.



GR77P
Rejilla de PVC para piscinas.
Grelha de PVC para piscinas.



GDR10LG
Ranura rejilla.
Slot grelha.



GR77
Rejilla PVC B125 alta superficia de absorción.
Grelha de PVC B125 superfície de elevada absorção.

Rejillas de 1.000 mm de largo



GDR10API
Rejilla soldada de acero inoxidable.
Grelha soldada de aço inoxidável.



GDR10AP
Rejilla de acero galvanizado.
Grelha de aço galvanizada.



GDR10AHPP
Rejilla talón de polipropileno.
Grelha calcanhar de polipropileno.



GDR10ATI
Rejilla Acero inoxidable 304 perforado.
Grelha de aço inoxidável 304 perfurado.

Elige un canal:

Canal de 500 mm de largo

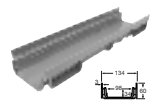

CAB773
Canal PVC machiembrado altura reducida.
Canal de PVC lingueta e ranhura altura reduzida.



CABS773
Canal PVC altura reducida con sifón.
Canal em PVC de altura reduzida com sifão.

Canal de 1.000 mm de largo

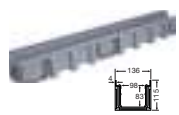

CAN177
Canal PP gran capacidad.
Canal PP de elevada capacidade.



CAN177N
Canal PP gran capacidad.
Canal PP de elevada capacidade.



CAB131A
Canal PVC altura reducida.
Canal em PVC de altura reduzida.

Canal de 4.000 mm de largo



CAB134
Canal PVC altura reducida.
Canal em PVC de altura reduzida.

Selecciona los accesorios compatibles con el canal:



NAH773
Salida frontal o lateral.
Saída frontal ou lateral.



SVCAN
Salida vertical Ø110.
Saída vertical Ø110.



PSCVV
Arenero.
Areeiro.



NAV177
Salida frontal o lateral Ø110.
Saída frontal ou lateral Ø110.



SVCAN
Salida vertical Ø110.
Saída vertical Ø110.



PSCVV
Arenero.
Areeiro.



NAV177N
Salida frontal o lateral Ø110.
Saída frontal ou lateral Ø110.



SVCAN
Salida vertical Ø110.
Saída vertical Ø110.



PSCVV
Arenero.
Areeiro.



NAHJ13A
Salida frontal o lateral Ø40.
Saída frontal ou lateral Ø40.



JCAB13
Unión.
União.



SVCAB13
Salida vertical Ø110.
Saída vertical Ø110.



FIXCAB13
Fijación.
Fixação.

#CAB13A90 / #CAB13A90A
Ángulo 90°. Consultar disponibilidad.
Ângulo de 90°. Verificar disponibilidade.

Cuerpos
Corpos

Ref.	Medida	U/Palet / *Pallet*	Material	€
CAB773	130x500x60	12	PVC	21,02
CABS773	130x500x60	4	PVC	43,56
CAN177	130x1.000x115	6	PP	30,10
CAN177N	130x1.000x115	6	PP	30,87
CAB134	130x4000x55	4	PVC	57,37
CAB131A	130x1000x55	84	PVC	13,45

Rejillas
Grelhas

Ref.	Medida	U/Palet / *Pallet*	Clase / *Clase*	Rejilla / *Grelha*	€
GDR10API	1000x128	1	A-15	AC INOX	69,93
GDR10AP	1000x128	84	A-15	AC galvanizado	28,49
GDR10AHPP	1000x128	84	A-15	Polipropileno	25,63
GDR10ATI	1000x128	1	A-15	AC INOX	125,46
GRL77	500x128	12	A-15	PVC gris/*cinzento*	18,80
GR77P	500x128	12	A-15	PVC gris/*cinzento*	20,44
GDR10AFR	500x127	10	A-15	Oculta	28,85
GDR10LG	500x130x60	10	A-16	Semioculta	20,09
GR77	500x130	12	B-125	PVC gris	35,05

Accesorios
Acessórios

Ref.	Medida	U/Palet / *Pallet*	€
NAH773	40	10	5,23
NAV177	110M	10	11,34
NAV177N	110M	10	10,70
NAV178	110M	10	11,69
NAHJ13A	40/50	10	4,83
SVCAN	110M	10	16,59
SVCAB13	110M	10	14,83
PSCVV	110	5	63,84
FIXCAB13	-	6	1,69
FIXCAN	inox	12	3,30
FIXCAN1	-	12	1,64
FIXCAN3	inox	12	3,69
W6817PP	40	10	8,19
JCAB13		10	5,00

Proveedor global de soluciones en agua y energía para edificación

Llevamos el agua y la energía allá donde las personas lo necesitan





Evacuación de Aguas Pluviales en Superficies



Suministro de Agua Caliente Sanitaria



Saneamiento Enterrado



Evacuación de Aguas Residuales



Tratamiento de Aguas

Suelo uso público

Base de uso público

Nicoll

Suelo

EDIFICACIÓN

aliaxis



Gama KENADRAIN®

B125 C250 D400

GARANTÍA 10 AÑOS

Solución para urbanismo y obras públicas

Solução para planeamento urbano e obras públicas

SEGURA Y DURADERA

Bloqueo de rejillas longitudinal y lateral que evita el deslizamiento y la abrasión.

Travamento da grade longitudinal e lateral que evita escorregões e abrasão.

FIABLE

Dispositivo patentado para evitar que las rejillas se suelten por las vibraciones.

Dispositivo patenteado para evitar que as grelhas se soltem devido a vibrações.

INSTALACIÓN RÁPIDA

Canales con rejillas ya instaladas.

Canais com grades já instaladas

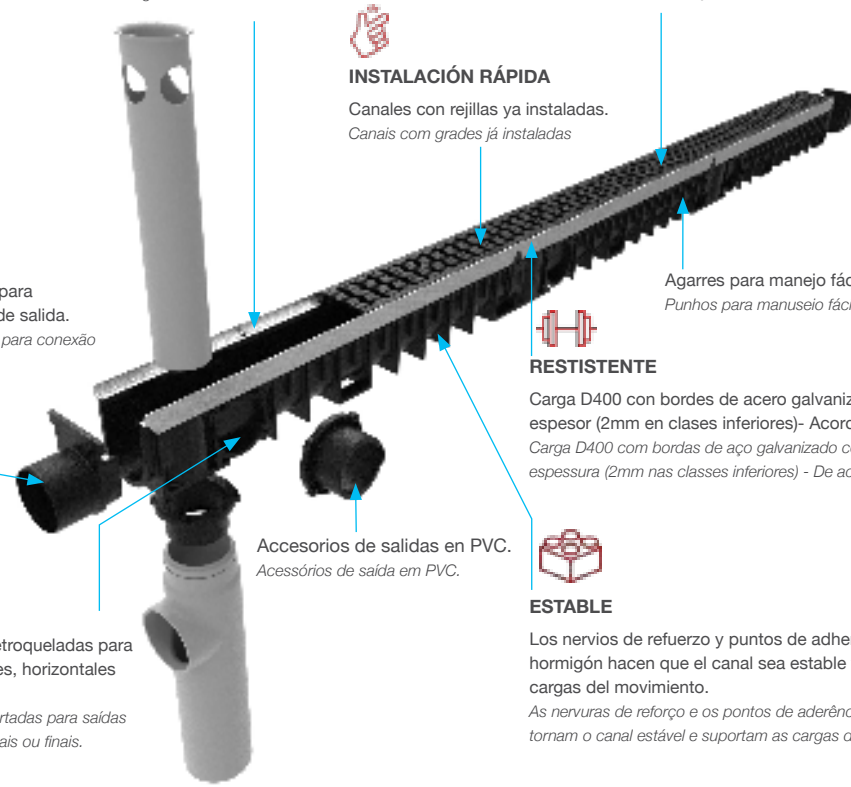

Tapa final para conexión de salida.

Tampa final para conexão de saída

Agarres para manejo fácil y seguro.

Punhos para manuseio fácil e seguro.

RESTISTENTE

Carga D400 con bordes de acero galvanizado de 4mm de espesor (2mm en clases inferiores)- Acorde a EN 1433

Carga D400 com bordas de aço galvanizado com 4mm de espessura (2mm nas classes inferiores) - De acordo com EN 1433

Accesorios de salidas en PVC.

Acessórios de saída em PVC.

VERSÁTIL

Conexiones pretroqueladas para salidas verticales, horizontales o finales.

Conexões pré-cortadas para saídas verticais, horizontais ou finais.

ESTABLE

Los nervios de refuerzo y puntos de adherencia con el hormigón hacen que el canal sea estable y soporte las cargas del movimiento.

As nervuras de reforço e os pontos de aderência ao concreto tornam o canal estável e suportam as cargas de movimento.

El sistema de unión machihembrado garantiza que los componentes se han ensamblado correctamente a la vez que permite ángulos de +/- 1º para curvas de gran radio.

O sistema de junta macho e fêmea garante que os componentes sejam foram montados corretamente, permitindo ângulos de +/- 1º para curvas de grande raio.

Kenadrain®

100

CANALETAS REFORZADAS ANCHO 100 / *CANAIS REFORÇADAS LARGURA 100*







PP

Altura	Ref.	Medida	U/Palet / Pallet	Clase / Clase	Rejilla / Grelha	€
80	DR100CF	1.000x100x80	40	C-250	FUNDICIÓN	132,75
80	DR100DF	1.000x100x80	40	D-400	FUNDICIÓN	172,34
130	DR101CF	1.000x100x130	40	C-250	FUNDICIÓN	144,28
130	DR101DF	1.000x100x130	40	D-400	FUNDICIÓN	173,45
170	DR102CF	1.000x100x170	40	C-250	FUNDICIÓN	142,22
170	DR102DF	1.000x100x170	40	D-400	FUNDICIÓN	176,50

Canal de 1 m con protección de acero galvanizado con 2 rejillas de fundición. 1 tornillo de anclaje por rejilla.
Canal 1m com perfis protectores de aço galvanizado, 2 grelhas de ferro fundido dúctil. 1 parafuso do fixação por grelha.





PP

Altura	Ref.	Medida	U/Palet / Pallet	Clase / Clase	Rejilla / Grelha	€
80	DR100BC	1.000x100x80	40	B-125	CUADRICULADA	153,96
130	DR101BC	1.000x100x130	40	B-125	CUADRICULADA	175,59

Canal de 1 m con protección de acero galvanizado con 1 rejilla enrejada de acero galvanizado. 1 tornillo de anclaje por rejilla.
Canal 1m com perfis protectores de aço galvanizado,1 grehla quadriculada de aço galvanizado. 1 parafuso do fixação por grelha.





PP

Altura	Ref.	Medida	U/Palet / Pallet	Clase / Clase	Rejilla / Grelha	€
80	DR100CN	1.000x136x80	40	C-250	POLIAMIDA	122,12
170	DR102CN	1.000x136x170	40	C-250	POLIAMIDA	131,96

Canal de 1 m con protección de acero galvanizado, con dos rejillas de Poliamida. 1 tornillo de anclaje por rejilla.
Canal 1m com perfis protectores de aço galvanizado,2 grelhas de Poliamida. 1 parafuso do fixação por grelha.

Consultar plazo de entrega. / *Consultar prazo de entrega.*

150 CANALETAS REFORZADAS ANCHO 150 / *CANAIS REFORÇADAS LARGURA ÚTIL 150*



PP

Ref.	Medida	U/Palet / Pallet	Clase / Clase	Rejilla / Grelha	€
DR152DF	1.000x150x205	30	D-400	FUNDICIÓN	276,41

Canal de 1 m con protección de acero galvanizado con 2 rejillas de fundición. 1 tornillo de anclaje por rejilla.
Canal 1m do comprimeto com perfis protectores de aço galvanizado, 2 grelhas de ferro fundido dúctil. 1 parafuso do fixação por grelha.



PP

Ref.	Medida	U/Palet / Pallet	Clase / Clase	Rejilla / Grelha	€
DR152CF	1.000x150x205	30	C-250	FUNDICIÓN	267,65

Canal de 1 m con protección de acero galvanizado con 2 rejillas de fundición. 1 tornillo de anclaje por rejilla.
Canal 1m do comprimeto com perfis protectores de aço galvanizado, 2 grelhas de ferro fundido dúctil. 1 parafuso do fixação por grelha.

200 CANALETAS REFORZADAS ANCHO 200 / *CANAIS REFORÇADAS LARGURA ÚTIL 200*



PP

Ref.	Medida	U/Palet / Pallet	Clase / Clase	Rejilla / Grelha	€
DR202DF	1.000x200x240	20	D-400	FUNDICIÓN	309,33
DR202CF	1.000x200x240	20	C-250	FUNDICIÓN	258,90

Canal de 1 m con protección de acero galvanizado con 2 rejillas de fundición.
4 tornillos de anclaje por rejilla.
Canal 1m do comprimeto com perfis protectores de aço galvanizado, 2 grelhas de ferro fundido dúctil. 4 parafuso do fixação por grelha.



PP

Ref.	Medida	U/Palet / Pallet	Clase / Clase	Rejilla / Grelha	€
DR202BC	1.000x200x240	20	B-125	CUADRICULA	343,48

Canal de 1 m con protección de acero galvanizado con 1 rejilla enrejada de acero galvanizado.
4 tornillos de anclaje por rejilla.
Canal 1m do comprimeto com perfis protectores de aço galvanizado, 1 grehla quadriculada de aço galvanizado. 4 parafuso do fixação por grelha.

300 CANALETAS REFORZADAS ANCHO 300 / *CANAIS REFORÇADO LARGURA ÚTIL 300*



Ref.	Medida	U/Palet / *Pallet*	Clase / *Clase*	Rejilla / Grelha	€
DR302DF	1.000x300x374	9	D-400	FUNDICIÓN	601,85

Canal de 1 m con protección de acero galvanizado con 2 rejillas de fundición.
4 tornillos de anclaje por rejilla.
Canal 1m do comprimeto com perfis protectores de aço galvanizado, 2 grelhas de ferro fundido dúctil. 4 parafuso do fixação por grelha.

Consultar plazo de entrega. / *Consultar prazo de entrega.*

100 150 200 300

ACCESORIOS CANALETAS / *ACESSORIOS CALEIRAS*


NJDR100


NPDR101


NVDR102


NXDR152 | NZDR202


NDDR302

Anchura	Altura	Tipo	Ref.	Ø Salida	U/	n.°	€
100	80	Reforzada	NJDR100	50M	10	A-2	12,67
100	130	Reforzada	NPDR101	75M	10	A-11	16,33
100	170	Reforzada	NVDR102	110M	10	A-8	16,21
150	205	Reforzada	NXDR152	125M	10	A-9	24,07
200	240	Reforzada	NZDR202	160M	10	A-12	26,29
300	374	Reforzada	NDDR302	250M	1	A-8	57,12

Tapa/salida PVC petroquelada. / *Tampão de saída precortado.*


SVCAN


SXDR10
SZDR20
SBDR20


SEDR30


SAB10

Ref.	Medida	U/	n.°	€
SVCAN	110 M	10	A-11	16,59
SXDR10	125 M	10	A-11	17,31
SZDR20	160 M	10	A-9	25,63
SBDR20	200 M	10	A-4	25,68
SEDR30	315 M	1	A-8	60,31
SAB10	-	10	A-10	5,74

Salida lateral PVC (se sirve con tornillos). / *Ligação PVC (fornece-se com parafusos).*
* Tapa cambio de nivel para ancho 100 / *Tampa mudança do nivel para largura 100.*

Ancho	Salida Vertical		Lateral		Extremo	
100	Ø110 Ø125	SVCAN SXDR10	Ø110	SVCAN	Ø110	NVDR102
150	Ø125 Ø160	SXDR10 SZDR20	Ø125	SXDR10	Ø125	NXDR152
200	Ø160 Ø200	SZDR20 SBDR20	Ø160	SZDR20	Ø160	NZDR202
300	Ø200 Ø315	SBDR20 SEDR20	Ø200	SBDR20	Ø250	NDDR302

CLASES DE CARGA SEGÚN UNE-EN 124 / *CLASSES DE CARGA SEGUNDO NORMA UNE-EN 124*

A-15 - Zonas susceptibles de ser utilizadas exclusivamente por peatones y ciclistas (carga de control 15 kn).
Zonas susceptíveis de ser utilizadas exclusivamente pelos peões e ciclistas. (carga de control 15 kn)

B-125 - Aceras, zonas peatonales y superficies similares, areas de estacionamiento y aparcamiento de varios pisos para coches. (carga de control 125 kn).
Passeios, passagenspara peões e superficies similares, zonas de estacionamento e parque de vários andares para veículos (carga de control 125 kn)

C-250 - Para los dispositivos de cubrimiento instalados sobre ar-cenes y en la zona de las cunetas de las calles, que medida a partir del bordillo de la acera se extiende en un máximo de 0.5 m sobre la calzada y 0.2 m sobre la acera. (carga de control 250 kn).
Para os dispositivos de cobertura instalados sobre as bermas e na zona das beiras das estradas cuja extensão desde a cercadura de passeio seja dum máximo de 0.5 m sobre a calçada e 0.2 m sobre o passeio. (carga de control 250 kn)

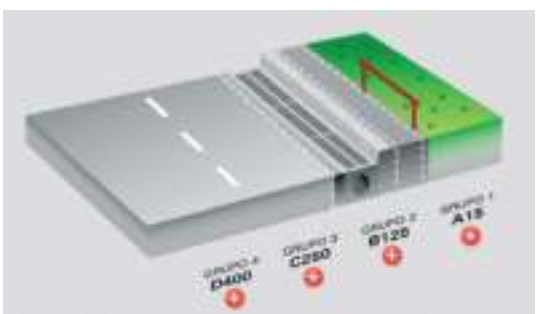

D400 - Calzadas de carreteras (incluyendo calles peatonales), arcenes estabilizados y zonas de aparcamiento para todo tipo de vehiculos. (carga de control 400 kn).
Calçadas de estradas (até estradas de peoes), bermas estabilizadas e zonas de estacionamento para todo tipo de veículos. (carga de control 400 KN)

Consultar plazo de entrega. / *Consultar prazo de entrega.*

Sistema WF/PP-R agua caliente y fría

Sistema WF/PP-R água quente e fria

Tuberías | Tubagens

Accesorios | Acessórios

Válvulas | Válvulas

Herramientas y maquinaria | Ferramentas e maquinaria

wefatherm

Abastecimiento

EDIFICACIÓN

aliaxis



Sistema WF/PP-R agua caliente y fría
Sistema WF/PP-R água quente e fria

wefatherm

Propiedades del material / *Propriedades do material*

Resistencia a los agentes químicos; el alto peso molecular del PP-R le confiere una elevada resistencia a los productos químicos.
Resistência aos agentes químicos: O alto peso molecular do PP – R confere-lhe uma elevada resistência aos produtos químicos.

Resistiencia elevada a la conducción eléctrica; el PP-R es un pésimo conductor eléctrico y por lo tanto no permite el paso de corriente evitando perforaciones debidas a corrientes parasitarias.
Resistência elevada à condução eléctrica: o PP-R é um péssimo condutor eléctrico e portanto não permite a passagem de corrente evitando perfurações devidas a correntes parasitárias.

Atoxicidad; el PP-R es totalmente atóxico y no comunica a los líquidos color, sabor u olor de ningún tipo. Es apto para uso alimentario.
Atoxicidade: O PP-R é totalmente atóxico e não comunica aos líquidos cor, sabor ou cheiro de nenhum tipo. É apto para uso alimentar.

Resistencia al hielo; la elasticidad del PP-R permite su dilatación en caso de que el líquido transportado aumente su volumen en caso de congelación.
Resistência ao gelo: a elasticidade do PP – R permite a sua dilatação no caso de que o líquido transportado aumente o seu volume em caso de congelação.

Aislamiento acústico; la elasticidad del material provoca que las instalaciones sean fonoabsorbentes.
Isolamento acústico: a elasticidade do material provoca que as instalações sejam fonoabsorventes.

Resistencia a la abrasión y corrosión; esta característica le permite grandes velocidades en la conducción del fluido (hasta 7m/s), sin riesgo de erosión.
Resistência à abrasão e corrosão: esta característica permite-lhe grandes velocidades na condução do fluído (até 7 m/s), sem risco de erosão.

Baja pérdida de carga; debido a la superficie totalmente lisa del interior del tubo, evitando así incrustaciones.
Baixa perda de carga: Devido à superfície totalmente lisa do interior do tubo, evitando-se deste modo incrustações.

Baja conductividad térmica; reduce la dispersión del calor del fluido transportado, A un ahorro energético y una disminución de los fenómenos de condensación.
Baixa condutividade térmica: reduz a dispersão do calor do fluído transportado, provocando uma poupança energética e uma diminuição dos fenómenos de condensação.

TUBERÍAS / *TUBAGENS*

Clasificación y condiciones de uso sobre la norma ISO 15874 / *Classificação e condições de uso na ISO 15874*

CLASE de aplicación *Classe de aplicação*	Temperatura de diseño TD *Temperatura de projeto TD*	Tiempo en TD años *Tempo em anos TD*	Aplicación *Aplicação*
1	60 °C	49	Suministro de agua caliente (hasta 60°C) *Abastecimento de água quente (até 60°C)*
2	70 °C	49	ACS (hasta 70°C) *ACS (até 70°C)*
4	60 °C	25	Calefacción baja temperatura, suelo radiente (hasta 60°C) *Aquecimento a baixa temperatura, piso radiante (até 60°C)*
5	80 °C	10	Calefacción alta temperatura (hasta 80°C) *Aquecimento a alta temperatura (até 80°C)*



Ø x Espesor	Ref	m/Fardo	T/Fardo	m/Tubo	€/m	€/ Tubo
20 x 3,4	084002	100 m	25	4	3,86	15,45
25 x 4,2	084003	100 m	25	4	5,73	22,91
32 x 5,4	084004	40 m	10	4	7,24	28,96
40 x 6,7	084005	40 m	10	4	11,41	45,65
50 x 8,3	084006	20 m	5	4	16,95	67,82
63 x 10,5	084007	20 m	5	4	26,41	105,64
75 x 12,5	084008	12 m	3	4	40,05	160,19
90 x 15,0	084009	12 m	3	4	60,26	241,02
110 x 18,4	084010	8 m	2	4	88,31	353,25
125 x 20,8	084011	4 m	1	4	116,54	466,18

Tubería **PP-R** Serie 2,5 SDR 6.
*Tubagem **PP-R** Serie 2,5 SDR 6.*



Ø x Espesor	Ref	m/Fardo	T/Fardo	m/Tubo	€/m	€/ Tubo
20 x 2,8	084062	100 m	25	4	2,61	10,42
25 x 3,5	084063	100 m	25	4	4,22	16,89
32 x 4,4	084064	40 m	10	4	6,57	26,29
40 x 5,5	084065	40 m	10	4	10,99	43,96
50 x 6,9	084066	20 m	5	4	16,26	65,05
63 x 8,6	084067	20 m	5	4	25,15	100,61
75 x 10,6	084068	20 m	5	4	37,07	148,28
90 x 12,3	084069	12 m	3	4	52,58	210,33
110 x 15,4	084070	8 m	2	4	82,07	328,28
125 x 17,1	084071	4 m	1	4	105,50	422,01

Tubería **PP-R** Serie 3,2 SDR 7,4.
*Tubagem **PP-R** Serie 3,2 SDR 7,4.*

Sistema WF/PP-R agua caliente y fría
Sistema WF/PP-R água quente e fria

wefatherm



Ø x Espesor	Ref	m/Fardo	T/Fardo	m/Tubo	€/m	€/Tubo
20x2,8	515225201	100 m	25	4	3,73	14,91
25x3,5	515225202	100 m	25	4	5,86	23,44
32x4,4	515225203	40 m	10	4	8,24	32,96
40x5,5	515225204	40 m	10	4	12,21	48,82
50x6,9	515225205	20 m	5	4	19,04	76,18
63x8,6	515225206	20 m	5	4	30,42	121,66
75x10,3	515225207	12 m	3	4	42,47	169,87
90x12,3	515225209	12 m	3	4	59,74	238,96
110x15,1	515225211	8 m	2	4	91,75	367,01
125x17,1	515225212	4 m	1	4	112,51	450,03

Tubería **PP-RCT** Serie 3,2 SDR 7,4.
*Tubagem **PP-RCT** Serie 3,2 SDR 7,4.*



Ø x Espesor	Ref	m/Fardo	T/Fardo	m/Tubo	€/m	€/Tubo
20x2,8	084039	100 m	25	4	4,06	16,23
25x3,5	084040	100 m	25	4	5,93	23,73
32x4,4	084041	40 m	10	4	8,67	34,69
40x5,5	084042	40 m	10	4	12,58	50,31
50x6,9	084043	20 m	5	4	19,58	78,32
63x8,6	084044	20 m	5	4	29,84	119,36
75x10,3	084045	12 m	3	4	40,22	160,89
90x12,3	084046	12 m	3	4	60,83	243,33
110x15,1	084047	8 m	2	4	88,31	353,25
125x17,1	084048	4 m	1	4	119,97	479,90

Tubería **PP-R/Fibra** Serie 3,2 SDR 7,4.
*Tubagem **PP-R/Fibra** Serie 3,2 SDR 7,4.*



Ø x Espesor	Ref	m/Fardo	T/Fardo	m/Tubo	€/m	€/Tubo
20x2,8	084050	100 m	25	4	4,01	16,03
25x3,5	084051	100 m	25	4	5,93	23,73

Tubería PP-RCT/Fibra Serie 3,2 SDR 7,4.
Tubagem PP-RCT/Fibra Serie 3,2 SDR 7,4.

32x2,9	084052	40 m	10	4	7,42	29,66
40x3,7	084053	40 m	10	4	10,99	43,96
50x4,6	084054	20 m	5	4	17,17	68,68
63x5,8	084055	20 m	5	4	24,75	99,00
75x6,8	084056	12 m	3	4	34,93	139,71
90x8,2	084057	12 m	3	4	50,68	202,70
110x10,0	084058	8 m	2	4	76,00	304,01
125x11,4	084059	4 m	1	4	99,85	399,39
160x14,6	084060	4 m	1	4	150,15	600,61

Tubería **PP-RCT/Fibra** Serie 5 SDR 11.
*Tubagem **PP-RCT/Fibra** Serie 5 SDR 11.*



Ø x Espesor	Ref	m/Fardo	T/Fardo	m/Tubo	€/m	€/Tubo
32x2,9	084074	40	10	4	5,72	22,87
40x3,7	084075	40	10	4	8,45	33,78
50x4,6	084076	20	5	4	13,73	54,92
63x5,8	084077	20	5	4	21,09	84,38
75x6,8	084078	12	3	4	29,08	116,31
90x8,2	084079	12	3	4	39,40	157,59
110x10,0	084080	8	2	4	61,66	246,62
125x11,4	084081	4	1	4	76,19	304,76

Tubería **PP-R** Serie 5 SDR 11.
*Tubagem **PP-R** Serie 5 SDR 11.*



Ø x Espesor	Ref	m/Fardo	T/Fardo	m/Tubo	€/m	€/Tubo
160	084102	4	1	4	213,48	853,91
200	084103	4	1	4	395,59	1.582,37
250	084104	4	1	4	616,62	2.466,48

Tubería **PP-RCT** Serie 5 SDR 11.
*Tubagem **PP-RCT** Serie 5 SDR 11.*



Ø x Espesor	Ref	m/Fardo	T/Fardo	m/Tubo	€/m	€/Tubo
160	084106	4	1	4	251,78	1.007,13
200	084107	4	1	4	488,85	1.955,39
250	084108	4	1	4	763,05	3.052,22

Tubería **PP-RCT/Fibra** Serie 5 SDR 11.
*Tubagem **PP-RCT/Fibra** Serie 5 SDR 11.*

ACCESORIOS / *ACESSÓRIOS*




Ángulo / *Ângulo*	Medida mm	Ref.	U/Bolsa	U/	n°	€
45°	20	085023	10	-	-	2,02
45°	25	085024	10	-	-	2,39
45°	32	085025	5	-	-	3,24
90°	20	085020	10	-	-	1,35
90°	25	085021	10	-	-	2,51
90°	32	085022	10	-	-	2,71

Codo H-M. PP-R.
Cotovelo F-M. PP-R.




Ángulo / *Ângulo*	Medida mm	Ref.	U/Bolsa	U/	n°	€
45°	160	085278	1	-	-	135,76
45°	200	085339	1	-	-	651,14
45°	250	085340	1	-	-	901,96
90°	160	085277	1	-	-	163,40

Codo largo de PP-RCT. Soldadura a tope y por electrofusión.
Cotovelo longo PP-RCT. Solda a topo e por eletrofusão.



Ángulo / *Ângulo*	Medida mm	Ref.	U/Bolsa	U/	n°	€
90°	20	085310	10	-	-	4,08
90°	25	085311	10	-	-	4,69
90°	32	085312	5	-	-	5,15
90°	40	085313	5	-	-	10,09

Codo alargado H-H. PP-R.
Cotovelo alongado F-F. PP-R.




Ángulo / *Ângulo*	Medida mm	Ref.	U/Bolsa	U/	n°	€
45°	20	085027	10	-	-	1,44
45°	25	085028	10	-	-	1,58
45°	32	085029	10	-	-	3,02
45°	40	085030	5	-	-	4,35
45°	50	085031	5	-	-	7,80
45°	63	085032	1	-	-	10,41
45°	75	085033	1	-	-	16,23
45°	90	085034	1	-	-	29,22
45°	110	085035	1	-	-	54,18
45°	125	085036	1	-	-	75,43
90°	20	085009	10	-	-	0,76
90°	25	085010	10	-	-	0,90
90°	32	085011	10	-	-	1,85
90°	40	085012	5	-	-	6,17
90°	50	085013	5	-	-	8,47
90°	63	085014	1	-	-	14,26
90°	75	085015	1	-	-	27,86
90°	90	085016	1	-	-	40,55
90°	110	085017	1	-	-	73,55
90°	125	085018	1	-	-	100,37

Codo H-H. PP-R.
Cotovelo F-F. PP-R



Ángulo / *Ângulo*	Medida mm	Ref.	U/Bolsa	U/	n°	€
90°	160	085335	1	-	-	90,56
90°	200	085336	1	-	-	180,35
90°	250	085337	1	-	-	382,82
90°	315	085338	1	-	-	660,63

Codo corto de PP-RCT. Soldadura a tope y por electrofusión.
Cotovelo curto PP-RCT. Solda a topo e por eletrofusão.



Medida mm	Ref.	U/Bolsa	U/	nº	€
25x20x25	085050	10	-	-	2,39
32x20x32	085051	10	-	-	3,02
32x25x32	085052	10	-	-	3,02
40x20x40	085053	5	-	-	7,76
40x25x40	085054	5	-	-	7,76
40x32x40	085055	5	-	-	7,76
50x25x50	085056	5	-	-	8,49
50x32x50	085057	5	-	-	8,49
50x40x50	085058	5	-	-	8,49
63x20x63	085059	1	-	-	18,99
63x25x63	085060	1	-	-	18,99
63x32x63	085061	1	-	-	18,99
63x40x63	085062	1	-	-	18,99
63x50x63	085063	1	-	-	18,99
75x20x75	085064	1	-	-	28,18
75x25x75	085065	1	-	-	28,18
75x32x75	085066	1	-	-	28,18
75x40x75	085067	1	-	-	28,18
75x50x75	085068	1	-	-	28,18
75x63x75	085069	1	-	-	28,18
32x32x25	085076	10	-	-	2,71
25x20x20	085077	10	-	-	2,28
20x25x25	085078	10	-	-	2,28
32x20x25	085079	10	-	-	3,08
32x25x25	085080	10	-	-	3,38
50x20x50	085302	5	-	-	9,32
90x63x90	085070	1	-	-	47,98
90x75x90	085071	1	-	-	47,98
110x63x110	085072	1	-	-	67,58
110x75x110	085073	1	-	-	67,58
110x90x110	085074	1	-	-	67,58
125x75x125	085273	1	-	-	94,18
125x90x125	085274	1	-	-	94,18
125x110x125	085075	1	-	-	94,18

Te reducida al centro y reducida asimétrica. H-H-H. PP-R.
T reduzida ao centro. F-F-F. PP-R.



Medida mm	Ref.	U/Bolsa	U/	nº	€
20	085038	10	-	-	1,40
25	085039	10	-	-	1,44
32	085040	10	-	-	2,27
40	085041	5	-	-	5,40
50	085042	5	-	-	9,20
63	085043	1	-	-	16,01
90	085045	1	-	-	44,14
110	085046	1	-	-	52,07
125	085047	1	-	-	86,56

Te bocas iguales. H-H-H. PP-R
T bocas iguais. F-F-F. PP-R



Medida mm	Ref.	U/Bolsa	U/	nº	€
160	085279	10	-	-	297,81
200	085342	1	-	-	535,10
250	085343	1	-	-	1.658,76

Te larga de PP-RCT. Soldadura a tope y por electrofusión.
T longa PP-RCT. Solda a topo e por eletrofusão.



Medida mm	Ref.	U/Bolsa	U/	nº	€
160	085345	1	-	-	124,08
200	085346	1	-	-	296,41
250	085347	1	-	-	590,81

Te corta de PP-RCT. Soldadura a tope y por electrofusión.
T curta PP-RCT. Solda a topo e por eletrofusã



Medida mm	Ref.	U/Bolsa	U/	nº	€
32	085314	5	-	-	8,60
40	085315	5	-	-	10,23
50	085316	1	-	-	16,21
63	085317	1	-	-	23,55

Cruz. PP-R.
Cruz. PP-R.



Medida mm	Ref.	U/Bolsa	U/	nº	€
20	085115	10	-	-	1,82
25	085116	10	-	-	2,29
32	085117	10	-	-	2,53
40	085118	5	-	-	3,86
50	085119	5	-	-	4,56
63	085120	1	-	-	11,44
75	085121	1	-	-	11,83
90	085122	1	-	-	18,52
110	085123	1	-	-	31,12
125	085124	1	-	-	42,92

Tapón de PP-RCT. Soldadura a tope y por electrofusión.
Tampão final PP-RCT. Solda a topo e por eletrofusão.



Medida mm	Ref.	U/Bolsa	U/	nº	€
25/20	085083	10	-	-	1,67
32/20	085084	10	-	-	2,39
32/25	085085	10	-	-	2,39
40/20	085086	5	-	-	3,59
40/25	085087	5	-	-	3,59
40/32	085088	5	-	-	3,59
50/20	085089	5	-	-	4,08
50/25	085090	5	-	-	4,08
50/32	085091	5	-	-	4,08
50/40	085092	5	-	-	4,08
63/25	085094	1	-	-	8,25
63/32	085095	1	-	-	8,25
63/40	085093	5	-	-	8,25
63/50	085096	1	-	-	8,25
75/50	085097	1	-	-	9,67
75/63	085098	1	-	-	9,67
90/63	085099	1	-	-	15,29
90/75	085100	1	-	-	15,29
110/90	085101	1	-	-	23,83
125/110	085102*	1	-	-	46,16

Reducción M-H. PP-R.
Redução M-F. PP-R
*(M-M)



Medida mm	Ref.	U/Bolsa	U/	nº	€
160	085284	1	-	-	60,93
200	085349	1	-	-	237,45
250	085350	1	-	-	318,55

Tapón final termofusión a tope y por electrofusión. M. PP-RCT.
Tampão final termofusão a tope e por electrofusão. M. PP-RCT.



Medida mm	Ref.	U/Bolsa	U/	nº	€
160/110	085282*	1	-	-	132,13
160/125	085283*	1	-	-	132,13
200/160	085352	1	-	-	222,67
250/160	085353	1	-	-	282,31
250/200	085354	1	-	-	346,37

Reducción concéntrica larga de PP-RCT. Soldadura a tope y por electrofusión.
Redução concêntrica longa PP-RCT. Solda a topo e por eletrofusão.



Medida mm	Ref.	U/Bolsa	U/	nº	€
200/160	085356	1	-	-	75,14
250/160	085357	1	-	-	103,55
250/200	085358	1	-	-	129,50

Reducción concéntrica corta de PP-RCT. Soldadura a tope y por electrofusión.
Redução concêntrica curta PP-RCT. Solda a topo e por eletrofusão.



Medida mm	Ref.	U/Bolsa	U/	nº	€
20	085227	1	-	-	29,84
25	085228	1	-	-	31,98
32	085229	1	-	-	32,57
40	085230	1	-	-	36,97
50	085231	1	-	-	36,65
63	085232	1	-	-	53,51
75	085233	1	-	-	63,75
90	085234	1	-	-	79,97
110	085235	1	-	-	120,47
125	085236	1	-	-	218,62

Manguito electrofusión. Voltaje soldadura 40 V. PP-R.
União electrofusão. Voltagem soldadura 40 V. PP-R.



Medida mm	Ref.	U/Bolsa	U/	nº	€
20	085104	10	-	-	0,77
25	085105	10	-	-	0,83
32	085106	10	-	-	1,39
40	085107	5	-	-	2,78
50	085108	5	-	-	4,32
63	085109	1	-	-	16,70
75	085110	1	-	-	19,07
90	085111	1	-	-	22,61
110	085112	1	-	-	35,25
125	085113	1	-	-	40,13

Manguito. PP-R.
Casquilho. PP-R.



Medida mm	Ref.	U/Bolsa	U/	nº	€
160	085287	1	-	-	276,74
200	085367	1	-	-	443,56

Manguito electrofusión, Voltaje soldadura 40 V. PP-RCT.
União electrofusão. Voltagem soldadura 40 V. PP-RCT.



Medida mm	Ref.	U/Bolsa	U/	nº	€
160	085363	1	-	-	65,71
200	085364	1	-	-	128,11
250	085365	1	-	-	193,15

Portabridas corto de PP-RCT. Soldadura a tope y por electrofusión.
Porta-abraçadeira curto PP-RCT. Solda a topo e por eletrofusão.



Medida mm	Ref.	U/Bolsa	U/	nº	€
160	085285	1	-	-	264,38
200	085360	1	-	-	457,08
250	085361	1	-	-	659,91

Portabridas largo de PP-RCT. Soldadura a tope y por electrofusión.
Porta-abraçadeira longo PP-RCT. Solda a topo e por eletrofusã



Medida mm	Ref.	U/Bolsa	U/	nº	€
32	085125	1	-	-	5,67
40	085126	1	-	-	7,05
50	085127	1	-	-	8,19
63	085128	1	-	-	13,19
75	085129	1			14,79
90	085130	1			23,33
110	085131	1			32,45
125	085132	1			66,49

Portabrida con junta. PP-R.
Porta-abraçadeira com junta. PP-R.



Medida mm	Ref.	N° Ag.	U/Bolsa	U/	nº	€
32/40	085134	4	1	-	-	31,80
40/50	085135	4	1	-	-	39,23
50/40	085136	4	1	-	-	35,62
63/50	085137	4	1	-	-	42,19
75/65	085138	4	1	-	-	48,09
90/80	085139	8	1	-	-	59,02
110/100	085140	8	1	-	-	76,65
125/100	085141	8	1	-	-	86,83
160/150	085286	8	1	-	-	124,96
200/200	085374	8	1	-	-	294,96
250/250	085375	12	1	-	-	464,27

Brida PP reforzada con núcleo de hierro dúctil, perforación PN10 para portabrida. (conexión por termofusión)
Abraçadeira PP reforçada com núcleo de ferro dúctil, perfuração PN10 para porta-abraçadeira. (Conexão por termofusão)



Medida mm	Ref.	U/Bolsa	U/	nº	€
160/150	085370	1	-	-	49,77
200/200	085371	1	-	-	63,86
250/250	085372	1	-	-	84,14

Junta EPDM para portabrida SDR 11. Adecuada para uniones con bridas con presión máxima 16 bar.
Junta EPDM para porta-abraçadeira SDR 11. Adequada para junções com abraçadeiras com pessão máxima 16 bar.



Medida mm	Ref.	U/Bolsa	U/	nº	€
20	085003	10	-	-	4,87
25	085004	10	-	-	7,37
32	085005	10	-	-	8,43

Salvatubos M-M. PP-R.
Salva tubos M-M. PP-R.



Medida mm	Ref.	U/Bolsa	U/	nº	€
20	085307	10	-	-	3,31
25	085308	10	-	-	3,93

Salvatubos H-H. PP-R.
Salva tubos F-F. PP-R



Medida mm	Ref.	U/Bolsa	U/	nº	€
7 / 11	085133	1	-	-	2,18

Tapón reparador.
Tampa reparadora.

ACCESORIOS ROSCADOS Y BRIDAS / *ACESSÓRIOS ROSCADOS E FLANGES*



Medida mm	Ref.	U/Bolsa	U/	nº	€
20 x ½"	085143	10	-	-	5,57
20 x ¾"	085144	10	-	-	8,03
25 x ½"	085145	10	-	-	6,25
25 x ¾"	085146	10	-	-	7,49
32 x 1"	085147	5	-	-	19,87
40 x 1 ¼"	085148	5	-	-	34,54
50 x 1 ½"	085149	1	-	-	38,63
63 x 2"	085150	1	-	-	64,79
75 x 2"	085151	1	-	-	94,89
125 x 5"	085276	10	-	-	453,15

Enlace rosca hembra. PP-R.
Enlace rosca fêmea. PP-R.



Medida mm	Ref.	U/Bolsa	U/	nº	€
20 x ½"	085178	10	-	-	7,98
20 x ¾"	085179	10	-	-	11,44
25 x ½"	085180	10	-	-	7,98
25 x ¾"	085181	10	-	-	11,44
32 x 1"	085182	5	-	-	25,31
40 x 1 ¼"	085183	5	-	-	38,99
50 x 1 ½"	085184	1	-	-	44,83
63 x 2"	085185	1	-	-	75,77
75 x 2 ½"	085186	1	-	-	92,23
90 x 3"	085174	10	-	-	139,71
110 x 3"	085175	10	-	-	177,39
110 x 4"	085176	10	-	-	260,93
125 x 5"	085275	10	-	-	537,37

Enlace rosca macho. PP-R.
Enlace rosca macho. PP-R.



Medida mm	Ref.	U/Bolsa	U/	nº	€
20 x ½"	085153	10	-	-	7,11
20 x ¾"	085154	10	-	-	9,61
25 x ½"	085155	10	-	-	7,11
25 x ¾"	085156	10	-	-	10,95
32 x ¾"	085157	10	-	-	11,57
32 x 1"	085158	10	-	-	20,78

Codo 90° rosca hembra. PP-R.
Cotovelo 90° rosca fêmea. PP-R.



Medida mm	Ref.	U/Bolsa	U/	nº	€
20 x ½"	085160	10	-	-	10,32
20 x ¾"	085161	10	-	-	12,64
25 x ½"	085162	10	-	-	10,32
25 x ¾"	085163	10	-	-	13,38
32 x ¾"	085164	10	-	-	14,22
32 x 1"	085165	10	-	-	25,05

Codo 90° rosca macho. PP-R.
Cotovelo 90° rosca macho. PP-R.



Medida mm	Ref.	U/Bolsa	U/	nº	€
20 x ½"	085167	10	-	-	7,28
20 x ¾"	085168	10	-	-	10,96
25 x ½"	085169	10	-	-	10,96
25 x ¾"	085170	10	-	-	10,96

Codo 90° rosca hembra, sujeción pared. PP-R.
Cotovelo 90° rosca fêmea, sujeição parede. PP-R.



Medida mm	Ref.	U/Bolsa	U/	nº	€
20 x ½"	515245302	10	80	-	27,02
25 x ¾"	515245305	5	40	-	35,93
32 x 1"	515245308	5	30	-	50,47
40 x 1 ¼"	515245311	1	20	-	90,72
50 x 1½"	515245313	1	12	-	111,68
63 x 2 ⅜"	515245315	1	10	-	169,52

Enlace tres piezas PP-RCT/rosca macho latón.
Acoplamento de três peças PP-RCT/rosca macho latão.



Medida mm	Ref.	U/Bolsa	U/	nº	€
20 x ½" x 20	085188	10	-	-	7,56
20 x ¾" x 20	085189	10	-	-	9,39
25 x ½" x 25	085190	10	-	-	7,56
25 x ¾" x 25	085191	10	-	-	10,00
32 x ¾" x 32	085192	10	-	-	10,27
32 x 1" x 32	085193	5	-	-	20,54

Te rosca hembra. PP-R.
T rosca fêmea. PP-R.



Medida mm	Ref.	U/Bolsa	U/	nº	€
20 x ½"	515245402	10	80	-	34,40
25 x ¾"	515245405	5	40	-	38,01
32 x 1"	515245408	5	30	-	49,96
40 x 1 ¼"	515245411	1	20	-	73,84
50 x 1½"	515245413	1	12	-	84,45
63 x 2 ⅜"	515245415	1	10	-	126,08

Enlace tres piezas PP-RCT/rosca macho latón.
Acoplamento de três peças PP-RCT/rosca macho latão.



Medida mm	Ref.	U/Bolsa	U/	nº	€
20 x ½"	515245601	10	50	-	46,36
25 x ¾"	515245602	10	50	-	51,16
32 x 1"	515245603	5	35	-	17,45
40 x 1 ¼"	515245604	1	25	-	30,29
50 x 1½"	515245605	1	12	-	31,89
63 x 2 ⅜"	515245606	1	10	-	49,23

Enlace tres piezas PP-RCT.
Acoplamento de três peças PP-RCT.



Medida mm	Ref.	U/Bolsa	U/	nº	€
20 x ¾"	085217	10	-	-	31,88
20 x 1"	085218	10	-	-	40,59
25 x ¾"	085219	10	-	-	31,63
25 x 1"	085220	10	-	-	39,18
32 x 1"	085221	5	-	-	39,18
32 x 1 ¼"	085222	5	-	-	43,56
40 x 1 ½"	085223	1	-	-	67,58
50 x 1 ¾"	085318	1	-	-	98,46
63 x 2 ⅜"	085319	1	-	-	114,46

Enlace tuerca loca. PP-R.
Enlace porca louca. PP-R.



Medida mm	Ref.	U/Bolsa	U/	nº	€
40/20	085249	1	-	-	2,34
40/25	085250	1	-	-	2,34
50/20	085251	1	-	-	2,34
50/25	085252	1	-	-	2,34
63/20	085253	1	-	-	2,34
63/25	085254	1	-	-	2,34
75/20	085255	1	-	-	2,34
75/25	085256	1	-	-	2,34
90/20	085257	1	-	-	2,34
90/25	085258	1	-	-	2,34
110/20	085259	1	-	-	2,34
110/25	085260	1	-	-	3,21
125/20	085328	1	-	-	2,26
125/25	085329	1	-	-	2,26

Injerto para derivación salida hembra-soldar. PP-R.
Enxerto com saída fêmea soldar. PP-R.



Medida mm	Ref.	U/Bolsa	U/	nº	€
40-½"	085261	1	-	-	8,98
40-¾"	085295	1	-	-	11,71
50-½"	085262	1	-	-	8,98
50-¾"	085296	1	-	-	11,71
63-½"	085263	1	-	-	8,98
63-¾"	085297	1	-	-	11,71
75-½"	085264	1	-	-	8,98
75-¾"	085298	1	-	-	11,71
90-½"	085265	1	-	-	8,98
90-¾"	085299	1	-	-	11,71
110-½"	085266	1	-	-	8,98
110-¾"	085300	1	-	-	11,71
125-¾"	085301	1	-	-	11,71

Injerto para derivación salida rosca hembra. PP-R.
Enxerto com saída rosca fêmea. PP-R.



Medida mm	Ref.	U/Bolsa	U/	nº	€
160-250/20	085377	1	-	-	6,20
160-250/25	085378	1	-	-	6,86
160-250/32	085379	1	-	-	12,00
160-250/40	085380	1	-	-	14,77
160-250/50	085381	1	-	-	20,54
160-250/63	085382	1	-	-	23,99

Injerto para derivación salida hembra-soldar. PP-RCT.
Enxerto com saída fêmea soldar. PP-RCT.



Medida mm	Ref.	U/Bolsa	U/	nº	€
160-250x½"	085389	1	-	-	32,56
160-250x¾"	085390	1	-	-	39,41
160-250x1"	085391	1	-	-	90,15
160-250x1¼"	085392	1	-	-	126,14
160-250x1½"	085393	1	-	-	148,40
160-250x2"	085394	1	-	-	220,37

Injerto para derivación salida rosca hembra. PP-RCT.
Enxerto com saída rosca fêmea. PP-RCT.



Medida mm	Ref.	U/Bolsa	U/	nº	€
40-½"	085267	1	-	-	9,59
40-¾"	085288	1	-	-	13,27
50-½"	085268	1	-	-	9,59
50-¾"	085289	1	-	-	13,27
63-½"	085269	1	-	-	9,59
63-¾"	085290	1	-	-	13,27
75-½"	085270	1	-	-	9,59
75-¾"	085291	1	-	-	13,27
90-½"	085271	1	-	-	9,59
90-¾"	085292	1	-	-	13,27
110-½ "	085272	1	-	-	9,59
110-¾"	085293	1	-	-	13,27
125-½"	085331	1	-	-	11,57
125-¾"	085294	1	-	-	13,27

Injerto para derivación salida rosca macho. PP-R.
Enxerto com saída rosca macho. PP-R.



Medida mm	Ref.	U/Bolsa	U/	nº	€
160-250x½"	085401	1	-	-	32,56
160-250x¾"	085402	1	-	-	39,41
160-250x1"	085403	1	-	-	90,15
160-250x1¼"	085404	1	-	-	126,14
160-250x1½"	085405	1	-	-	148,40
160-250x2"	085406	1	-	-	220,37

Injerto para derivación salida rosca macho. PP-RCT
Enxerto com saída rosca macho. PP-RCT



Medida mm	Ref.	U/Bolsa	U/	nº	€
40-½" x 4	085325	1	-	-	50,33

Colector distribuidor salidas rosca hembra.
Coletor distribuidor saídas rosca fêmea.



Medida mm	Ref.	U/Bolsa	U/	nº	€
32-½" x 4	085326	1	-	-	64,38

Colector distribuidor salidas rosca macho.
Coletor distribuidor saídas rosca macho.



Medida mm	Ref.	U/Bolsa	U/	nº	€
20 x ½"	515529902	30	-	-	17,05
25 x ½"	515529904	30	-	-	17,33

Base grifo doble codo rosca hembra
Rosca fêmea base dupla.

VÁLVULAS / *VÁLVULAS*



Medida mm	Ref.	U/Bolsa	U/	n°	€
20	086004	1	-	-	40,06
25	086005	1	-	-	44,72
32	086039	1	-	-	90,98

Válvula completa mando triangular, alto 90 mm.
Válvula completa comando triangular, alto 90 mm.



Medida mm	Ref.	U/Bolsa	U/	n°	€
20	086029	1	-	-	33,32
25	086030	1	-	-	33,32
32	085304	1	-	-	80,41

Válvula completa regulación oculta.
Válvula completa regulação oculta.



Medida mm	Ref.	U/Bolsa	U/	n°	€
20	086036	1	-	-	55,84
25	086037	1	-	-	55,84
32	086038	1	-	-	83,27

Válvula completa mando triangular, alto 100 mm.
Válvula completa comando triangular, alto 100 mm.



Medida mm	Ref.	U/Bolsa	U/	n°	€
25	086009	1	-	-	66,97
32	086010	1	-	-	104,76
40	086011	1	-	-	103,09

Válvula paso total asiento inclinado sin dispositivo antirretorno.
Válvula passo total com assento inclinado sem dispositivo anti-retorno.



Medida mm	Ref.	U/Bolsa	U/	n°	€
20	086022	1	-	-	24,77
25	086023	1	-	-	31,13
32	086024	1	-	-	43,88
40	086025	1	-	-	67,04
50	086026	1	-	-	112,38
63	086027	1	-	-	248,31
75	085305	1	-	-	356,62

Válvula de bola mando palanca.
Válvula de esfera comando manipulo.



Medida mm	Ref.	U/Bolsa	U/	nº	€
20	086001	1	-	-	29,42
25	086002	1	-	-	29,42
32	086003	1	-	-	42,80

Válvula mando volante.
Válvula comando volante.



Medida mm	Ref.	U/Bolsa	U/	nº	€
20	086006	1	-	-	11,69
25	086007	1	-	-	12,36
32	086008	1	-	-	18,49

Cuerpo de válvula de asisento.
Corpo de válvula com assento.



Medida mm	Ref.	U/Bolsa	U/	nº	€
-	086028	1	-	-	33,00

Alargadera 95 mm para válvulas empotradas. Para referencias 86004, 86005 y 86039.
Alongador 95 mm para válvulas embutidas. Para referências 86004, 86005 e 86039.



Medida mm	Ref.	U/Bolsa	U/	nº	€
-	086035	1	-	-	32,27

Alargadera 30 mm para válvulas empotradas.
Alongador 30 mm para válvulas embutidas.
Para referencias 86029 y 86030.
Para referências 86029 y 86030.

HERRAMIENTAS Y MAQUINARIA / *FERRAMENTAS E MAQUINARIA*



Medida mm	Ref.	U/Bolsa	U/	nº	€
20	087002	1	-	-	113,00
25	087003	1	-	-	142,07
32	087004	1	-	-	145,31
40	087005	1	-	-	174,32
50	087006	1	-	-	202,73
63	087007	1	-	-	248,66
75	087008	1	-	-	353,98
90	087009	1	-	-	417,17
110	087010	1	-	-	553,83
125	087011	1	-	-	725,75

Matrices de soldadura para tubo y accesorio a socket.
Matrizes de soldadura para tubo e acessório a socket.



Medida mm	Ref.	U/Bolsa	U/	nº	€
40	087037	1	-	-	337,51
50	087038	1	-	-	337,51
63	087039	1	-	-	337,51
75	087040	1	-	-	337,51
90	087041	1	-	-	337,51
110	087042	1	-	-	337,51
125	085303	1	-	-	322,17

Matriz para injerto.
Matriz para enxerto.



Medida mm	Ref.	U/Bolsa	U/	nº	€
25	087035	1	-	-	271,67

Broca para derivaciones para soldadura en banco.
Coroa para derivações para soldadura em banco.



Medida mm	Ref.	U/Bolsa	U/	nº	€
25	087036	1	-	-	284,56

Fresadora achaflanadora.
Fresadora alinhadora.



Medida mm	Ref.	U/Bolsa	U/	nº	€
-	087047	1	-	-	1,49

Calibre de profundidad.
Calibre de profundidade.



PN16

A-126

Medida mm	Color/ Côr	Ref.	U/	nº	€
½"		022076	100	A-1	1,36
½"		022077	100	A-1	1,36
½" purgador		022286	100	A-1	1,82
½" purgador		022287	100	A-1	1,82

Tapón para alicatado con junta tórica. (25 u/bolsa)
Tampão de obra com vedante em O. (25 u/bolsa)

Producto sujeto a condiciones de la familia desagües Familia 1, Desagües. / *Família 1, Saídas.*



Medida mm	Ref.	U/Bolsa	U/	nº	€
7	087012	1	-	-	277,80
11	087013	1	-	-	277,80

Matriz de reparación de tuberías.
Matriz de reparação de condutas.



Medida mm	Ref.	U/	nº	€
16 - 63	087032	1	-	979,67
16 - 125	087033	1	-	2.188,14

Máquina soldadura polifusión. (No incluye matrices).
Máquina soldadura polifusão (Não inclui matrizes).

Medida mm	Ref.	U/	nº	€
160	087046	-	-	28.348,64

Máquina soldadura a tope ø 160.
Máquina soldadura topo a topo ø 160.



Medida mm	Ref.	Kg		€ / Und.
-	E990001	19	39.5v	9.510,15

Máquina electrofusión PE / *Máquina electrofusão PE*

Válida para todas las dimensiones desde d20 hasta d710.
Compatible para cualquier marca de accesorio, viene con un juego de conectores de 4 mm a 4,7 mm, más un rascador manual.
Entrega en una práctica caja de aluminio de transporte.
Con lápiz lector para identificación de códigos de barras, espacio abierto para el teclado. Selección de idiomas, intensidad ajustable orientable, rango de temperaturas de trabajo -20 °C hasta + 50 °C, cable soldadura con clavijas de conexión fácilmente cambiables 4,0 mm, bolsa para guardar accesorios, guía de manejo sencilla.

Válida para todas as dimensões desde d20 até d710.
Compatível para qualquer marca de acessório, vem com um jogo de conectores de 4 mm a 4,7 mm, mais um rascador manual.
Entrega numa prática caixa de alumínio de transporte.
Com lápis leitor para identificação de códigos de barras, espaço aberto para o teclado. Selecção de idiomas, intensidade ajustável orientável, classe de temperaturas de trabalho -20 °C até + 50 °C, cabo soldadura com cavilhas de ligação facilmente mudáveis 4,0 mm, saco para guardar acessórios, guia de utilização simples.

Datos Técnicos / *Dados Técnicos*

Tensión de alimentación / Campo de tensión *Tensão de alimentação / Campo de tensão*	AC 200 V - 260 V
Campo de frecuencia *Campo de frequência*	40 Hz ... 66 Hz
Consumo de corriente *Consumo de corrente*	AC 16 A máx.
Potencia / *Potência*	3,5 KW
Potencia nominal de salida del generador 1 / *Potência nominal de saída do gerador 1*	
D20 - d160 D180 - d710 (reg. Mecánica / *reg. Mecânica*)	AC 2,4 kW AC 4,0 kW
D180 - d710 (reg. Electrónica / *reg. Electrónica*)	AC 5,0 kW
Fusibles de la máquina *Fusíveis da máquina*	16 A inerte
Carcasa - Protección Clase II DIN 57 700 / *Carcaça – Protecção Classe II DIN 57 700*	
Tipo de protección IP 54 EN 605229 / *Tipo de protecção IP 54 EN 605 229*	
Cable de conexión *Cabo de ligação*	5 m con enchufe de contorno *5 m com tomada de contorno*
Cable de soldadura *Cabo de soldadura*	4 m conector de accesorios/4 mm *4 m ficha de acessórios 4 mm*
Campo de Temp. de trabajo *Campo de Temp. de trabalho*	- 20 °C ... +50 °C
Vigilancia de la corriente de soldadura *Vigilância da corrente de soldadura*	Cortocircuito 110 A *Curto-circuito 110 A*
Soldadura *Soldadura*	Interrupción 2,25 x 1 *Interrupção 2,25 x 1*
Medida B x T x H *Medida B x T x H*	370x280x480 mm
Peso *Peso*	19 kg
Peso con caja transporte *Peso com caixa transporte*	23 kg

Sistema HTA-CPVC agua caliente y fría

Sistema HTA-CPVC água quente e fria

Tubos | Tubos

Accesorios | Acessórios

Válvulas | Válvulas

Adhesivos | Adesivos

GIRPI

SISTEMA HTA®

Abastecimiento

EDIFICACIÓN

aliaxis



Sistema HTA-CPVC agua caliente y fría
Sistema HTA-CPVC água quente e fria

GIRPI
SISTEMA HTA®



El **Sistema HTA** permite los métodos de desinfección **contra la legionella.**

O Sistema HTA permite os métodos de desinfecção contra a legionela.

Ambitos de uso:
- Redes de sótano
- Montajes de agua sanitaria
- Distribución horizontal

Aplicaciones:
- Distribución de agua sanitaria
- Geotermia
- Calefacción central
- Construcciones navales
- Aire acondicionad≤
- Estaciones termales
- Piscinas
- Evacuación de cocinas industriales
- Calefacción de invernadero
- Transporte de fluidos industriales

Âmbitos de uso:
- *Redes de caves*
- *Montagens de água sanitária*
- *Distribuição horizontal*

Aplicações:
- *Distribuição de água sanitária*
- *Geotermia*
- *Aquecimento central*
- *Construções navais*
- *Ar condicionado*
- *Estações termais*
- *Piscinas*
- *Evacuação de cozinhas industriais*
- *Aquecimento de estufa*
- *Transporte de fluidos industriais*

Características generales / *Características gerais*:



- **Resistencia a los agentes químicos;** compatibilidad excelente con muchos productos químicos.

- *Resistência aos agentes químicos: compatibilidade excelente com muitos produtos químicos.*



- **Atoxicidad;** todos los componentes de HTA® aparecen en la lista de substancias aprobadas para el contacto con productos alimenticios para el consumo humano.

- *Atoxicidade: todos os componentes de HTA aparecem na lista de substâncias aprovadas para o contacto com produtos alimentares para o consumo humano.*



- **Condensación;** problemas mínimos comparado con los materiales tradicionales.

- *Condensação: problemas mínimos comparado com os materiais tradicionais.*



- **Baja conductividad térmica;** ahorro de energía. Requiere un revestimiento más fino.

- *Baixa condutividade térmica: poupança de energia. Requer um revestimento mais fino.*



- **Resistencia a la corrosión;** HTA® permanece inalterable ante los agentes atmosféricos (aire húmedo o salado) y aguas agresivas (es decir, muy puras o ácidas).Gracias a que HTA® es de naturaleza no corrosible, pueden evitarse los caros tratamientos deformación de películas normalmente necesarios en la canalización metálica.

- *Resistência à corrosão: HTA permanece inalterável perante os agentes atmosféricos (ar húmido ou salgado) e águas agressivas (isto é, muito puras ou ácidas) Graças a que HTA é de natureza não corrosível, pode-se evitar os custosos tratamentos de formação de películas normalmente necessários na canalização metálica.*



- **Clasificación en relación con el fuego;** el sistema HTA® es ininflamable. El sistema HTA® está clasificado como M1 por CSTB (Centro científico y Tecnológico de la construcción), certificado clase1 por Veritas Marine y aprobado por el Germaniscer Lloyd. Resistencia al fuego según EN 13501 y EN 15015 (Euroclase Bs1d0).

- *Classificação com relação com o fogo: o sistema HTA é não inflamável. O sistema HTA está classificado como M1 pelo CSTB (Centro Científico e Tecnológico da construção), certificado classe 1 por Veritas Marine e aprovado pelo Germaniscer Lloyd. Resistência ao fogo de acordo com EN 13501 e EN 15015 (Euroclass Bs1d0).*



- **Empotrable;** se puede empotrar o enterrar sin tratamiento especial de protección anticorrosión.

- *Encastrável: pode-se encastrar ou enterrar sem tratamento especial de protecção anticorrosão.*



- **Baja pérdida de carga;** la superficie interna lisa de los productos HTA® reduce las pérdidas debidas al rozamiento, e impide las incrustaciones y el descascarillado.

A largo plazo mantiene una capacidad mayor para un diámetro dado que con los productos convencionales.

- *Baixa perda de carga: a superfície interna dos produtos HTA reduz as perdas devidas ao roçamento e impede as incrustações e o descascamento. A longo prazo mantém uma capacidade maior para um diâmetro específico do que os produtos convencionais.*



Tubo Rígido

ø Exterior	ø Interior	Espesor	Presión nominal (PN)	Ref.		m/fardo	Tubos/fardo	m/tubo	€/m	€/Tubo
32	27,2	2,4	16	080015	●	30	10	3	19,08	19,08
40	34,0	3,0	16	080016	●	30	10	3	29,33	88,00
50	42,6	3,7	16	080017	●	15	5	3	45,12	135,37
63	53,6	4,7	16	080007	●	20	5	4	58,69	176,07
75	64,0	5,5	16	080013	●	4	1	4	101,01	404,05
90	76,8	6,6	16	080008	●	4	1	4	135,57	542,27
110	93,8	8,1	16	080009	●	4	1	4	191,08	764,30
125	106,4	9,2	16	080019		4	1	4	344,81	1.379,25
160	136,4	11,8	16	080014		4	1	4	532,89	2.131,56
16	12,4	1,8	25	080010	●	30	10	3	7,19	21,57
20	15,4	2,3	25	080011	●	30	10	3	10,54	31,61
25	19,4	2,8	25	080012	●	30	10	3	14,41	43,23
32	24,8	3,6	25	080004	●	30	15	3	22,92	68,75
40	31,0	4,5	25	080005	●	30	10	3	34,32	102,96
50	38,8	5,6	25	080006	●	15	5	3	53,16	159,47
63	48,8	7,1	25	080018		20	5	4	93,28	373,11



PN16

A-126

Medida	Color/ Côr	Ref.	U/	n.°	€
½"		022076	100	A-1	1,36
½"		022077	100	A-1	1,36
½" purgador		022286	100	A-1	1,82
½" purgador		022287	100	A-1	1,82

Tapón para alicatado con junta tórica. (25 u/bolsa)
Tampão de obra com vedante em O. (25 u/bolsa)
Producto sujeto a condiciones de la familia desagües
Familia 1, Desagües. / *Família 1, Saídas.*



Medida	Ref.	U/	n.°	€
20-50 mm	081289	1	-	87,84

Escariador CPVC / *Escareador CPVC*



Medida	Ref.	U/	n.°	€
40	081416	5	A-2	76,38
63	081418	2	A-2	125,21
75	081419	1	A-2	122,13

Curva de 30º macho - macho. / *Curva de 30° macho - macho.*



Medida	Ref.	U/	n.°	€
32	081424	5	A-2	63,77

Curva de 60º macho - macho. / *Curva de 60° macho - macho.*



Medida	Ref.	U/	n.°	€
20	081430	25	A-1	7,89
25	081431	25	A-1	9,43
32	081432	15	A-1	18,08
40	081433	15	A-1	19,60
50	081434	10	A-2	31,50
63	081435	5	A-11	42,76

Curva de 90º hembra - hembra. / *Curva de 90° fêmea - fêmea.*



Medida	Ref.	U/	n.°	€
16	081140	200	A-1	2,90
20	081141	125	A-1	3,38
25	081142	130	A-2	4,14
32	081007	35	A-1	7,24
40	081008	40	A-2	9,84
50	081009	25	A-2	15,88
63	081010	15	A-2	22,31
75	081166	8	A-2	35,48
90	081011	8	A-8	84,00
110	081012	6	A-8	114,73
125	081291	4	A-8	160,65
160	081186	1	A-11	335,76

Codo de 45°. / *Cotovelo de 45º.*



Medida	Ref.	U/	n.°	€
16	081137	200	A-1	2,90
20	081138	100	A-1	3,38
25	081139	125	A-2	4,14
32	081001	30	A-1	6,95
40	081002	40	A-2	9,82
50	081003	20	A-2	17,67
63	081004	10	A-2	29,67
75	081165	8	A-11	38,83
90	081005	8	A-8	90,03
110	081006	5	A-8	121,66
125	081290	4	A-9	171,59
160	081180	1	A-11	315,60

Codo de 90°. / *Cotovelo de 90º.*



Medida	Ref.	U/	n.°	€
75	022252	20	A-2	12,83
90	022253	15	A-2	15,60
110	022254	10	A-2	20,67
125	022356	10	A-2	23,77
160	022357	6	A-11	37,77

Abrazaderas Monoklip. / *Abraçadeiras Monoklip.* M8



Medida	Ref.	U/	n.°	€
32 x ½"	081376	5	A-10	58,23
32 x ¾"	081380	5	A-10	58,23
40 x ½"	081377	5	A-1	70,06
40 x ¾"	081381	5	A-1	70,06
50 x ½"	081378	5	A-1	81,75
50 x ¾"	081382	5	A-1	81,75
63 x ½"	081379	2	A-1	105,85
63 x ¾"	081383	5	A-1	105,18

Te rosca hembra con inserto de latón.
Te rosca fêmea com inserção latão



ø	Ref.	U/	n.°	€
16	022203	300	A-1	2,02
20	022204	200	A-1	2,15
25	022205	150	A-2	2,62
32	022206	75	A-1	7,00
40	022207	125	A-2	7,52
50	022208	75	A-2	8,46
63	022209	50	A-2	10,14

Abrazaderas Monoklip. / *Abraçadeiras Monoklip.* M6



Medida	Ref.	U/	n.°	€
16 x ½"	081401	20	A-1	16,21
20 x ½"	081402	15	A-10	17,35
25 x ¾"	081403	10	A-1	32,85

Te rosca hembra reforzada con anillo metálico.
Te rosca fêmea reforçada com anel metálico.



Medida	Ref.	U/	n.°	€
40 x ¾"	081391	10	A-1	52,54
50 x ¾"	081392	5	A-1	59,43
63 x ¾"	081393	5	A-1	69,20

Te reducción rosca hembra reforzada con anillo metálico.
Te reduzida rosca fêmea reforçada com anel metálico



Medida	Ref.	U/	n.°	€
20/16	081146	175	A-2	4,62
25/16	081147	100	A-2	6,08
25/20	081148	100	A-2	6,08
32/16	081230	50	A-2	8,91
32/20	081025	50	A-2	8,91
32/25	081026	50	A-2	8,91
40/20	081231	30	A-2	14,41
40/25	081027	30	A-2	14,41
40/32	081028	30	A-2	14,41
50/20	081232	20	A-2	22,71
50/25	081233	20	A-2	22,71
50/32	081029	20	A-2	22,71
50/40	081030	30	A-11	22,71
63/20	081031	10	A-2	41,64
63/25	081032	10	A-2	41,64
63/32	081033	10	A-2	41,64
63/40	081234	10	A-2	41,64
63/50	081235	10	A-2	41,64
75/25	081236	6	A-2	61,58
75/32	081237	6	A-2	61,58
75/40	081238	6	A-2	61,58
75/50	081168	6	A-2	61,58
75/63	081169	6	A-2	61,58
90/32	081239	4	A-11	129,17
90/40	081240	4	A-11	129,17
90/50	081241	4	A-11	129,17
90/63	081034	3	A-2	129,17
90/75	081242	4	A-11	129,17
110/40	081243	4	A-8	165,84
110/50	081244	4	A-8	165,84
110/63	081035	4	A-8	165,84
110/75	081245	4	A-8	165,84
110/90	081246	4	A-8	165,84

Te boca reducida al centro. / *T boca reduzida ao centro*



Medida	Ref.	U/	n.°	€
16	081143	130	A-1	2,82
20	081144	150	A-2	3,48
25	081145	80	A-2	4,32
32	081019	45	A-2	8,22
40	081020	50	A-8	13,39
50	081021	15	A-2	21,62
63	081022	10	A-11	41,06
75	081167	6	A-2	47,40
90	081023	3	A-2	100,70
110	081024	4	A-8	134,75
125	081294	2	A-8	260,52
160	081181	1	A-11	500,13

Te bocas iguales. / *T bocas iguais*



Medida	Ref.	U/	n.°	€
16	081149	250	A-1	1,82
20	081150	150	A-1	2,11
25	081151	90	A-1	3,05
32	081039	50	A-1	4,95
40	081040	50	A-2	8,22
50	081041	40	A-2	10,61
63	081042	20	A-2	20,18
75	081164	8	A-1	35,68
90	081043	4	A-2	57,43
110	081044	9	A-8	88,30
125	081292	4	A-11	122,70
160	081182	1	A-1	294,58

Manguito. / *Casquilho*



Medida	Ref.	U/	n.°	€
20/25-½"	081045	100	A-1	14,31
25/32-¾"	081046	75	A-1	19,49
32/40-1"	081047	50	A-1	28,10
40/50-1 ¼"	081254	30	A-1	40,38
50/63-1 ½"	081255	30	A-2	69,76
63/75-2"	081256	10	A-1	81,72

Manguito mixto reforzado con anillo metálico. (Encolar H/M).
Casquilho misto reforçado com anel metálico (Colar F / M)



Medida	Ref.	U/	n.°	€
16-½"	081063	125	A-10	13,42
20-½"	081064	125	A-1	13,42
25-¾"	081065	80	A-1	17,95
25-1"	081066	70	A-1	17,95
32-1"	081247	30	A-1	29,18
32-1 ¼"	081248	30	A-1	35,58
40-1 ¼"	081249	20	A-1	36,67
40-1 ½"	081250	20	A-1	44,79
50-1 ½"	081251	20	A-2	48,69
50-2"	081252	20	A-2	78,84
63-2"	081253	10	A-1	80,47

Terminal rosca macho.
Terminal rosca macho



Medida	Ref.	U/	n.°	€
20/16	081152	1200	A-10	1,65
25/20	081153	200	A-10	2,11
32/25	081048	100	A-10	3,22
40/32	081049	100	A-1	4,40
50/40	081050	50	A-1	5,64
63/50	081051	50	A-2	8,51
75/63	081170	20	A-1	11,15
90/75	081174	5	A-10	19,16
110/90	081052	5	A-1	34,19
125/110	081297	2	A-1	51,22

Reducción simple macho/hembra.
Redução simples macho/fêmea



Medida	Ref.	U/	n.°	€
90 x 25	081385	5	A-10	25,76
90 x 32	081386	5	A-10	25,38
125 / 63	081387	2	A-1	72,44
125 / 75	081388	2	A-1	72,44
160 / 110	081389	1	A-1	88,27
160 / 125	081390	1	A-1	97,90

Reducción concéntrica.
Redução concêntrica.



Medida	Ref.	U/	n.°	€
25/16	081154	200	A-1	2,62
32/16	081053	125	A-1	3,87
32/20	081054	100	A-1	3,87
40/16	081208	60	A-1	6,05
40/20	081055	60	A-1	6,05
40/25	081056	60	A-1	5,65
50/20	081209	35	A-1	8,83
50/25	081057	35	A-1	8,28
50/32	081058	30	A-1	8,28
63/20	081210	25	A-1	18,08
63/25	081211	25	A-1	18,08
63/32	081059	25	A-1	18,08
63/40	081060	18	A-1	18,08
75/20	081212	10	A-1	19,60
75/25	081213	10	A-1	19,60
75/32	081214	10	A-1	19,60
75/40	081215	10	A-1	19,60
75/50	081171	10	A-2	20,96
90/25	081216	5	A-1	34,89
90/32	081217	5	A-1	34,89
90/40	081218	5	A-1	34,89
90/50	081219	5	A-1	34,89
90/63	081061	5	A-1	34,89
110/50	081220	8	A-2	54,02
110/63	081062	8	A-2	54,02
110/75	081221	8	A-11	54,02
125/90	081296	2	A-2	66,72
160/75	081384	1	A-1	169,37
160/90	081184	1	A-1	157,17
160/110	081185	1	A-1	157,17
160/125	081295	2	A-2	157,17

Reducción doble macho/hembra.
Redução dobro macho/fêmea.



Medida	Ref.	U/	n.°	€
110 x ¾	81394	1	A-1	165,75

Manguito para instrumentación.
União para instrumentação.



Medida	Ref.	U/	n.°	€
16-½"	081225	20	A-10	23,73
20-½"	081226	20	A-10	23,73
20-¾"	081227	20	A-10	25,50
25-¾"	081228	20	A-10	27,23
25-1"	081229	20	A-10	26,87

Enlace 3 piezas hembra encolar-macho roscar.
Enlace 3 peças fêmea colar – macho roscar.



Medida	Ref.	U/	n.°	€
16	081077	50	A-10	10,79
20	081078	50	A-1	12,09
25	081079 ●	40	A-1	15,48
32	081080 ●	25	A-1	19,16
40	081081 ●	14	A-1	25,57
50	081082 ●	10	A-1	30,96
63	081083	6	A-1	43,84

Enlace tres piezas hembra-hembra encolar.
Enlace três peças fêmea-fêmea colar.



Medida	Ref.	U/	n.°	€
16-⅜"	081084	60	A-10	22,87
20-½"	081085	45	A-1	31,92
25-¾"	081086	35	A-1	49,92
32-1"	081087 ●	30	A-1	65,77
40-1 ¼"	081088	20	A-1	105,71
50-1 ½"	081089 ●	14	A-1	124,87
63-2"	081090 ●	8	A-1	235,99

Enlace tres piezas hembra encolar-hembra roscar latón.
Enlace três peças fêmea colar – fêmea roscar latão.



Medida	Ref.	U/	n.°	€
16-⅜"	081091	70	A-1	22,87
20-½"	081092	60	A-1	31,67
25-¾"	081093	40	A-2	49,92
32-1"	081094	30	A-2	65,77
40-1 ¼"	081095	18	A-1	105,71
50-1 ½"	081096 ●	12	A-1	124,87
63-2"	081097 ●	8	A-2	235,99

Enlace tres piezas hembra encolar-macho roscar latón.
Enlace três peças fêmea colar – macho roscar latão.



Medida	Ref.	U/	n.°	€
16-½"	081158	100	A-1	12,63
20-¾"	081159 ●	50	A-1	12,63
25-1"	081160	50	A-1	17,72
32-1 ¼"	081098	40	A-1	26,88
40-1 ½"	081099	30	A-1	34,94
50-2"	081100	15	A-1	59,71

Enlace tuerca loca CPVC - latón. (Encolar M/H).
Enlace porca louca CPVC – latão (Colar M/F)



Medida	Ref.	U/	n.°	€
16	081155	100	A-10	2,03
20	081156	100	A-10	2,39
25	081157	125	A-1	3,13
32	081067	75	A-1	5,24
40	081068	50	A-1	8,61
50	081069	30	A-1	11,12
63	081070	15	A-1	21,19
75	081172	10	A-1	37,46
90	081071	5	A-1	60,32
110	081072	2	A-1	92,71
125	081293	2	A-2	109,76
160	081188	1	A-1	185,93

Tapón hembra.
Tampa fêmea.



Medida	Ref.	U/	n.°	€
25	081102	75	A-10	6,47
32	081103	50	A-10	7,26
40	081104	50	A-1	10,34
50	081105	30	A-1	12,49
63	081106	16	A-1	18,97
75	081173 ●	10	A-2	30,76
90	081107 ●	5	A-1	45,09
110	081108	5	A-2	89,94
125	081298	1	A-1	108,07
160	081183	1	A-2	196,86

Portabrida hembra.
Porta-abraçadeira fêmea.



Medida	N.º Agujeros	Ref.	U/	n.°	€
20	4	081117	30	A-1	65,64
25	4	081118	20	A-1	69,65
32	4	081119	20	A-1	83,22
40	4	081120	15	A-1	99,25
50	4	081121	10	A-1	107,08
63	4	081122	10	A-1	130,06
75	8	081176 ●	10	A-2	195,98
90	8	081123 ●	10	A-2	199,41
110	8	081124	5	A-2	222,40
125	8	081299	1	A-11	236,83
160	8	081187	1	A-11	354,66

Brida loca poliester, fibra de vidrio.
Abraçadeira louca poliéster, fibra de vidro.

ø16 a ø63 mm



ø75 a ø110 mm



Medida	DN.	PN.	Ref.	U/	n.°	€
20	15	16	081202 ●	1	100X150X70	86,38
40	32	16	081205 ●	1	135X170X95	149,70
63	50	16	081207 ●	1	175X215X130	237,24
75	65	16	081261	1	A-11	850,84

Válvulas de esfera encolar.
Válvulas de esfera colar.



Medida	Ref.	U/	n.°	€
25 x ½"	081410	25	A-1	16,21
32 x ¾"	081411	25	A-1	17,35

Inserto roscado.
Inserção roscada.



Medida	Ref.	U/	n.°	€
32	081436	1	A-10	246,15
40	081437	1	A-2	299,38
50	081438	1	A-1	332,64
63	081439	1	A-1	415,77

Compensador de dilatación.
Compensador de dilatação.



Medida	Ref.	U/	n.°	€
16	081404	50	A-1	4,88
20	081405	50	A-1	6,22
25	081406	50	A-1	7,76
32	081407	25	A-1	11,32
40	081408	25	A-2	16,01
50	081409	25	A-2	25,42

Espiga para manguera.
Adaptador para mangueira.



Medida	Ref.	U/	n.°	€
20	**081109**	30	A-10	**12,67**
25	**081110**	20	4114	**16,23**
32	**081111**	20	4114	**24,15**
40	**081112**	15	A-10	**36,40**
50	**081113**	10	A-10	**58,12**
63	**081114**	10	A-10	**78,34**
75	**081175**	5	A-10	**134,84**
90	**081115**	5	A-10	**136,35**
110	**081116**	5	A-10	**138,40**
125	**081301**	5	A-10	**173,29**
160	**081189**	5	A-10	**276,78**

Junta plana vitón.
Junção plana vitón.



Medida	Ref.	U/	n.°	€
50	**081190**	10	A-10	**6,25**
63	**081191**	10	A-10	**7,92**
75	**081192**	5	A-10	**14,03**
90	**081193**	5	A-10	**14,03**
110	**081194**	5	A-10	**15,18**
125	**081300**	5	A-10	**22,58**
160	**081195**	5	A-10	**28,69**

Junta plana EPDM.
Junção plana EPDM.



Medida	Ref.	U/	n.°	€
16-½"	**081264**	50	A-10	**22,93**
20-½"	**081265**	50	A-1	**23,38**
25-¾"	**081266**	25	A-10	**30,28**

Codo mixto 90° rosca hembra con inserto de latón.
Cotovelo misto 90° rosca fêmea com inserção latão.



Medida	Ref.	U/	n.°	€
16-½"	**081267**	50	A-1	**25,42**
20-½"	**081268**	25	A-1	**25,73**
25-¾"	**081269**	20	A-1	**32,04**

Codo grifo con inserto de latón.
Cotovelo torneira com inserção de latão



Medida	Ref.	U/	n.°	€
20	**081283**	1	4113	**75,35**
25	**081284**	1	4113	**89,40**
32	**081285**	1	4112	**102,58**
40	**081286**	1	4109	**115,75**

Válvula anti-retorno CPVC / *Válvula anti-retorno CPVC.*



Medida	Ref.	U/	n.°	€
50	**081287**	1	4115	**167,35**
63	**081288**	1	4114	**171,75**

Válvula anti-retorno entre bridas CPVC.
(No incluye bridas y portabridas).
Válvula anti-retorno entre abraçadeiras CPVC
(Não inclui abraçadeiras e porta-abraçadeiras)



Medida	Ref.	U/	n.°	€
20/25x½"	081395	10	-	35,01
32/40x1"	081397	10	A-1	57,42

Terminal rosca macho CPVC-Acero Inox. AISI316.
Terminal rosca macho CPVC-aço inox. AISI316.



Medida	Ref.	U/	n.°	€
20/25x½"	081398	10	A-1	31,50

Terminal rosca hembra CPVC-Acero Inox. AISI316.
Terminal rosca fêmea CPVC-aço inox. AISI316.



Medida	Ref.	U/	n.°	€
16/20-½"	081273	50	A-10	21,71
20/25-½"	081274	50	A-1	21,71
20/25-¾"	081275	50	A-1	29,46
25/32-¾"	081276	35	A-1	29,46
25/32-1"	081277	35	A-1	42,21
32/40-1"	081278	25	A-1	42,21
40/50-1 ¼"	081307	4	A-10	52,09
50/63-1 ½"	081308 ●	4	A-10	68,95
63/75-2"	081309 ●	1	A-10	91,30
75/90-2 ½"	081310	1	A-10	138,73
90/110-3"	081311	1	A-1	167,27

Terminal rosca macho CPVC-latón. (Encolar H/M).
Terminal rosca macho CPVC-latão. (Colar F/M).



Medida	Ref.	U/	n.°	€
20/25-½"	081270	50	A-1	21,13
25/32-¾"	081271	35	A-10	26,20
32/40-1"	081272	25	A-1	28,29
40/50-1 ¼"	081302 ●	4	A-10	50,46
50/63-1 ½"	081303	4	A-10	66,83
63/75-2"	081304	2	A-10	88,12
75/90-2 ½"	081305	1	A-10	118,11
90/110-3"	081306	1	A-10	136,93

Terminal rosca hembra CPVC-latón. (Encolar H/M).
Terminal rosca fêmea CPVC-latão (Colar F/M).

ADHESIVOS PARA CPVC / *ADESIVOS PARA CPVC*



Capacidad en ml. / *Capacidade em ml.*	Ref.	U/	n.°	€
250	083004 ●	15	A-2	46,79
1000	083005 ●	5	A-2	99,01

Adhesivo JIMTEN HTA-CPVC.
Adesivo JIMTEN HTA – CPVC.



Capacidad en ml. / *Capacidade em ml.*	Ref.	U/	n.°	€
1000	083007 ●	5	A-2	27,22

Limpiador desengrasante.
Limpador desengordurante.
Familia 11, Varios. / *Família 11, Vários*

Tratamiento de agua

Pre-tratamiento
Bombeo
Tratamiento primario
Tratamiento secundario
Reutilización de aguas pluviales
Almacenamiento de aguas

Tratamiento de agua

EDIFICACIÓN

aliaxis

Soluciones para ...		Sistema	pag.
Tratar las aguas de cocina	PRE-TRATAMIENTO	Separador de grasas	267
Tratar las aguas de una estación de servicio		Separador de hidrocarburos	273
Tratar las aguas de un taller mecánico			
Tratar las aguas del lavado de vehículos o lavandería		Ecowash	276
Bombear el agua	BOMBEO	Estación de bombeo	277
Edificio sin acceso al alcantarillado	TRATAMIENTO PRIMARIO	Imhoff	279
		Fosa Séptica con filtro	280
	TRATAMIENTO SECUNDARIO	Filtro percolador (biológico)	281
		Oxidación Total	282
Reutilizar las aguas depuradas para riego	REUTILIZACIÓN	IKBASIC	284
Reutilizar las aguas pluviales para riego		Fitodepuración	285
Reutilizar las aguas pluviales para riego y WC		IRRIGA	287
		RIUSA	
Almacenar las aguas dentro del edificio	ALMACENAMIENTO	Depósitos de superficie	291
Almacenar las aguas bajo tierra, con terreno rocoso y profundidad limitada		Depósito extraplano FLAT	291
Almacenar las aguas bajo tierra		Depósitos para instalación enterrada	295

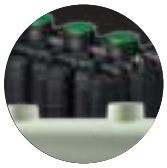

Pre-tratamiento

Separadores de grasas

Separadores de grasa

FUNCIONAMIENTO

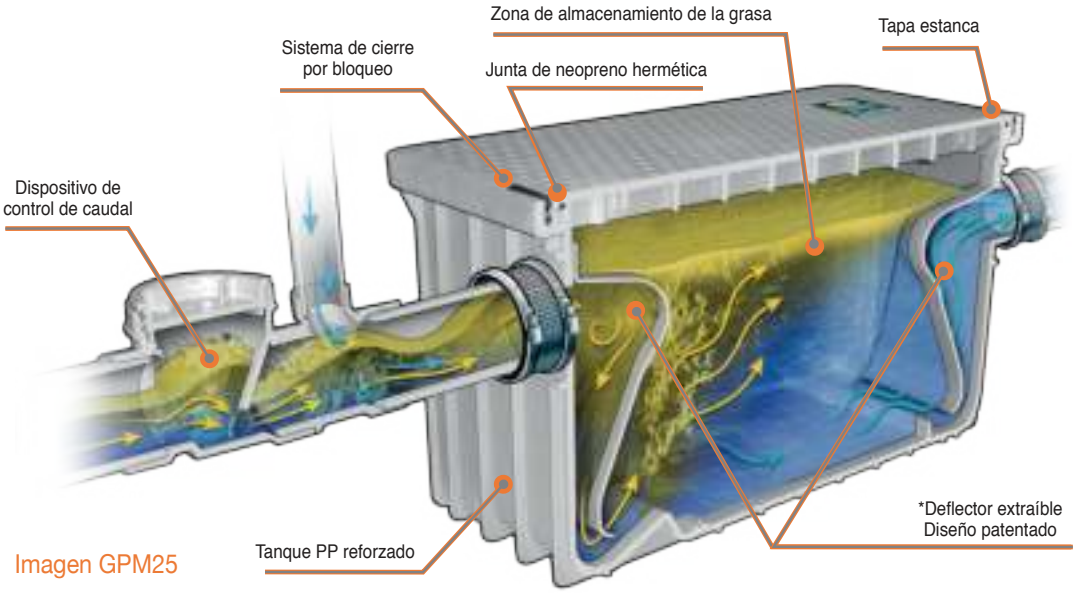

Imagen GPM25

1	2	3	4
Dispositivo Control de Caudal: Retiene parte del contenido en grasa del flujo e introduce aire en el flujo para disminuir la temperatura y provocar la formación de grumos	El deflector de entrada reduce la velocidad del flujo	El flujo golpea la rampa integral y dirige el aire y la grasa hacia arriba. El aire ayuda a la flotación de grasa	La rampa crea un efecto de flujo laminar, dirigiendo las partículas de alimentos hacia la salida

La gama de separadores de grasa Endura® ha sido desarrollada basada en los resultados de la investigación y el ensayo en el terreno durante 3 años. El resultado es una gama de producto diseñado para la eficiencia en la separación de las grasas del agua y adaptado a las múltiples situaciones que se pueden dar en las instalaciones.
Los separadores de grasa Endura® están fabricados con PP, resistiendo temperaturas de trabajo de hasta 104 ºC. Están especialmente diseñados para interceptar y retener aceites y grasas mezcladas con el agua e impedir que vayan a las redes generales de alcantarillado.

ÁREAS DE APLICACIÓN

Diseñado para la instalación en el interior de los edificios de:

- Comedores industriales.
- Cocinas de restaurantes.
- Mercados.
- Lavanderías.
- Cualquier industria donde se generen grasas.

De acuerdo al Documento Básico HS5 del CTE en su punto 3.3.1.5. En el sub-apartado e) el separador de grasas debe disponerse cuando se prevea que las aguas residuales del edificio puedan transportar una cantidad excesiva de grasa, (en locales tales como restaurantes, garajes, etc.),

GPM15, Interceptor de grasa



Medidas: 38,8 x 44,4 x 41,4 cm.

Ref.	L/s	Eficiencia promedio	Capacidad de grasa real (kg)	Temperatura de trabajo (ºC)
333915A02CR ●	0,94	92,0%	18,58	104

Capacidad de carga de la superficie (kg)	Peso de la unidad (kg)	Capacidad líquida (L)	€
200	6,26	49,06	**623,69**

GPM25, Interceptor de grasa



Medidas: 60,0 x 44,4 x 41,4 cm.

Ref.	L/s	Eficiencia promedio	Capacidad de grasa real (kg)	Temperatura de trabajo (ºC)
333925A02R ●	1,6	92,50%	33,6	104

Capacidad de carga de la superficie (kg)	Peso de la unidad (kg)	Capacidad líquida (L)	€
200	10,4	81,8	**828,19**

GPM50, Interceptor de grasa



Medidas: 78,7 x 59,7 x 59,7 cm.

Ref.	L/s	Eficiencia promedio	Capacidad de grasa real (kg)	Temperatura de trabajo (ºC)
333950A03R ●	3,2	93,90%	55,3	104

Capacidad de carga de la superficie (kg)	Peso de la unidad (kg)	Capacidad líquida (L)	€
200	27,2	197	**1.533,26**

GPM25 LO-PRO, Interceptor de grasa



Medidas: 78,7 x 59,7 x 27,9 cm.

Ref.	L/s	Eficiencia promedio	Capacidad de grasa real (kg)	Temperatura de trabajo (ºC)
333925A02LOR ●	1,6	97,10%	24,22	104

Capacidad de carga de la superficie (kg)	Peso de la unidad (kg)	Capacidad líquida (L)	€
200	10,85	71,54	**1.135,26**

● **Producto en stock.**

Separador de grasas XS



Ref.	NS (L/s)	Caudal punta (L/s)	Volumen útil (L)	LxL (cm)	H (cm)	$Ø_E$ y $Ø_S$ (mm)	$Ø_A$ (mm)	€
IS00510	0,2	0,5	48	43x43	43	40/50	19,5	**150,02**

Separador de grasas para instalar en espacios reducidos (p.ej.bajo fregadero). Para el tratamiento de aguas grises de origen civil. Fabricado en polietileno monobloque reciclable. El producto se suministra con un juego de juntas para conexión a tuberías: 1 1/4", 1 1/2 y 2".

CE de acuerdo a EN 1825

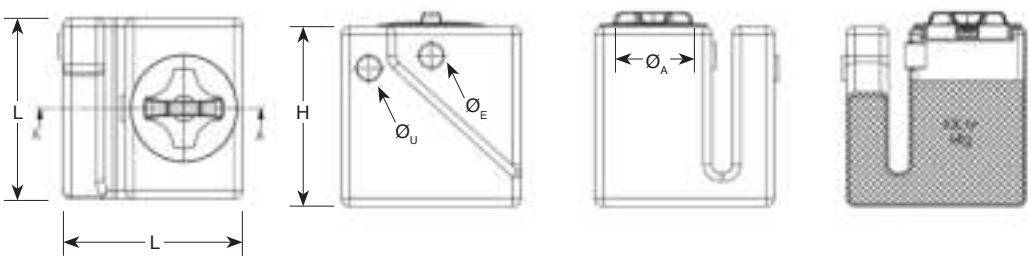

Instalación

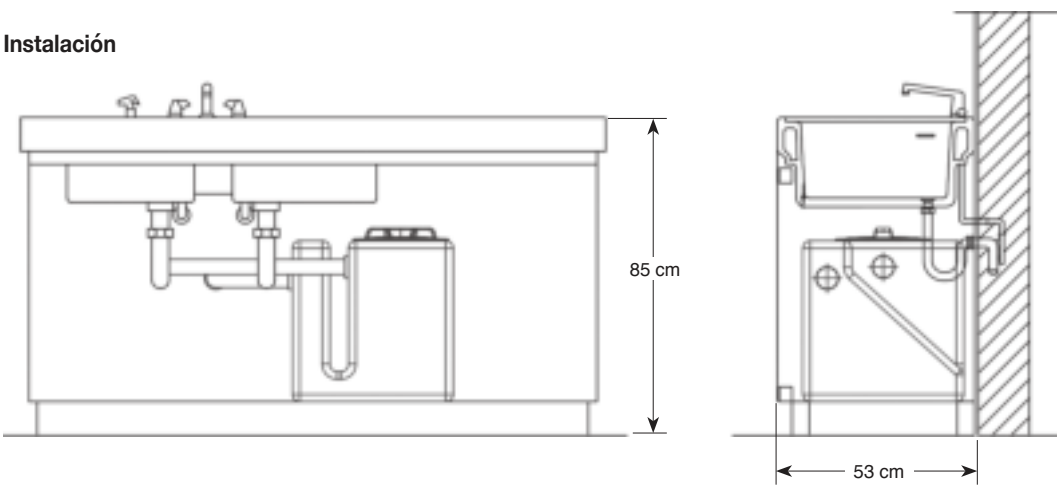

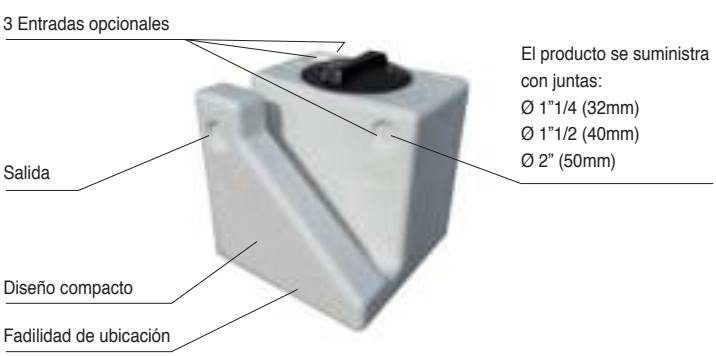

Fácil acceso



GSI, separador de grasas CE de acuerdo a EN 1825

Ref.	NS (l/s)	Usuarios	Cubiertos diarios	Volumen útil (l)*	L	H (cm)	H_E (cm)	H_U (cm)	$Ø_E$ y $Ø_U$ (mm)	a (cm)	b (cm)	€
33100513**	0,2	5	-	100	60 x 68	62	43	40	Ø110	10	20	**307,36**
33100514**	0,4	10	-	200	60 x 68	82	63	60	Ø110	10	20	**403,82**
33100515**	0,6	15	-	300	60 x 68	100	84	81	Ø110	10	20	**495,59**
33105111	1	20	-	400	80	80	63	60	Ø110	10	20	**619,48**
33105112	2	25	-	600	80	120	103	100	Ø110	10	20	**734,20**
33105113	3	35	150	1.200	120	120	102	97	Ø110	10	20	**1.095,87**
IS05114	4	50	200	1.549	120	160	142	135	Ø125	10	30	**1.759,19**
IS05115	5	80	300	1.884	120	200	180	173	Ø140	10	30	**1.965,45**
IS05116	6	100	400	2.560	160	160	138	132	Ø140	10	40	**3.057,35**
IS05117	7	150	600	3.273	160	200	176	169	Ø160	10	40	**3.348,51**
IS05118	8	180	800	4.035	160	240	215	208	Ø160	10	40	**4.173,52**
IS00416	10	200	1.000	6.096	215	220	173	166	Ø200	10	60	**4.506,75**
IS00417	12	250	1.100	7.693	215	275	221	214	Ø200	10	60	**5.457,92**
IS00418	14	300	1.400	8.350	215	310	250	243	Ø200	10	60	**7.269,67**

** El volumen neto no corresponde con la capacidad del producto*
*** No certificadas*

Kit de alarma de nivel de grasas

Ref.	€
ISSEN14	**1.194,09**



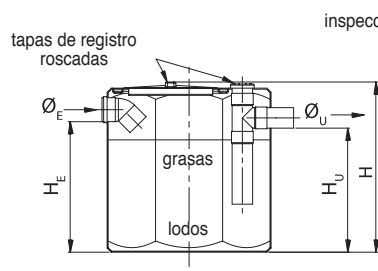

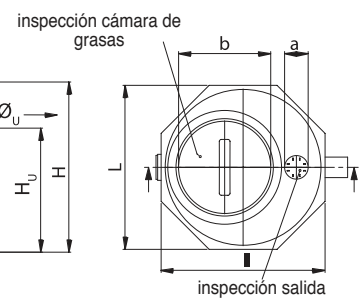

Separadores de grasas

Modelo	Ref.	Volumen (l)	Tamaño nominal	L (cm)	A (cm)	H (cm)	He (cm)	Hs (cm)	C (cm)	Ø E y S	Portes	€
GS3	**33003120**	1.100	3 L/s	120	120	188	135	133	60	Ø110		**1.166,34**
GS9	**33003190**	3.000	9 L/ s	240	120	188	138,5	131	60	Ø110		**2.980,59**





con cierre de seguridad

el producto incluye boca de hombre

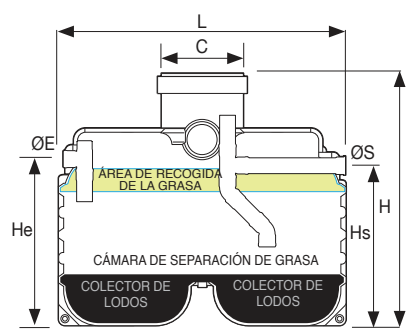

Producto en stock.

SI, separador de sólidos



Ref.	Eficiencia promedio	Capacidad de temperatura de funcionamiento (ºC)
333911A02R	92,0%	104

Capacidad de carga de la superficie (kg)	Peso de la unidad (kg)	Capacidad líquida (L)	€
200	8	49,06	**503,33**

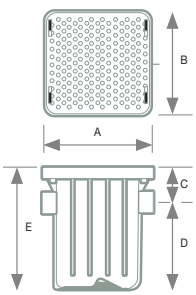



A	B	C	D	E
368	441	89	325	414

Cotas en mm.



El **PLASTER TRAP** está diseñado para separar por densidad los materiales más pesados del agua.
Es apto para una gran gama de aplicaciones donde por gravedad, el material fino puede ser separado del agua.
Esto incluye materiales tales como yeso, arcilla, arena, sedimentos y pequeños escombros en general (aplicaciones como clínicas dentales).

- Fabricado con PP
- Fácil acceso y mantenimiento
- Tapa estanca (200 kilos)
- Posibilidad de instalación enterrada o sobre el pavimento
- Máxima temperatura de trabajo 104 ºC
- Filtro de salida extraíble
- Caudales de 0,63 y 1,26 L/s.

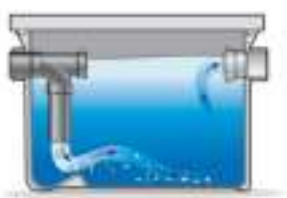

Ref.	Capacidad de carga de la superficie (Kg)	Peso de la unidad (Kg)	Capacidad líquida (L)	Unds/caja	€
333910PA15R	200	6,26	49,06	1	**673,31**
333920PA15R	200	10,4	81,8	1	**729,72**

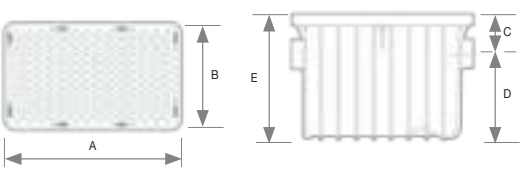

Ref.	A	B	C	D	E
333910PA15R	368	444	89	325	414
333920PA15R	600	151	89	325	414

Cotas en mm.



Ref.	Ø (mm)	€
33103503	315	**1.010,22**

Arqueta de desbaste 315mm.



Ref.	Volumen (l)	A x L (cm)	H (cm)	€
33103501	480	80 x 86	82,5	**2.029,73**
33103502	850	100 x 106	102,0	**2.173,84**

Arqueta de desbaste



Ref.	Ø (cm)	€
33103500	31,5	**383,72**

CESTA DESBASTE INOX A4-316 Ø315



Ref.	Ø (cm)	€
33103500	25	**383,72**

ARQUETA DE TOMA DE MUESTRAS 250 mm

Fabricada con PVC y diseñada para instalación enterrada. Incorpora alargadera Ø250 mm con un largo de 30 cm para situar el registro con el terminal al nivel del terreno.

OTTO, separador de aceite e hidrocarburo con filtro coalescente Clase I CE de acuerdo a EN 858

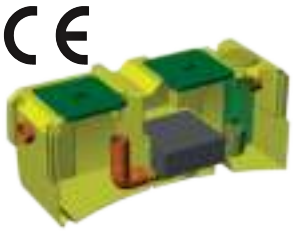

Modelo	Ref.	NS (L/s)	I (cm)	L (cm)	H (cm)	H_E (cm)	H_U (cm)	$Ø_E$ y $Ø_U$ (mm)	€
OTTO	IS00880	1,5	80	185	82,5	58	53	Ø125	**2.636,04**
	IS00881	3	80	210	82,5	58	53	Ø125	**2.892,69**
	IS00882	4,5	100	218	102,5	77	72	Ø160	**3.588,67**
	IS00883	6	100	233	102,5	77	72	Ø160	**4.139,66**

Kit de alarma de nivel de hidrocarburos

Ref.	€
ISSEN15	1.065,73

Fabricado con 2 módulos de PE y constituido por:

- Deflector de caudal.
- Zona de retención de arenas.
- Zona de coalescencia.
- Cámara de almacenamiento.
- Obturador automático.

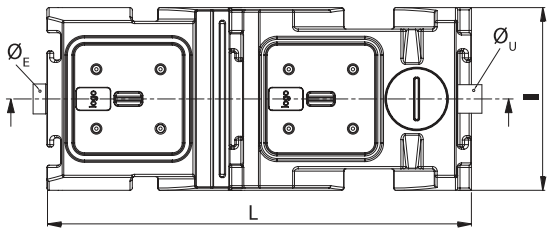

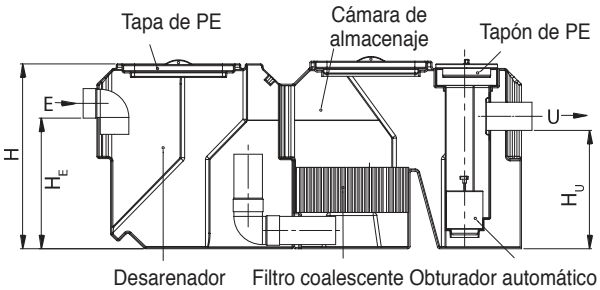

HT PLUS, separador de hidrocarburos Clase I CE de acuerdo a EN 858



Ref.	NS (L/s)	Volumen útil (L)	D (cm)	H (cm)	$Ø_E$ y $Ø_U$ (mm)	€
IS00831	3	1.177	120	140	125	**2.895,53**
IS00832	6	1.865	120	195	160	**4.311,87**
IS00884	10	2.531	147	200	200	**6.004,57**
IS00885	15	3.325	147	245	200	**6.787,21**
IS00886	20	5.309	215	220	200	**8.384,44**
IS00887	25	7.027	215	270	250	**10.870,22**
IS00888	30	8.316	215	305	250	**15.138,87**

Fabricado en un depósito de PE y constituido por:

- Deflector de caudal.
- Zona de retención de arenas.
- Zona de coalescencia.
- Cámara de almacenamiento.
- OPCIONAL: Obturador automático

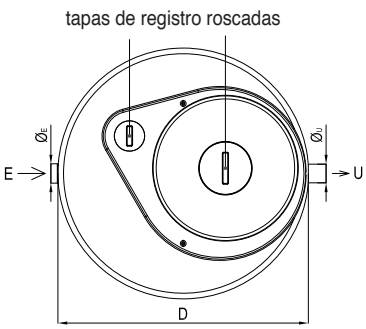

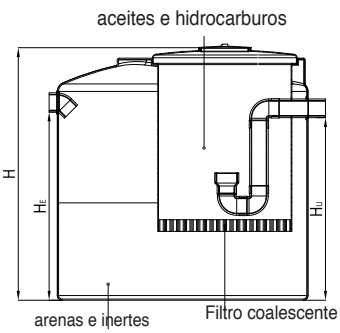

HT PLUS Separador de hidrocarburos by-pass-gama

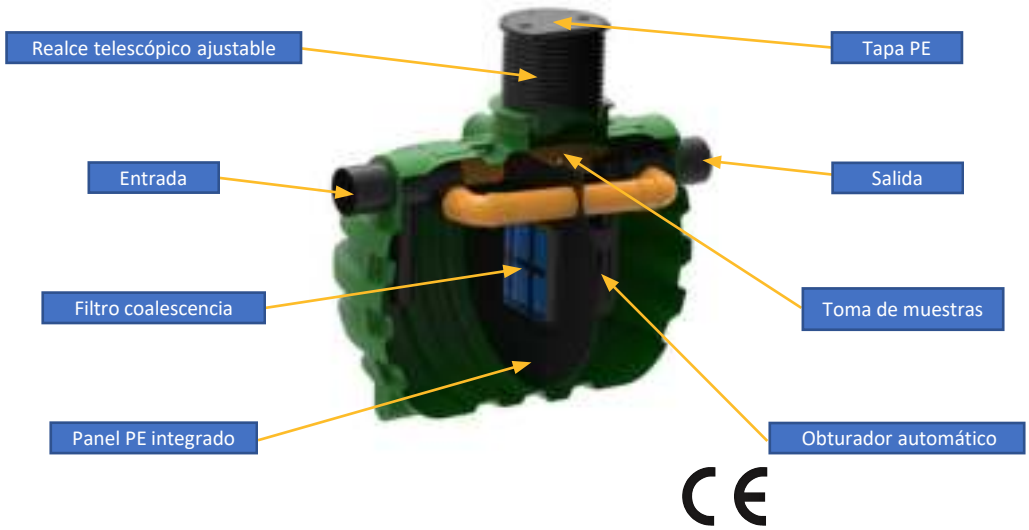

Características principales

- Alta eficiencia
- Mantenimiento sencillo
- Servicio de larga duración
- Instalación fácil y rápida
- Punto de muestra integrado
- Tapas de registro de final de obra incluidas
- Realces incluidos
- Filtro coalescente de fácil acceso
- Sistema de calma en la entrada
- Dispositivo obturador automático

Ref.	NS (L/s)	Volumen	L (cm)	A (cm)	H (cm)	$Ø_E$ y $_S$ (mm)	€
ISDI015	15/3	2200	1.840	1.400	1600-1930	200	**9.707,50**
ISDI030	30/6	3000	2.400	1.400	1600-1930	200	**10.532,50**
ISDI050	50/10	3500	2.080	1.800	2050-2380	250	**11.744,15**
ISDI080	80/16	5000	2.450	1.800	2050-2380	315	**13.255,00**
ISDI200	100/20	6000	2.820	2.310	2050-2550	400	**consultar**
ISDI150	150/30	6170	2.680	2.310	2350-2850	400	**consultar**
ISDI200	200/40	10000	3.040	2.310	2350-2850	400	**consultar**
ISDI250	250/50	12000	3.760	2.310	2350-2850	400	**consultar**
ISDI325	325/65	16000	4.840	2.310	2350-2850	400	**consultar**
ISDI400	400/80	22000	6.290	2.310	2350-2850	500	**consultar**
ISDI500	500/100	18470	7.370	2.310	2350-2850	600	**consultar**
ISDI650	650/125	30000	8.450	2.310	2350-2850	600	**consultar**
ISDI700	700/150	28700	9.890	2.310	2350-2850	600	**consultar**
ISDI1000	1000/200	40000	12.550	2.310	2350-2850	*	**consultar**

* Ø de entrada y salida según del proyecto

● **Producto en stock.**

HSI, separadores de hidrocarburos Clase II

Modelo	Ref.	HE (L/s)	Superficie descubierta	Superficie cubierta	Volumen (l)	D (cm)	H (cm)	a (cm)	b (cm)	H_E (cm)	H_U (cm)	$Ø_E$ y $Ø_U$ (mm)	Portes	€
HSI	**33100720**	0,5	50	150	400	80	80	-	300	60	55	100		**1.165,77**
	33100721	1	100	300	600	80	120	-	300	100	95	100		**1.258,02**
	33100722	1,5	150	450	1.000	120	120	-	400	100	95	100		**1.272,70**
	33100723	2	200	600	1.500	120	150	-	400	128	123	125		**2.069,44**
	33100724	3	300	900	2.000	120	190	-	400	168	163	125		**3.080,04**
	33100725	4,5	450	1.350	3.000	160	185	200	400	147	142	125		**4.499,51**
	33100726	6	600	1.800	4.000	160	235	200	400	197	192	140		**5.193,54**
	33100727	10	1.000	3.000	5.000	190	215	200	400	177	172	140		**6.052,22**
	33100728	15	1.500	4.500	6.000	190	255	200	400	216	211	160	no incl.	**7.007,08**



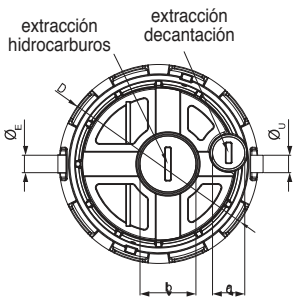

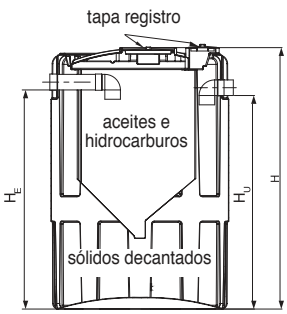

Desarenador

Modelo	Ref.	HE (L/s)	Superficie descubierta	Volumen (l)	D (cm)	H (cm)	H_E (cm)	H_U (cm)	$Ø_E$ y $Ø_U$ (mm)	€
SS	**33100450**	1	100	400	80	80	62	58	100	**807,23**
	33100451	2	200	600	80	120	102	97	100	**901,59**
	33100452	4	400	1.000	110	120	95	92	100	**954,00**
	33100453	6	600	1.500	120	140	115	110	125	**1.327,20**
	33100454	8	800	2.000	120	195	170	165	140	**1.905,90**
	33100455	10	1.000	3.000	147	200	170	165	140	**2.683,79**
	33100456	15	1.500	4.000	147	245	215	210	160	**3.532,96**
	33100457	20	2.000	6.000	215	220	169	164	160	**5.359,20**



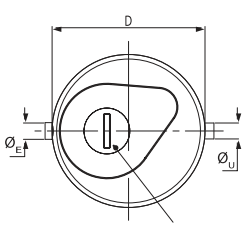

tapa registro

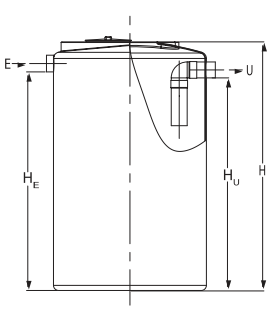

ECOWASH

Sistema de bio-filtración con carbón activo para el tratamiento de aguas procedentes de lavado.

Modelo	Ref.	Caudal (m^3/h)	D (cm)	H (cm)	$Ø_E$ y $Ø_U$ (mm)	€
ECOWASH1	**IS00850**	1,5	160	160	125	**7.467,20**
ECOWASH2	**IS00851**	3	160	200	140	**8.584,89**
ECOWASH3	**IS00852**	6	160	240	140	**9.702,55**



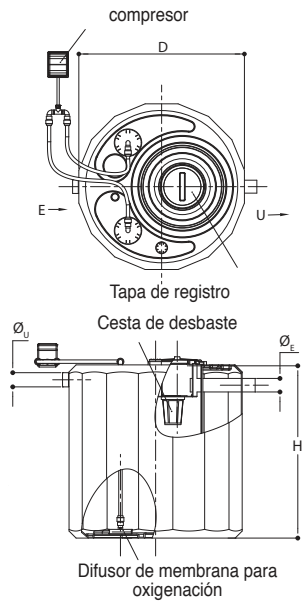

ESPECIFICACIONES

Eco Wash, Bio-Filter para aguas residuales provenientes del lavado de vehículos, está fabricado con un tanque de polietileno monobloque.

Mediante difusores de membrana, se suministra en toda la superficie de la masa filtrante constituida de carbono activo, la cantidad de oxígeno necesario para el crecimiento de la flora bacteriana para la degradación y eliminación de la sustancias biodegradables. Además, la fase posterior de la filtración y absorción en carbones activos completa la fase de tratamiento de aguas residuales.

La planta está equipada de equipos electromecánicos y cuadros eléctricos de comando.

RENDIMIENTO

Eliminación de material flotante: > 90%.

EJEMPLO DE UNA INSTALACIÓN

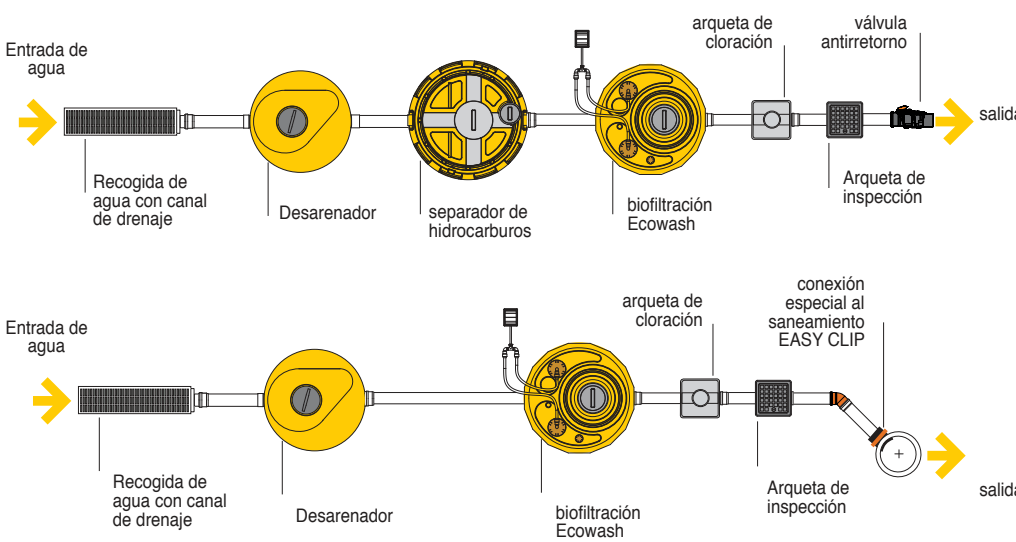

● **Producto en stock.**



Bombeo

Estaciones de bombeo

PF, estaciones de bombeo

Las estaciones de bombeo se utilizan para el transporte de aguas que quedan a cotas más bajas que el punto final del vertido. También se pueden utilizar para ajustar las velocidades de flujo en entrada a las plantas de tratamiento de aguas residuales, lo que garantiza una afluencia constante siempre que sea necesario.
Las versiones de producto se han diseñado en función del tipo de agua a transportar, que pueden ser limpias, residuales filtradas (provenientes de tratamiento de aguas, ...) o residuales crudas.
Su funcionamiento se regula por el sensor de interruptores paneles de nivel y/o de control eléctrico, dependiendo de los modelos.

Tipo 250-500



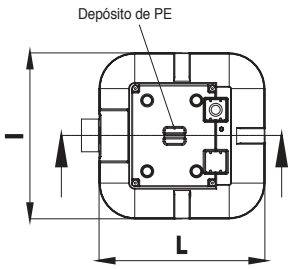

Tipo 1000



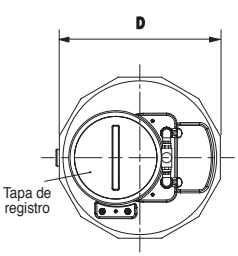

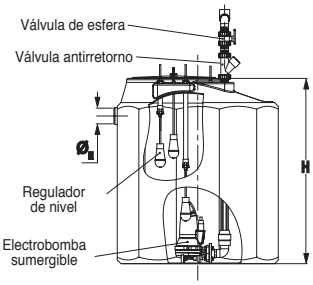

Ref.	Modelo	Tipo	Volumen (l)	I x L o D (cm)	H (cm)	ØE (mm)	Salida (**)	H Altura máxima de elevación (m)	Q Caudal (m³/h)	Potencia de la bomba (kW)	Tensión (V)	€
Aguas limpias												
33104300	PFW	250 A1	250	66 x 66	75	110	1 ½	0 - 7	0 - 10	0,38	220	**1.520,01**
33104301	PFW	250 A2	250	66 x 66	75	110	1 ½	0 - 7	0 - 20	0,38	220	**2.344,74**
33104302	PFW	500 A1	500	86 x 86	85	110	1 ½	0 - 7	0 - 10	0,38	220	**1.655,48**
33104303	PFW	500 A2	500	86 x 86	85	110	1 ½	0 - 7	0 - 20	0,38	220	**2.482,22**
33104304	PFW	1000 A1	1.000	120	140	110	1 ½	0 - 7	0 - 10	0,38	220	**5.101,87**
33104305	PFW	1000 A2	1.000	120	140	110	1 ½	0 - 7	0 - 20	0,38	220	**7.598,03**
Aguas residuales filtradas												
33104310	PFG	250 A1	250	66 x 66	75	110	1 ½	2 - 9	0 - 14	0,55	220	**1.707,28**
33104311 ●	PFG	250 A2	250	66 x 66	75	110	1 ½	2 - 9	0 - 28	0,55	220	**2.731,22**
33104312	PFG	500 A1	500	86 x 86	85	110	1 ½	2 - 9	0 - 14	0,55	220	**1.832,79**
33104313 ●	PFG	500 A2	500	86 x 86	85	110	1 ½	2 - 9	0 - 28	0,55	220	**2.858,73**
33104112	PFG	1000 A1	1.000	120	140	110	1 ½	2 - 10,5	0 - 18	0,75	220	**5.450,49**
33104113 ●	PFG	1000 A2	1.000	120	140	110	1 ½	2 - 10,5	0 - 36	0,75	220	**8.295,27**
Aguas residuales crudas												
33104320	PFB	250 A1	250	66 x 66	75	110	1 ½	2 - 20	0 - 7	1,4	220	**4.171,52**
33104321	PFB	250 A2	250	66 x 66	75	110	1 ½	2 - 20	0 - 14	1,4	220	**7.645,82**
33104322	PFB	500 A1	500	86 x 86	85	110	1 ½	2 - 20	0 - 7	1,4	220	**4.291,05**
33104323	PFB	500 A2	500	86 x 86	85	110	1 ½	2 - 20	0 - 14	1,4	220	**7.773,33**
33104221	PFB	1000 A1	1.000	120	140	110	1 ½	2 - 20	0 - 7	1,4	220	**9.566,26**
33104222	PFB	1000 A2	1.000	120	140	110	1 ½	2 - 20	0 - 14	1,4	220	**16.241,92**

Tipo A1: indica que la estación está dotada de 1 bomba
Tipo A2: indica que la estación está dotada de 2 bombas
Sólo en el modelo Tipo 1000 va incluido la válvula de esfera, de retención y el cuadro eléctrico
*los usuarios han sido calculados considerando un desnivel aprox. de 2 a 3 m. Consultar para datos reales.

Ref.	Accesorios	€
33100940	Alarma Visual / Acústica	**616,06**
33100941	Grupo Válv Esfera y V. Antirretorno	**506,07**
33100942	Cuadro Maniobra 1 Bomba	**1.155,14**
33100943	Cuadro Maniobra 2 Bombas	**1.386,14**

PRACTICA PUBLIC, Estación de bombeo

Estación de elevación en depósitos de PEAD monoblock.

Modelo	Ref.	Volumen (L)	Salida	Altura elevación (m)	Caudal (m^3/h)	D (cm)	H (cm)	$Ø_E$ (mm)	Potencia (Kw)	Tensión (v)	€
PF3000 B2*	**IS04600**	3.000	2	2 - 15	0 - 42	160	200	200	1,1	380	**12.585,72**
PF3000 E2**	**IS04601**	3.000	2	9 - 24	0 - 36	160	200	200	1,1	380	**12.585,72**
PF3000 R2***	**IS04602**	3.000	1½	4 - 21	0 - 12,5	160	200	200	2,3	380	**18.878,55**
4000 B2*	**IS04603**	4.000	2	3 - 18	0 - 48	160	240	200	1,5	380	**13.194,71**
4000 E2**	**IS04604**	4.000	2	2 - 13	0 - 42	160	240	200	1,5	380	**13.194,71**
4000 R2***	**IS04605**	4.000	1½	4 - 21	0 -12,5	160	240	200	2,3	380	**20.096,56**
5000 B2*	**IS04606**	5.000	2	5 - 20	0 - 54	160	280	200	2,2	380	**16.645,62**
5000 E2**	**IS04607**	5.000	2	3 - 17	0 - 48	160	280	200	2,2	380	**16.645,62**
5000 R2***	**IS04608**	5.000	1½	4 - 21	0 - 12,5	160	280	200	2,3	380	**23.953,46**

**B: bomba con impulsor monocanal, **E: bomba con impulsor "Vortex", ***R: bomba roto-trituradora*

ÁPLICACIÓN

- Elevación de aguas blancas y negras de uso civil e industrial

USO

- Caudal hasta 50 m^3/h
- Altura de elevación hasta 24 m

SUMINISTRADO CON

- Sonda de nivel, válvula de esfera antirretorno, cuadro eléctrico, pie de acoplamiento con tubo guía.

OPCIONAL

- Alarma visual/acústica, telecontrol



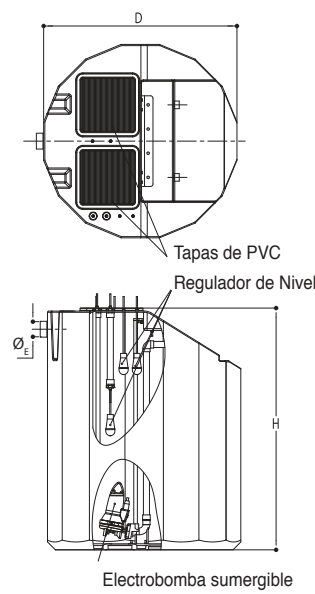

Producto en stock.



Tratamiento primario
Imhoff

BIO HT, biológica Imhoff

SISTEMA DE TRATAMIENTO PRIMARIO PARA LAS AGUAS RESIDUALES DOMÉSTICAS.

En un sistema de decantación Imhoff se distinguen claramente 2 compartimentos:
- Zona de sedimentación.
- Zona de digestión.

Los sólidos en suspensión sedimentables quedan retenidos en el compartimento de sedimentación y se decantan a la zona de digestión en el fondo del depósito. La geometría especial de la zona de sedimentación facilita una rápida decantación. Ya en el fondo la materia orgánica en un ambiente anaerobio son digeridas en el proceso llamado fermentación metánica, estabilizando los fangos primarios.



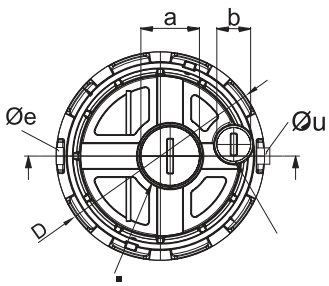

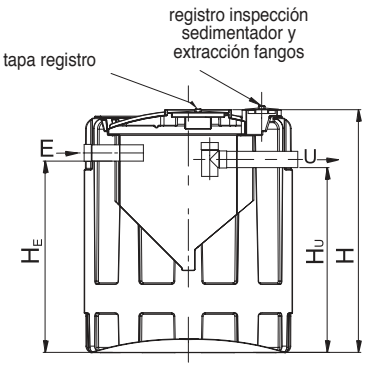

Modelo	Ref.	HE	Volumen (l)	D (cm)	H (cm)	a (cm)	b (cm)	V sed (m^3)	V dig (m^3)	H_E (cm)	H_U (cm)	$Ø_E$ y $Ø_U$ (mm)	Portes	€
BIO HT	33100103	6	1.100	120	120	40	-	0,24	0,86	100	95	Ø110		914,56
	33100104	10	1.500	120	150	40	-	0,4	1,1	125	120	Ø125		1.476,11
	33100105	15	2.100	120	190	40	-	0,6	1,5	165	160	Ø125		2.021,60
	33100170	20	3.000	160	185	40	20	0,8	2,0	147	142	Ø125		3.032,43
	33100171	30	4.200	160	235	40	20	1,2	3,0	197	192	Ø160		3.788,37
	33100172	40	5.600	190	215	40	20	1,6	4,0	177	172	Ø160	no incl.	6.087,21
	33100173	50	7.000	190	255	40	20	2,0	5,0	217	212	Ø160	no incl.	7.202,57
	IS174HT	65	7.598	220	260	40	20	2,6	6,5	211	208	Ø160	no incl.	8.466,03
	IS175HT	75	8.738	220	285	40	20	3,0	7,5	236	233	Ø160	no incl.	10.203,91
	IS176HT	80	9.498	220	310	40	20	3,4	8,5	261	258	Ø160	no incl.	11.997,14

EJEMPLO DE INSTALACIÓN

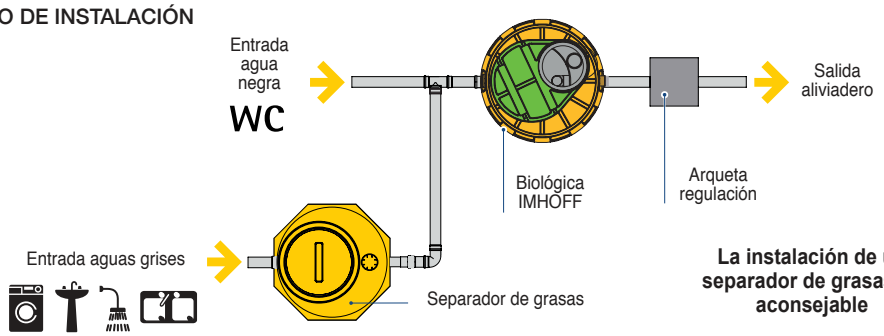

La instalación de un separador de grasas es aconsejable

Fosas sépticas con filtro





Vista versión FSH2000

Ref.	Modelo	Volumen	L (cm)	A (cm)	H (cm)	ØE y S (mm)	Portes	€
33005206 ●	ST1200 * **	1150	120	120	188	110		**749,02**
33005501 ●	FSH2000	2000	240	120	120	110		**998,33**
33005502	FSH3000	3000	229	150	170	110		**1.362,80**
33005504 ●	FSH4000	4000	186	186	212	125		**2.132,48**
33005505 ●	FSH5000	5000	240	180	216	125		**2.993,68**
33005506	FSH6000	6000	258	186	212	125	No incluido	**4.563,04**
33005507	FSH9000	9000	347	1896	212	160	No incluido	**5.571,47**
33005508	FSH12000	12000	347	214	228	160	No incluido	**6.537,50**

**Versiones con tanques verticales, realces y tapas final de obra incluidas.*
***Versión sin marcado CE debido a no cumplir con el volumen mínimo de 2000 L.*

Complementos

33009101	TAPA PE A15	Ø600mm	1	**123,01** €
33009102	TS6AE PROL.BOCA HOMBRE 20 cm ALTURA	Ø600mm	1	**118,87** €









33005503	ACTIVADOR FOSA/SEP. GRASAS	200 g/bolsa hidrosoluble	25	**15,69** €

Activador biológico compuesto por microorganismos, enzimas y nutrientes seleccionados de líneas no patógenas.

- Degrada aceites, grasas, almidones, proteínas y papel higiénico.
- Elimina malos olores.
- Evita y previene atascos.
- Reduce limpiezas y vaciados de la fosa.
- Biodegradable al 99%.
- Envasado en bolsas hidrosolubles.

● Producto en stock.



Tratamiento secundario

Filtros percoladores biológicos

ANAPACKGE, filtro percolador anaerobio

Filtro percolador anaerobio prefabricado en tanque monoblock de PE para el tratamiento de las aguas residuales domésticas. El sistema completo se compone de Separador de grasas + Biológica Imhoff + Filtro percolador anaeróbico.

Modelo	Ref.	HE	Volumen (l)	D (cm)	H (cm)	H_E (cm)	H_U (cm)	$Ø_E$ y $Ø_U$ (mm)	€
ANAPACKAGE	**33107001**	5	500	80	120	102	97	Ø110	**1.048,36**
	33107002	10	1.000	110	122	95	92	Ø110	**1.543,94**
	33107003	15	1.500	120	140	115	110	Ø125	**2.182,50**
	33107004	20	2.000	120	195	170	165	Ø160	**2.716,21**
	33107005	30	3.000	147	200	170	165	Ø160	**3.626,00**
	33107006	50	4.000	147	245	215	210	Ø160	**4.801,03**



Soportes de PP con elevada superficie para facilitar la formación de colonias de flora bacteriana que efectuarán la depuración del agua

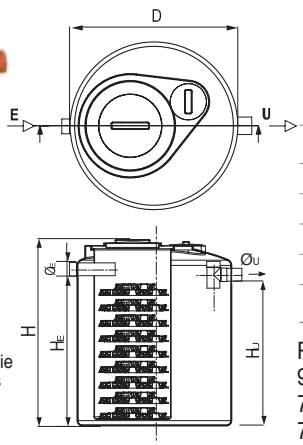

SISTEMA COMPLETO CON FILTRO PERCOLADOR ANAERÓBICO

HE	Vol. ANAPACKAGE	Vol. IMHOFF	Vol. SEP. GRASAS
5	**500**	1.000	400
10	**1.500**	1.500	1.200
15	**1.500**	2.000	1.200
25	**2.000**	4.000	1.200
35	**3.000**	5.000	2.000
50	**4.000**	6.000	3.000

Rendimiento del Sistema:
90% en SS
75% DBO_5
70% eliminación de sustancias sedimentables

PACKAGE, filtro percolador aerobio

Modelo	Ref.	HE	Volumen (l)	D (cm)	H (cm)	H_E (cm)	$Ø_E$ y $Ø_U$ (mm)	€
PACKAGE	**33117001**	5	500	80	120	102	Ø110	**1.276,91**
	33117002	10	1.000	110	122	95	Ø110	**2.256,07**
	33117003	15	1.500	120	140	115	Ø125	**3.040,22**
	33117004	20	2.000	120	195	170	Ø160	**3.455,37**
	33117005	30	3.000	147	200	170	Ø160	**3.669,22**
	33117006	40	4.000	147	245	215	Ø160	**4.858,64**



Soportes de PP con elevada superficie para facilitar la formación de colonias de flora bacteriana que efectuarán la depuración del agua

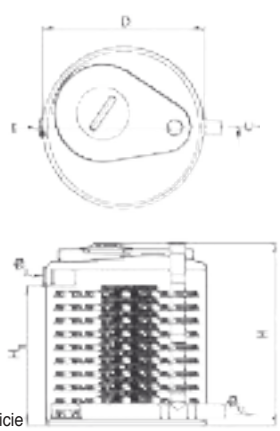

SISTEMA COMPLETO CON FILTRO PERCOLADOR AERÓBICO

HE	Vol. ANAPACKAGE	Vol. IMHOFF	Vol. SEP. GRASAS
5	**500**	1.000	400
10	**1.500**	1.500	1.200
15	**1.500**	2.000	1.200
25	**2.000**	4.000	1.200
35	**3.000**	5.000	2.000
40	**4.000**	6.000	3.000

Rendimiento del Sistema:
90% en SS
75% DBO_5
70% eliminación de sustancias sedimentables

Depuradoras de oxidación total de 2ª generación, nacidas de la experiencia en más de 10.000 instalaciones en todo el Mundo.

Con el marcado CE según norma europea EN-12566-3 de acuerdo a la Directiva de Productos para la Construcción.

El marcado CE garantiza:

- Estanqueidad.
- Resistencia a la presión del terreno.
- Rendimientos de depuración.

Se componen de 2 partes principales:

- La parte enterrada (tanques + componentes internos)
- La unidad de control (CU), que comanda el sistema.

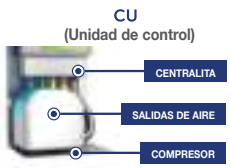



Principalmente los equipos están divididos en 3 partes:



1. PRETRATAMIENTO: parte vital, recibe las aguas, separa sólidos y grasas y ecualiza los caudales.

2. REACTOR BIOLÓGICO: con soportes móviles PURENEST, se oxida la materia orgánica presente en el agua en forma coloidal

3. CLARIFACACIÓN: zona en calma para separar los fangos activos del agua depurada.

En el sistema también actúa:
- Recirculación al reactor
- Purga de fangos en exceso a cabecera

Ref.	Modelo	HE	CE	L (m)	A (m)	h (m)	Volumen aproxim (m3)	Ø E y S (mm)	Tapas	Peso (kg)	Consumo Eléctrico Estimado (kWh día)	Portes	€
33005013 ●	EP480	4		2,4	1,2	1,9	2,1	110	2	140	0,80		**3.355,10**
33005014 ●	EP600	5	x	3,6	1,2	1,9	3	110	3	200	0,80		**3.499,04**
33005009 ●	EP900	7	x	4,8	1,2	1,9	4	110	3	280	0,95		**5.751,59**
33005072 ●	PS10C	10	x	2,4	2,4	1,9	5	125	2	400	2,00	NO INCLUIDOS	**6.346,95**
33005073	PS10	10	x	3,6	2,4	1,9	7,5	125	3	550	2,00	NO INCLUIDOS	**7.434,83**
33005074	PS15	15	x	3,8	2,3	2,4	10,29	125	3	350	4,80	NO INCLUIDOS	**11.560,04**
33005075	PS20	20	x	4,9	2,1	2,3	14,12	160	2	670	6,00	NO INCLUIDOS	**14.180,16**
33005076	PS30	30	x	6,5	2,1	2,3	18,74	160	3	920	9,60	NO INCLUIDOS	**17.407,26**

● **Producto en stock.**

KIT VENTILACIÓN



Ref.	Ø (cm)	U/	nº	€
33069003	80	1	-	**76,92**

Kit ventilación Ø80 marrón con mosquitera
Componentes:
· 4 m tubo Ø80 marrón en 2 tramos de 2 m.
· 1 manguito marrón HH Ø80
· 3 abrazaderas marrón Ø80
· 1 reducción 80/110
· 1 sombrerete marrón con mosquitera.

Fabricados TECHTAN®, Ultra-resistente a la intemperie.
100% reciclable.
TECHTAN® tiene una garantía de 30 años.



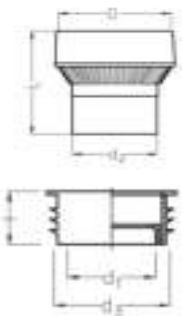

STUDOR MAXI-FILTRA

DN	Ref.	Caudal	nº	€
75-110	***8F-STU019-BLK**	2-8 L/s	-	**112,92**

Filtro de carbón Activo diseñado para eliminar los malos olores producidos en sistemas de evacuación

D	L	l	d1	d2	d3
130	135	50	75	89	100

Temperatura de trabajo: -20 ºC a +60 ºC

Fabricado con	
Cuerpo	ABS
Conexión	Junta
Filtro	Carbón activo
Caudal según presión	
100 Pa	2 l/s
250 Pa	5 l/s
500 Pa	8 l/s

Accesorios
Cartucho de carbón activo de repuesto (8F-STU022-YLW)
Tapa de aluminio para instalación exterior (*199093)

** Sujeto a condiciones comerciales dBlue*



STUDOR CARTUCHO MAXI-FILTRA

DN	Ref.	U/	nº	€
75-110	***8F-STU022-YLW**	-	-	**24,43**

Cartucho de repuesto de Filtro de Carbón Activo de Maxi-Filtra



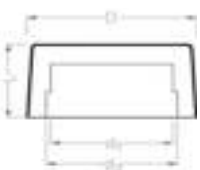

STUDOR TAPA DE ALUMINIO

d1	d2	D	Ref.	L	U/	€
126	135	175	***199093**	92	-	**48,61**

Tapa de aluminio de refuerzo para instalación en intemperie | Para instalación en Maxi-Vent y Maxi-Filtra



Reutilización
IKBASIC

IKBASIC

Descripción	Modelo	Ref.	Portes	€
Equipo de aprovechamiento de agua	**IKBASIC**	**33069002**	-	**1.558,52**

ESQUEMA DE INSTALACIÓN

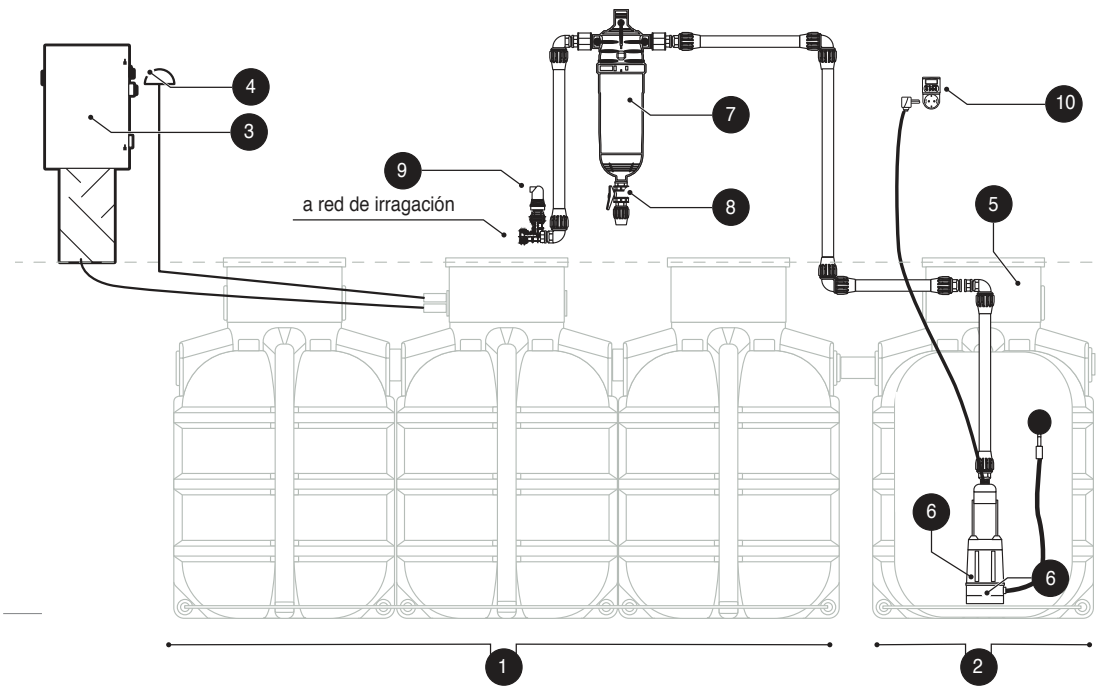

1. PureStation EP600
2. TA1200
3. Unidad de control
4. Ventilación PureStation
5. Tanque Acumulación TA1200

IKBASIC componentes:

6. Sistema de impulsión con aspiración flotante
7. Filtro de anillas de 130 micras
8. Válvula purga de limpieza
9. Ventosa

- Racores para conexión

10. Temporizador

Producto en stock.

Fitodepuración



COUNTRY es un sistema de subirrigación para la absorción de las aguas residuales procedentes de un tratamiento primario (Separador de grasas + Biológica Imhoff). El sistema consta de una serie de bandejas de PE conectadas entre ellas por la parte inferior creando vasos comunicantes. Las aguas residuales entrantes a la planta se distribuyen dentro de las bandejas, en las que hay un número adecuado de plantas. El proceso depurativo explota la capacidad de la evapotranspiración del suelo y la absorción por las raíces de las plantas de los elementos orgánicos.
El agua sólo sale del sistema en el caso de lluvia, en este caso, el agua diluida se evacuará a través del aliviadero.

Este sistema es ideal para:

- Vertido 0. La Legislación no permite el vertido debido a la sensibilidad del terreno.
- Terrenos no impermeables. Zonas en las que la naturaleza del terreno (arcillosas) no permita una correcta infiltración del agua en el terreno.
- Terrenos con nivel freático. Las aguas subterráneas impiden la correcta infiltración en el terreno.
- Un valor añadido. Complementar un sistema de depuración con el COUNTRY además de dar un valor añadido al entorno de la vivienda gracias a la decoración que permite añadir el sistema, convierte en ecológica la gestión de residuos de nuestra vivienda.

COUNTRY destaca principalmente por:

- Tratamiento simple.
- Altos rendimientos de depuración.
- Eliminación de la descarga del efluente.
- Fácil mantenimiento.
- Sin consumo de energía.
- Posibilidad de expansión del sistema en función de la necesidad sin aumento de costes en mantenimiento.

VEGETACIÓN RECOMENDADA

Arbustos:

Aucuba Japonica / bambú / *Calycanthus Florindus* / *Cornus alba* / *Cornus florida* / *Cornus Stolonifera* / *Cotoneaster salicifolia* / *Laurus Cerasunte* (laurel ceraso) / *Kalmia latifolia* (laurel americano) / *Rhamnus Frangula* (Frangola Común) / *Salicifolia Spirea* (Spirea con hojas de sauce).

Flores:

Auruncus Sylvester / Astilbe / *Elymus arenarius* (raíz Rizzomatosa) / Helechos | *Pseudacorus Iris* (Iris Agua) *Iris kaempferi* / *Lythrum officinalis* / *Nepeta Musini* / *Petasites officinalis* (ciprés).

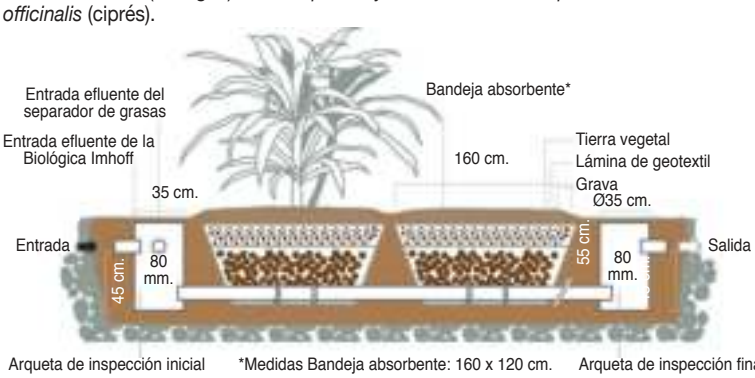

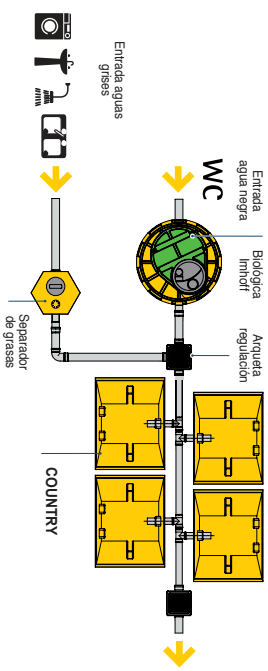

Fitodepuración

COUNTRY, sistema de vasos absorbentes

SISTEMA DE SUBIRRIGACIÓN CON VASOS DE 2 m³



Modelo	Ref.	HE	€
COUNTRY	33108112	2	2.053,78
	33108114	4	3.014,79
	33108116	6	4.471,78
	33108118	8	5.838,22
	33181110	10	7.210,82

Para sistemas más grandes consultar con nuestro departamento técnico.

EL SISTEMA VIENE PROVISTO DE:

- 2 arquetas de inspección de PE (35,5 x 35,5 x 80 cm).
- Bandejas absorbentes de PE (120 x 160 x 55 cm).
- Fieltro.
- Tubos y accesorios para las conexiones de PP.

COUNTRY MAXI, fitodepuración flujo horizontal



Modelo	Ref.	HE	€
COUNTRY MAXI	33183102	2	4.086,95
	33183104	4	6.535,84
	33183106	6	10.223,55
	33183108	8	12.693,01
	33183110	10	16.384,84

En caso de mayor consultar con nuestro departamento técnico

Rendimiento de depuración: Garantizado la absorción total del caudal Vertido "0"

El sistema está calculado para 5 m² por HE

EL SISTEMA VIENE PROVISTO DE:

- 2 arquetas de inspección de PE (35,5 x 35,5 x 80 cm)
- Bandejas absorbentes de PE (200 x 250 x 55 cm)
- Fieltro
- Tubos y accesorios para las conexiones de PP

COUNTRY PLUS, fitodepuración flujo vertical



Modelo	Ref.	HE	€
COUNTRY PLUS	33108211	2	3.800,90
	33108212	4	5.984,31
	33108213	6	8.165,68
	33108214	8	10.342,92
	33108215	10	12.526,34
	33108216	12	14.824,95
	33108217	14	17.010,44
	33108218	16	19.191,82

Para sistemas más grandes consultar con nuestro departamento técnico

Rendimiento de depuración: Garantizado la absorción total del caudal Vertido "0"

El sistema está calculado para 2,5-4 m² por HE

EL SISTEMA VIENE PROVISTO DE:

- Arqueta de inspección de PE
- Bandejas absorbentes de PE
- Fieltro
- Tubos y accesorios para las conexiones de PP
- Estación de bombeo inicial de 250 L con electrobomba sumergible (0.55 kW - 220V) con regulador de nivel.

Reutilización de aguas pluviales

IRRIGA - RIUSA



1. Centralita
2. Red de agua no potable
3. Tanque de recogida de aguas pluviales
4. Filtro
5. Sensor de nivel
6. Filtro de succión
7. Suministro de agua limpia
8. Aguas pluviales
9. Salida de agua para riego

El agua es un recurso precioso y gratuito. Alrededor del 50% de las necesidades de agua en una vivienda (aprox 150 y 200 L/persona/día) puede ser suministrada por recuperación de agua de lluvia, para usos como el riego de áreas verdes, lavado de vehículos, WC y lavado de la ropa.

Multiplicando el volumen de agua de lluvia recuperada por el costo del agua potable, se calcula fácilmente el ahorro económico obtenido al no tener consumo de agua potable de red.

Aliaxis proporciona al cliente la solución “llave en mano”, colaborando en el proyecto, proponiendo soluciones personalizadas, visitas preliminares, colaborando con los técnicos designados para definición de la elección más adecuada.

- Inspecciones preliminares
- Elecciones apropiadas para el proyecto
- Realización completa
- Entrega “llave en mano”

COMPONENTES DEL SISTEMA

TANQUE DE ACUMULACIÓN



El sistema está equipado con un tanque de almacenamiento de polietileno alta densidad lineal, con boca de entrada de agua y aliviadero de PVC, tapas de registro para inspección y limpieza, tubería de succión con válvula de pie.

FILTRO DE CESTA



Cesto extraíble de PVC con asa; instalado en la boca de registro previo a la entrada de agua al tanque; capaz de retener hojas y otros materiales gruesos que pueden llegar a los puntos de recogida.

BOMBA AUTOASPIRANTE Y EQUIPO DE DISTRIBUCIÓN ELÉCTRICO (MODELO IRRIGA)



Bomba de autoaspirante externa (0.77 kW, 220V) en acero inoxidable con centralita control de tiempo eléctrico.

UNIDAD DE CONTROL (MODELOS IRRIGA PLUS, RIUSA Y RIUSA PLUS)



El sistema está equipado con un sistema adecuado para control y monitoreo de la distribución del agua de lluvia recogida.

Esta unidad controla cualquier escasez de agua en el tanque acumulación y se ajusta para garantizar la operación del sistema. Cuando en el tanque de recogida no dispone de agua suficiente, el sistema cambia automáticamente a la toma de red para proporcionar un flujo de agua adecuado. La conexión entre el tanque y la tubería de succión del tanque de agua es a través de una válvula integrada de tres vías.

La unidad de control está aprobada para:
- Control de la recogida de agua de lluvia.
- Como sistema de suministro de agua doméstico recogida de lluvia.
- Para operación en áreas residenciales y comerciales.

CARACTERÍSTICAS Y BENEFICIOS:
- Cambio automático entre el tanque del sistema y el tanque de recogida.
- Cambio manual entre el tanque del sistema y el tanque de recogida.
- Alarma sonora en caso de acumulación por encima de la capacidad del tanque integrado.
- Sensor de nivel para el tanque de recogida.

FILTRO DE MÚLTIPLES ETAPAS



Filtro autolimpiante con grado de filtración de 90 micras, una filtración posterior a 25 micrones y un tratamiento final con carbón activo capaz de eliminar olores y colores que el agua de lluvia asume en el camino hasta tanque de acumulación. La unidad de tres etapas es fabricado en un solo contenedor triple.

ESTERILIZADOR



En caso de recuperar el agua para uso doméstico, la planta está equipado con un esterilizador de rayos ultravioleta (UV), para eliminar todos los peligros relacionado con la presencia de bacterias en el agua lluvias acumuladas.

Usando materiales particulares basados en cuarzo las lámparas UV son capaces de generar la longitud de onda exacta de la luz ultravioleta necesaria para la desinfección.

Un sistema fuente de alimentación especialmente diseñado y los controles electrónicos manejan y controlan estas lámparas para el mejor rendimiento.

El sistema usa la tecnología de estas lámparas UV en el interior cámaras de desinfección de acero inoxidable especialmente diseñadas. Lo que asegura que la energía UV sea distribuida cuando el agua pasa a través de la unidad. El resultado es que cada organismo dañino presente en el agua se somete a una dosis letal de energía UV.

Los beneficios de la desinfección ultravioleta:

- Destrucción efectiva de organismos peligrosos que pueden estar presente en el agua de lluvia que diluye en la superficie de recogida, y que puede sobrevivir hasta el tanque de acumulación.
- Sin subproductos residuales en el agua debido a que no se agregan productos químicos.
- La radiación UV no tiene ninguna consecuencia en el sabor, el olor y en la claridad del agua.
- El sistema UV se instala fácilmente en la línea de agua de vivienda; Las lámparas UV son fácilmente intercambiables y necesitan ser reemplazados solo después de más de un año de uso.
- El sistema UV requiere menos energía que una lámpara normal desde casa, pero pueden desinfectar todo el flujo de agua de la casa.

4 SOLUCIONES EN FUNCIÓN DE LA APLICACIÓN

RIEGO MANUAL	**IRRIGA**	 Filtro de cesta	 Bomba autoaspirante	 Cuadro eléctrico
RIEGO AUTOMÁTICO	**IRRIGA PLUS**	 Filtro de cesta	 Centralita electrónica	
REUTILIZACIÓN EN WC	**RIUSA**	 Filtro de cesta	 Filtro multietapa	 Cuadro eléctrico
REUTILIZACIÓN EN WC Y DESINFECCIÓN	**RIUSA PLUS**	 Filtro de cesta	 Centralita electrónica	 Filtro multietapa	 Lámpara UV

Montado sobre tanque se PEAD nervados especialmente para instalación enterrada, con volúmenes desde 3,5 a 41 m^3.



También en depósito extraplano “FLAT” para situaciones en que excavar es un problema



Reutilización de aguas pluviales

IRRIGA - RIUSA

	IRRIGA		IRRIGA PLUS		RIUSA		RIUSA PLUS	
VOLUMEN	**Ref.**	**€**	**Ref.**	**€**	**Ref.**	**€**	**Ref.**	**€**
3.500	**33105001**	**4.812,50**	**33105011**	**9.359,51**	**33105051**	**11.436,21**	**IS5051P**	**12.008,03**
6.000	**33105002**	**6.010,94**	**33105012**	**10.480,63**	**33105052**	**12.862,77**	**IS5061P**	**13.505,91**
9.000							**IS5062P**	**13.775,63**
12.500	**33105004**	**10.549,18**	**33105014**	**14.327,96**	**33105054**	**17.260,27**	**IS5054P**	**18.123,26**
16.000	**33105005**	**14.724,98**	**33105015**	**20.504,90**	**33105055**	**24.284,46**	**IS5055P**	**25.498,69**
21.000	**IS05006**	**18.554,05**	**IS5006P**	**24.704,87**	**IS05056**	**29.016,65**	**IS5056P**	**30.467,46**
26.000	**IS05007**	**23.570,09**	**IS5007P**	**30.557,77**	**IS05057**	**35.702,98**	**IS5057P**	**37.488,13**
31.000	**IS05008**	**28.589,58**	**IS5008P**	**36.415,87**	**IS05058**	**42.397,94**	**IS5058P**	**44.517,84**
36.000	**IS05009**	**33.607,38**	**IS5009P**	**42.268,78**	**IS05059**	**49.087,73**	**IS5059P**	**51.542,12**
41.000	**IS05010**	**38.576,92**	**IS5010P**	**48.064,88**	**IS05060**	**55.713,79**	**IS5060P**	**58.499,50**
FLAT 5000	**33105003**	**7.952,01**	**33105013**	**13.017,35**	**33105053**	**13.599,39**	**IS5053P**	**15.840,26**
FLAT 10.000	**33105006**	**12.889,52**	**33105016**	**17.392,08**	**33105531**	**18.137,51**	**IS50531**	**21.192,07**

Porte no incluidos

VOLUMEN	**A**	L	**H**	TAPA
3.500	**186**	186	**212**	Ø30
6.000	**186**	258	**212**	Ø30
12.500	**214**	347	**265**	50X50
16.000	**214**	494	**265**	2 X (50X50)
21.000	**214**	646	**265**	3 X (50X50)
26.000	**214**	798	**265**	4 X (50X50)
31.000	**214**	950	**265**	5 X (50X50)
36.000	**214**	1102	**265**	6 X (50X50)
41.000	**214**	1254	**265**	7 X (50X50)



Almacenamiento de aguas

Depósitos para instalación en superficie

PUFFY, Depósito cilíndrico vertical bajo



Modelo	Ref.	Volumen (l)	D (cm)	H (cm)	€
PUFFY	33102050	200	77	55	153,08
	33102051 ●	300	87	63	219,14
	33102052	500	100	69	285,14
	33102053 ●	960	130	77	530,99
	33102054 ●	1.390	135	125	712,19
	33102055 ●	1.600	155	100	1.017,70
	33102056 ●	2.100	155	130	1.118,84
	33102057 ●	3.000	165	175	1.323,23
	33102058 ●	5.000	195	183	1.626,64

** Fabricado con PE calidad alimentaria*

TH, Depósito cilíndrico de superficie. Horizontal



Modelo	Ref.	Volumen (l)	A (cm)	L (cm)	H (cm)	Portes	€
TH	33102224	500	88	100	90		407,04
	33102225	1.000	100	144	108		718,31
	33102226	2.000	135	160	147		1.163,09
	33102222	3.000	160	174	172		1.915,51
	33102223	5.000	185	222	195		3.423,96
	33102227	8.000	200	265	210	no incl.	5.082,68
	33102228	12.500	220	310	225	no incl.	6.097,18

** Fabricado con PE calidad alimentaria*

Depósitos cilíndricos de PE para la instalación en superficie

**



Ref.	Volumen (l)	h (cm)	Ø (cm)	C (cm)	Portes	€
33102009	400	80	80	30		**374,84**
33102011	800	120	80	30		**500,61**
33102012	1.000	120	110	30		**752,12**
33005255	1.250	400	100,5	40		**742,94**
33102016	1.500	140	120	30		**969,78**
33102017	2.000	195	120	30		**1.380,91**
33102019	3.000	200	147	30		**1.706,87**
33102020	4.000	245	147	30		**2.347,77**
33005258	5.000	200	200	50		**2.599,41**
33102022	6.000	225	215	40	no incl.	**3.836,76**
33102023	8.000	275	215	40	no incl.	**4.650,68**
33005259	10.000	242	246	50	no incl.	**3.853,73**
33102121	20.000	480	250	60	no incl.	**14.722,32**

** Fabricado con PE calidad alimentaria*

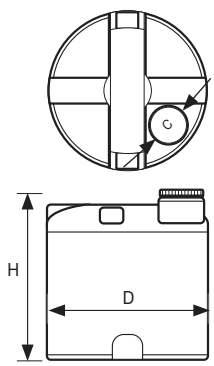

Depósito dosificador

**

Ref.	Volumen (l)	D (cm)	H (cm)	h (cm)	A (cm)	B (cm)	E (cm)	F (cm)	C (cm)	€
33005250	50	37,6	68	18	-	18	-	-	15	**76,51**
33005251	100	47,4	64,6	25	-	-	-	-	15	**114,92**
33005252	230	57,5	95	80	32,5	28,8	30	20	22	**189,46**
33005253	580	79	125,5	100	41,0	39,5	40	28	27,5	**373,62**
33005254	1.050	99,5	147	100	51,5	49,8	40	40	27,5	**589,80**

** Fabricado con PE calidad alimentaria*



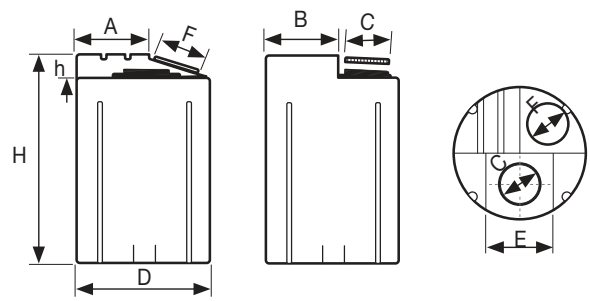

** *La fabricación del producto en otro color tiene un sobrecoste del 3%*

● **Producto en stock.**

Depósitos cónicos

**



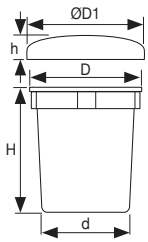

	(DEPÓSITOS)						(TAPAS)				
Ref. depósito	Volumen (l)	D (cm)	d (cm)	H (cm)	PVP (€)	Portes incluidos para	**Ref. tapa**	Tapa para depósito de	ØD1 (cm)	h (cm)	€
33005225G	200	65	50	89	**112,46**	6 unds.	**33005230G**	200 L	67	13	**21,16**
33005226G	500	88	72	110	**179,29**	6 unds.	**33005401G**	500 L	92	14	**41,96**
33005227G	1.000	117	96	131	**303,22**	5 unds.	**33005232G**	1.000 L	120	16	**63,11**
33005228G	2.000	171	150	115	**634,29**	4 unds.	**33005233G**	2.000 L	175	15	**362,60**
33005229G	3.000	184	164	144	**923,82**	4 unds.	**33005234G**	3.000 L	188	23	**408,26**

** Fabricado con PE calidad alimentaria*

Depósito rectangular apilable

**

Ref. depósito	Volumen (l)	L (cm)	l (cm)	A (cm)	a (cm)	H (cm)	€	Tapa para depósito de	**Ref. tapa**	L1 (cm)	A1 (cm)	h (cm)	h1 (cm)	€	Portes incluidos para
33005241G	250	91	77	65	51	63,5	**234,55**								4 unds.
33005242G	500	113	87	90	65	62	**329,55**	500 L	**33005244G**	116	95	13	23	**98,25**	4 unds.

** Fabricado con PE calidad alimentaria*



** *La fabricación del producto en otro color tiene un sobrecoste del 3%*

DHS, depósitos horizontales de superficie con apoyos



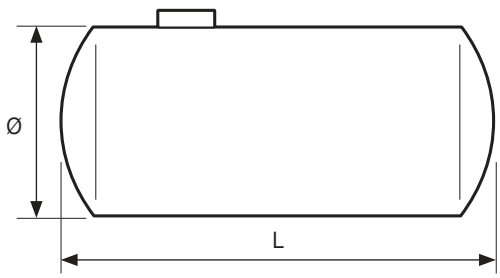

- Fabricado con PRFV
- Color verde.
- Soportes de apoyo fabricados con PRFV
- Extremos abombados
- Bocas de hombre Ø500 ó 700 mm
- Tapa PE con sistema de cierre de bayoneta
- Calidad alimentaria
- Conexiones a especificar en cada caso (manguitos PVC o enbridado)
- Opciones: producto con posibilidad de adaptación para funciones específicas

Ref.	Volumen (l)	Ø (m)	L (m)	Portes	PVP (€)
33005311	2.000	1,2	2,25	no incl.	**2.463,36**
33005312	3.000	1,2	3,13	no incl.	**2.873,94**
33005313	4.000	1,5	2,88	no incl.	**3.429,00**
33005314	5.000	1,5	3,44	no incl.	**3.767,48**
33005315	6.000	1,5	4	no incl.	**4.500,08**
33005410	7.000	1,5	4,58	no incl.	**6.348,93**
33005317	8.000	1,5	5,14	no incl.	**5.556,44**
33005318	8.000	2	3,41	no incl.	**7.010,74**
33005319	9.000	1,5	5,71	no incl.	**5.762,36**
33005320	10.000	1,5	6,27	no incl.	**6.611,94**
33005321	10.000	2	4,04	no incl.	**7.797,45**
33005322	11.000	1,5	6,84	no incl.	**7.293,29**
33005323	12.000	1,5	7,41	no incl.	**7.654,73**
33005324	12.000	2	4,68	no incl.	**9.240,55**
33005325	12.000	2,4	3,65	no incl.	**9.343,08**
33005326	15.000	1,5	9,1	no incl.	**9.418,97**
33005327	15.000	2,4	4,2	no incl.	**10.358,74**
33005328	18.000	2,4	4,86	no incl.	**12.124,37**
33005329	20.000	2,4	5,3	no incl.	**12.757,02**
33005330	21.000	2,4	5,52	no incl.	**13.048,36**
33005331	22.000	2,4	5,75	no incl.	**14.232,08**
33005332	23.000	2,4	5,97	no incl.	**14.573,40**
33005333	24.000	2,4	6,19	no incl.	**14.914,90**
33005334	25.000	2,4	6,41	no incl.	**15.256,02**
33005335	30.000	2,4	7,52	no incl.	**17.804,99**
33005336	35.000	2,4	8,62	no incl.	**21.499,15**
33005337	40.000	2,4	9,73	no incl.	**24.048,14**
33005338	45.000	2,8	8,21	no incl.	**27.181,35**
33005339	50.000	2,8	9,02	no incl.	**28.715,16**
33005340	50.000	3	8,23	no incl.	**31.209,96**
33005341	60.000	2,8	10,65	no incl.	**33.702,91**
33005342	60.000	3	9,65	no incl.	**35.537,07**
33005343	60.000	3,5	7,76	no incl.	**36.714,00**
33005344	70.000	3,5	8,8	no incl.	**39.669,51**
33005345	80.000	3,5	9,84	no incl.	**42.625,00**
33005346	90.000	3,5	10,87	no incl.	**47.108,81**
33005347	100.000	3,5	11,91	no incl.	**54.955,70**
33005348	120.000	3,5	14*	no incl.	**63.926,58**
33005349	150.000	4	13,56	no incl.	**81.576,81**

Producto en stock.

TA, tanques para enterrar de PE



Ref.	Volumen (l)	L (mm)	A (mm)	H (mm)	€
33001200	1.150	1.200	1.200	1.880	**1003,59**
33003000	3.000	2.400	1.200	1.880	**2.130,55**

Tanques enterrar de PE

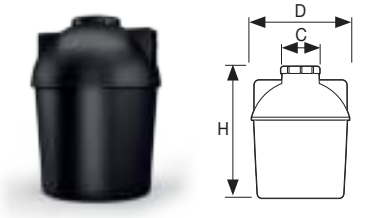

Modelo	Ref.	Volumen (l)	D (cm)	H (cm)	C (cm)	€
TAR2	**33005263**	2.000	140	196	50	**1.351,73**
TAR3	**33005264**	3.000	168	205,5	50	**1.915,43**
TAR4	**33005265**	4.000	186,5	227	50	**2.581,64**

FLAT, depósito extraplano enterrar



Modelo	Ref.	Volumen (l)	l (cm)	L (cm)	H (cm)	€
FLAT	**33102250**	5.000	200	350	120	**6.427,45**

TANK-R, depósito horizontal para enterrar



Modelo	Ref.	Volumen (l)	l (cm)	L (cm)	H (cm)	Portes	€
TANK R	**33102220**	2.000	120	240	120		**824,32**
	33102230	3.000	140	245	173		**2.867,04**
	33102231	4.000	186	186	212		**3.572,05**
	33102232	5.000	190	245	220		**3.453,61**
	33102221	6.000	186	258	212	no incl.	**4.966,13**

MAXITANK, depósito horizontal para enterrar. Gran volumen



Modelo	Ref.	Volumen (l)	l (cm)	L (cm)	H (cm)	Portes	€
MAXITANK	**IS02233**	9000	196	347	212	no incl.	**5.623,38**
	33102400	12.500	214	347	228	no incl.	**7.117,14**
	33102401	16.000	214	494	228	no incl.	**12.108,39**
	33102402	21.000	214	646	228	no incl.	**16.818,95**
	33102403	26.000	214	798	228	no incl.	**21.359,60**
	33102404	31.000	214	950	228	no incl.	**26.257,97**
	33102405	36.000	214	1.102	228	no incl.	**31.150,89**
	33102406	41.000	214	1.254	228	no incl.	**36.054,76**

DHE, depósitos horizontales para enterrar de PRFV



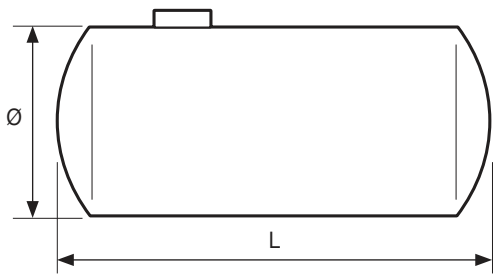

- Fabricado con PRFV
- Color natural
- Extremos abombados
- Bocas de hombre Ø500 ó 700 mm
- Tapa PE con sistema de cierre de bayoneta
- Calidad alimentaria
- Conexiones a especificar en cada caso (manguitos PVC o enbridado)
- Opciones: producto con posibilidad de adaptación para funciones específicas

Ref.	Volumen (l)	Ø (m)	L (m)	Portes	PVP (€)
33005272	2.000	1,2	2,25	no incl.	**1.756,26**
33005273	3.000	1,2	3,13	no incl.	**2.133,69**
33005274	4.000	1,5	2,88	no incl.	**2.518,39**
33005275	5.000	1,5	3,44	no incl.	**2.830,51**
33005276	6.000	1,5	4	no incl.	**3.166,89**
33005277	7.000	1,5	4,58	no incl.	**3.469,01**
33005278	8.000	1,5	5,14	no incl.	**4.169,57**
33005279	8.000	2	3,41	no incl.	**5.422,43**
33005280	9.000	1,5	5,71	no incl.	**4.348,66**
33005281	10.000	1,5	6,27	no incl.	**4.802,02**
33005282	10.000	2	4,04	no incl.	**6.169,59**
33005283	11.000	1,5	6,84	no incl.	**5.086,68**
33005284	12.000	1,5	7,41	no incl.	**5.040,00**
33005285	12.000	2	4,68	no incl.	**6.916,77**
33005286	12.000	2,4	3,65	no incl.	**7.294,40**
33005287	15.000	1,5	9,1	no incl.	**6.736,10**
33005288	15.000	2,4	4,2	no incl.	**8.268,63**
33005289	18.000	2,4	4,86	no incl.	**9.142,88**
33005290	20.000	2,4	5,3	no incl.	**9.742,38**
33005350	21.000	2,4	5,52	no incl.	**10.008,18**
33005292	22.000	2,4	5,75	no incl.	**10.341,88**
33005293	23.000	2,4	5,97	no incl.	**10.666,63**
33005294	24.000	2,4	6,19	no incl.	**10.991,56**
33005295	25.000	2,4	6,41	no incl.	**11.316,11**
33005296	30.000	2,4	7,52	no incl.	**12.939,80**
33005297	35.000	2,4	8,62	no incl.	**15.709,43**
33005298	40.000	2,4	9,73	no incl.	**17.333,14**
33005299	45.000	2,8	8,21	no incl.	**20.579,09**
33005300	50.000	2,8	9,02	no incl.	**22.041,70**
33005301	50.000	3	8,23	no incl.	**22.736,78**
33005302	60.000	2,8	10,65	no incl.	**24.966,97**
33005303	60.000	3	9,65	no incl.	**25.670,69**
33005304	60.000	3,5	7,76	no incl.	**26.492,94**
33005305	70.000	3,5	8,8	no incl.	**29.334,20**
33005351	80.000	3,5	9,84	no incl.	**32.175,44**
33005307	90.000	3,5	10,87	no incl.	**35.016,71**
33005308	100.000	3,5	11,91	no incl.	**41.219,97**
33005309	120.000	3,5	14	no incl.	**46.902,47**
33005310	150.000	4	13,56	no incl.	**61.630,46**

● **Producto en stock.**



Accesorios y repuestos

Depuración, reutilización y almacenamiento de agua

Tapa de PE



Modelo	Ref.	Medida	€
T6AP	**33009101**	Ø600	**123,01**

Peso	Paso libre	Ø con cerco	Altura cerco
4 Kg	550 mm	670 mm	45 mm

sistema de cierre por bayoneta

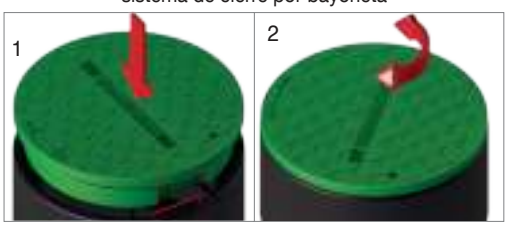

tornillo de seguridad



TS6AE, módulo de extensión para boca de hombre PureStation 20 cm.



Medida	Ref.	€
Ø620 x 240	**33009102**	**118,87**

EXTENSIÓN DE POLIETILENO PARA LOS DEPÓSITOS PureStation:

- Altura de extensión por módulo 20 cm.
- Apilamiento máximo: 2 módulos.

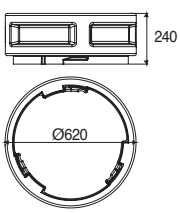



EJEMPLOS DE INSTALACIÓN

Para modelos: PS6, EP480, EP600, EP1800, EP2400, EP3750, EP5750, ST1200, FST2000, FST3000, GS3, GS9, TA1200 y T6AP









Ref.	A x L (cm)	H (cm)	€
33112223	60 x 60	82	**891,10**
33112224	80 x 80	80	**1.337,69**

Arqueta con filtro oleoabsorbente



Ref.	Ø (cm)	H (cm)	€
33100190	53	40	**230,63**

Prolongador boca de hombre imhoff

- Extensión boca de hombre de PE para Biológica Imhoff BIO HT
- Disponible en una sola altura de 40 cm.
- Es posible cortarla en alturas de 20 ó 30 cm. en caso de necesidad.

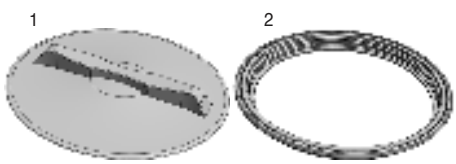

	Medida	Ref.	U/	nº	€
1	420 mm	**IS09214**	1	-	**21,42**
2	420 mm	**ISGHF45**	1	-	**9,18**

1. Tapa roscada PP
2. Marco roscado PP

	Medida	Ref.	U/	nº	€
1	200 g	**33005141**	5	A-1	**17,89**
2	200 g	**33005503**	25	A-1	**15,69**

1. Dosis de activación para depuradoras de oxidación total.
2. Activador fosa séptica de grasas



Ref.	Volumen (l)	A x L (cm)	H (cm)	€
33100200	100	35,5 x 35,5	80	**698,19**
33100201	300	60 x 60	100	**771,59**
33100202	600	80 x 80	120	**874,33**

Arqueta de Expulsión monobloque de PEI, con tapa de PVC

- Sistema para la acumulación y liberación instantánea de pequeños volúmenes de líquido.
- Depósitos utilizables después del pretratamiento de las aguas residuales, por lo general antes de la dispersión en el suelo o una planta de bandejas de sub-irrigación absorbente.
- La cabina de la expulsión se utiliza para proporcionar una mayor velocidad de las aguas residuales, a través de su acumulación seguido por la liberación próxima e inmediata, con el fin de promover su homogénea distribución en el sistema de dispersión y mantener más limpias las tuberías.



Para Modelo	Ref.	A (cm)	L (cm)	H (cm)	€
Superplus S1, 2, 3 / OTTO 015-060	**33100193**	56	56	40	**299,83**
Superplus S4, 5 / OTTO 045-060	**33100194**	66	66	40	**427,73**



AD-11

Medida	Ref.	U/	nº	€
300 mm	**33005111**	1	-	**86,45**
800 mm	**33005112**	1	-	**107,50**

Difusor de membrana tubular

● **Producto en stock.**



AD-20

Medida	Ref.	U/	nº	€
SLL-50	33005201	1	-	100,75
EL-60-N	33005200	1	-	123,01
EL-S-80-15	33005199	1	-	214,99
DBD 60-80	33005172	1	-	124,26
AP-60-80	700581Y	1	-	133,45
AP-804	700582Y	1	-	147,97

Kit de reparación membranas



AD-19

Medida	Ref.	U/	nº	€
50 L/m	33005191	1	A-8	296,50
60 L/m	33005192	1	-	361,02
80 L/m	33005193	1	-	409,15
106 L/m	33005195	1	A-8	729,58

Soplante de Membrana



AD-17

Medida	Ref.	U/	nº	€
SLL-50	33005207	1	-	64,44

Magnet kit K-SLL-M



AD-23

Medida	Ref.	U/	nº	€
	33005231	1	-	383,06

PLC 230V-50Hz 8 entradas y 4 salidas



AD-29

Para	Ref.	U/	nº	€
para S-6	33005291	1	-	258,95

Temporizador analógico



AD-13

Medida	Ref.	U/	nº	€
Ø110	33005131			10,66
Ø125	33005132			12,24
Ø160	33005133			41,85
Ø200	33005134			50,00

Junta bilabial

aliaxis

Proveedor global de soluciones en agua y energía



Edificación



Infraestructura



Industria



Agricultura

Trabaja con nuestro equipo de ingenieros y expertos en conducción de fluidos de todo el mundo. Te acompañarán de principio a fin en todos tus proyectos.

jimten · RIUVERT · MASA tubos y sistemas · Nicoll · studor

dB blue · wefatherm · REDI · phono black · akatherm

GIRPI SISTEMA HTA® · FRIATEC · FIP · Durapipe · straub the right connectio

www.aliaxis.es

aliaxis

Accesorios encolados, mixtos y roscados

Acessórios colados, mistos e roscados

Bridas y adaptadores | Flanges e adaptadores

Uniones 3 piezas | Uniões 3 peças

Soportes y abrazaderas | Suportes e abraçadeiras

Accesorios de PVC-U Presión

Acessórios de PVC-U Pressão

RIEGO

Brida 3+ FIP

aliaxis


Roscas
Perfectas, bien inyectadas y con exactitud milimétrica, ayudan a una perfecta unión suave y fiable con profesionalidad y calidad.

Nervios de tope

Permiten que el tubo sólo penetre hasta el tope.
El pegamento sobrante en su interior se escurre por dentro de la pieza sin cerrar el diámetro interior.

Lineas cada 45º

Ayudan en el montaje para encarar perfectamente los codos y las tes. Con ellas podemos hacer premontajes exactos fuera del lugar donde finalmente se va a colocar, cuando el acceso es complicado.

PVC-U

Packs

Material embolsado hasta diámetro 63 mm. Permite tener las piezas limpias y ordenadas en todo momento. Facilita el contar los stocks así como los inventarios.



Bocas achaflanadas

Ayudan que el tubo entre más fácilmente.
El pegamento sobrante se queda depositado en la zona, cerrando y sellando la unión aún con poco pegamento.



Accesorios de PVC-U presión
Acessórios de PVC-U pressão



GIV

A-B

d	Ref.	PN	Pack	U/	€
12	GIV012 ●	16	10	1.000	1,12
16	GIV016 ●	16	10	500	0,58
20	GIV020 ●	16	10	260	0,58
25	GIV025 ●	16	10	150	0,69
32	GIV032 ●	16	10	120	1,07
40	GIV040 ●	16	10	80	1,52
50	GIV050 ●	16	-	60	2,23
63	GIV063 ●	16	-	50	3,36
75	GIV075	16	-	16	6,29
90	GIV090	16	-	20	10,62
110	GIV110 ●	16	-	10	19,74
125	GIV125	16	-	6	28,42
140	GIV140 ●	16	-	5	48,62
160	GIV160 ●	16	-	4	56,71
180*A)	GIV180	10	-	4	83,56
200*A)	GIV200 ●	10	-	2	88,94
225*A)	GIV225 ●	10	-	2	129,44
250	GIV250	10	-	1	310,37
280	GIV280	10	-	1	578,03
315	GIV315	10	-	1	543,09
400*	GIV400	5	-	1	1.118,28
500*	SIV500	Sólo se fabrica en curva			4.575,78

Codo 90º encolar. H-H encolar.
Joelho 90º colar. F-F colar.

A) Factor de seguridad reducido
A) Fator de segurança reduzido



GIMV

A

d x Rh	Ref.	PN	Pack	U/	€
16 x ⅜"	GIMV016038	16	10	500	2,18
20 x ½"	GIMV020012	16	10	260	2,36
25 x ¾"	GIMV025034	16	10	150	2,77
32 x 1"	GIMV032100	16	10	80	3,52
40 x 1¼"	GIMV040114	16	10	40	4,54
50 x 1½"	GIMV050112	16	10	30	6,48
63 x 2"	GIMV063200	16	5	45	8,56

Codo 90º mixto reforzado inox. H-H encolar-roscar.
Joelho misto de 90º reforçado em aço inoxidável. F-F colar-roscar.



GFV

A

d x Rh	Ref.	PN	Pack	U/	€
16 x ⅜"	GFV038	16	10	400	1,37
½"	GFV012	16	10	260	1,37
¾"	GFV034	16	10	150	1,60
1"	GFV100	16	10	150	2,16
1¼"	GFV114	16	10	40	3,09
1½"	GFV112	16	10	40	4,38
2"	GFV200	16	-	50	6,06
2½"	GFV212	16	-	16	16,46
3"	GFV300	16	-	9	24,39
4"	GFV400	16	-	10	40,07

Codo 90º roscado. H-H roscar.
Joelho 90º roscado. F-F roscar.



GIFV

A

d x Rh	Ref.	PN	Pack	U/	€
16 x ⅜"	GIFV016038	16	10	400	1,14
20 x ½"	GIFV020012	16	10	260	1,17
25 x ¾"	GIFV025034	16	10	150	1,37
32 x 1"	GIFV032100	16	10	120	1,81
40 x 1¼"	GIFV040114	16	10	40	2,38
50 x 1½"	GIFV050112	16	10	40	3,52
63 x 2"	GIFV063200	16	-	50	4,99
75 x 2½"	GIFV075212	16	-	16	15,39
90 x 3"	GIFV090300	16	-	9	23,10
110 x 4"	GIFV110400	16	-	10	35,59

Codo 90º mixto. H-H encolar-roscar.
Joelho 90º misto. F-F colar-roscar

● Producto en stock.



HIV

A-B

d	Ref.	PN	Pack	U/	€
12	HIV012	16	10	800	1,90
16	HIV016	16	250	1.000	0,77
20	HIV020	16	10	360	0,77
25	HIV025	16	10	200	1,01
32	HIV032	16	10	100	1,37
40	HIV040	16	10	50	1,81
50	HIV050	16	-	40	2,46
63	HIV063	16	-	30	3,52
75	HIV075	16	-	12	6,99
90	HIV090	16	-	6	10,37
110	HIV110	16	-	6	17,53
125	HIV125	16	-	10	25,48
140	HIV140	16	-	6	41,06
160	HIV160	16	-	4	50,15
180*	HIV180	10	-	1	156,83
200	HIV200	10	-	2	74,30
225	HIV225	10	-	2	146,48
250	HIV250	10	-	1	253,99
280	HIV280	10	-	1	504,46
315	HIV315	10	-	1	479,33
400*	HIV400	5	-	1	938,84

Codo 45º encolar. H-H encolar.
Joelho 45° colar. F-F colar.



HFV

A

d x Rh	Ref.	PN	Pack	U/	€
½"	HFV012	16	10	300	1,65
¾"	HFV034	16	10	200	1,93
1"	HFV100	16	10	120	2,51
1¼"	HFV114	16	5	60	3,17
1½"	HFV112	16	5	30	4,82
2"	HFV200	16	-	30	6,85
2½"	HFV212	16	-	12	24,74
3"	HFV300	16	-	6	32,71

Codo 45º roscado. H-H roscar.
Joelho 45° roscar. F-F roscar.



SIV

A-B

d	Ref.	PN	Pack	U/	€
20	SIV020	16	5	140	1,87
25	SIV025	16	5	80	2,32
32	SIV032	16	5	45	3,34
40	SIV040	16	-	20	4,40
50	SIV050	16	-	40	6,67
63	SIV063	16	-	24	10,75
75	SIV075	16	-	15	19,19
90	SIV090	16	-	8	42,66
110	SIV110	16	-	5	76,00
160 A)	SIV160	16	-	4	181,92
180*	SIV180	4	-	1	378,55
200*	SIV200	4	-	1	396,74
225*A)	SIV225	4	-	1	434,86
250*	SIV250	4	-	1	464,48
280*	SIV280	4	-	1	622,54
315*	SIV315	4	-	1	958,50
355*	SIV355	4	-	1	1.158,77
400*	SIV400	4	-	1	1.303,84
500*	SIV500	4	-	1	4.575,78

Curva a 90º encolar. A) Factor de seguridad reducido
Curva 90° colar. F-F colar R=2d



SIHV*

B

d	Ref.	PN	U/	€
315	SIHV315	4	1	1.119,52
355	SIHV355	4	1	1.421,07
400	SIHV400	4	1	1.719,67
500	SIHV500	4	1	5.414,82

Curva a 45º encolar. H-H encolar.
Joelho 45° colar. F-F colar.



XIV

A

d	Ref.	PN	Pack	U/	€
25	XIV025	16	10	80	1,93
32	XIV032	16	10	50	2,77
40	XIV040	16	10	40	4,54
50	XIV050	16	10	20	6,11
63	XIV063	16	-	12	8,67

Cruz 90º encolar. H-H-H-H encolar.
Cruzeta 90º colar. F-F-F-F colar.



YIV

A

d	Ref.	PN	U/	€
20	YIV020	16	200	3,36
25	YIV025	16	100	3,89
32	YIV032	16	60	4,38
40	YIV040 ●	16	50	5,95
50	YIV050 ●	16	20	6,24
63	YIV063 ●	16	15	8,90
75*	YIV075 ●	10	12	41,00
90*	YIV090	10	12	61,35
110*	YIV110 ●	10	8	125,70
160*	YIV160	4	1	196,40

Te a 45º encolar. H-H-H encolar.
Te 45º colar. F-F-F colar.



TIV

A-B

d	Ref.	PN	Pack	U/	€
12	TIV012	16	10	500	1,34
16	TIV016	16	10	300	0,69
20	TIV020	16	10	200	0,69
25	TIV025	16	10	100	0,91
32	TIV032	16	10	100	1,32
40	TIV040	16	10	60	2,13
50	TIV050	16	5	60	3,07
63	TIV063	16	-	30	4,38
75	TIV075	16	-	22	9,15
90	TIV090	16	-	12	16,80
110	TIV110	16	-	8	24,59
125	TIV125	16	-	6	40,30
140	TIV140	16	-	6	61,23
160	TIV160	16	-	5	72,32
180*	TIV180	16	-	3	100,23
200 A)	TIV200	10	-	2	115,91
225 A)	TIV225	10	-	1	161,03
250	TIV250	10	-	1	355,60
280	TIV280	10	-	1	712,44
315	TIV315	10	-	1	641,88
400*	TIV400	4	-	1	1.589,02
500*	TIV500	4	-	1	4.830,95

Te a 90º encolar. H-H-H encolar.
Te 90º colar. F-F-F colar.



TIFV

A

d x Rh	Ref.	PN	Pack	U/	€
16 x ⅜"	TIFV016038 ●	16	10	300	1,39
20 x ½"	TIFV020012 ●	16	10	180	1,50
25 x ¾"	TIFV025034 ●	16	10	100	1,68
32 x ½"	TIFV032012 ●	16	10	100	2,16
32 x 1"	TIFV032100	16	10	80	2,13
40 x 1¼"	TIFV040114 ●	16	10	60	3,47
50 x ½"	TIFV050012 ●	16	5	40	4,97
50 x 1½"	TIFV050112	16	5	60	4,74
63 x ½"	TIFV063012	16	-	45	7,71
63 x 2"	TIFV063200 ●	16	-	35	7,74
75 x 2½"	TIFV075212 ●	16	-	12	17,77
90 x 3"	TIFV090300 ●	16	-	12	26,62
110 x 4"	TIFV110400 ●	16	-	8	44,07

Te a 90º mixta. H-H-H encolar-roscar.
Te 90º mista. F-F-F colar-roscar.

● Producto en stock.



TIMV

A

d x Rh	Ref.	PN	Pack	U/📦	€
16 x ⅜"	TIMV016038 ●	16	10	180	2,41
20 x ½"	TIMV020012 ●	16	10	180	2,69
25 x ¾"	TIMV025034 ●	16	10	100	3,09
32 x 1"	TIMV032100	16	10	60	3,87
40 x 1¼"	TIMV040114 ●	16	10	30	5,55
50 x 1½"	TIMV050112	16	5	20	7,71
63 x 2"	TIMV063200	16	-	10	11,21

Te a 90º mixta reforzada inox. H-H-H encolar-roscar.
Te 90º mista reforçada em aço inoxidável. F-F-F colar-roscar.



TFV

A

Rh	Ref.	PN	Pack	U/📦	€
⅜"	TFV038	16	10	300	1,79
½"	TFV012	16	10	180	2,13
¾"	TFV034	16	10	90	2,32
1"	TFV100	16	10	80	2,89
1¼"	TFV114	16	10	60	4,54
1½"	TFV112	16	5	60	6,32
2"	TFV200	16	-	30	10,08
2½"	TFV212	16	-	12	20,48
3"	TFV300	16	-	12	27,15
4"	TFV400	16	-	8	49,70

Te a 90º roscada. H-H-H roscar.
Te 90º roscada. F-F-F roscar.



TRIV

A-B

d x Rh	Ref.	PN	Pack	U/📦	€
25 x 20	TRIV025020	16	10	120	1,14
32 x 20	TRIV032020	16	10	100	1,57
32 x 25	TRIV032025	16	10	90	1,57
40 x 20	TRIV040020	16	10	60	2,69
40 x 25	TRIV040025	16	10	60	2,69
40 x 32	TRIV040032	16	10	60	2,69
50 x 20	TRIV050020	16	5	40	3,50
50 x 25	TRIV050025	16	5	70	3,50
50 x 32	TRIV050032	16	5	60	3,50
50 x 40	TRIV050040	16	5	30	3,50
63 x 25	TRIV063025	16	-	45	5,81
63 x 32	TRIV063032	16	-	45	5,81
63 x 40	TRIV063040	16	-	45	5,81
63 x 50	TRIV063050	16	-	40	5,81
75 x 32	TRIV075032	16	-	18	9,87
75 x 40	TRIV075040	16	-	16	9,87
75 x 50	TRIV075050	16	-	13	9,87
75 x 63	TRIV075063	16	-	12	9,87
90 x 40	TRIV090040	16	-	15	17,47
90 x 50	TRIV090050	16	-	15	17,47
90 x 63	TRIV090063	16	-	12	17,47
90 x 75	TRIV090075	16	-	12	17,47

Te a 90º reducida encolar. H-H-H encolar.
Te 90º reduzida colar. F-F-F colar.

d x Rh	Ref.	PN	Pack	U/📦	€
110 x 50	TRIV110050	16	-	10	25,02
110 x 63	TRIV110063	16	-	8	25,02
110 x 75	TRIV110075	16	-	8	25,02
110 x 90	TRIV110090	16	-	8	25,02
125 x 50*	TRIV125050	16	-	1	84,37
125 x 63*	TRIV125063	16	-	1	84,37
125 x 75*	TRIV125075	16	-	1	84,37
125 x 90*	TRIV125090	16	-	1	84,37
125 x 110*	TRIV125110	16	-	1	84,37
160 x 110	TRIV160110	16	-	3	73,79
200 x 90*	TRIV200090	10	-	1	242,92
200 x 110*	TRIV200110	10	-	1	242,92
200 x 160*	TRIV200160	10	-	1	242,92
250 x 110*	TRIV250110	10	-	1	402,18
250 x 160*	TRIV250160	10	-	1	402,18
250 x 200*	TRIV250200	10	-	1	402,18
280 x 225*	TRIV280225	10	-	1	609,52
315 x 200*	TRIV315200 ●	8	-	1	747,75
315 x 250*	TRIV315250	8	-	1	747,75
400 x 110*	TRIV400110	5	-	1	1.074,87
400 x 315*	TRIV400315	4	-	1	1.589,02
400 x 355*	TRIV400355	4	-	1	1.589,02



MIV

A-B

d	Ref.	PN	Pack	U/📦	€
12	MIV012	16	10	1.000	1,12
16	MIV016	16	10	600	0,66
20	MIV020	16	10	360	0,64
25	MIV025	16	10	270	0,77
32	MIV032	16	10	150	0,91
40	MIV040	16	10	80	1,37
50	MIV050	16	10	40	1,75
63	MIV063	16	-	40	2,59
75	MIV075	16	-	24	5,33
90	MIV090	16	-	28	6,89
110	MIV110	16	-	24	11,39
125	MIV125	16	-	14	17,53
140	MIV140	16	-	8	25,93
160	MIV160	16	-	6	35,08
180*	MIV180	4	-	1	114,50
200 A)	MIV200	16	-	6	52,48
225 A)	MIV225	16	-	2	85,69
250	MIV250	10	-	2	174,57
280	MIV280	10	-	2	283,04
315	MIV315	10	-	1	244,77
355*	MIV355	5	-	1	377,70
400*	MIV400	5	-	1	419,89
500*	MIV500	4	-	1	531,13

Manguito encolar. H-H encolar.
União colar. F-F colar.

A) Factor de seguridad reducido
A) Fator de segurança reduzido



DIMV

A

dm x dh x Rh	Ref.	PN	Pack	U/📦	€
20 x 16 x ⅜"	DIMV20016038	16	10	500	3,30
20 x 16 x ½"	DIMV20016012	16	10	250	4,38
25 x 20 x ½"	DIMV25020012	16	10	300	4,38
25 x 20 x ¾"	DIMV25020034	16	10	100	5,17
32 x 25 x ¾"	DIMV32025034	16	10	160	5,23
32 x 25 x 1"	DIMV32025100	16	10	120	5,50
40 x 32 x 1"	DIMV40032100	16	10	100	5,53
40 x 32 x 1¼"	DIMV40032114	16	10	40	9,79
50 x 40 x 1¼"	DIMV50040114	16	10	40	9,79
50 x 40 x 1½"	DIMV50040112	16	5	30	11,05
63 x 50 x 1½"	DIMV63050112	16	5	30	11,05
63 x 50 x 2"	DIMV63050200	16	5	30	15,02
75 x 63 x 2"	DIMV75063200	16	-	45	15,02

Doble adaptador mixto M/H-H reforzado inox.
M-H encolar - H roscar.
Adaptador duplo mixto M/F-F reforçada em aço inoxidável.
M-F colar - F roscar

dm = diám.macho
dh = diám.hembra
Rh = diám.hembra
dm = diâm. macho
dh = diâm. fêmea
Rh = diâm. fêmea



MIFV

A

d x Rh	Ref.	PN	Pack	U/📦	€
16 x ⅜"	MIFV016038	16	10	600	1,17
20 x ½"	MIFV020012	16	10	300	1,17
25 x ¾"	MIFV025034	16	10	200	1,37
32 x 1"	MIFV032100	16	10	100	1,50
40 x 1¼"	MIFV040114	16	10	80	1,98
50 x 1½"	MIFV050112	16	10	50	2,56
63 x 2"	MIFV063200	16	-	25	3,65
75 x 2½"*	MIFV075212	16	-	75	15,37
90 x 3"*	MIFV090300	16	-	40	16,99
110 x 4"*	MIFV110400	16	-	25	24,28

Manguito mixto. H-H encolar-roscar.
União mista. F-F colar-roscar.



MFV

A

Rh	Ref.	PN	Pack	U/📦	€
⅜"	MFV038	16	10	600	1,42
½"	MFV012	16	10	300	1,39
¾"	MFV034	16	10	240	1,62
1"	MFV100	16	10	100	1,98
1¼"	MFV114	16	10	80	2,56
1½"	MFV112	16	10	40	3,47
2"	MFV200	16	-	25	4,64
2½"	MFV212	16	-	20	11,21
3"	MFV300	16	-	8	15,76
4"	MFV400	16	-	10	24,51

Manguito roscado. H-H roscar.
União roscada. F-F roscar.



MIMV

A

d x Rh	Ref.	PN	Pack	U/📦	€
16 x ⅜"	MIMV016038	16	10	600	1,95
20 x ½"	MIMV020012	16	10	400	2,11
25 x ¾"	MIMV025034	16	10	240	2,43
32 x 1"	MIMV032100	16	10	120	2,83
40 x 1¼"	MIMV040114	16	10	80	3,58
50 x 1½"	MIMV050112	16	10	40	4,67
63 x 2"	MIMV063200	16	5	25	6,19

Manguito mixto reforzado inox. H-H encolar-roscar.
União mista reforçada em aço inoxidável. F-F colar-roscar.

● Producto en stock.



DIFV

A

dm x dh x Rh	Ref.	PN	Pack	U/	€
20 x 16 x ⅜"	**DIFV20016038**	16	10	500	**1,25**
20 x 16 x ½"	**DIFV20016012**	16	10	400	**1,25**
25 x 20 x ½"	**DIFV25020012**	16	10	300	**1,50**
25 x 20 x ¾"	**DIFV25020034**	16	10	200	**1,50**
32 x 25 x ¾"	**DIFV32025034**	16	10	130	**1,98**
32 x 25 x 1"	**DIFV32025100**	16	10	120	**1,98**
40 x 32 x 1"	**DIFV40032100**	16	10	100	**2,56**
40 x 32 x 1¼"	**DIFV40032114**	16	10	80	**2,56**
50 x 40 x 1¼"	**DIFV50040114**	16	10	60	**3,63**
50 x 40 x 1½"	**DIFV50040112**	16	10	40	**3,63**
63 x 50 x 1½"	**DIFV63050112**	16	-	30	**5,44**
63 x 50 x 2"	**DIFV63050200**	16	-	24	**5,44**
75 x 63 x 2"	**DIFV75063200**	16	-	45	**7,63**
75 x 63 x 2½"	**DIFV75063212**	16	-	24	**7,63**
90 x 75 x 2½"	**DIFV90075212**	16	-	20	**13,56**
90 x 75 x 3"	**DIFV90075300**	16	-	8	**13,56**
110 x 90 x 3"	**DIFV11090300**	16	-	6	**18,51**
110 x 90 x 4"	**DIFV11090400**	16	-	5	**18,51**
125 x 110 x 4	**DIFV12110400**	16	-	6	**34,44**

Doble adaptador mixto M/H-H
M-H encolar - H roscar.
Adaptador duplo mixto M/F-F.
M-F colar - F roscar

dm = diám.macho
dh = diám.hembra
Rh = diám.hembra
dm = diâm. macho
dh = diâm. fêmea
Rh = diâm. fêmea



QPV PLANO
QRV ESTRIADO

A-B

d	Ref.	PN	Pack	U/	€
20 +	**QPV020**	16	10	500	**1,22**
25 +	**QPV025**	16	10	340	**1,47**
32 +	**QPV032**	16	10	200	**1,57**
40	**QPV040**	16	10	110	**2,03**
50	**QPV050**	16	10	80	**2,54**
63	**QPV063**	16	-	48	**3,09**
75	**QPV075**	16	-	20	**6,70**
90	**QPV090**	16	-	48	**6,40**
110	**QPV110**	16	-	32	**8,00**
125	**QPV125**	16	-	7	**10,56**
140	**QPV140**	16	-	8	**26,78**
160	**QPV160**	16	-	10	**19,47**
180*	**QPV180**	16	-	1	**74,94**
200 A)	**QPV200**	16	-	6	**35,61**
225 -- A)	**QRV225**	16	-	6	**59,22**
250 -- A)	**QRV250**	16	-	6	**95,14**
280* --	**QRV280**	10	-	4	**157,81**
315 --	**QRV315**	10	-	3	**147,79**
355*+	**QPV355**	5	-	1	**258,50**
400*	**QRV400**	5	-	1	**310,25**
500*+	**QPV500**	4	-	1	**384,29**

Manguito portabridas encolar.
H encolar (junta no incluida).
Código portabridas plano, para estriado cambiar QPV por QRV
União porta-abraçadeiras colar.
F colar (vedação não incluida)
Código porta-abraçadeiras plano, para estriado substituir QPV por QRV.

+Sólo QPV -- Sólo QRV
A) Factor de seguridad reducido.
+QPV somente -- somente QRV
A) Fator de segurança reduzido.



FDV

A

d	Ref.	DN	T PN	U/📦	€
25	FDV025 ●	20	10	80	5,53
32	FDV032 ●	25	10	48	6,64
40	FDV040 ●	32	10	24	8,67
50	FDV050 ●	40	10	20	10,17
63	FDV063 ●	50	10	14	12,64
75	FDV075 ●	65	10	12	13,29
90	FDV090 ●	75	10	12	15,37
110	FDV110 ●	90	10	6	18,78

Brida con manguito encolar.
H encolar (junta no incluida).
Flange com união colar.
F colar (vedação não incluida).

T = Taladros
T = Brocas



QPV FK/FE

A

d	Ref.	DN	PN	€
125 (2)	QPV125FKE	125	16	43,88
200 (3	QPV200FKE	200	16	110,33

Portabridas especial para válvula de mariposa FE/FK.
Porta-flange especial para válvula borboleta FE/FK.

(2) Convierte la válvula de mariposa de 140 en 125. Usar con brida ODV 140 PVC-U.
(3) Convierte la válvula de mariposa de 225 en 200. Usar con brida ODV 225 PVC-U

(2) Converte a válvula borboleta de 140 para 125. Use com flange ODV 140 PVC-U.
(3) Converte a válvula borboleta de 225 para 200. Use com flange ODV 225 PVC-U..



ODT

d	Ref.	DN	PN	U/📦	€
20	ODT020	15	10/16	28	8,00
25	ODT025	20	10/16	28	8,34
32	ODT032	25	10/16	28	8,88
40	ODT040	32	10/16	8	10,69
50	ODT050	40	10/16	8	13,09
63	ODT063	50	10/16	8	14,81
75	ODT075	65	10/16	10	17,94
90	ODT090	80	10/16	8	19,16
110	ODT110	100	10/16	8	20,28
125	ODT125	100	10/16	8	20,31
140	ODT140	125	10/16	6	26,34
160	ODT160	150	10/16	4	35,88
180	ODT180	150	10/16	4	45,72
200	ODT200	200	10	2	54,00
225	ODT225	200	10	2	54,00
250	ODT250	250	10	2	71,84
280	ODT280	250	10	2	86,19
315	ODT315	300	10	2	107,13

Nueva Brida loca PP negro con alma de acero.
DIN Drilling PN 10/16: hasta d180
DIN Drilling PN 10: desde d200 hasta d315
Para QPV 110, QRV 110. ** Para QPV 160, QRV 160.
Ver descuentos aplicables según "Sistema PPH "



ODV

A-B

d	Ref.	T PN	Pack	U/📦	€
20	ODV020	10	-	250	3,20
25	ODV025	10	-	200	3,65
32	ODV032	10	-	120	4,08
40	ODV040	10	-	60	4,72
50	ODV050	10	-	65	6,90
63	ODV063	10	2	30	7,45
75	ODV075	10	2	16	7,58
90	ODV090	10	2	24	8,09
110	ODV110	10	2	20	10,97
125	ODV125	10	-	16	15,76
140	ODV140	10	-	16	17,92
160	ODV160	10	-	18	21,66
180*	ODV180	10	-	-	69,25
200	ODV200	10	-	9	26,14
225	ODV225	10	-	10	29,74
250	ODV250 ●	10	-	11	84,97
280	ODV280	10	-	12	124,08
315	ODV315	10	-	8	129,34
355*	ODV355	4	-	1	208,21
400*	ODV400	4	-	1	224,08
500*	ODV500	6	-	1	335,97
500*	ODV510	10	-	1	370,96

Brida loca PVC-U para manguito portabridas
Flange solta de PVC-U para manga porta-flange

T = Taladros
T = Brocas

● Producto en stock.



FCV

A-B

d	Ref.	T PN	Pack	U/	€
25	FCV025 ●	10	2	40	5,28
32	FCV032 ●	10	2	60	7,05
40	FCV040 ●	10	2	50	9,18
50	FCV050 ●	10	-	30	11,21
63	FCV063 ●	10	-	30	13,80
75	FCV075 ●	10	2	26	18,12
90	FCV090 ●	10	2	24	20,89
110	FCV110 ●	10	2	18	27,45
140*	FCV140 ●	10	-	1	59,12
160*	FCV160 ●	10	-	1	86,38
180*	FCV180	10	-	1	110,28
200*	FCV200 ●	10	-	1	109,14
225*	FCV225	10	-	1	109,14
250*	FCV250 ●	8	-	1	222,30
280*	FCV280	8	-	1	222,30
315*	FCV315	6	-	1	442,68

Brida Ciega.
Flange cego.

T = Taladros
T = Brocas



LIFV

A

d x Rm x Rh	Ref.	PN	Junta	Pack	U/	€
16 x ¾" x ⅜"	1RAS316B00	16	EPDM	5	125	19,39
20 x 1" x ¾"	1RAS320C00	16	EPDM	5	125	24,44
25 x 1¼" x 1"	1RAS325D00	16	EPDM	5	90	27,88
32 x 1½" x 1"	1RAS332D00	16	EPDM	-	60	34,76
40 x 2" x 1½"	1RAS340F00	16	EPDM	-	35	52,32
16 x ¾" x ½"	1RAS316B10	16	FKM	5	125	21,66
20 x 1" x ¾"	1RAS320C10	16	FKM	5	125	28,57
25 x 1¼" x 1"	1RAS325D10	16	FKM	5	90	32,33
32 x 1½" x 1"	1RAS332D10	16	FKM	-	60	43,65
40 x 2" x 1½"	1RAS340F10	16	FKM	-	35	62,10

Adaptador depósito.H encolar - M-H roscar. Junta plana iuncluida.
Adaptador de tanque. F colar - M-F roscar. Vedação plana incluida.



LIV

A

d x Rm	Ref.	PN	Pack	U/	€ EPDM
25 x 1"	LIV025100	16	10	100	11,63
32 x 1¼"	LIV032114	16	10	40	13,56

Adaptador depósito. M-M encolar - roscar. Junta plana incluida.
Adaptador de tanque. M-M colar-roscar. Vedação plana incluida.



LIFV-J

A A

d x Rm x Rh	Ref.	€ EPDM	€ FKM
16 x ¾" x ½"	GP0195E ●	1,39	5,42
20 x 1" x ¾"	GP2299E ●	2,61	15,13
25 x 1¼" x 1"	GP0200E	3,04	16,22
32 x 1½" x 1"	GP0201E	3,84	23,37
40 x 2" x 1½"	GP0202E	5,48	38,07

Junta plana para adaptador depósito. Código en FKM termina en "F" en lugar de "E"
Junta plana para adaptador de tanque. O código em FKM termina em "F" em vez de "E"



LIV-J

A

d x Rm	Ref.	€ EPDM
25 x 1"	GP1205E	0,81
32 x 1¼"	GP1206E ●	1,12

Junta plana para adaptador depósito. Junta en EPDM.
Junta plana para adaptador de tanque. Junta em EPDM.



DIV

A-B

d x d1	Ref.	PN	Pack	U/📦	€
16 x 12	DIV016012	16	10	1.000	1,62
20 x 16	DIV020016	16	10	1.000	0,48
25 x 20	DIV025020	16	10	600	0,58
32 x 20	DIV032020	16	10	400	0,69
32 x 25	DIV032025	16	10	400	0,64
40 x 20	DIV040020	16	10	240	1,01
40 x 25	DIV040025	16	10	240	1,01
40 x 32	DIV040032	16	10	240	0,81
50 x 32	DIV050032	16	10	120	1,39
50 x 40	DIV050040	16	10	120	0,99
63 x 32	DIV063032	16	-	70	1,85
63 x 40	DIV063040	16	-	70	1,85
63 x 50	DIV063050	16	-	60	1,32
75 x 50	DIV075050	16	-	56	2,77
75 x 63	DIV075063	16	-	56	2,36
90 x 50	DIV090050	16	-	100	4,44
90 x 63	DIV090063	16	-	100	4,44
90 x 75	DIV090075	16	-	100	3,84
110 x 63	DIV110063	16	-	60	8,51
110 x 75	DIV110075	16	-	60	8,43
110 x 90	DIV110090	16	-	60	7,42
125 x 110	DIV125110	16	-	12	9,66
140 x 90	DIV140090	16	-	16	13,76
140 x 110	DIV140110	16	-	16	14,70
140 x 125	DIV140125 ●	16	-	16	13,10
160 x 90	DIV160090	16	-	9	18,63
160 x 110	DIV160110 ●	16	-	9	19,39
160 x 140	DIV160140 ●	16	-	9	17,13
180 x 160*	DIV180160 ●	4	-	1	53,59
200 x 160*	1RRC121O00	16	-	10	46,04
200 x 180*	DIV200180 ●	4	-	1	53,89
225 x 160 A)	DIV225160 ●	16	-	6	44,64
225 x 200 A)*	DIV225200 ●	16	-	6	36,31
250 x 160	DIV250160 ●	10	-	6	77,65
250 x 180*	DIV250180 ●	10	-	1	161,34
250 x 200	DIV250200	10	-	6	66,48
250 x 225	DIV250225 ●	10	-	6	65,15
280 x 200*	DIV280200	10	-	1	182,15
280 x 225*	DIV280225 ●	10	-	4	182,15
280 x 250*	DIV280250 ●	10	-	1	182,15
315 x 200	DIV315200	10	-	3	196,53
315 x 225	DIV315225 ●	10	-	3	199,41
315 x 250	DIV315250	10	-	4	195,01
315 x 280	DIV315280 ●	10	-	4	194,79
400 x 280*	DIV400280	5	-	1	321,67
400 x 315*	DIV400315	5	-	1	278,64
400 x 355*	DIV400355 ●	5	-	1	278,64

Casquillo reducción encolar. M-H encolar.
Anel Redução colar. M-F colar.

d = diám.macho
d1 = diám.hembra
d = diâmetro masculino.
d1 = diâmetro fêmea.

A) Factor de seguridad reducido
A) Fator de segurança reduzido

● Producto en stock.

RIV



d x d2 x d1	Ref.	PN	Pack	U/	€
16 x x 12	**RIV016012**	16	10	800	**0,74**
20 x x 16	**RIV020016**	16	10	500	**0,74**
25 x 20 x 16	**RIV025020016**	16	10	400	**0,81**
25 x 20 x 20	**RIV025020020**	16	10	340	**0,81**
32 x 25 x 16	**RIV032025016**	16	10	280	**0,81**
32 x 25 x 20	**RIV032025020**	16	10	240	**0,89**
32 x 25 x 25	**RIV032025025**	16	10	200	**0,89**
40 x 32 x 20	**RIV040032020**	16	10	120	**1,09**
40 x 32 x 25	**RIV040032025**	16	10	120	**1,09**
40 x 32 x 32	**RIV040032032**	16	10	120	**1,09**
50 x 40 x 20	**RIV050040020**	16	10	80	**1,57**
50 x 40 x 25	**RIV050040025**	16	10	80	**1,57**
50 x 40 x 32	**RIV050040032**	16	10	80	**1,57**
50 x 40 x 40	**RIV050040040**	16	10	60	**1,57**
63 x 50 x 25	**RIV063050025**	16	-	40	**2,54**
63 x 50 x 32	**RIV063050032**	16	-	40	**2,54**
63 x 50 x 40	**RIV063050040**	16	-	40	**2,54**
63 x 50 x 50	**RIV063050050**	16	-	35	**2,54**

Reducción cónica encolar. M-H encolar.
Redução cônica colar. M-F colar.

d = diámetro macho
d2 y d1 = diámetros hembra
d = diâmetro macho
d2 e d1 = diâmetros fêmea

A

d x d1	Ref.	PN	Pack	U/	€
75 x 63 x 50	**RIV075063050**	16	-	24	**4,06**
75 x 63 x 63	**RIV075063063**	16	-	24	**4,06**
90 x 75 x 50 x 40 B)	**RIV090075040**	16	-	24	**5,28**
90 x 75 x 63 x 50 B)	**RIV090075050**	16	-	16	**5,28**
90 x 75 x 75 x 63 B)	**RIV090075063**	16	-	24	**5,28**
90 x 75 x 90 x 75 B)	**RIV090075075**	16	-	12	**5,28**
110 x 90 x 50	**RIV110090050**	16	-	15	**9,64**
110 x 90 x 63	**RIV110090063**	16	-	12	**9,64**
110 x 90 x 75	**RIV110090075**	16	-	12	**9,64**
110 x 90 x 90	**RIV110090090**	16	-	10	**9,64**
125 x 110 x 63*	**RIV125063**	16	-	1	**41,65**
125 x 110 x 75*	**RIV125075**	16	-	1	**35,37**
125 x 110 x 90*	**RIV125090**	16	-	1	**35,37**
140 x 125 x 75*	**RIV140075**	16	-	1	**58,96**
140 x 125 x 90*	**RIV140090**	16	-	1	**53,09**
140 x 125 x 110*	**RIV140110**	16	-	1	**53,09**
160 x 140 x 90*	**RIV160090**	16	-	1	**107,04**
160 x x 110	**RIV160110**	16	-	12	**22,99**
200 x x 160	**RIV200160**	16	-	8	**50,32**

B) 4 diámetros M-H / M-H
B) 4 diâmetros M-F / M-F

MRIV*



d2 x d1	Ref.	PN	U/	€
125 x 110	**MRIV125110**	10	1	**58,66**
140 x 110	**MRIV140110**	10	1	**78,24**
140 x 125	**MRIV140125**	10	1	**78,24**
160 x 110	**MRIV160110**	10	1	**80,35**
160 x 125	**MRIV160125**	10	1	**83,26**
160 x 140	**MRIV160140**	10	1	**80,35**
200 x 110	**MRIV200110**	10	1	**155,23**
200 x 125	**MRIV200125** ●	10	1	**155,23**
200 x 140	**MRIV200140**	10	1	**155,23**
200 x 160	**MRIV200160**	10	1	**155,23**
200 x 180	**MRIV200180**	10	1	**155,23**
225 x 110	**MRIV225110** ●	10	1	**199,60**
225 x 125	**MRIV225125**	10	1	**199,60**
225 x 140	**MRIV225140**	10	1	**193,91**
225 x 160	**MRIV225160**	10	1	**193,91**
225 x 200	**MRIV225200**	10	1	**193,91**
250 x 110	**MRIV250110**	10	1	**250,84**
250 x 125	**MRIV250125**	10	1	**250,84**
250 x 140	**MRIV250140**	10	1	**250,84**
250 x 160	**MRIV250160**	10	1	**243,75**
250 x 180	**MRIV250180**	10	1	**243,75**
250 x 200	**MRIV250200** ●	10	1	**243,75**

Manguito reducido encolar. H-H encolar.
Redução cônica colar. F-F colar.

A-B

d2 x d1	Ref.	PN	U/	€
250 x 225	**MRIV250225**	10	1	**243,75**
280 x 110	**MRIV280110**	10	1	**286,03**
280 x 125	**MRIV280125** ●	10	1	**286,03**
280 x 140	**MRIV280140**	10	1	**286,03**
280 x 160	**MRIV280160** ●	10	1	**286,03**
280 x 200	**MRIV280200**	10	1	**277,94**
280 x 225	**MRIV280225**	10	1	**277,94**
280 x 250	**MRIV280250**	10	1	**277,94**
315 x 160	**MRIV315160**	8	1	**318,50**
315 x 180	**MRIV315180**	8	1	**318,50**
315 x 200	**MRIV315200**	8	1	**302,89**
315 x 225	**MRIV315225**	8	1	**302,89**
315 x 250	**MRIV315250** ●	8	1	**302,89**
315 x 280	**MRIV315280**	8	1	**302,89**
355 x 315	**MRIV355315**	5	1	**328,87**
400 x 160	**MRIV400160** ●	5	1	**409,11**
400 x 225	**MRIV400225**	5	1	**409,11**
400 x 280	**MRIV400280** ●	5	1	**409,11**
400 x 315	**MRIV400315** ●	5	1	**350,38**
400 x 355	**MRIV400355**	5	1	**371,85**
500 x 400	**MRIV500400** ●	4	1	**574,76**

d2 y d1 = diámetros hembra
d2 e d1 = diâmetros fêmea



CIV

A-B

d	Ref.	PN	Pack	U/	€
12	CIV012 ●	16	10	1.000	1,12
16	CIV016 ●	16	10	1.000	0,58
20	CIV020	16	10	600	0,58
25	CIV025	16	10	400	0,61
32	CIV032	16	10	240	0,83
40	CIV040	16	10	140	1,25
50	CIV050	16	10	80	1,81
63	CIV063	16	-	60	2,54
75	CIV075	16	-	28	4,77
90	CIV090	16	-	15	7,79
110	CIV110	16	-	10	15,76
125	CIV125	16	-	6	22,08
140	CIV140	16	-	4	28,86
160	CIV160	16	-	4	33,37
200*	CIV200	10	-	7	48,01
225	CIV225	10	-	2	78,00
250*	CIV250	10	-	1	165,72

Tapón encolar hembra. H encolar.
Tampão fêmêa colar. F colar.



PFV

A

Rm	Ref.	PN	Pack	U/	€
⅜"	PFV038	16	10	1.000	0,66
½"	PFV012	16	10	300	0,81
¾"	PFV034	16	10	400	0,96
1"	PFV100	16	10	260	1,37
1¼"	PFV114	16	10	120	1,81
1½"	PFV112	16	10	100	2,36
2"	PFV200	16	-	60	2,77
2½"	PFV212	16	-	36	4,93
3"	PFV300 ●	16	-	20	7,95
4"	PFV400	16	-	8	15,56

Tapón rosca macho. M roscar.
Tampão macho roscar. M roscar.



CFV

A

Rh	Ref.	PN	Pack	U/	€
⅜"	1RCA216000	16	10	1.000	1,81
½"	CFV012	16	10	500	1,12
¾"	CFV034	16	10	400	1,22
1"	CFV100	16	10	200	1,52
1¼"	CFV114	16	10	140	2,13
1½"	CFV112	16	10	90	2,77
2"	CFV200	16	-	50	3,68
2½"	CFV212	16	-	70	13,74
3"*	CFV300	16	-	20	14,09
4"*	CFV400	16	-	60	24,28

Tapón rosca hembra. H roscar.
Tampão rosca femêa. F roscar.



DFV

A

Rm x Rh	Ref.	PN	Pack	U/	€
½" x ⅜"	DFV012038	16	10	600	1,37
¾" x ½"	DFV034012	16	10	400	1,22
1" x ¾"	DFV100034	16	10	280	1,50
1¼" x 1"	DFV114100	16	10	160	1,79
1½" x 1¼"	DFV112114	16	10	100	2,11
2" x 1½"	DFV200112	16	-	60	3,20

Reducción roscada corta. M-H roscar.
Redução roscada curta. M-F roscar.

● Producto en stock.



KIFV

A

dm x dh x Rm	Ref.	PN	Pack	U/	€
16 x 12 x ⅜"	KIFV16012038	16	10	700	2,23
20 x 16 x ⅜"	KIFV20016038	16	10	700	0,77
20 x 16 x ½"	KIFV20016012	16	10	700	0,77
25 x 20 x ½"	KIFV25020012	16	10	350	0,91
25 x 20 x ¾"	KIFV25020034	16	10	300	0,91
32 x 25 x ½"	KIFV32025012	16	10	220	1,01
32 x 25 x ¾"	KIFV32025034	16	10	200	1,01
32 x 25 x 1"	KIFV32025100	16	10	180	1,01
40 x 32 x ¾"	KIFV40032034	16	10	120	1,37
40 x 32 x 1"	KIFV40032100	16	10	120	1,37
40 x 32 x 1¼"	KIFV40032114	16	10	100	1,37
50 x 40 x 1"	KIFV50040100	16	10	100	1,75
50 x 40 x 1¼"	KIFV50040114	16	10	100	1,75
50 x 40 x 1½"	KIFV50040112	16	10	100	1,73
63 x 50 x 1¼"	KIFV63050114	16	-	80	2,89
63 x 50 x 1½"	KIFV63050112	16	-	80	2,89
63 x 50 x 2"	KIFV63050200	16	-	70	2,83
75 x 63 x 1½"	KIFV75063112	16	-	55	4,56
75 x 63 x 2"	KIFV75063200	16	-	50	4,56
75 x 63 x 2½"	KIFV75063212	16	-	40	4,56
90 x 75 x 2"	KIFV90075200	16	-	30	6,62
90 x 75 x 2½"	KIFV90075212	16	-	30	6,62
90 x 75 x 3"	KIFV90075300	16	-	24	6,62
110 x 90 x 2½"	KIFV11090212	16	-	12	15,31
110 x 90 x 3"	KIFV11090300	16	-	20	15,31
110 x 90 x 4"	KIFV11090400	16	-	12	15,31
125 x 110 x 3"	KIFV12110300	16	-	8	16,70
125 x 110 x 4"	KIFV12110400	16	-	6	16,86

Terminal rosca macho. M/H encolar - M roscar

Terminal rosca macho. M/F colar - M roscar.

dm = diámetro macho **dh** = diámetro hembra
Rm = rosca macho
dm = diâmetro macho dh = diâmetro fêmea
Rm = rosca macho



NFV

A

Rh	Ref.	PN	Pack	U/	€
⅜"	NFV038	16	10	800	0,91
½"	NFV012	16	10	500	0,96
¾"	NFV034	16	10	260	1,12
1"	NFV100	16	10	160	1,37
1¼"	NFV114	16	10	80	1,68
1½"	NFV112	16	10	70	2,21
2"	NFV200	16	-	30	2,83
2½" A)	NFV212	16	-	24	4,99
3" A)	NFV300	16	-	16	7,79
4" A)	NFV400	16	-	6	18,35

Machón doble rosca. M-M roscar.
Casquilho duplo. M-M roscar.

A) Factor de seguridad reducido
A) Fator de segurança reduzido



RFV

A

Rm x Rh	Ref.	PN	Pack	U/	€
½" x ⅜"	RFV012038	16	10	500	1,32
¾" x ⅜"	RFV034038	16	10	400	1,44
¾" x ½"	RFV034012	16	10	320	1,42
1" x ⅜"	RFV100038	16	10	240	1,70
1" x ½"	RFV100012	16	10	200	1,60
1" x ¾"	RFV100034	16	10	200	1,60
1¼" x ½"	RFV114012	16	10	100	2,03
1¼" x ¾"	RFV114034	16	10	80	2,03
1¼" x 1"	RFV114100	16	10	80	1,98
1½" x ½"	RFV112012	16	10	80	2,30
1½" x ¾"	RFV112034	16	10	80	2,32
1½" x 1"	RFV112100	16	10	80	2,30
1½" x 1¼"	RFV112114	16	10	80	2,30
2" x ¾"	RFV200034	16	-	50	3,42
2" x 1"	RFV200100	16	-	40	3,42
2" x 1¼"	RFV200114	16	-	40	3,47
2" x 1½"	RFV200112	16	-	40	3,36
2½" x 2"	RFV212200	16	-	36	4,56
3" x 2"	RFV300200	16	-	20	5,71
3" x 2½"	RFV300212	16	-	20	7,93
4" x 3"	RFV400300	16	-	8	18,22

Reducción roscada. *M-H roscar*
Redução roscada. M-F roscar.



NRFV

A

Rm x Rm	Ref.	PN	Pack	U/	€
¾" x ½"	**NRFV034012**	16	10	300	**0,99**
1" x ¾"	**NRFV100034**	16	10	200	**1,32**
1¼" x 1"	**NRFV114100**	16	10	120	**1,60**
1½" x 1¼"	**NRFV112114**	16	10	80	**1,95**
2" x 1½"	**NRFV200112**	16	-	40	**2,46**
2½" x 2"	**NRFV212200**	16	-	24	**4,56**
3" x 2½"	**NRFV300212**	16	-	16	**7,38**
4" x 3"	**NRFV400300**	16	-	8	**16,99**

Machón reducido roscado.M-M roscar.
Casquilho duplo reduzido. M-M roscar.



NRIV

A

Rm x Rh	Ref.	Pack	U/	€
25 x 1"	**NRIV025100**	10	120	**3,58**
32 x 1¼"	**NRIV032114** ●	10	60	**4,62**

Adaptador M-M. M encolar - roscar.
Adaptador misto. M colar-M roscar.



IFFV

A

Rh x Rm	Ref.	PN	Pack	U/	€
¾" x ½"	**IFFV034012**	16	10	280	**1,42**
1" x ½"	**IFFV100012**	16	10	140	**5,76**
1" x ¾"	**IFFV100034**	16	10	140	**1,65**
1¼" x 1"	**IFFV114100**	16	10	80	**1,98**
1½" x 1¼"	**IFFV112114**	16	10	40	**2,38**
2" x 1½"	**IFFV200112**	16	-	30	**3,17**
2½" x 2"	**IFFV212200**	16	-	20	**20,99**
3" x 2½"	**IFFV300212**	16	-	16	**12,43**
4" x 3"	**IFFV400300**	16	-	8	**61,33**

Reducción roscada. ***H-M roscar.***
Redução roscada. F-M roscar.



JFV

A

Rh	Ref.	PN	Pack	U/	€
½"	**JFV012**	16	25	1.000	**6,89**
¾"	**JFV034**	16	25	750	**7,33**
1"	**JFV100**	16	25	400	**8,00**
1¼"	**JFV114**	16	10	300	**8,80**
1½"	**JFV112** ●	16	10	200	**14,18**
2"	**JFV200**	16	10	120	**15,50**

Tuerca fina. H roscar. Para adaptador depósito LIV y LIFV.
Porca fina.F roscar.. Para adaptador de tanque LIV e LIFV.

● **Producto en stock.**

BIV



A

d	Ref.	PN	Pack	U/📦	€ EPDM
16	**BIV016E** ●	16	10	300	**2,18**
20	**BIV020E** ●	16	10	180	**2,13**
25	**BIV025E** ●	16	10	100	**2,46**
32	**BIV032E** ●	16	10	70	**3,50**
40	**BIV040E** ●	16	10	40	**4,21**
50	**BIV050E** ●	16	10	90	**5,15**
63	**BIV063E** ●	16	5	45	**7,52**
75	**BIV075E** ●	10	-	28	**21,82**
90	**BIV090E** ●	10	-	22	**28,86**
110	**BIV110E** ●	10	-	12	**42,23**

Unión 3 piezas encolar.
H-H encolar. Junta en EPDM.
União 3 peças para colar.
F-F colar.. Junta em EPDM.

Para recambios consultar el apartado pag.322
Para peças de reposição consulte pag. 322.

BIFV



A

d	Ref.	PN	Pack	U/📦	€ EPDM
16 x ⅜"	**BIFV016038E**	16	10	300	**2,46**
20 x ½"	**BIFV020012E**	16	10	180	**2,51**
25 x ¾"	**BIFV025034E**	16	10	100	**2,94**
32 x 1"	**BIFV032100E**	16	10	60	**3,95**
40 x 1¼"	**BIFV040114E**	16	10	40	**4,97**
50 x 1½"	**BIFV050112E**	16	10	90	**5,95**
63 x 2"	**BIFV063200E**	16	5	60	**8,67**
75 x 2½"	**BIFV075212E**	10	-	28	**24,23**
90 x 3"	**BIFV090300E**	10	-	22	**30,92**
110 x 4"	**BIFV110400E**	10	-	12	**49,11**

Unión 3 piezas mixta.
H-H encolar - roscar. Junta en EPDM.
União 3 peças mista.
F-F colar-roscar. Junta em EPDM.

Para recambios consultar el apartado pag.322
Para peças de reposição consulte pag. 322.

BIRV



A

d x Rm	Ref.	PN	Pack	U/📦	€ EPDM
20 x ½" *	**BIRV020012E**	16	-	25	**3,15**
25 x ¾" *	**BIRV025034E**	16	-	30	**3,50**
32 x 1" *	**BIRV032100E**	16	-	50	**4,51**
40 x 1¼" *	**BIRV040114E**	16	-	36	**5,23**
50 x 1½"	**BIRV050112E**	16	10	80	**6,24**
50 x 2"	**BIRV050200E**	16	10	80	**9,45**
63 x 2"	**BIRV063200E**	16	5	35	**8,65**
75 x 2½" *	**BIRV075212E**	16	-	12	**26,44**
90 x 3" *	**BIRV090300E**	16	-	18	**34,63**

Unión 3 piezas mixta.
H-M encolar - roscar. Junta en EPDM.
União 3 peças mista.
F-M colar-roscar. Junta em EPDM.

Para recambios consultar el apartado pag.322
Para peças de reposição consulte pag. 322.

BFV



A

Rh	Ref.	PN	Pack	U/📦	€ EPDM
⅜"	**BFV038E**	16	10	300	**2,79**
½"	**BFV012E**	16	10	180	**3,02**
¾"	**BFV034E**	16	10	100	**3,55**
1"	**BFV100E**	16	10	60	**4,74**
1¼"	**BFV114E**	16	10	40	**5,95**
1½"	**BFV112E**	16	10	90	**7,01**
2"	**BFV200E**	16	5	60	**9,98**
2½"*	**1RBO275000**	10	-	15	**43,70**
3"*	**1RBO290000**	6	-	12	**74,74**
4"*	**1RBO211000**	6	-	12	**85,08**

Unión 3 piezas roscado.
H-H roscar. Junta en EPDM.
União 3 peças roscada.
F-F roscar. Junta em EPDM.

Para recambios consultar el apartado pag.322
Para peças de reposição consulte pag. 322.

BIFOV



A

d x Rh	Ref.	PN	Pack	U/📦	€ EPDM
16 x ⅜"	**BIFOV016038E**	16	50	100	**9,04**
20 x ½"	**BIFOV020012E**	16	40	80	**11,72**
25 x ¾"	**BIFOV025034E**	16	20	40	**14,94**
32 x 1"	**BIFOV032100E**	16	14	28	**18,78**
40 x 1¼"	**BIFOV040114E**	16	8	16	**26,41**
50 x 1½"	**BIFOV050112E**	16	4	8	**32,97**
63 x 2"	**BIFOV063200E**	16	-	12	**53,67**

Unión 3 piezas mixta PVC-U / Latón.
H-H encolar - roscar latón. Junta en EPDM.
União 3 peças mista PVC-U / Latão.
F-F colar-roscar latão. Junta em EPDM.

Para recambios consultar el apartado pag.322
Para peças de reposição consulte pag. 322.

BIROV



A

d	Ref.	PN	Pack	U/📦	€ EPDM
16 x ⅜"	**BIROV016038E**	16	50	100	**10,86**
20 x ½"	**BIROV020012E**	16	35	70	**12,64**
25 x ¾"	**BIROV025034E**	16	15	30	**16,56**
32 x 1"	**BIROV032100E**	16	12	24	**21,29**
40 x 1¼"	**BIROV040114E**	16	8	16	**30,89**
50 x 1½"	**BIROV050112E**	16	4	8	**36,81**
63 x 2"	**BIROV063200E**	16	-	10	**63,65**

Unión 3 piezas mixa PVC-U / Latón. H-M encolar - roscar latón. Junta en EPDM.
União 3 peças mista PVC-U / Latão. F colar - M roscar latão. Junta em EPDM.

Para recambios consultar el apartado pag.322
Para peças de reposição consulte pag. 322.



BIFXV

A

d x Rh	Ref.	PN	Pack	€ EPDM	€ FKM
16 x ⅜"	BIFXV016038E	16	50	31,54	33,45
20 x ½"	BIFXV020012E	16	40	33,67	35,70
25 x ¾"	BIFXV025034E	16	20	38,60	40,44
32 x 1"	BIFXV032100E	16	14	44,50	46,90
40 x 1¼"	BIFXV040114E	16	8	63,07	65,31
50 x 1½"	BIFXV050112E	16	4	69,49	73,54
63 x 2"	BIFXV063200E	16	-	88,40	92,49

Unión 3 piezas mixta PVC-U / Inox A316L. H-H encolar - roscar inox. Junta en EPDM o FKM.
União 3 peças mista PVC-U / aço inoxidável A316L. F-F colar-roscar aço inoxidável. Junta em EPDM ou FKM.

Código en FKM termina en "F" en lugar de "E"
Para recambios consultar el apartado pag.322
O código FKM termina em "F" em vez de "E"
Para peças de reposição consulte pag. 322.



BIRXV

A

d x Rm	Ref.	PN	Pack	€ EPDM	€ FKM
16 x ⅜"	BIRXV016038E	16	50	33,82	35,56
20 x ½"	BIRXV020012E	16	35	35,83	37,69
25 x ¾"	BIRXV025034E	16	15	40,30	42,04
32 x 1"	BIRXV032100E	16	12	45,45	48,15
40 x 1¼"	BIRXV040114E	16	8	63,07	67,76
50 x 1½"	BIRXV050112E	16	4	74,91	78,59
63 x 2"	BIRXV063200E	16	-	103,46	112,94

Unión 3 piezas mixta PVC-U / Inox A316L. H-M encolar - roscar inox. Junta en EPDM o FKM.
União 3 peças mista PVC-U / aço inoxidável A316L. F colar- M roscar aço inoxidável. Junta em EPDM ou FKM.

Código en FKM termina en "F" en lugar de "E"
Para recambios consultar el apartado pag.322
O código FKM termina em "F" em vez de "E"
Para peças de reposição consulte pag. 322.



ADV

A

Rh x P1 x P2	Ref.	PN	Pack	U/📦	€ EPDM
½" x 12 x 14	ADV012012014	16	5	300	1,93
¾" x 16 x 18	ADV034016018	16	5	200	2,36
1" x 20 x 22	ADV100020022	16	5	160	2,66
1¼" x 25 x 27	ADV114025027	16	5	80	3,04
1½" x 30 x 32	ADV112030032	16	5	50	3,93
2" x 40 x 42	ADV200040042	16	5	30	3,84
2" x 50 x 52	ADV200050052	16	5	25	4,72
2¼" x 50 x 52	ADV214050052	16	5	20	11,50
2¾" x 60 x 64	ADV234060064	16	3	21	5,66

Espiga con tuerca. H-M roscar - presión. Junta en EPDM.
Espiga com porca. F-M roscar. - pressão. Junta em EPDM.



ADV-J

A

R x P1 x P2	Ref.	€ EPDM
½" x 12 x 14	GP1210E 🔵	0,40
¾" x 16 x 18	GP0193E	0,46
1" x 20 x 22	GP1212E 🔵	0,46
1¼" x 25 x 27	QHVX025E	0,79
1½" x 30 x 32	GP0196E 🔵	0,64
2" x 40 x 42	GP0197E 🔵	0,91
2" x 50 x 52	GP0197E 🔵	0,91
2¼" x 50 x 52	GP0198E 🔵	1,17
2¾" x 60 x 64	QHVX050E	1,64
3¾" x 60 x 64	GPO0199E	2,85

Junta plana EPDM. *Para espiga con tuerca ADV*
Junta plana em EPDM. Para torneira com porca ADV



AIV

A

d x P2 x P1	Ref.	PN	Pack	U/📦	€ EPDM
12 x 14 x 12	AIV012014012	16	10	1.000	0,69
16 x 18 x 16	AIV016018016 🔵	16	10	600	0,69
20 x 22 x 20	AIV020022020	16	10	500	0,89
25 x 27 x 25	AIV025027025	16	10	200	1,07
32 x 32 x 30	AIV032032030	16	10	100	1,34
40 x 42 x 40	AIV040042040	16	5	100	1,57
50 x 52 x 50	AIV050052050	16	5	40	2,23
63 x 64 x 60	AIV063064060 🔵	16	-	40	2,85

Espiga encolar macho. M-M encolar - presión.
Espiga colar macho. M-M colar-pressão.



AFV

A

Rm x P1 x P2	Ref.	PN	Pack	U/📦	€
¼" x 12 x 14	AFV014012014	16	10	1.000	0,69
⅜ " x 16 x 18	AFV038016018	16	10	600	0,66
½" x 20 x 22	AFV012020022	16	10	300	0,89
¾" x 25 x 27	AFV034025027	16	10	160	1,04
1" x 30 x 32	AFV100030032	16	10	100	1,34
1¼" x 40 x 42	AFV114040042	16	5	50	1,60
1½" x 50 x 52	AFV112050052	16	5	30	2,30
2" x 60 x 64	AFV200060064	16	-	20	2,89

Espiga rosca macho. *M-M roscar - presión.*
Espiga roscar macho. M-M roscar-pressão.

🔵 Producto en stock.



PINZA*

A

d	Ref.	Pack	€
16**	1RST116000	10	0,58
20**	1RST120000	10	0,53
25**	1RST125000	10	0,66
32**	1RST132000	10	0,77
40	1RST140000	10	1,55
50	1RST150000	10	1,95
63	1RST163000	10	2,26
75	1RST175000	10	3,02
90	1RST190000	10	3,98
110	1RST111000	10	4,64

Abrazadera para tubería PP gris.
Marca ASTORE.
Abraçadeira para tubo PP cinza.
marca ASTORE.

** En estos diámetros sin cierre superior
*** En estos diámetros sin cierre superior*

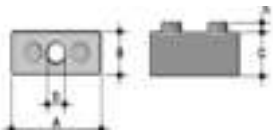

DSM

A

d	Ref.	A	B	C	D	E	€
32	DSM032 ●	33	16	14	8	4	1,07
40	DSM040 ●	41	17	17	8	4	1,44
50	DSM050 ●	51	18	17	8	4	1,95
63	DSM063 ●	64	19	22,5	8	4	2,56
75	DSM075 ●	76	20	34,5	8	4	3,52

Soporte en PP para abrazadera ZIKM.
Suporte PP para abraçadeira ZIKM.



ZIKM

A

d	Ref.	Pack	U/📦	€
16	ZIKM016 ●	10	800	1,50
20	ZIKM020	10	600	1,60
25	ZIKM025	10	160	1,65
32	ZIKM032 ●	10	240	1,98
40	ZIKM040	10	160	2,43
50	ZIKM050	10	100	2,79
63	ZIKM063 ●	10	80	3,47
75	ZIKM075	-	80	4,91
90	ZIKM090 ●	-	40	5,97
110	ZIKM110	-	30	8,35
125	ZIKM125	-	20	11,31
140	ZIKM140	-	20	11,82
160	ZIKM160	-	10	13,61
180	ZIKM180 ●	-	10	12,43

Abrazadera para tubería PP gris.
Abraçadeira para tubo PP cinza.

Recambios para uniones 3 piezas

Peças de reposição para uniões 3 peças

Uniones 3 piezas en PVC-U.

d	Ref.	€
16	QBIV016	0,73
20	QBIV020	0,73
25	QBIV025	0,76
32	QBIV032	0,96
40	QBIV040	1,09
50	QBIV050	1,50
63	QBIV063	1,99
75	QBIV075	4,72
90	QBIV090	6,00
110	QBIV110	11,65

Parte loca. *H encolar.*

d	Ref.	€
16	FBIV016	0,96
20	FBIV020	0,96
25	FBIV025	1,15
32	FBIV032	1,64
40	FBIV040	1,93
50	FBIV050	2,61
63	FBIV063	3,87
75	FBIV075	10,79
90	FBIV090	13,91
110	FBIV110	20,62

Parte fija. *H encolar.*

d	Ref.	€
16	EFV034	0,96
20	EFV100	1,28
25	EFV114	2,73
32	EFV112	2,94
40	EFV200	3,42
50	EFV214	2,94
63	EFV234	5,29
75	EFV312	22,26
90	EFV400	30,86
110	EFV500	40,51

Tuerca. *H roscar.*

Rh	Ref.	€
⅜"	QBFV038	3,44
½"	QBFV012	4,69
¾"	QBFV034	5,55
1"	QBFV100	10,21
1¼"	QBFV114	10,64
1½"	QBFV112	12,49
2"	QBFV200	16,42

Parte loca. *H roscar.*

Rh	Ref.	€
⅜"	FBFV038	5,02
½"	FBFV012	6,11
¾"	FBFV034	6,85
1"	FBFV100	9,17
1¼"	FBFV114	11,19
1½"	FBFV112	16,24
2"	FBFV200	21,08

Parte fija. *H roscar.*

Juntas para uniónes 3 piezas



d	Ref.	€
16	OR3062E	2,08
20	OR4081E	5,92
25	OR4112E	2,13
32	OR4131E	3,04
40	OR6162E	3,22
50	OR6187E	3,42
63	OR6237E	3,74
75	OR6300E	7,48
90	OR6362E	11,19
110	OR6450E	14,76

Junta tórica. *En EPDM.*



d	Ref.	€
16	OR3062F	5,09
20	OR4081F	15,66
25	OR4112F	2,94
32	OR4131F	8,32
40	OR6162F	12,28
50	OR6187F	13,99
63	OR6237F	15,66
75	OR6300F	29,31
90	OR0185F	32,12
110	OR6450F	53,40

Junta tórica. *En FKM.*



Accesorios de PVC-U presión

Tubería de PVC-U presión



CARACTERÍSTICAS PRINCIPALES DE LAS TUBERÍAS DE PVC-U

Gama
PN 6 : desde d.63 hasta d400 mm
PN 10 : desde d 63 hasta d 315 mm
Pn16 : desde d 20 hasta d.225 mm

La tubería cumple con la norma EN ISO 1452 para el transporte de fluidos bajo presión (agua potable, riego y aguas residuales). Tiene la marca de calidad IIP conforme a D.M. 174 DD. (agua para consumo humano), y según norma EN 1622, análisis de agua, determinación del umbral de olor (TON) y sabor (TFN).

Requisitos higiénicos
Los tubos Lareter U-PVC para conductos de presión cumplen requisitos higiénicos según el "Ministerio de Salud italiano" D.M.21.03.1973 y D.M. 174/2004.

Francia: certificacion A.C.S. (Atestación de Conformité Sanitaire)

Gran Bretaña: aprobado por WRAS (Water Regulations Advisory Scheme) producto.
Alemania: potabilidad publicada por Hygiene-Institut en nombre de DVGW

Espectro
PN 6: de d.63 a d400 mm
PN 10: de d 63 a d 315 mm
Pn16: de d 20 a d.225 mm

O tubo está em conformidade com a norma EN ISO 1452 para o transporte de fluidos sob pressão (água potável, irrigação e águas residuais). Tem a Marca de qualidade IIP de acordo com D.M. 174 DC. (água para consumo humano), e segundo a norma EN 1622, análise de água, determinação do limiar de odor (TON) e sabor (TFN).

Requisitos higiênicos
Tubos Lareter U-PVC para tubos de pressão cumprem requisitos de higiene de acordo com "Ministério da Saúde Italiano" D.M.21.03.1973 e D.M. 174/2004.

França: certificação ACS. (Atestación de Conformité Sanitaire)

Grã-Bretanha: WRAS aprovado (Water Regulations Advisory Scheme) produto.
Alemanha: potabilidade publicada pelo Hygiene-Institut em nome por DVGW

PN6

Ø	Ref.	Espesor	Longitud (m)	Tubos/pallet	m (pallet completo)	€
63	**PIPEV33063** ●	2	5	123	615	**6,96**
75	**PIPEV33075** ●	2,2	5	87	435	**9,66**
90	**PIPEV33090**	2,8	5	96	480	**13,40**
110	**PIPEV41110**	2,7	5	57	285	**15,94**
125	**PIPEV41125**	3,1	5	51	255	**20,88**
140	**PIPEV41140**	3,5	5	45	225	**26,12**
160	**PIPEV41160**	4	5	33	165	**33,83**
200	**PIPEV41200**	4,9	5	20	100	**51,88**
225	**PIPEV41225**	5,5	5	18	90	**65,58**
250	**PIPEV41250**	6,2	5	12	60	**82,25**
280	**PIPEV41280**	6,9	5	11	55	**102,16**
315	**PIPEV41315**	7,7	5	9	45	**128,58**
400	**PIPEV41400**	9,8	5	5	25	**216,22**

PN10

63	**PIPEV21063**	3	5	123	615	**9,45**
75	**PIPEV21075** ●	3,6	5	87	435	**13,23**
90	**PIPEV21090** ●	4,3	5	96	480	**19,02**
110	**PIPEV26110**	4,2	5	57	285	**22,98**
125	**PIPEV26125** ●	4,8	5	51	255	**29,58**
140	**PIPEV26140**	5,4	5	45	225	**37,83**
160	**PIPEV26160** ●	6,2	5	33	165	**49,20**
180	**PIPEV26180** ●	6,9	5	28	140	**65,76**
200	**PIPEV26200** ●	7,7	5	20	100	**76,41**
225	**PIPEV26225**	8,6	5	18	90	**95,95**
250	**PIPEV26250**	9,6	5	12	60	**118,82**
280	**PIPEV26280**	10,7	5	11	55	**147,95**
315	**PIPEV26315** ●	12,1	5	9	45	**188,82**

PN16

20	**PIPEV13020**	1,5	5	1166	5830	**2,47**
25	**PIPEV13025**	1,9	5	757	3785	**3,81**
32	**PIPEV13032**	2,4	5	449	2245	**4,44**
40	**PIPEV13040**	3	5	275	1375	**5,71**
50	**PIPEV13050**	3,7	5	194	970	**8,81**
63	**PIPEV13063**	4,7	5	123	615	**14,01**
75	**PIPEV13075**	5,6	5	87	435	**19,83**
90	**PIPEV13090**	6,7	5	96	480	**28,43**
110	**PIPEV17110**	6,6	5	57	285	**34,88**
125	**PIPEV17125**	7,4	5	51	255	**44,46**
140	**PIPEV17140** ●	8,3	5	45	225	**56,41**
160	**PIPEV17160** ●	9,5	5	33	165	**73,56**
180	**PIPEV17180**	10,7	5	28	140	**93,00**
200	**PIPEV17200** ●	11,9	5	20	100	**114,73**
225	**PIPEV17225** ●	13,4	5	20	100	**145,44**

Tubería PVC-U extremo plano.

Notas

Válvulas | Válvulas

De esfera desmontables en PVC | De esfera desmontáveis em PVC

De 3 vías en PVC | De 3 vias em PVC

De esfera en PP | De esfera PP

Motorizadas con actuador | Motorizadas com activadores

Neumático o eléctrico | Pneumáticos ou eléctricos

Actuadores y accesorios | Activadores e acessórios

De mariposa en PVC | De mariposa em PVC

Serie Brico | Série Brico

Válvulas

RIEGO



Válvulas de esfera desmontables en PVC
Válvulas de esfera desmontáveis em PVC

Válvula de esfera ø 140 mm. Paso total. Ref. 52322 / *Válvula de esfera ø 140 mm. Passo total. Ref. 52322*

Superficie interior lisa que evita el daño del paso de solidos en suspensión.
Superfície interior lisa que evita que se danifiquem os sólidos (frutos) durante a passagem pelo interior da válvula.

Brida articulada con alma de acero.
Flange articulada com alma de aço.

Vástago con doble ranurado de alta resistencia.
Haste com doble ranhurado de alta resistência.

Brida de PPFV con alma metálica.
Flange em PPFV com alma metálica.

Esfera de paso total dn 125, superficie de paso lisa evitando protuberancias que dañen los frutos a su paso.
Esfera de passagem total DN 125 com superfície de passagem lisa evitando protuberâncias que danifiquem os frutos durante a passagem.

Toma de engrase M5, para lubricación de la esfera.
Toma de engrase M5, para lubrificação da esfera.

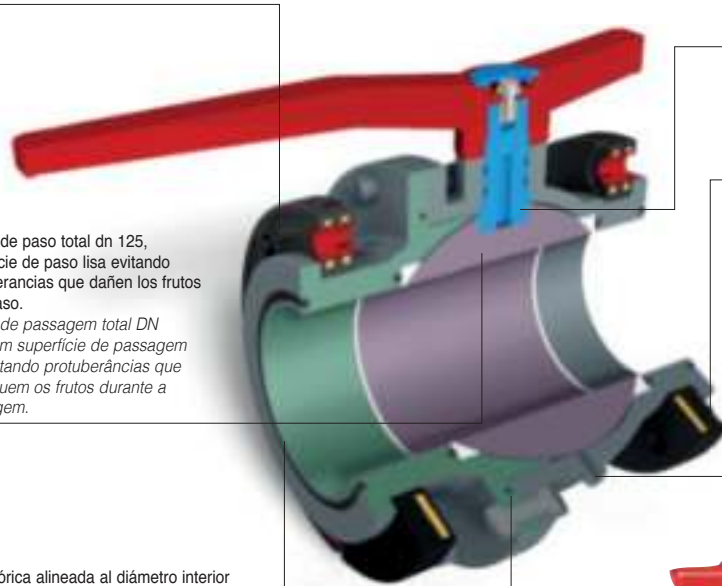

Junta tórica alineada al diámetro interior evitando posible filtrado de residuos orgánicos.
O-ring alinhado com o diâmetro interior evitando possíveis filtrações de resíduos orgânicos.

Junta Torica registrable para mejorar el sellado.
O-ring registável para melhorar a vedação.



INTERIOR TOTALMENTE LISO. / *INTERIOR TOTALMENTE LISO.*

PN6 - Diametro de paso 125 mm (correspondiente al de una tubería de PVC de ø 140 mm y PN 10 atm.)
Aplicaciones: Riego, industria agroalimentaria, industria piscícola.
PN6 - Diametro de passo 125 mm (correspondente ao de uma tubagem de PVC de ø 140 mm / PN 10 atm.)
Aplicações: Rega, industria agroalimentaria, industria piscícola.

- Mínima pérdida de carga.
- No existe estrechamiento en su paso por la bola, lo que evita obturaciones y permite el paso de productos sólidos, esta cualidad la hace idónea para la industria agroalimentaria (almazaras, bodegas, conserveras...)
- *Mínima perda de carga.*
- *Não existe estreitamento na passagem pela bola, o que evita obturações e permite uma passagem de productos sólidos, esta qualidade a faz idónea para a industria agroalimentaria (lagares de azeite, adegas, fábricas de conservas...)*

- Ver válvula motorizada con actuador neumático o eléctrico en pág. 336
- *Ver válvula motorizada com activador pneumático ou eléctrico na pág. 336*

Para encolar: Usar adhesivo Jimten. / *Para colar: Usar cola Jimten.*

Válvulas de esfera desmontables en PVC
Válvulas de esfera desmontáveis em PVC



Medida	DN.	Ref.	U/📦	📦 nº	€
140	125	**052322** ●	1	A-9	**768,55**

Brida, paso total. Sugerencia tornillería M6x100.
Brida, passo total. Sugestão parafusaria M6x100.



Medida	DN.	Ref.	U/📦	📦 nº	€
140	125	**052340** ●	1	A-9	**685,05**

Cuerpo central, paso total. Sugerencia tornillería M6x100.
Corpo central, passo total. Sugestão parafusaria M6x100



Medida	DN.	Ref.	U/📦	📦 nº	€
140	-	**052323**	1	A-1	**235,50**

Brida articulada, alma de acero.
(Sugerencia tornillería M6x100 mm).
Flange articulado núcleo de aço.
(Sugestão parafusaria M6x100).



Medida	DN.	Ref.	U/📦	📦 nº	€
140		**052324**	1	A-10	**41,79**
160		**052325**	1	-	**47,41**

Portabrida. / *Porta-flange.*



Medida	Ref.	U/📦	📦 nº	€
140	**060019**	1	A-2	**172,76**

Adaptador para motorización.
Adaptador para motorização.



Medida	Ref.	U/📦	📦 nº	€
140	**060022**	1	4114	**136,29**

Adaptador para motorización.
Adaptador para motorização.

Medida	Ref.	Actuador	U/📦	📦 n.°	€
-	**060020**	**220 V**	1	-	**1.991,77**

Actuador eléctrico H140 J3C. Para válvula Ø 140.
Activador eléctrico H140 J3C. Para válvula Ø 140.
Consultar plazo de entrega. / *Consultar prazo de entrega.*

Medida	Ref.	Actuador	U/📦	📦 n.°	€
-	**060021**	**24 V**	1	A-11	**860,37**

Actuador neumático doble efecto. Para válvula Ø 140.
Activador pneumático duplo efeito. Para válvula Ø 140.
Consultar plazo de entrega. / *Consultar prazo de entrega.*

Válvulas de esfera desmontables en PVC
Válvulas de esfera desmontáveis em PVC



Medida	DN.	Ref.	U/📦	📦 nº	€
20	15	052201	30	A-2	10,41
25	20	052202	20	A-2	12,47
32	25	052203	15	A-2	18,73
40	32	052204	10	A-2	20,85
50	40	052205	10	A-8	27,84
63	50	052206	10	A-9	44,39
75*	65	052207	4	A-8	204,99
**90*	65	052319	1	A-2	215,34
90*	80	052208	3	A-8	225,60
**110*	80	052320	1	A-2	252,74
110*	100	052209	2	A-9	409,99
**125*	100	052297	2	A-9	491,48

Encolar. / *Encolar*
** Paso reducido. / *Passo reduzido.*



Medida	DN.	Ref.	U/📦	📦 nº	€
50	-	052328	10	A-8	31,50
63	-	052329	10	A-9	46,87

Válvula de especial para reparaciones, encolar.
Válvula especial para reparações, colar.



Medida	DN.	Ref.	U/📦	📦 nº	€
½"	15	052234	30	A-2	10,41
¾"	20	052235	20	A-2	12,47
1"	25	052236	15	A-2	18,73
1 ¼"	32	052237	10	A-2	22,70
1 ½"	40	052238	10	A-8	32,29
2"	50	052239	10	A-9	44,03
2 ½"	65	052240	4	A-8	216,39

Roscar hembra.
Rosca fêmea.



Medida	DN.	Ref.	U/📦	📦 nº	€
125*	113	052306	1	A-11	529,31

Encolar. / *Encolar*
Paso total. / *Passo total.*



Medida	DN.	Ref.	U/📦	📦 nº	€
20	15	052281	30	A-11	15,58
25	20	052282	20	A-11	18,27
32	25	052283	15	A-8	28,28
40	32	052284	10	A-8	33,39
50	40	052285	10	A-9	41,71
63	50	052286	10	A-4	55,01
75*	65	052287	4	A-4	239,16
90*	80	052288	3	A-12	256,93

Enlace tubo polietileno.
União tubo polietileno.



Medida	DN.	Ref.	U/📦	📦 nº	€
50	40	052289	10	A-4	45,33
63	50	052290	10	A-12	71,37
75*	65	052291	4	A-9	239,16
90*	80	052292	3	A-4	258,17

Brida. / *Brida.*



Medida	DN.	Ref.	U/📦	📦 nº	€
½"	15	052261	30	A-2	10,47
¾"	20	052262	20	A-2	12,54
1"	25	052263	15	A-11	18,73
1 ¼"	32	052264	10	A-11	22,82
1 ½"	40	052265	10	A-8	30,24
2"	50	052266	10	A-9	44,25
2 ½"	65	052267	4	A-9	216,39
3"	80	052268	3	A-9	256,93

Roscar macho.
Roscar macho.

* Las medidas de 75, 90, 110, 125, 2 1/2" y 3" cuerpo fabricado en PP (polipropileno).
** As medidas de 75-90-110, 2 1/2" e 3" corpo em PP.*

Consulte nuestra tarifa de repuestos / *Consulte nossa tabela de peças de substituição.*

● **Producto en stock**.

Válvulas de esfera desmontables en PVC
Válvulas de esfera desmontáveis em PVC



Medida	DN.	Ref.	U/📦	📦 nº	€
20-½"	15	**052501**	30	A-1	**7,02**
25-¾"	20	**052502**	25	A-2	**8,12**
32-1"	25	**052503**	15	A-2	**12,42**
40-1 ¼"	32	**052504**	15	A-2	**13,90**
50-1 ½"	40	**052505**	20	A-8	**18,72**
63-2"	50	**052506**	20	A-9	**26,84**
75-2 ½"	65	**052507**	4	A-11	**125,87**
90-3"	80	**052508**	4	A-8	**137,30**
110-4"	100	**052509**	4	A-4	**273,90**
125 P.T.	113	**052609**	4	A-4	**414,21**

Cuerpo central.
Corpo central.



Medida	DN.	Ref.	U/📦	📦 nº	€
20	15	**052308**	30	A-2	**14,35**
25	20	**052309**	20	A-2	**16,97**
32	25	**052310**	15	A-11	**25,54**
40	32	**052311**	10	A-11	**30,95**
50	40	**052312**	10	A-8	**41,51**
63	50	**052313**	10	A-9	**55,69**

Enlace PE Termofusión. (PN 10)
União PE Termofusão. (PN 10)

ASIENTO DE POLIETILENO / *APOIO DE POLIETILENO*



ASIENTOS DE PE
APOIO DE PE

Medida	DN.	Ref.	U/📦	📦 nº	€
50	40	**052569**	10	A-9	**39,21**
63	50	**052570**	10	A-4	**51,57**

Enlace tubo POLIETILENO, especial piscinas y agricultura.
União tubo POLIETILENO, especial piscinas e agricultura.



ASIENTOS DE PE
APOIO DE PE

Medida	DN.	Ref.	U/📦	📦 nº	€
50	40	**052568**	10	A-8	**25,94**
63	50	**052567**	10	A-9	**37,93**

Encolar, especial piscinas y agricultura.
Colar, especial piscinas e agricultura.

Identificación de las válvulas de esfera en función del color de la maneta y el botón-maneta.
Identificação das válvulas de esfera em função da côr do manipulo e o botão-manipulo.

Color Maneta. / *Côr Manipulo.*

ROJO / *VERMELHO*	Estandar. / *Standard.*
NEGRO / *NEGRO*	Casquillos encolar según norma ASTM. / *Casquilhos colar segundo norma ASTM.*
NEGRO / *NEGRO*	Casquillos rosca hembra según norma NPT. / *Casquilhos rosca fêmea segundo norma NPT*

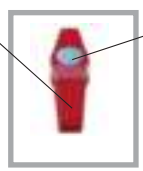

Color botón maneta / *Côr botão manipulo.*

AZUL	Juntas NBR (Estandar). / *Juntas NBR (Standard).*
VERDE	Asientos de PE. / *Apoio de PE.*

Válvulas de esfera desmontables en PVC
Válvulas de esfera desmontáveis em PVC

Estas válvulas permiten fácilmente realizar montajes especiales.
Se pueden suministrar por separado.

Estas válvulas permitem facilmente realizar montagens especiais.
Podem fornecer-se em separado.



El cuerpo central puede ser el cuerpo central de una válvula de 3 vías.

El corpo central pode ser o corpo central duma válvula de 3 vias.



Cualquiera de los enlaces 1, 2, 3, 4, 5 y 6 se acoplan directamente al cuerpo central para optener las combinaciones que se indican.

Ejemplo: Con el 1 + el 3, obtenemos una válvula mixta, 1 + 3 con hembra encolar a un lado y macho para roscar al otro.

Qualquer das uniões: 1, 2, 3, 4, 5 e 6 unem-se directamente ao corpo central para obter as combinações que se indicam.

Exemplo: Co'o 1+ o 3, obtemos uma válvula mista, 1 + 3 com fêmea para colar num lado e macho para roscar do outro.



Para encolar: Usar adhesivo Jimten. / *Para colar: Usar cola Jimten.*

Producto en stock.

Válvulas de esfera desmontables en PVC
Válvulas de esfera desmontáveis em PVC



Medida	DN.	Ref.	U/📦	📦 nº	€
50	-	**052543**	10	A-2	**14,80**
63	-	**052544**	10	A-8	**22,08**
75	-	**052545**	6	A-11	**59,20**
90	-	**052546**	6	A-8	**62,65**

Enlace Brida. / *União Flange.*



Medida	DN.	Ref.	U/📦	📦 nº	€
20-½"	-	**052520** 🔵	30	A-10	**2,36**
25-¾"	-	**052521** 🔵	25	A-10	**2,93**
32-1"	-	**052522** 🔵	15	A-10	**4,09**
40-1 ¼"	-	**052523** 🔵	15	A-1	**5,25**
50-1 ½"	-	**052524** 🔵	20	A-2	**6,43**
63-2"	-	**052525** 🔵	20	A-11	**9,90**
75-2 ½"	-	**052526** 🔵	5	A-1	**47,92**

Enlace rosca hembra. / *União rosca fêmea.*



Medida	DN.	Ref.	U/📦	📦 nº	€
20	-	**052535** 🔵	30	A-1	**4,65**
25	-	**052536** 🔵	25	A-1	**5,25**
32	-	**052537** 🔵	15	A-1	**7,02**
40	-	**052538** 🔵	15	A-2	**10,23**
50	-	**052539** 🔵	20	A-8	**12,87**
63	-	**052540** 🔵	20	A-9	**15,74**
75	-	**052541** 🔵	5	A-11	**59,49**
90	-	**052542** 🔵	4	A-8	**62,95**

Enlace tubo PE. / *União tubo PE.*



Medida	DN.	Ref.	U/📦	📦 nº	€
20	-	**052623**	30	A-10	**4,18**
25	-	**052624**	25	A-1	**5,73**
32	-	**052625**	15	A-1	**7,33**
40	-	**052626**	15	A-1	**9,50**
50	-	**052627**	30	A-11	**10,58**
63	-	**052628**	30	A-9	**15,85**

Enlace PE Termofusión. / *União PE Termofusão.*



Medida	DN.	Ref.	U/📦	📦 nº	€
20-½"	-	**052527** 🔵	30	A-10	**2,36**
25-¾"	-	**052528** 🔵	25	A-1	**2,93**
32-1"	-	**052529** 🔵	15	A-1	**4,09**
40-1 ¼"	-	**052530** 🔵	15	A-1	**5,25**
50-1 ½"	-	**052531** 🔵	20	A-2	**6,43**
63-2"	-	**052532** 🔵	20	A-11	**10,80**
75-2 ½"	-	**052533**	5	A-2	**47,69**
90-3"	-	**052534**	4	A-2	**51,49**

Enlace rosca macho. / *União rosca macho.*



Medida	DN.	Ref.	U/📦	📦 nº	€
20	-	**052510** 🔵	30	A-10	**2,36**
25	-	**052511** 🔵	25	A-10	**2,93**
32	-	**052512** 🔵	15	A-10	**4,09**
40	-	**052513** 🔵	15	A-1	**5,25**
50	-	**052514** 🔵	30	A-11	**5,85**
63	-	**052515** 🔵	30	A-8	**9,55**
75	-	**052516** 🔵	5	A-1	**41,96**
90	-	**052517** 🔵	4	A-2	**45,75**
90**	-	**052631**	4	A-2	**42,62**
110	-	**052518** 🔵	4	A-11	**81,65**
110**	-	**052632**	4	A-11	**54,70**
125**	-	**052519**	4	A-11	**113,45**
125 P.T.	-	**052610**	4	A-11	**120,58**

Enlace encolar. / *União colar.*
** Paso reducido. / *Passo reduzido.*



Medida	DN.	Ref.	U/📦	📦 nº	€
50		**052633**	30	A-8	**7,60**
63		**052634**	30	A-9	**12,40**

Enlace de reparación encolar.
União de reparação colar.

CUERPO CENTRAL / *CORPO CENTRAL.*





Válvulas de esfera de 3 vías en PVC
Válvulas de esfera de 3 vias em PVC



Medida	Ref.	U/📦	📦 nº	€
40	**056001** ●	6	A-11	**81,11**
50	**056002** ●	6	A-9	**92,43**
63	**056003** ●	6	A-4	**120,39**

Encolar.
Colar.



Medida	Ref.	U/📦	📦 nº	€
1 ¼"	**056004** ●	3	A-2	**81,11**
1 ½"	**056005**	3	A-11	**92,43**
2"	**056006** ●	3	A-	**120,39**

Roscar hembra.
Rosca fêmea.



Medida	Ref.	U/📦	📦 nº	€
50	**056011**	3	A-9	**108,46**
63	**056012**	3	A-4	**126,20**

Bridas.
Flanges.



Medida	Ref.	U/📦	📦 nº	€
40	**056013** ●	4	A-8	**96,19**
50	**056014**	4	A-9	**108,46**
63	**056015**	4	A-12	**137,45**

Enlaces tubo PE.
União tubo PE



Medida	Ref.	U/📦	📦 nº	€
1 ¼"	**056007**	3	A-2	**81,11**
1 ½"	**056008**	3	A-8	**92,43**
2"	**056009**	3	A-9	**120,39**

Roscar macho.
Rosca macho.



Medida	Ref.	U/📦	📦 nº	€
40	**056016** ●	10	A-11	**57,95**
50	**056017** ●	10	A-9	**68,04**
63	**056018** ●	10	A-4	**82,68**

Cuerpo central.
Corpo central.

NOTA: Juntas de NBR. Bajo demanda, las válvuvas se pueden suministrar con juntas de FPM Vitón, anteponiendo un 1 a su **ref.**, con un incremento de precio de un 40%. (No disponible para válvulas con enlaces para tubo PE).
NOTA: Juntas em NBR, por encomenda, as válvulas podem-se fornecer com juntas em FPM (viton), antecedendo um 1 na sua referência, com um acréscimo de 40% no seu preço. (Não disponivel para válvulas com uniões para tubo PE).

Consulte nuestra tarifa de repuestos / *Consulte nossa tabela de peças de substituição.*

● **Producto en stock**.



Válvulas de esfera PP

Válvulas de esfera PP

NOTA: Asientos de teflón y juntas de NBR. Bajo demanda se pueden suministrar con juntas de FPM (Vitón), anteponiendo un 1 al comienzo de su **ref.**, con un 40% de incremento en su precio.(No disponible para válvulas con enlaces para tubo PE).

NOTA: Apoio em Teflon e vedações em NBR. Por encomenda podem-se fornecer com vedações em FPM (Vitón), antecedendo um 1 no começo da sua referência, com um acréscimo de 40% no seu preço. (Não disponivel para válvulas com uniões para tubo PE).



Medida	Ref.	U/📦	📦 nº	€
½"	052001	30	A-2	13,55
¾"	052002	20	A-2	18,54
1"	052003	15	A-2	24,05
1 ¼"	052004	10	A-2	33,50
1 ½"	052005	10	A-11	45,08
2"	052006	5	A-2	65,99

Hembra - hembra rosca gas.

Fêmea - fêmea rosca gás.



Medida	Ref.	U/📦	📦 nº	€
½"	052007	30	A-2	13,62
¾"	052008	20	A-2	18,64
1"	052009	15	A-2	24,16
1 ¼"	052010	10	A-2	33,50
1 ½"	052011	10	A-11	45,30
2"	052012	5	A-2	66,31

Hembra - macho rosca gas.

Fêmea - macho rosca gás.



Medida	Ref.	U/📦	📦 nº	€
20-½"	052013	30	A-11	14,91
25-¾"	052014	20	A-2	20,22
32-1"	052015	15	A-11	26,87
40-1 ¼"	052016	10	A-11	36,60
50- 1 ½"	052017	10	A-8	50,21
63-2"	052018	5	A-11	73,24

Hembra rosca gas-enlace tubo PE.

Fêmea rosca gás-união tubo PE.

VÁLVULAS CONTADOR RESISTENTES A LA CLORACIÓN POR DIÓXIDO DE CLORO

VÁLVULAS DOS MEDIDORES RESISTENTES À CLORAÇÃO POR DIÓXIDO DE CLORO



Medida	Ref.	📦 2	📦 2 / n.º	€
20-¾"	052330	50	A-11	34,88
25-¾"	052331	50	A-11	35,88
32-¾"	052332	50	A-8	42,06

Válvula esfera para contador - HCR. Enlace fitting.

Válvula esfera para contador - HCR. União fitting.



Medida	Ref.	U/📦	📦 / n.º	€
25-¾"	052336	50	A-11	48,24
32-¾"	052337	50	A-8	56,74

Valvula esfera ángulo para contador - HCR. Enlace fitting.

Válvula esfera angular para contador - HCR. União fitting.



Medida	Ref.	U/📦	📦 / n.º	€
½"-¾"	052333	50	A-11	33,75
¾"-¾"	052334	50	A-11	34,20
1"-¾"	052335	50	A-11	39,05

Válvula esfera para contador - HCR. Conexión rosca macho

Válvula esfera para contador - HCR. União roscar macho.



Medida	Ref.	U/📦	📦 / n.º	€
¾"-¾"	052338	50	A-11	34,20
1"-¾"	052339	50	A-11	39,05

Válvula esfera angulo para contador - HCR. Conexión rosca macho.

Válvula esfera angular para contador - HCR. União roscar macho.

Para encolar: Usar adhesivo Jimten. / *Para colar: Usar cola Jimten.*

Producto en stock.



Válvulas de esfera motorizadas en PVC
Válvulas de esfera motorizadas em PVC



VKDIV/CE
encolar. colar

VKDFV/CE
roscar. roscar

ACTUACIÓN ELÉCTRICA
ACIONAMENTO ELÉTRICO

ACTUACIÓN ELÉCTRICA CON BLOQUE DE SEGURIDAD
ACIONAMENTO ELÉTRICO COM BLOCO DE SEGURANÇA

	24-240 V AC/DC €		24-240 V AC/DC €		24-240 V AC/DC €		24-240 V AC/DC €		
d-Rh	Ref.	EPDM	Ref.	FKM	Ref.	EPDM	Ref.	FKM	
16	VKVE016E2D	646,38	VKVE016F2D	655,47	VKVE016E2BD	1.219,36	VKVE016F2BD	1.228,46	
20	VKVE020E2D	648,07	VKVE020F2D	656,83	VKVE020E2BD	1.221,04	VKVE020F2BD	1.229,82	
25	VKVE025E2D	659,20	VKVE025F2D	670,45	VKVE025E2BD	1.232,20	VKVE025F2BD	1.243,43	
32	VKVE032E2D	672,22	VKVE032F2D	685,95	VKVE032E2BD	1.245,19	VKVE032F2BD	1.258,95	
40	VKVE040E2D ●	695,78	VKVE040F2D	710,75	VKVE040E2BD	1.268,75	VKVE040F2BD	1.283,74	
50	VKVE050E2D ●	719,45	VKVE050F2D	738,12	VKVE050E2BD	1.292,41	VKVE050F2BD	1.311,14	
63	VKVE063E2D ●	748,98	VKVE063F2D	785,90	VKVE063E2BD	1.321,95	VKVE063F2BD	1.358,87	
75	VKVE075E2D	1.199,15	VKVE075F2D	1.273,31	VKVE075E2BD	1.772,13	VKVE075F2BD	1.846,29	
90	VKVE090E2D	1.302,25	VKVE090F2D	1.392,69	VKVE090E2BD	1.875,23	VKVE090F2BD	1.965,64	
110	VKVE110E2D	1.752,07	VKVE110F2D	1.876,88	VKVE110E2BD	2.325,07	VKVE110F2BD	2.449,87	
⅜"	VKVE038E2D	649,67	VKVE038F2D	659,38	VKVE038E2BD	1.222,66	VKVE038F2BD	1.232,35	
½"	VKVE012E2D	651,91	VKVE012F2D	661,48	VKVE012E2BD	1.224,90	VKVE012F2BD	1.234,45	
¾"	VKVE034E2D	664,40	VKVE034F2D	673,64	VKVE034E2BD	1.237,40	VKVE034F2BD	1.246,62	
1"	VKVE100E2D	677,61	VKVE100F2D	696,07	VKVE100E2BD	1.250,59	VKVE100F2BD	1.269,05	
1¼"	VKVE114E2D	704,31	VKVE114F2D	719,58	VKVE114E2BD	1.277,29	VKVE114F2BD	1.292,53	
1½"	VKVE112E2D	732,43	VKVE112F2D	751,68	VKVE112E2BD	1.305,39	VKVE112F2BD	1.324,67	
2"	VKVE200E2D	766,85	VKVE200F2D	805,15	VKVE200E2BD	1.339,81	VKVE200F2BD	1.378,14	
2½"	VKVE212E2D	1.229,28	VKVE212F2D	1.303,44	VKVE212E2BD	1.802,28	VKVE212F2BD	1.876,40	
3"	VKVE300E2D	1.340,61	VKVE300F2D	1.431,10	VKVE300E2BD	1.913,59	VKVE300F2BD	2.004,06	
4"	VKVE400E2D	1.795,20	VKVE400F2D	1.920,03	VKVE400E2BD	2.368,17	VKVE400F2BD	2.492,98	

ENCOLAR / ROSCAR

Válvula de bola motorizada
en PVC-U 2 vías DUAL BLOCK®. *Actuación eléctrica.*
Válvula de esfera motorizada
em PVC-U 2 vias DUAL BLOCK®. Acionamento elétrico.

Disponemos de otras conexiones bajo pedido: bridas, encolar (BS, ASTM, JIS) y roscar (NPT, JIS)
Bajo pedido podemos suministrar otros actuadores: VALPES, BELIMO...
Bajo pedido también disponibles en 12V AC/DC
Temos outras conexões sob encomenda: flanges, cola (BS, ASTM, JIS) e roscadas (NPT, JIS)
A pedido, podemos fornecer outros atuadores: VALPES, BELIMO...
A pedido também disponível em 12V AC/DC



VKRIV/CE
encolar. colar

VKRFV/CE
roscar roscar

ACTUACIÓN ELÉCTRICA 24-240 V AC/DC CON POSICIONADOR 4-20 mA
ATUADOR ELÉTRICO 24-240 V AC/DC COM POSICIONADOR 4-20 mA

d	Ref.	€ EPDM	Ref.	€ FKM	Ref.	€ EPDM	Ref.	€ FKM	Rh
16	VRVE016E2PD	1.257,69	VRVE016F2PD	1.266,79	VRVE038E2PD	1.261,08	VRVE038F2PD	1.261,08	⅜
20	VRVE020E2PD	1.259,47	VRVE020F2PD	1.268,15	VRVE012E2PD	1.263,26	VRVE012F2PD	1.263,26	½"
25	VRVE025E2PD	1.284,22	VRVE025F2PD	1.295,41	VRVE034E2PD	1.289,34	VRVE034F2PD	1.289,34	¾"
32	VRVE032E2PD	1.323,95	VRVE032F2PD	1.337,68	VRVE100E2PD	1.329,38	VRVE100F2PD	1.329,38	1"
40	VRVE040E2PD	1.344,86	VRVE040F2PD	1.359,86	VRVE114E2PD	1.353,37	VRVE114F2PD	1.353,37	1¼"
50	VRVE050E2PD	1.422,50	VRVE050F2PD	1.441,21	VRVE112E2PD	1.435,54	VRVE112F2PD	1.435,54	1½"
63	VRVE063E2PD	1.439,85	VRVE063F2PD	1.476,82	VRVE200E2PD	1.457,77	VRVE200F2PD	1.457,77	2"

ENCOLAR / ROSCAR

Válvula de bola **REGULACIÓN** motorizada
en PVC-U 2 vías DUAL BLOCK®. *Actuación eléctrica con posicionador 4-20 mA*
Válvula de esfera de REGULAÇÃO motorizada
em PVC-U 2 vias DUAL BLOCK®. Atuação elétrica com posicionador de 4-20 mA

Disponemos de otras conexiones bajo pedido:
bridas, encolar (BS, ASTM, JIS) y roscar (NPT, JIS)
Bajo pedido también disponibles en 12V AC/DC
Temos outras conexões sob consulta:
flangeado, colado (BS, ASTM, JIS) e rosqueado (NPT, JIS)
A pedido também disponível em 12V AC/DC

● **Producto en stock.**



VKDIV/CP
encolar. colar

VKDFV/CP
roscar. roscar

ACTUACIÓN NEUMÁTICA ALUMINIO
ACIONAMENTO PNEUMÁTICO DE ALUMÍNIO

ACTUACIÓN NEUMÁTICA ALUMINIO CON ELECTROVÁLVULA, FINALES DE CARRERA (ELECTROMECÁNICOS) Y REGULADORES DE ESCAPE
OPERAÇÃO PNEUMÁTICA DE ALUMÍNIO COM VÁLVULA SOLENÓIDE, FIM DE CURSO (ELETROMECÂNICOS) E REGULADORES DE ESCAPE

		DOBLE EFECTO/ DUPLO EFEITO		SIMPLE EFECTO/ ATUAÇÃO ÚNICA		DOBLE EFECTO/ DUPLO EFEITO		SIMPLE EFECTO/ ATUAÇÃO ÚNICA		
	d-Rh	Ref.	€	Ref.	€	Ref.	€	Ref.	€	
ENCOLAR EPDM	16	VKVP016EDED	297,87	VKVP016ESED	329,57	VKVP016EDEFD	505,11	VKVP016ESEFD	547,74	ENCOLAR EPDM
	20	VKVP020EDED	299,55	VKVP020ESED	331,27	VKVP020EDEFD	506,81	VKVP020ESEFD	549,47	
	25	VKVP025EDED	310,69	VKVP025ESED	342,42	VKVP025EDEFD	517,95	VKVP025ESEFD	560,62	
	32	VKVP032EDED	323,72	VKVP032ESED	355,42	VKVP032EDEFD	530,96	VKVP032ESEFD	573,65	
	40	VKVP040EDED	347,26	VKVP040ESED	379,00	VKVP040EDEFD	554,54	VKVP040ESEFD	597,20	
	50	VKVP050EDED	370,96	VKVP050ESED ●	464,27	VKVP050EDEFD	578,20	VKVP050ESEFD	682,44	
	63	VKVP063EDED	400,46	VKVP063ESED ●	575,30	VKVP063EDEFD	607,69	VKVP063ESEFD	793,50	
	75	VKVP075EDED	684,02	VKVP075ESED	807,67	VKVP075EDEFD	891,23	VKVP075ESEFD	1.025,88	
	90	VKVP090EDED	787,12	VKVP090ESED	910,75	VKVP090EDEFD	994,33	VKVP090ESEFD	1.128,98	
	110	VKVP110EDED	874,68	VKVP110ESED	1.312,41	VKVP110EDEFD	1.081,95	VKVP110ESEFD	1.530,61	
ROSCAR EPDM	⅜"	VKVP038EDED	301,16	VKVP038ESED	332,90	VKVP038EDEFD	508,43	VKVP038ESEFD	551,10	ROSCAR EPDM
	½"	VKVP012EDED	303,43	VKVP012ESED	335,14	VKVP012EDEFD	510,66	VKVP012ESEFD	553,33	
	¾"	VKVP034EDED	315,90	VKVP034ESED	347,64	VKVP034EDEFD	523,14	VKVP034ESEFD	565,81	
	1"	VKVP100EDED	329,09	VKVP100ESED	360,83	VKVP100EDEFD	536,35	VKVP100ESEFD	579,01	
	1¼"	VKVP114EDED	355,78	VKVP114ESED	387,54	VKVP114EDEFD	563,05	VKVP114ESEFD	605,73	
	1½"	VKVP112EDED	383,91	VKVP112ESED	477,24	VKVP112EDEFD	591,15	VKVP112ESEFD	695,43	
	2"	VKVP200EDED	418,37	VKVP200ESED	593,15	VKVP200EDEFD	625,57	VKVP200ESEFD	811,35	
	2½"	VKVP212EDED	714,15	VKVP212ESED	837,81	VKVP212EDEFD	921,39	VKVP212ESEFD	1.056,02	
	3"	VKVP300EDED	825,44	VKVP300ESED	949,13	VKVP300EDEFD	1.032,69	VKVP300ESEFD	1.167,30	
	4"	VKVP400EDED	917,83	VKVP400ESED	1.355,57	VKVP400EDEFD	1.125,09	VKVP400ESEFD	1.573,74	
ENCOLAR FKM	16	VKVP016FDED	306,97	VKVP016FSED	338,70	VKVP016FDEFD	514,21	VKVP016FSEFD	556,89	ENCOLAR FKM
	20	VKVP020FDED	308,32	VKVP020FSED	340,05	VKVP020FDEFD	515,56	VKVP020FSEFD	558,25	
	25	VKVP025FDED	321,94	VKVP025FSED	353,67	VKVP025FDEFD	529,21	VKVP025FSEFD	571,87	
	32	VKVP032FDED	337,44	VKVP032FSED	369,15	VKVP032FDEFD	544,71	VKVP032FSEFD	587,35	
	40	VKVP040FDED	362,23	VKVP040FSED	393,98	VKVP040FDEFD	569,50	VKVP040FSEFD	612,17	
	50	VKVP050FDED	389,64	VKVP050FSED	482,95	VKVP050FDEFD	596,90	VKVP050FSEFD	701,17	
	63	VKVP063FDED	437,38	VKVP063FSED	612,22	VKVP063FDEFD	644,65	VKVP063FSEFD	830,42	
	75	VKVP075FDED	758,15	VKVP075FSED	881,83	VKVP075FDEFD	965,41	VKVP075FSEFD	1.100,04	
	90	VKVP090FDED	877,50	VKVP090FSED	1.001,21	VKVP090FDEFD	1.084,77	VKVP090FSEFD	1.219,42	
	110	VKVP110FDED	999,49	VKVP110FSED	1.437,23	VKVP110FDEFD	1.206,76	VKVP110FSEFD	1.655,44	
ROSCAR FKM	⅜"	VKVP038FDED	310,88	VKVP038FSED	342,60	VKVP038FDEFD	518,11	VKVP038FSEFD	560,81	ROSCAR FKM
	½"	VKVP012FDED	312,97	VKVP012FSED	344,66	VKVP012FDEFD	520,22	VKVP012FSEFD	562,88	
	¾"	VKVP034FDED	325,14	VKVP034FSED	356,86	VKVP034FDEFD	532,40	VKVP034FSEFD	575,06	
	1"	VKVP100FDED	347,58	VKVP100FSED	379,29	VKVP100FDEFD	554,79	VKVP100FSEFD	597,49	
	1¼"	VKVP114FDED	371,06	VKVP114FSED	402,78	VKVP114FDEFD	578,31	VKVP114FSEFD	620,98	
	1½"	VKVP112FDED	403,18	VKVP112FSED	496,51	VKVP112FDEFD	610,44	VKVP112FSEFD	714,73	
	2"	VKVP200FDED	456,65	VKVP200FSED	631,45	VKVP200FDEFD	663,88	VKVP200FSEFD	849,65	
	2½"	VKVP212FDED	788,26	VKVP212FSED	911,97	VKVP212FDEFD	995,52	VKVP212FSEFD	1.130,17	
	3"	VKVP300FDED	915,94	VKVP300FSED	1.039,62	VKVP300FDEFD	1.123,18	VKVP300FSEFD	1.257,83	
	4	VKVP400FDED	1.042,64	VKVP400FSED	1.480,38	VKVP400FDEFD	1.249,87	VKVP400FSEFD	1.698,58	

Válvula de bola motorizada en PVC-U 2 vías DUAL BLOCK®. *Actuación neumática.*
válvula de esfera motorizada em PVC-U 2 vias DUAL BLOCK®. Acionamento pneumático.

Disponemos de otras conexiones bajo pedido: bridas, encolar (BS, ASTM, JIS) y roscar (NPT, JIS)
Las válvulas neumáticas se configuran NC (normalmente cerrada) de serie.
La configuración NA (normalmente abierta) se debe especificar en el pedido.
Temos outras conexões sob encomenda: flanges, cola (BS, ASTM, JIS) e roscadas (NPT, JIS)
As válvulas pneumáticas são configuradas NC (normalmente fechadas) como padrão.
A configuração NO (Normalmente Aberto) deve ser especificada ao fazer o pedido

VKRIV/CP
encolar. colar

VKRFV/CP
roscar roscar



ACTUACIÓN NEUMÁTICA ALUMINIO DOBLE EFECTO CON POSICIONADOR 4-20 mA
ACTUACIÓN NEUMÁTICA ALUMINIO DOBLE EFECTO CON POSICIONADOR 4-20 mA

ACTUACIÓN NEUMÁTICA ALUMINIO SIMPLE EFECTO CON POSICIONADOR 4-20 mA
ACIONAMENTO PNEUMÁTICO DE ALUMÍNIO DE EFEITO ÚNICO COM POSICIONADOR 4-20 mA

	d-Rh	Ref.	€ EPDM	Ref.	€ FKM	Ref.	€ EPDM	Ref.	€ FKM	
ENCOLAR	16	VRVP016EDEPD	2.276,25	VRVP016FDEPD	2.285,35	VRVP016ESEPD	2.307,93	VRVP016FSEPD	2.317,05	
	20	VRVP020EDEPD	2.278,00	VRVP020FDEPD	2.286,71	VRVP020ESEPD	2.309,71	VRVP020FSEPD	2.318,41	ENCOLAR
	25	VRVP025EDEPD	2.302,74	VRVP025FDEPD	2.313,91	VRVP025ESEPD	2.334,45	VRVP025FSEPD	2.345,65	
	32	VRVP032EDEPD	2.342,51	VRVP032FDEPD	2.356,24	VRVP032ESEPD	2.374,24	VRVP032FSEPD	2.387,97	
	40	VRVP040EDEPD	2.363,42	VRVP040FDEPD	2.378,39	VRVP040ESEPD	2.395,12	VRVP040FSEPD	2.410,09	
	50	VRVP050EDEPD	2.441,04	VRVP050FDEPD	2.459,73	VRVP050ESEPD	2.534,37	VRVP050FSEPD	2.553,08	
	63	VRVP063EDEPD	2.458,39	VRVP063FDEPD	2.495,38	VRVP063ESEPD	2.633,19	VRVP063FSEPD	2.670,19	
ROSCAR	⅜"	VRVP038EDEPD	2.279,60	VRVP038FDEPD	2.279,60	VRVP038ESEPD	2.311,31	VRVP038FSEPD	2.311,31	
	½"	VRVP012EDEPD	2.281,81	VRVP012FDEPD	2.281,81	VRVP012ESEPD	2.313,52	VRVP012FSEPD	2.313,52	
	¾"	VRVP034EDEPD	2.307,90	VRVP034FDEPD	2.307,90	VRVP034ESEPD	2.339,61	VRVP034FSEPD	2.339,61	ROSCAR
	1"	VRVP100EDEPD	2.347,91	VRVP100FDEPD	2.347,91	VRVP100ESEPD	2.379,62	VRVP100FSEPD	2.379,62	
	1¼"	VRVP114EDEPD	2.371,93	VRVP114FDEPD	2.371,93	VRVP114ESEPD	2.403,66	VRVP114FSEPD	2.403,66	
	1½"	VRVP112EDEPD	2.454,07	VRVP112FDEPD	2.454,07	VRVP112ESEPD	2.547,41	VRVP112FSEPD	2.547,41	
	2"	VRVP200EDEPD	2.476,33	VRVP200FDEPD	2.476,33	VRVP200ESEPD	2.651,12	VRVP200FSEPD	2.651,12	

Válvula de bola **REGULACIÓN** motorizada en PVC-U 2 vías DUAL BLOCK®.
Actuación neumática con posicionador 4-20 mA.
Válvula de esfera de REGULAÇÃO motorizada em PVC-U 2 vias DUAL BLOCK®.
Acionamento pneumático com posicionador de 4-20 mA.

Disponemos de otras conexiones bajo pedido: bridas, encolar (BS, ASTM, JIS) y roscar (NPT, JIS)
Las válvulas neumáticas se configuran NC (normalmente cerrada) de serie.
La configuración NA (normalmente abierta) se debe especificar en el pedido.
Temos outras conexões sob consulta: flanges, soquete solvente (BS, ASTM, JIS) e roscadas (NPT, JIS) As válvulas pneumáticas são configuradas NC (normalmente fechadas) como padrão.
A configuração NA (Normalmente Aberto) deve ser especificada ao fazer o pedido.

VKRIV/CP
encolar. colar

VKRFV/CP
roscar roscar



ACTUACIÓN NEUMÁTICA POLIAMIDA DOBLE EFECTO CON POSICIONADOR 4-20 mA
ACIONAMENTO PNEUMÁTICO DE POLIAMIDA DE DUPLO EFEITO COM POSICIONADOR 4-20 mA

ACTUACIÓN NEUMÁTICA POLIAMIDA SIMPLE EFECTO CON POSICIONADOR 4-20 mA
ACIONAMENTO PNEUMÁTICO DE POLIAMIDA DE EFEITO ÚNICO COM POSICIONADOR 4-20 mA

	d-Rh	Ref.	€ EPDM	Ref.	€ FKM	Ref.	€ EPDM	Ref.	€ FKM	
ENCOLAR	16	VRVP016EDEPP	1.822,03	VRVP016FDEPP	1.831,13	VRVP016ESEPP	1.845,95	VRVP016FSEPP	1.855,04	
	20	VRVP020EDEPP	1.823,81	VRVP020FDEPP	1.832,51	VRVP020ESEPP	1.847,73	VRVP020FSEPP	1.856,39	ENCOLAR
	25	VRVP025EDEPP	1.848,55	VRVP025FDEPP	1.859,73	VRVP025ESEPP	1.872,47	VRVP025FSEPP	1.883,61	
	32	VRVP032EDEPP	1.888,31	VRVP032FDEPP	1.902,04	VRVP032ESEPP	2.019,75	VRVP032FSEPP	2.033,50	
	40	VRVP040EDEPP	1.909,20	VRVP040FDEPP	1.924,17	VRVP040ESEPP	2.040,63	VRVP040FSEPP	2.055,61	
	50	VRVP050EDEPP	1.986,84	VRVP050FDEPP	2.005,55	VRVP050ESEPP	2.243,74	VRVP050FSEPP	2.262,45	
	63	VRVP063EDEPP	2.214,99	VRVP063FDEPP	2.251,97	VRVP063ESEPP	2.283,67	VRVP063FSEPP	2.320,67	
ROSCAR	⅜"	VRVP038EDEPP	1.825,38	VRVP038FDEPP	1.825,38	VRVP038ESEPP	1.849,30	VRVP038FSEPP	1.849,30	
	½"	VRVP012EDEPP	1.827,59	VRVP012FDEPP	1.827,59	VRVP012ESEPP	1.851,50	VRVP012FSEPP	1.851,50	
	¾"	VRVP034EDEPP	1.853,69	VRVP034FDEPP	1.853,69	VRVP034ESEPP	1.877,60	VRVP034FSEPP	1.877,60	ROSCAR
	1"	VRVP100EDEPP	1.893,69	VRVP100FDEPP	1.893,69	VRVP100ESEPP	2.025,12	VRVP100FSEPP	2.025,12	
	1¼"	VRVP114EDEPP	1.917,71	VRVP114FDEPP	1.917,71	VRVP114ESEPP	2.049,17	VRVP114FSEPP	2.049,17	
	1½"	VRVP112EDEPP	1.999,88	VRVP112FDEPP	1.999,88	VRVP112ESEPP	2.256,77	VRVP112FSEPP	2.256,77	
	2"	VRVP200EDEPP	2.232,92	VRVP200FDEPP	2.232,92	VRVP200ESEPP	2.301,61	VRVP200FSEPP	2.301,61	

Válvula de bola **REGULACIÓN** motorizada en PVC-U 2 vías DUAL BLOCK®.
Actuación neumática con posicionador 4-20 mA.
Válvula de esfera de REGULAÇÃO motorizada em PVC-U 2 vias DUAL BLOCK®.
Acionamento pneumático com posicionador de 4-20 mA.

Disponemos de otras conexiones bajo pedido: bridas, encolar (BS, ASTM, JIS) y roscar (NPT, JIS)
Las válvulas neumáticas se configuran NC (normalmente cerrada) de serie.
La configuración NA (normalmente abierta) se debe especificar en el pedido.
Disponemos de otras conexiones bajo pedido: bridas, encolar (BS, ASTM, JIS) y roscar (NPT, JIS)Las válvulas neumáticas se configuran NC (normalmente cerrada) de serie.
La configuración NA (normalmente abierta) se debe especificar en el pedido.

● **Producto en stock.**

VKDIV/CP
encolar. colar

VKDFV/CP
roscar roscar



ACTUACIÓN NEUMÁTICA POLIAMIDA CON ELECTROVÁLVULA, FINALES DE CARRERA (ELECTROMECÁNICOS) Y REGULADORES DE ESCAPE
OPERAÇÃO PNEUMÁTICA DE POLIAMIDA COM VÁLVULA SOLENÓIDE, FIM DE CURSO (ELETROMECÂNICOS) E REGULADORES DE ESCAPE

ACTUACIÓN NEUMÁTICA POLIAMIDA
ACIONAMENTO PNEUMÁTICO DE POLIAMIDA

		DOBLE EFECTO/ DUPLO EFEITO		SIMPLE EFECTO/ ATUAÇÃO ÚNICA		DOBLE EFECTO/ DUPLO EFEITO		SIMPLE EFECTO/ ATUAÇÃO ÚNICA		
	d-Rh	Ref.	€	Ref.	€	Ref.	€	Ref.	€	
ENCOLAR EPDM	16	VKVP016EDEP	317,17	VKVP016ESEP	341,12	VKVP016EDEFP	588,31	VKVP016ESEFP	612,22	ENCOLAR EPDM
	20	VKVP020EDEP	318,93	VKVP020ESEP	342,82	VKVP020EDEFP	590,02	VKVP020ESEFP	613,92	
	25	VKVP025EDEP	330,03	VKVP025ESEP	353,94	VKVP025EDEFP	601,13	VKVP025ESEFP	625,04	
	32	VKVP032EDEP	343,08	VKVP032ESEP	474,52	VKVP032EDEFP	614,17	VKVP032ESEFP	745,62	
	40	VKVP040EDEP	366,63	VKVP040ESEP	498,03	VKVP040EDEFP	637,73	VKVP040ESEFP	769,16	
	50	VKVP050EDEP	390,30	VKVP050ESEP	647,17	VKVP050EDEFP	661,38	VKVP050ESEFP	918,31	
	63	VKVP063EDEP	630,63	VKVP063ESEP	699,34	VKVP063EDEFP	901,74	VKVP063ESEFP	970,41	
	75	VKVP075EDEP	817,28	VKVP075ESEP	1.074,66	VKVP075EDEFP	1.088,39	VKVP075ESEFP	1.345,73	
	90	VKVP090EDEP	920,35	VKVP090ESEP	1.177,76	VKVP090EDEFP	1.191,45	VKVP090ESEFP	1.448,83	
	110	VKVP110EDEP	973,45	VKVP110ESEP	1.252,77	VKVP110EDEFP	1.244,55	VKVP110ESEFP	1.523,88	
ROSCAR EPDM	3/8"	VKVP038EDEP	320,53	VKVP038ESEP	344,44	VKVP038EDEFP	591,63	VKVP038ESEFP	615,55	ROSCAR EPDM
	1/2"	VKVP012EDEP	322,79	VKVP012ESEP	346,67	VKVP012EDEFP	593,86	VKVP012ESEFP	617,79	
	3/4"	VKVP034EDEP	335,24	VKVP034ESEP	359,15	VKVP034EDEFP	606,35	VKVP034ESEFP	630,25	
	1"	VKVP100EDEP	348,46	VKVP100ESEP	479,89	VKVP100EDEFP	619,56	VKVP100ESEFP	751,02	
	1 1/4"	VKVP114EDEP	375,11	VKVP114ESEP	506,56	VKVP114EDEFP	646,24	VKVP114ESEFP	777,67	
	1 1/2"	VKVP112EDEP	403,23	VKVP112ESEP	660,18	VKVP112EDEFP	674,33	VKVP112ESEFP	931,26	
	2"	VKVP200EDEP	648,51	VKVP200ESEP	717,18	VKVP200EDEFP	919,61	VKVP200ESEFP	988,29	
	2 1/2"	VKVP212EDEP	847,39	VKVP212ESEP	1.104,77	VKVP212EDEFP	1.118,52	VKVP212ESEFP	1.375,87	
	3"	VKVP300EDEP	958,69	VKVP300ESEP	1.216,09	VKVP300EDEFP	1.229,82	VKVP300ESEFP	1.487,17	
	4"	VKVP400EDEP	1.016,59	VKVP400ESEP	1.295,92	VKVP400EDEFP	1.287,70	VKVP400ESEFP	1.567,02	
ENCOLAR FKM	16	VKVP016FDEP	326,32	VKVP016FSEP	350,25	VKVP016FDEFP	597,44	VKVP016FSEFP	621,35	ENCOLAR FKM
	20	VKVP020FDEP	327,69	VKVP020FSEP	351,59	VKVP020FDEFP	598,79	VKVP020FSEFP	622,70	
	25	VKVP025FDEP	341,27	VKVP025FSEP	365,22	VKVP025FDEFP	612,41	VKVP025FSEFP	636,32	
	32	VKVP032FDEP	356,81	VKVP032FSEP	488,25	VKVP032FDEFP	627,89	VKVP032FSEFP	759,32	
	40	VKVP040FDEP	381,60	VKVP040FSEP	513,04	VKVP040FDEFP	652,68	VKVP040FSEFP	784,14	
	50	VKVP050FDEP	409,00	VKVP050FSEP	665,90	VKVP050FDEFP	680,09	VKVP050FSEFP	937,00	
	63	VKVP063FDEP	667,55	VKVP063FSEP	736,26	VKVP063FDEFP	938,64	VKVP063FSEFP	1.007,38	
	75	VKVP075FDEP	891,44	VKVP075FSEP	1.148,82	VKVP075FDEFP	1.162,52	VKVP075FSEFP	1.419,90	
	90	VKVP090FDEP	1.010,77	VKVP090FSEP	1.268,15	VKVP090FDEFP	1.281,87	VKVP090FSEFP	1.539,27	
	110	VKVP110FDEP	1.098,25	VKVP110FSEP	1.377,58	VKVP110FDEFP	1.369,36	VKVP110FSEFP	1.648,71	
ROSCAR FKM	3/8"	VKVP038FDEP	330,24	VKVP038FSEP	354,12	VKVP038FDEFP	601,35	VKVP038FSEFP	625,23	ROSCAR FKM
	1/2"	VKVP012FDEP	332,29	VKVP012FSEP	356,20	VKVP012FDEFP	603,39	VKVP012FSEFP	627,31	
	3/4"	VKVP034FDEP	344,50	VKVP034FSEP	368,41	VKVP034FDEFP	615,58	VKVP034FSEFP	639,49	
	1"	VKVP100FDEP	366,92	VKVP100FSEP	498,35	VKVP100FDEFP	638,02	VKVP100FSEFP	769,46	
	1 1/4"	VKVP114FDEP	390,43	VKVP114FSEP	521,86	VKVP114FDEFP	661,51	VKVP114FSEFP	792,97	
	1 1/2"	VKVP112FDEP	422,54	VKVP112FSEP	679,45	VKVP112FDEFP	693,65	VKVP112FSEFP	950,55	
	2"	VKVP200FDEP	686,78	VKVP200FSEP	755,48	VKVP200FDEFP	957,89	VKVP200FSEFP	1.026,60	
	2 1/2"	VKVP212FDEP	921,55	VKVP212FSEP	1.178,90	VKVP212FDEFP	1.192,66	VKVP212FSEFP	1.450,00	
	3"	VKVP300FDEP	1.049,20	VKVP300FSEP	1.306,56	VKVP300FDEFP	1.320,31	VKVP300FSEFP	1.577,66	
	4"	VKVP400FDEP	1.141,42	VKVP400FSEP	1.420,75	VKVP400FDEFP	1.412,50	VKVP400FSEFP	1.691,85	

Válvula de bola motorizada en PVC-U 2 vías DUAL BLOCK®. *Actuación neumática.*
Válvula de esfera motorizada em PVC-U 2 vias DUAL BLOCK®. Acionamento pneumático.

Disponemos de otras conexiones bajo pedido: bridas, encolar (BS, ASTM, JIS) y roscar (NPT, JIS)
Las válvulas neumáticas se configuran NC (normalmente cerrada) de serie.
La configuración NA (normalmente abierta) se debe especificar en el pedido.
Temos outras conexões sob encomenda: flanges, cola (BS, ASTM, JIS) e roscadas (NPT, JIS)
As válvulas pneumáticas são configuradas NC (normalmente fechadas) como padrão.
A configuração NA (Normalmente Aberto) deve ser especificada ao fazer o pedido.

● Producto en stock.



Válvula de esfera paso total motorizada en PVC
Válvula de esfera passo total motorizada em PVC

CON ACTUADOR NEUMÁTICO DOBLE EFECTO / *COM ACTIVADOR PNEUMÁTICO DUPLO EFEITO*



Medida	DN	Ref.	Actuador	U/📦	n°📦	€
140	-	**063072**	-	1	A-4	**1.830,53**

Válvulas Ø 140 con actuador neumatico.
Válvula Ø 140 com activador pneumático.

CON ACTUADOR ELÉCTRICO CON BLOQUE DE SEGURIDAD / *COM ACTIVADOR ELÉCTRICO COM BLOQUEIO DE SEGURANÇA*



Medida	DN	Ref.	Actuador	U/📦	n°📦	€
140	-	**063073**	-	1	A-12	**2.864,10**

Válvulas Ø 140 con actuador electrico.
Válvula Ø 140 com activador eléctrico.

● **Producto en stock.**



Válvulas 3 vías motorizadas en PVC

Válvulas de 3 vías motorizadas em PVC



LKDIV/CE
encolar. colar

LKDFV/CE
roscar roscar

2.864,10

		ACTUACIÓN ELÉCTRICA *ACIONAMENTO ELÉTRICO*				ACTUACIÓN ELÉCTRICA CON BLOQUE DE SEGURIDAD *ACIONAMENTO ELÉTRICO COM BLOCO DE SEGURANÇA*				
		24-240 V AC/DC		24-240 V AC/DC		24-240 V AC/DC		24-240 V AC/DC		
	d-Rh	Ref.	€ EPDM	Ref.	€ FKM	Ref.	€ EPDM	Ref.	€ FKM	
ENCOLAR	16	LKVE016E2D	722,99	LKVE016F2D	738,56	LKVE016E2BD	1.295,99	LKVE016F2BD	1.311,53	ENCOLAR
	20	LKVE020E2D	725,49	LKVE020F2D	741,33	LKVE020E2BD	1.298,47	LKVE020F2BD	1.314,35	
	25	LKVE025E2D	747,66	LKVE025F2D	768,87	LKVE025E2BD	1.320,68	LKVE025F2BD	1.341,83	
	32	LKVE032E2D	781,54	LKVE032F2D	807,79	LKVE032E2BD	1.354,49	LKVE032F2BD	1.380,79	
	40	LKVE040E2D	825,13	LKVE040F2D	863,20	LKVE040E2BD	1.398,13	LKVE040F2BD	1.436,17	
	50	LKVE050E2D	869,09	LKVE050F2D	932,90	LKVE050E2BD	1.442,11	LKVE050F2BD	1.505,87	
	63	LKVE063E2D	939,59	LKVE063F2D	1.020,13	LKVE063E2BD	1.512,57	LKVE063F2BD	1.593,11	
ROSCAR	⅜"	LKVE038E2D	733,86	LKVE038F2D	749,45	LKVE038E2BD	1.306,88	LKVE038F2BD	1.322,42	ROSCAR
	½"	LKVE012E2D	736,55	LKVE012F2D	752,49	LKVE012E2BD	1.309,53	LKVE012F2BD	1.325,44	
	¾"	LKVE034E2D	760,46	LKVE034F2D	781,66	LKVE034E2BD	1.333,45	LKVE034F2BD	1.354,66	
	1"	LKVE100E2D	797,35	LKVE100F2D	823,63	LKVE100E2BD	1.370,35	LKVE100F2BD	1.396,65	
	1¼"	LKVE114E2D	844,38	LKVE114F2D	882,37	LKVE114E2BD	1.417,37	LKVE114F2BD	1.455,35	
	1½"	LKVE112E2D	892,32	LKVE112F2D	956,16	LKVE112E2BD	1.465,27	LKVE112F2BD	1.529,15	
	2"	LKVE200E2D	968,90	LKVE200F2D	1.049,39	LKVE200E2BD	1.541,88	LKVE200F2BD	1.622,37	

Válvula de bola motorizada en PVC-U 3 vías DUAL BLOCK®.
Actuación eléctrica.
Válvula de esfera motorizada em PVC-U 3 vias DUAL BLOCK®.
Acionamento elétrico.

Estándar paso en L, paso en T opcional, al mismo precio. Bajo pedido podemos suministrar otros actuadores: VALPES, BELIMO...Disponemos de otras conexiones bajo pedido: bridas, encolar (BS, ASTM, JIS) y roscar (NPT, JIS) .
Bajo pedido también disponibles en 12V AC/DC

Porta L padrão, porta T opcional, pelo mesmo preço. Sob encomenda podemos fornecer outros atuadores: VALPES, BELIMO... Temos outras conexões sob encomenda: flanges, coladas (BS, ASTM, JIS) e rosqueadas (NPT, JIS).
A pedido também disponível em 12V AC/DC



K

LKDIV/CP
encolar. colar

LKDFV/CP
roscar roscar

ACTUACIÓN NEUMÁTICA ALUMINIO
ACIONAMENTO PNEUMÁTICO DE ALUMÍNIO

ACTUACIÓN NEUMÁTICA ALUMINIO CON ELECTROVÁLVULA, FINALES DE CARRERA (ELECTROMECÁNICOS) Y REGULADORES DE ESCAPE
ATUADOR PNEUMÁTICO DE ALUMÍNIO COM VÁLVULA SOLENÓIDE, FINAL REGULADORES DE CORRIDA (ELETRO-MECÂNICA) E ESCAPE

	d-Rh	DOBLE EFECTO/ DUPLO EFEITO Ref.	€	SIMPLE EFECTO/ ATUAÇÃO ÚNICA Ref.	€	DOBLE EFECTO/ DUPLO EFEITO Ref.	€	SIMPLE EFECTO/ ATUAÇÃO ÚNICA Ref.	€	
ENCOLAR EPDM	16	LKVP016EDED	406,29	LKVP016ESED	406,21	LKVP016EDEFD	581,73	LKVP016ESEFD	624,41	ENCOLAR EPDM
	20	LKVP020EDED	376,97	LKVP020ESED	408,71	LKVP020EDEFD	584,23	LKVP020ESEFD	626,89	
	25	LKVP025EDED	399,19	LKVP025ESED	430,90	LKVP025EDEFD	606,40	LKVP025ESEFD	649,09	
	32	LKVP032EDED	433,02	LKVP032ESED	464,75	LKVP032EDEFD	640,28	LKVP032ESEFD	682,93	
	40	LKVP040EDED	476,62	LKVP040ESED	569,96	LKVP040EDEFD	683,86	LKVP040ESEFD	788,15	
	50	LKVP050EDED	557,53	LKVP050ESED	695,43	LKVP050EDEFD	764,79	LKVP050ESEFD	913,60	
	63	LKVP063EDED	628,02	LKVP063ESED	765,89	LKVP063EDEFD	835,26	LKVP063ESEFD	984,09	
ROSCAR EPDM	⅜"	LKVP038EDED	385,36	LKVP038ESED	417,08	LKVP038EDEFD	592,62	LKVP038ESEFD	635,28	ROSCAR EPDM
	½"	LKVP012EDED	388,04	LKVP012ESED	419,78	LKVP012EDEFD	595,28	LKVP012ESEFD	637,95	
	¾"	LKVP034EDED	411,92	LKVP034ESED	443,68	LKVP034EDEFD	619,19	LKVP034ESEFD	661,85	
	1"	LKVP100EDED	448,90	LKVP100ESED	480,60	LKVP100EDEFD	656,14	LKVP100ESEFD	698,80	
	1¼"	LKVE114EDED	495,87	LKVP114ESED	589,21	LKVP114EDEFD	703,11	LKVP114ESEFD	807,41	
	1½"	LKVP112EDED	580,75	LKVP112ESED	718,62	LKVP112EDEFD	787,97	LKVP112ESEFD	936,79	
	2"	LKVP200EDED	657,31	LKVP200ESED	795,22	LKVP200EDEFD	864,58	LKVP200ESEFD	1.013,39	
ENCOLAR FKM	16	LKVP016FDED	390,06	LKVP016FSED	421,79	LKVP016FDEFD	597,30	LKVP016FSEFD	639,96	ENCOLAR FKM
	20	LKVP020FDED	392,83	LKVP020FSED	424,56	LKVP020FDEFD	600,09	LKVP020FSEFD	642,75	
	25	LKVP025FDED	420,36	LKVP025FSED	452,07	LKVP025FDEFD	627,63	LKVP025FSEFD	670,26	
	32	LKVP032FDED	459,30	LKVP032FSED	491,01	LKVP032FDEFD	666,53	LKVP032FSEFD	709,21	
	40	LKVP040FDED	514,70	LKVP040FSED	608,01	LKVP040FDEFD	721,97	LKVP040FSEFD	826,25	
	50	LKVP050FDED	621,35	LKVP050FSED	759,21	LKVP050FDEFD	828,56	LKVP050FSEFD	977,41	
	63	LKVP063FDED	708,55	LKVP063FSED	846,44	LKVP063FDEFD	915,81	LKVP063FSEFD	1.064,66	
ROSCAR FKM	⅜"	LKVP038FDED	400,94	LKVP038FSED	432,67	LKVP038FDEFD	608,18	LKVP038FSEFD	650,87	ROSCAR FKM
	½"	LKVP012FDED	403,94	LKVP012FSED	435,65	LKVP012FDEFD	611,21	LKVP012FSEFD	653,88	
	¾"	LKVP034FDED	433,13	LKVP034FSED	464,86	LKVP034FDEFD	640,40	LKVP034FSEFD	683,03	
	1"	LKVP100FDED	475,16	LKVP100FSED	506,88	LKVP100FDEFD	682,39	LKVP100FSEFD	725,05	
	1¼"	LKVE114EDED	533,89	LKVP114FSED	627,20	LKVP114FDEFD	741,11	LKVP114FSEFD	845,38	
	1½"	LKVP112FDED	644,59	LKVP112FSED	782,49	LKVP112FDEFD	851,83	LKVP112FSEFD	1.000,66	
	2"	LKVP200FDED	737,80	LKVP200FSED	875,69	LKVP200FDEFD	945,04	LKVP200FSEFD	1.093,86	

Válvula de bola motorizada en PVC-U 3 vías DUAL BLOCK®.
Actuación neumática.
Válvula de esfera motorizada em PVC-U 3 vias DUAL BLOCK®.
Acionamento pneumático.

Estándar paso en L, paso en T opcional, al mismo precio. Disponemos de otras conexiones bajo pedido: bridas, encolar (BS, ASTM, JIS) y roscar (NPT, JIS).
Las válvulas neumáticas se configuran NC (normalmente cerrada) de serie.
La configuración NA (normalmente abierta) se debe especificar en el pedido.
Porta L padrão, porta T opcional, pelo mesmo preço. Temos outras conexões sob encomenda: flanges, cola (BS, ASTM, JIS) e roscadas (NPT, JIS).
As válvulas pneumáticas são configuradas NC (normalmente fechadas) como padrão.
A configuração NA (Normalmente Aberto) deve ser especificada ao fazer o pedido.

● Producto en stock.

LKDIV/CP
encolar. colar

LKDFV/CP
rroscar roscar



ACTUACIÓN NEUMÁTICA POLIAMIDA CON ELECTROVÁLVULA, FINALES DE CARRERA (ELECTROMECÁNICOS) Y REGULADORES DE ESCAPE
OPERAÇÃO PNEUMÁTICA DE POLIAMIDA COM VÁLVULA SOLENÓIDE, FIM DE CURSO (ELETROMECÂNICOS) E REGULADORES DE ESCAPE

ACTUACIÓN NEUMÁTICA POLIAMIDA
ACIONAMENTO PNEUMÁTICO DE POLIAMIDA

	d-Rh	DOBLE EFECTO/ DUPLO EFEITO Ref.	€	SIMPLE EFECTO/ ATUAÇÃO ÚNICA Ref.	€	DOBLE EFECTO/ DUPLO EFEITO Ref.	€	SIMPLE EFECTO/ ATUAÇÃO ÚNICA Ref.	€	
ENCOLAR EPDM	16	LKVP016EDEP	434,56	LKVP016ESEP	458,48	LKVP016EDEFP	705,67	LKVP016ESEFP	729,58	ENCOLAR EPDM
	20	LKVP020EDEP	437,03	LKVP020ESEP	460,96	LKVP020EDEFP	708,14	LKVP020ESEFP	732,08	
	25	LKVP025EDEP	505,93	LKVP025ESEP	529,85	LKVP025EDEFP	777,03	LKVP025ESEFP	800,92	
	32	LKVP032EDEP	539,76	LKVP032ESEP	671,19	LKVP032EDEFP	810,89	LKVP032ESEFP	942,32	
	40	LKVP040EDEP	598,79	LKVP040ESEP	855,66	LKVP040EDEFP	869,90	LKVP040ESEFP	1.126,77	
	50	LKVP050EDEP	738,81	LKVP050ESEP	897,08	LKVP050EDEFP	1.009,88	LKVP050ESEFP	1.168,21	
	63	LKVP063EDEP	887,94	LKVP063ESEP	956,63	LKVP063EDEFP	1.159,04	LKVP063ESEFP	1.227,74	
ROSCAR EPDM	⅜"	LKVP038EDEP	445,47	LKVP038ESEP	469,35	LKVP038EDEFP	716,54	LKVP038ESEFP	740,43	ROSCAR EPDM
	½"	LKVP012EDEP	448,14	LKVP012ESEP	472,02	LKVP012EDEFP	719,21	LKVP012ESEFP	743,12	
	¾"	LKVP034EDEP	518,73	LKVP034ESEP	542,61	LKVP034EDEFP	789,80	LKVP034ESEFP	813,71	
	1"	LKVP100EDEP	555,65	LKVP100ESEP	687,07	LKVP100EDEFP	826,75	LKVP100ESEFP	958,18	
	1¼"	LKVP114EDEP	617,99	LKVP114ESEP	874,92	LKVP114EDEFP	889,10	LKVP114ESEFP	1.146,00	
	1½"	LKVP112EDEP	762,01	LKVP112ESEP	920,30	LKVP112EDEFP	1.033,11	LKVP112ESEFP	1.191,40	
	2"	LKVP200EDEP	917,21	LKVP200ESEP	985,93	LKVP200EDEFP	1.188,35	LKVP200ESEFP	1.257,03	
ENCOLAR FKM	16	LKVP016FDEP	450,12	LKVP016FSEP	474,04	LKVP016FDEFP	721,23	LKVP016FSEFP	745,14	ENCOLAR FKM
	20	LKVP020FDEP	452,92	LKVP020FSEP	476,82	LKVP020FDEFP	723,99	LKVP020FSEFP	747,93	
	25	LKVP025FDEP	527,10	LKVP025FSEP	551,02	LKVP025FDEFP	798,21	LKVP025FSEFP	822,12	
	32	LKVP032FDEP	566,04	LKVP032FSEP	697,48	LKVP032FDEFP	837,17	LKVP032FSEFP	968,60	
	40	LKVP040FDEP	636,83	LKVP040FSEP	893,75	LKVP040FDEFP	907,96	LKVP040FSEFP	1.164,83	
	50	LKVP050FDEP	802,60	LKVP050FSEP	960,92	LKVP050FDEFP	1.073,70	LKVP050FSEFP	1.232,00	
	63	LKVP063FDEP	968,50	LKVP063FSEP	1.037,17	LKVP063FDEFP	1.239,60	LKVP063FSEFP	1.308,28	
ROSCAR FKM	⅜"	LKVP038FDEP	461,01	LKVP038FSEP	484,89	LKVP038FDEFP	732,11	LKVP038FSEFP	756,02	ROSCAR FKM
	½"	LKVP012FDEP	464,03	LKVP012FSEP	487,95	LKVP012FDEFP	735,14	LKVP012FSEFP	759,05	
	¾"	LKVP034FDEP	539,90	LKVP034FSEP	563,81	LKVP034FDEFP	811,01	LKVP034FSEFP	834,91	
	1"	LKVP100FDEP	581,93	LKVP100FSEP	713,35	LKVP100FDEFP	853,00	LKVP100FSEFP	984,46	
	1¼"	LKVP114FDEP	656,01	LKVP114FSEP	912,90	LKVP114FDEFP	927,09	LKVP114FSEFP	1.183,98	
	1½"	LKVP112FDEP	825,87	LKVP112FSEP	984,14	LKVP112FDEFP	1.096,95	LKVP112FSEFP	1.255,27	
	2"	LKVP200FDEP	997,70	LKVP200FSEP	1.066,44	LKVP200FDEFP	1.268,81	LKVP200FSEFP	1.337,52	

Válvula de bola motorizada en PVC-U 3 vías DUAL BLOCK®.
Actuación neumática.
Válvula de esfera motorizada em PVC-U 3 vias DUAL BLOCK®. acionamento pneumático

Estándar paso en L, paso en T opcional, al mismo precio. Disponemos de otras conexiones bajo pedido: bridas, encolar (BS, ASTM, JIS) y roscar (NPT, JIS).
Las válvulas neumáticas se configuran NC (normalmente cerrada) de serie.
La configuración NA (normalmente abierta) se debe especificar en el pedido.
Porta L padrão, porta T opcional, pelo mesmo preço. Temos outras conexões sob encomenda: flanges, cola (BS, ASTM, JIS) e roscadas (NPT, JIS).
As válvulas pneumáticas são configuradas NC (normalmente fechadas) como padrão.
A configuração NA (Normalmente Aberto) deve ser especificada ao fazer o pedido.



Válvulas de mariposa motorizadas en PVC
Válvulas de mariposa motorizadas em PVC

FEOV/CE



	ACTUACIÓN ELÉCTRICA *ACIONAMENTO ELÉTRICO*				ACTUACIÓN ELÉCTRICA CON BLOQUE DE SEGURIDAD *ACIONAMENTO ELÉTRICO COM BLOCO DE SEGURANÇA*			
	24-240 V AC/DC	€	24-240 V AC/DC	€	24-240 V AC/DC	€	24-240 V AC/DC	€
d	Ref.	EPDM	Ref.	FKM	Ref.	EPDM	Ref.	FKM
50	FEVE050E2D	688,16	FEVE050F2D	789,53	FEVE050E2BD	1.261,13	FEVE050F2BD	1.362,50
63	FEVE063E2D	694,07	FEVE063F2D	801,82	FEVE063E2BD	1.267,03	FEVE063F2BD	1.374,81
75	FEVE075E2D	966,95	FEVE075F2D	1.072,87	FEVE075E2BD	1.539,91	FEVE075F2BD	1.645,84
90	FEVE090E2D	983,34	FEVE090F2D	1.123,23	FEVE090E2BD	1.556,30	FEVE090F2BD	1.696,22
110	FEVE110E2D	1.005,63	FEVE110F2D	1.188,10	FEVE110E2BD	1.578,62	FEVE110F2BD	1.761,10
125 (A1)	FEVE140E2D	1.409,41	FEVE140F2D	1.674,13	FEVE140E2BD	1.982,43	FEVE140F2BD	2.247,13
140	FEVE140E2D	1.409,41	FEVE140F2D	1.674,13	FEVE140E2BD	1.982,43	FEVE140F2BD	2.247,13
160	FEVE160E2D	1.704,67	FEVE160F2D	2.125,73	FEVE160E2BD	2.375,18	FEVE160F2BD	2.796,25
200*(A2)	FEVE225E2D	2.000,44	FEVE225F2D	2.545,63	FEVE225E2BD	2.670,97	FEVE225F2BD	3.216,12
225*	FEVE225E2D	2.000,44	FEVE225F2D	2.545,63	FEVE225E2BD	2.670,97	FEVE225F2BD	3.216,12
250*(A3)	FEVE280E2D	2.841,60			FEVE280E2BD	3.512,11		
280	FEVE280E2D	2.841,60			FEVE280E2BD	3.512,11		
315	FEVE315E2D	3.121,75			FEVE315E2BD	3.792,26		

Válvula de mariposa motorizada en PVC-U.
Actuación eléctrica.
Válvula borboleta motorizada em PVC-U.
Acionamento elétrico.

(A1) = a utilizar con portabridas QPV especial no incluido (transforma la válvula de mariposa de 140 en 125)
(A2) = a utilizar con portabridas QPV especial no incluido (transforma la válvula de mariposa de 225 en 200)
(A3)= a utilizar con tubo de diámetro 250 SDR 26 (PN10).
Bajo pedido podemos suministrar otros actuadores: VALPES, BELIMO… Bajo pedido también disponibles en 12V AC/DC
(A1) = para ser usado com um adaptador QPV especial não incluído (converte a válvula borboleta de 140 para 125)
(A2) = para ser usado com adaptador QPV especial não incluído (converte a válvula borboleta de 225 para 200)
(A3)= para ser usado com tubo de 250 SDR 26 (PN10) de diâmetro.
A pedido podemos fornecer outros atuadores: VALPES, BELIMO… A pedido também disponível em 12V AC/DC

● **Producto en stock.**

Precios por unidad y sin IVA.



FEOV/CP

ACTUACIÓN NEUMÁTICA ALUMINIO
ACIONAMENTO PNEUMÁTICO DE ALUMÍNIO

ACTUACIÓN NEUMÁTICA ALUMINIO CON ELECTROVÁLVULA, FINALES DE CARRERA (ELECTROMECÁNICOS) Y REGULADORES DE ESCAPE
ATUADOR PNEUMÁTICO DE ALUMÍNIO COM VÁLVULA SOLENÓIDE, FINAL REGULADORES DE CORRIDA (ELETRO-MECÂNICA) E ESCAPE

	d	DOBLE EFECTO/ DUPLO EFEITO Ref.	€	SIMPLE EFECTO/ ATUAÇÃO ÚNICA Ref.	€	DOBLE EFECTO/ DUPLO EFEITO Ref.	€	SIMPLE EFECTO/ ATUAÇÃO ÚNICA Ref.	€	
	50	FEVP050EDED	339,29	FEVP050ESED	432,62	FEVP050EDEFD	546,57	FEVP050ESEFD	650,79	
	63	FEVP063EDED	345,19	FEVP063ESED	438,56	FEVP063EDEFD	552,43	FEVP063ESEFD	656,75	
	75	FEVP075EDED	386,82	FEVP075ESED ●	524,70	FEVP075EDEFD	594,03	FEVP075ESEFD	742,88	
	90	FEVP090EDED	467,81	FEVP090ESED ●	591,51	FEVP090EDEFD	675,08	FEVP090ESEFD	809,70	
	110	FEVP110EDED	490,13	FEVP110ESED	955,76	FEVP110EDEFD	697,39	FEVP110ESEFD	1.173,95	
EPDM	125 (A1)	FEVP140EDED	549,79	FEVP140ESED	1.249,53	FEVP140EDEFD	757,00	FEVP140ESEFD	1.467,72	EPDM
	140	FEVP140EDED	549,79	FEVP140ESED	1.249,53	FEVP140EDEFD	757,00	FEVP140ESEFD	1.467,72	
	160	FEVP160EDED	595,09	FEVP160ESED	1.294,86	FEVP160EDEFD	802,35	FEVP160ESEFD	1.513,05	
	200 (A2)	FEVP225EDED	1.034,42	FEVP225ESED	1.994,76	FEVP225EDEFD	1.241,66	FEVP225ESEFD	2.212,98	
	225	FEVP225EDED	1.034,42	FEVP225ESED	1.994,76	FEVP225EDEFD	1.241,66	FEVP225ESEFD	2.212,98	
	250 (A3)	FEVP280EDED	2.062,42	FEVP280ESED	4.098,42	FEVP280EDEFD	2.269,69	FEVP280ESEFD	4.316,64	
	280	FEVP280EDED	2.062,42	FEVP280ESED	4.098,42	FEVP280EDEFD	2.269,69	FEVP280ESEFD	4.316,64	
	315	FEVP315EDED	2.619,49	FEVP315ESED	5.430,39	FEVP315EDEFD	2.826,70	FEVP315ESEFD	5.648,60	

	50	FEVP050FDED	440,65	FEVP050FSED	534,00	FEVP050FDEFD	647,92	FEVP050FSEFD	752,19	
	63	FEVP063FDED	452,97	FEVP063FSED	546,28	FEVP063FDEFD	660,24	FEVP063FSEFD	764,48	
	75	FEVP075FDED	492,73	FEVP075FSED	630,63	FEVP075FDEFD	700,00	FEVP075FSEFD	848,80	
	90	FEVP090FDED	607,69	FEVP090FSED	731,42	FEVP090FDEFD	814,96	FEVP090FSEFD	949,59	
FKM	110	FEVP110FDED	672,58	FEVP110FSED	1.138,20	FEVP110FDEFD	879,85	FEVP110FSEFD	1.356,40	FKM
	125 (A1)	FEVP140FDED	814,52	FEVP140FSED	1.514,25	FEVP140FDEFD	1.021,73	FEVP140FSEFD	1.732,44	
	140	FEVP140FDED	814,52	FEVP140FSED	1.514,25	FEVP140FDEFD	1.021,73	FEVP140FSEFD	1.732,44	
	160	FEVP160FDED	1.016,19	FEVP160FSED	1.715,93	FEVP160FDEFD	1.223,43	FEVP160FSEFD	1.934,12	
	200 (A2)	FEVP225FDED	1.579,55	FEVP225FSED	2.539,94	FEVP225FDEFD	1.786,81	FEVP225FSEFD	2.758,13	
	225	FEVP225FDE	1.579,55	FEVP225FSED	2.539,94	FEVP225FDEFD	1.786,81	FEVP225FSEFD	2.758,13	

Válvula de mariposa motorizada en PVC-U.
Actuación neumática.
Válvula borboleta motorizada em PVC-U.
Acionamento pneumático.

(A1) = a utilizar con portabridas QPV especial no incluido (transforma la válvula de mariposa de 140 en 125)
(A2) = a utilizar con portabridas QPV especial no incluido (transforma la válvula de mariposa de 225 en 200)
(A3)= a utilizar con tubo de diámetro 250 SDR 26 (PN10)
Las válvulas neumáticas se configuran NC (normalmente cerrada) de serie.
La configuración NA (normalmente abierta) se debe especificar en el pedido.
(A1) = para ser usado com um adaptador QPV especial não incluído (converte a válvula borboleta de 140 para 125)
(A2) = para ser usado com adaptador QPV especial não incluído (converte a válvula borboleta de 225 para 200)
(A3)= para ser usado com um tubo com diâmetro de 250 SDR 26 (PN10)
As válvulas pneumáticas são configuradas NC (normalmente fechadas) como padrão.
A configuração NA (Normalmente Aberto) deve ser especificada ao fazer o pedido.

FEOV/CP



ACTUACIÓN NEUMÁTICA POLIAMIDA CON ELECTROVÁLVULA, FINALES DE CARRERA (ELECTROMECÁNICOS) Y REGULADORES DE ESCAPE
ACIONAMENTO PNEUMÁTICO DE POLIAMIDA COM VÁLVULA SOLENÓIDE, ACABAMENTOS REGULADORES DE CORRIDA (ELETRO-MECÂNICA) E ESCAPE

ACTUACIÓN NEUMÁTICA POLIAMIDA
ACIONAMENTO PNEUMÁTICO DE POLIAMIDA

	d	DOBLE EFECTO/ DUPLO EFEITO Ref.	€	SIMPLE EFECTO/ ATUAÇÃO ÚNICA Ref.	€	DOBLE EFECTO/ DUPLO EFEITO Ref.	€	SIMPLE EFECTO/ ATUAÇÃO ÚNICA Ref.	€	
	50	FEVP050EDEP	449,78	FEVP050ESEP	618,31	FEVP050EDEFP	720,86	FEVP050ESEFP	889,39	
	63	FEVP063EDEP	455,69	FEVP063ESEP	624,22	FEVP063EDEFP	726,79	FEVP063ESEFP	895,32	
	75	FEVP075EDEP	460,39	FEVP075ESEP	628,90	FEVP075EDEFP	731,47	FEVP075ESEFP	900,01	
	90	FEVP090EDEP	576,24	FEVP090ESEP	644,93	FEVP090EDEFP	847,34	FEVP090ESEFP	916,02	
	110	FEVP110EDEP	598,55	FEVP110ESEP	868,94	FEVP110EDEFP	869,65	FEVP110ESEFP	1.140,07	
EPDM	125 (A1)	FEVP140EDEP	615,55	FEVP140ESEP	1.195,98	FEVP140EDEFP	886,65	FEVP140ESEFP	1.467,09	EPDM
	140	FEVP140EDEP	615,55	FEVP140ESEP	1.195,98	FEVP140EDEFP	886,65	FEVP140ESEFP	1.467,09	
	160	FEVP160EDEP	850,53	FEVP160ESEP	1.241,28	FEVP160EDEFP	1.121,60	FEVP160ESEFP	1.512,38	
	200 (A2)	FEVP225EDEP	1.015,15	FEVP225ESEP	1.821,60	FEVP225EDEFP	1.286,24	FEVP225ESEFP	2.092,74	
	225	FEVP225EDEP	1.015,15	FEVP225ESEP	1.821,60	FEVP225EDEFP	1.286,24	FEVP225ESEFP	2.092,74	
	250*(A3)	FEVP280EDEP	2.247,02	FEVP280ESEP	3.975,74	FEVP280EDEFP	2.518,07	FEVP280ESEFP	4.246,86	
	280*	FEVP280EDEP	2.247,02	FEVP280ESEP	3.975,74	FEVP280EDEFP	2.518,07	FEVP280ESEFP	4.246,86	
	315*	FEVP315EDEP	2.527,13	FEVP315ESEP	4.255,91	FEVP315EDEFP	2.798,27	FEVP315ESEFP	4.526,99	

	50	FEVP050FDEP	551,15	FEVP050FSEP	719,68	FEVP050FDEFP	822,23	FEVP050FSEFP	990,79	
	63	FEVP063FDEP	563,47	FEVP063FSEP	732,00	FEVP063FDEFP	834,57	FEVP063FSEFP	1.003,10	
	75	FEVP075FDEP	566,29	FEVP075FSEP	734,82	FEVP075FDEFP	837,39	FEVP075FSEFP	1.005,95	
	90	FEVP090FDEP	716,15	FEVP090FSEP	784,85	FEVP090FDEFP	987,26	FEVP090FSEFP	1.055,93	
FKM	110	FEVP110FDEP	780,97	FEVP110FSEP	1.051,38	FEVP110FDEFP	1.052,10	FEVP110FSEFP	1.322,49	FKM
	125 (A1)	FEVP140FDEP	880,24	FEVP140FSEP	1.460,67	FEVP140FDEFP	1.151,34	FEVP140FSEFP	1.731,78	
	140	FEVP140FDEP	880,24	FEVP140FSEP	1.460,67	FEVP140FDEFP	1.151,34	FEVP140FSEFP	1.731,78	
	160	FEVP160FDEP	1.271,57	FEVP160FSEP	1.662,38	FEVP160FDEFP	1.542,71	FEVP160FSEFP	1.933,49	
	200 (A2)	FEVP225FDEP	1.560,32	FEVP225FSEP	2.366,77	FEVP225FDEFP	1.831,43	FEVP225FSEFP	2.637,88	
	225	FEVP225FDEP	1.560,32	FEVP225FSEP	2.366,77	FEVP225FDEFP	1.831,43	FEVP225FSEFP	2.637,88	

Válvula de mariposa motorizada en PVC-U.
Actuación neumática.

(A1) = a utilizar con portabridas QPV especial no incluido (transforma la válvula de mariposa de 140 en 125)
(A2) = a utilizar con portabridas QPV especial no incluido (transforma la válvula de mariposa de 225 en 200)
(A3)= a utilizar con tubo de diámetro 250 SDR 26 (PN10) * Actuadores de aluminio
Las válvulas neumáticas se configuran NC (normalmente cerrada) de serie.
La configuración NA (normalmente abierta) se debe especificar en el pedido.

● Producto en stock.

FKOV/CE



	ACTUACIÓN ELÉCTRICA *ACIONAMENTO ELÉTRICO*				ACTUACIÓN ELÉCTRICA CON BLOQUE DE SEGURIDAD *ACIONAMENTO ELÉTRICO COM BLOCO DE SEGURANÇA*			
	24-240 V AC/DC	€	24-240 V AC/DC	€	24-240 V AC/DC	€	24-240 V AC/DC	€
d	Ref.	EPDM	Ref.	FKM	Ref.	EPDM	Ref.	FKM
50	FKVE050E2D	872,90	FKVE050F2D	1.044,97	FKVE050E2BD	1.445,89	FKVE050F2BD	1.617,99
63	FKVE063E2D	890,88	FKVE063F2D	1.073,09	FKVE063E2BD	1.463,86	FKVE063F2BD	1.646,10
75	FKVE075E2D	1.195,08	FKVE075F2D	1.397,56	FKVE075E2BD	1.768,06	FKVE075F2BD	1.970,49
90	FKVE090E2D	1.226,63	FKVE090F2D	1.438,09	FKVE090E2BD	1.799,61	FKVE090F2BD	2.011,02
110	FKVE110E2D	1.259,50	FKVE110F2D	1.487,54	FKVE110E2BD	1.832,51	FKVE110F2BD	2.060,50
125 (A1)	FKVE140E2D	1.777,00	FKVE140F2D	2.085,96	FKVE140E2BD	2.349,96	FKVE140F2BD	2.658,96
140	FKVE140E2D	1.777,00	FKVE140F2D	2.085,96	FKVE140E2BD	2.349,96	FKVE140F2BD	2.658,96
160	FKVE160E2D	2.086,91	FKVE160F2D	2.406,35	FKVE160E2BD	2.757,42	FKVE160F2BD	3.076,84
200(A2)	FKVE225E2D	2.418,50	FKVE225F2D	2.835,46	FKVE225E2BD	3.089,01	FKVE225F2BD	3.505,98
225	FKVE225E2D	2.418,50	FKVE225F2D	2.835,46	FKVE225E2BD	3.089,01	FKVE225F2BD	3.505,98
250(A3)	FKVE280E2D	4.261,18	FKVE280F2D	6.010,24	FKVE280E2BD	4.931,68	FKVE280F2BD	6.680,74
280	FKVE280E2D	4.261,18	FKVE280F2D	6.010,24	FKVE280E2BD	4.931,68	FKVE280F2BD	6.680,74
315	FKVE315E2D	4.493,70	FKVE315F2D	6.400,30	FKVE315E2BD	5.164,21	FKVE315F2BD	7.070,80
355	FKVE355E2D	11.380,97	FKVE355F2D	15.470,71				
400	FKVE400E2D	12.613,50	FKVE400F2D	18.521,44				

Válvula de mariposa industrial motorizada.
Cuerpo en PPGR y disco en PVC-U.
Actuación eléctrica.
Válvula borboleta industrial motorizada.
Corpo em PPGR e disco em PVC-U.
Acionamento elétrico.

(A1) = a utilizar con portabridas QPV especial no incluido (transforma la válvula de mariposa de 140 en 125)
(A2) = a utilizar con portabridas QPV especial no incluido (transforma la válvula de mariposa de 225 en 200)
(A3)= a utilizar con tubo de diámetro 250 SDR 26 (PN10)
Bajo pedido podemos suministrar otros actuadores: VALPES, BELIMO…
Bajo pedido también disponibles en 12V AC/DC

(A1) = para ser usado com um adaptador QPV especial não incluído (converte a válvula borboleta de 140 para 125)
(A2) = para ser usado com adaptador QPV especial não incluído (converte a válvula borboleta de 225 para 200)
(A3)= para ser usado com um tubo com diâmetro de 250 SDR 26 (PN10)
A pedido, podemos fornecer outros atuadores: VALPES, BELIMO…
A pedido também disponível em 12V AC/DC

Válvulas de mariposa motorizadas en PVC
Válvulas de mariposa motorizadas em PVC



FKOV/CP

		ACTUACIÓN NEUMÁTICA ALUMINIO *CIONAMENTO PNEUMÁTICO DE ALUMÍNIO*				ACTUACIÓN NEUMÁTICA ALUMINIO CON ELECTROVÁLVULA, FINALES DE CARRERA (ELECTROMECÁNICOS) Y REGULADORES DE ESCAPE *OPERAÇÃO PNEUMÁTICA DE ALUMÍNIO COM VÁLVULA SOLENÓIDE, FIM DE CURSO (ELETROMECÂNICOS) E REGULADORES DE ESCAPE*				
		DOBLE EFECTO/ DUPLO EFEITO		SIMPLE EFECTO/ ATUAÇÃO ÚNICA		DOBLE EFECTO/ DUPLO EFEITO		SIMPLE EFECTO/ ATUAÇÃO ÚNICA		
	d	Ref.	€	Ref.	€	Ref.	€	Ref.	€	
EPDM	50	FKVP050EDED	524,05	FKVP050ESED	617,36	FKVP050EDEFD	731,28	FKVP050ESEFD	835,58	EPDM
	63	FKVP063EDED	542,05	FKVP063ESED	635,36	FKVP063EDEFD	749,30	FKVP063ESEFD	853,57	
	75	FKVP075EDED	614,93	FKVP075ESED	752,83	FKVP075EDEFD	822,18	FKVP075ESEFD	971,00	
	90	FKVP090EDED	711,10	FKVP090ESED	834,79	FKVP090EDEFD	918,36	FKVP090ESEFD	1.053,01	
	110	FKVP110EDED	744,00	FKVP110ESED	1.209,65	FKVP110EDEFD	951,26	FKVP110ESEFD	1.427,85	
	125 (A1)	FKVP140EDED	917,36	FKVP140ESED	1.617,11	FKVP140EDEFD	1.124,62	FKVP140ESEFD	1.835,28	
	140	FKVP140EDED	917,36	FKVP140ESED	1.617,11	FKVP140EDEFD	1.124,62	FKVP140ESEFD	1.835,28	
	160	FKVP160EDED	977,36	FKVP160ESED	1.677,10	FKVP160EDEFD	1.184,59	FKVP160ESEFD	1.895,27	
	200 (A2)	FKVP225EDED	1.452,43	FKVP225ESED	2.412,79	FKVP225EDEFD	1.659,67	FKVP225ESEFD	2.631,01	
	225	FKVP225EDED	1.452,43	FKVP225ESED	2.412,79	FKVP225EDEFD	1.659,67	FKVP225ESEFD	2.631,01	
	250 (A3)	FKVP280EDED	3.482,02	FKVP280ESED	5.518,05	FKVP280EDEFD	3.689,26	FKVP280ESEFD	5.736,24	
	280	FKVP280EDED	3.482,02	FKVP280ESED	5.518,05	FKVP280EDEFD	3.689,26	FKVP280ESEFD	5.736,24	
	315	FKVP315EDED	3.991,45	FKVP315ESED	6.802,36	FKVP315EDEFD	4.198,70	FKVP315ESEFD	7.020,53	
	355	FKVP355EDED	6.492,97	FKVP355ESED	8.611,22					
	400	FKVP400EDED	7.171,19	FKVP400ESED	11.201,69					
FKM	50	FKVP050FDED	696,15	FKVP050FSED	789,46	FKVP050FDEFD	903,36	FKVP050FSEFD	1.007,65	FKM
	63	FKVP063FDED	724,26	FKVP063FSED	817,57	FKVP063FDEFD	931,47	FKVP063FSEFD	1.035,77	
	75	FKVP075FDED	817,39	FKVP075FSED	955,31	FKVP075FDEFD	1.024,62	FKVP075FSEFD	1.173,48	
	90	FKVP090FDED	922,56	FKVP090FSED	1.046,25	FKVP090FDEFD	1.129,80	FKVP090FSEFD	1.264,42	
	110	FKVP110FDED	972,04	FKVP110FSED	1.437,67	FKVP110FDEFD	1.179,27	FKVP110FSEFD	1.655,87	
	125 (A1)	FKVP140FDED	1.226,34	FKVP140FSED	1.926,07	FKVP140FDEFD	1.433,57	FKVP140FSEFD	2.144,26	
	140	FKVP140FDED	1.226,34	FKVP140FSED	1.926,07	FKVP140FDEFD	1.433,57	FKVP140FSEFD	2.144,26	
	160	FKVP160FDED	1.296,82	FKVP160FSED	1.996,55	FKVP160FDEFD	1.504,06	FKVP160FSEFD	2.214,75	
	200 (A2)	FKVP225FDED	1.869,43	FKVP225FSED	2.829,79	FKVP225FDEFD	2.076,67	FKVP225FSEFD	3.047,99	
	225	FKVP225FDED	1.869,43	FKVP225FSED	2.829,79	FKVP225FDEFD	2.076,67	FKVP225FSEFD	3.047,99	
	250 (A3)	FKVP280FDED	5.231,08	FKVP280FSED	7.267,08	FKVP280FDEFD	5.438,32	FKVP280FSEFD	7.485,27	
	280	FKVP280FDED	5.231,08	FKVP280FSED	7.267,08	FKVP280FDEFD	5.438,32	FKVP280FSEFD	7.485,27	
	315	FKVP315FDED	5.898,05	FKVP315FSED	8.708,95	FKVP315FDEFD	6.105,28	FKVP315FSEFD	8.927,12	
	355	FKVP355FDED	10.582,71	FKVP355FSED	12.700,98					
	400	FKVP400FDED	13.079,15	FKVP400FSED	17.109,63					

Válvula de mariposa industrial motorizada.
Cuerpo en PPGR y disco en PVC-U.
Actuación neumática.
Válvula borboleta industrial motorizada.
Corpo em PPGR e disco em PVC-U.
Acionamento pneumático.

(A1) = a utilizar con portabridas QPV especial no incluido (transforma la válvula de mariposa de 140 en 125)
(A2) = a utilizar con portabridas QPV especial no incluido (transforma la válvula de mariposa de 225 en 200)
(A3)= a utilizar con tubo de diámetro 250 SDR 26 (PN10)
Las válvulas neumáticas se configuran NC (normalmente cerrada) de serie.
La configuración NA (normalmente abierta) se debe especificar en el pedido.
(A1) = para ser usado com um adaptador QPV especial não incluído (converte a válvula borboleta de 140 para 125)
(A2) = para ser usado com adaptador QPV especial não incluído (converte a válvula borboleta de 225 para 200)
(A3)= para ser usado com um tubo com diâmetro de 250 SDR 26 (PN10)
As válvulas pneumáticas são configuradas NC (normalmente fechadas) como padrão.
A configuração NA (Normalmente Aberto) deve ser especificada ao fazer o pedido.

Producto en stock.



FKOV/CP

		ACTUACIÓN NEUMÁTICA POLIAMIDA *ACIONAMENTO PNEUMÁTICO DE POLIAMIDA*				ACTUACIÓN NEUMÁTICA POLIAMIDA CON ELECTROVÁLVULA, FINALES DE CARRERA (ELECTROMECÁNICOS) Y REGULADORES DE ESCAPE *OPERAÇÃO PNEUMÁTICA DE POLIAMIDA COM VÁLVULA SOLENÓIDE, FIM DE CURSO (ELETROMECÂNICOS) E REGULADORES DE ESCAPE*				
		DOBLE EFECTO/ DUPLO EFEITO		SIMPLE EFECTO/ ATUAÇÃO ÚNICA		DOBLE EFECTO/ DUPLO EFEITO		SIMPLE EFECTO/ ATUAÇÃO ÚNICA		
	d	Ref.	€	Ref.	€	Ref.	€	Ref.	€	
EPDM	50	FKVP050EDEP	634,51	FKVP050ESEP	803,10	FKVP050EDEFP	905,65	FKVP050ESEFP	1.074,21	EPDM
	63	FKVP063EDEP	652,53	FKVP063ESEP	821,06	FKVP063EDEFP	923,59	FKVP063ESEFP	1.092,16	
	75	FKVP075EDEP	688,50	FKVP075ESEP	857,05	FKVP075EDEFP	959,62	FKVP075ESEFP	1.128,13	
	90	FKVP090EDEP	819,52	FKVP090ESEP	888,21	FKVP090EDEFP	1.090,62	FKVP090ESEFP	1.159,36	
	110	FKVP110EDEP	852,45	FKVP110ESEP	1.122,81	FKVP110EDEFP	1.123,52	FKVP110ESEFP	1.393,93	
	125 (A1)	FKVP140EDEP	983,08	FKVP140ESEP	1.563,54	FKVP140EDEFP	1.254,21	FKVP140ESEFP	1.834,64	
	140	FKVP140EDEP	983,08	FKVP140ESEP	1.563,54	FKVP140EDEFP	1.254,21	FKVP140ESEFP	1.834,64	
	160	FKVP160EDEP	1.232,77	FKVP160ESEP	1.623,55	FKVP160EDEFP	1.503,87	FKVP160ESEFP	1.894,63	
	200 (A2)	FKVP225EDEP	1.433,19	FKVP225ESEP	2.239,65	FKVP225EDEFP	1.704,30	FKVP225ESEFP	2.510,75	
	225	FKVP225EDEP	1.433,19	FKVP225ESEP	2.239,65	FKVP225EDEFP	1.704,30	FKVP225ESEFP	2.510,75	
	250*(A3)	FKVP280EDEP	3.666,61	FKVP280ESEP	5.395,34	FKVP280EDEFP	3.937,72	FKVP280ESEFP	5.666,44	
	280*	FKVP280EDEP	3.666,61	FKVP280ESEP	5.395,34	FKVP280EDEFP	3.937,72	FKVP280ESEFP	5.666,44	
	315*	FKVP315EDEP	3.899,13	FKVP315ESEP	5.627,87	FKVP315EDEFP	4.170,20	FKVP315ESEFP	5.898,98	
	355	FKVP355EDEP	Consultar	FKVP355ESEP	Consultar					
	400	FKVP400EDEP	Consultar	FKVP400ESEP	Consultar					
FKM	50	FKVP050FDEP	806,64	FKVP050FSEP	975,18	FKVP050FDEFP	1.077,72	FKVP050FSEFP	1.246,28	FKM
	63	FKVP063FDEP	834,74	FKVP063FSEP	1.003,27	FKVP063FDEFP	1.105,84	FKVP063FSEFP	1.274,37	
	75	FKVP075FDEP	890,93	FKVP075FSEP	1.059,47	FKVP075FDEFP	1.162,07	FKVP075FSEFP	1.330,61	
	90	FKVP090FDEP	1.030,99	FKVP090FSEP	1.099,67	FKVP090FDEFP	1.302,06	FKVP090FSEFP	1.370,77	
	110	FKVP110FDEP	1.080,43	FKVP110FSEP	1.350,82	FKVP110FDEFP	1.351,54	FKVP110FSEFP	1.621,92	
	125 (A1)	FKVP140FDEP	1.292,06	FKVP140FSEP	1.872,52	FKVP140FDEFP	1.563,16	FKVP140FSEFP	2.143,60	
	140	FKVP140FDEP	1.292,06	FKVP140FSEP	1.872,52	FKVP140FDEFP	1.563,16	FKVP140FSEFP	2.143,60	
	160	FKVP160FDEP	1.552,24	FKVP160FSEP	1.942,98	FKVP160FDEFP	1.823,34	FKVP160FSEFP	2.214,09	
	200 (A2)	FKVP225FDEP	1.850,18	FKVP225FSEP	2.656,66	FKVP225FDEFP	2.121,28	FKVP225FSEFP	2.927,76	
	225	FKVP225FDEP	1.850,18	FKVP225FSEP	2.656,66	FKVP225FDEFP	2.121,28	FKVP225FSEFP	2.927,76	
	250*(A3)	FKVP280FDEP	5.415,66	FKVP280FSEP	7.144,40	FKVP280FDEFP	5.686,76	FKVP280FSEFP	7.415,51	
	280*	FKVP280FDEP	5.415,66	FKVP280FSEP	7.144,40	FKVP280FDEFP	5.686,76	FKVP280FSEFP	7.415,51	
	315*	FKVP315FDEP	5.805,72	FKVP315FSEP	7.534,46	FKVP315FDEFP	6.076,80	FKVP315FSEFP	7.805,53	
	355	FKVP355FDEP	Consultar	FKVP355FSEP	Consultar					
	400	FKVP400FDEP	Consultar	FKVP400FSEP	Consultar					

Válvula de mariposa industrial motorizada.
Cuerpo en PPGR y disco en PVC-U.
Actuación neumática.
Válvula borboleta industrial motorizada.
Corpo em PPGR e disco em PVC-U.
Acionamento pneumático.

(A1) = a utilizar con portabridas QPV especial no incluido (transforma la válvula de mariposa de 140 en 125)
(A2) = a utilizar con portabridas QPV especial no incluido (transforma la válvula de mariposa de 225 en 200)
(A3)= a utilizar con taubo de diámetro 250 SDR 26 (PN10) * Actuadores de aluminio
Las válvulas neumáticas se configuran NC (normalmente cerrada) de serie.
La configuración NA (normalmente abierta) se debe especificar en el pedido.
(A1) = para ser usado com um adaptador QPV especial não incluído (converte a válvula borboleta de 140 para 125)
(A2) = para ser usado com adaptador QPV especial não incluído (converte a válvula borboleta de 225 para 200)
*(A3)= para ser usado com diâmetro taubo 250 SDR 26 (PN10) * Atuadores de alumínio*
As válvulas pneumáticas são configuradas NC (normalmente fechadas) como padrão.
A configuração NA (Normalmente Aberto) deve ser especificada ao fazer o pedido.



Actuadores y accesorios
Activadores e acessórios

Para válvulas de bola 2 vías VKD.







	ACTUACIÓN ELÉCTRICA *ACIONAMENTO ELÉTRICO*				ACTUACIÓN NEUMÁTICA ALUMINIO *ACIONAMENTO PNEUMÁTICO DE ALUMÍNIO*				ACTUACIÓN NEUMÁTICA POLIAMIDA *ACIONAMENTO PNEUMÁTICO DE POLIAMIDA*			
	Ref. 12 V	24-240 V AC/DC			DOBLE EFECTO		SIMPLE EFECTO		DOBLE EFECTO		SIMPLE EFECTO	
d	AC/DC	€	Ref.	€	Ref.	€	Ref.	€	Ref.	€	Ref.	€
16	J4CB20	545,13	J4CS20	545,13	CHC052	175,37	CHC052SR	208,05	PPW	192,56	PPWS	217,43
20	J4CB20	545,13	J4CS20	545,13	CHC052	175,37	CHC052SR	208,05	PPW	192,56	PPWS	217,43
25	J4CB20	545,13	J4CS20	545,13	CHC052	175,37	CHC052SR	208,05	PPW	192,56	PPWS	217,43
32	J4CB20	545,13	J4CS20	545,13	CHC052	175,37	CHC052SR	208,05	PPW	192,56	PP00S	329,23
40	J4CB20	545,13	J4CS20	545,13	CHC052	175,37	CHC052SR	208,05	PPW	192,56	PP00S	329,23
50	J4CB20	545,13	J4CS20	545,13	CHC052	175,37	CHC063SR	268,71	PPW	192,56	PP10S	459,70
63	J4CB20	545,13	J4CS20	545,13	CHC052	175,37	CHC075SR	350,19	PP10	388,23	PP10S	459,70
75	J4CB55	824,10	J4CS55	824,10	CHC075	276,91	CHC083SR	400,60	PP10	388,23	PP20S	652,26
90	J4CB55	824,10	J4CS55	824,10	CHC075	276,91	CHC083SR	400,60	PP10	388,23	PP20S	652,26
110	J4CB85	1.210,72	J4CS85	1.210,72	CHC083	304,60	CHC105SR	742,56	PP10	388,23	PP20S	652,26
Para válvulas de bola 3 vías TKD. / *Para válvulas de esfera de 3 vias TKD.*												
16	J4CB20	545,13	J4CS20	545,13	CHC052	175,37	CHC052SR	208,05	PPW	192,56	PPWS	217,43
20	J4CB20	545,13	J4CS20	545,13	CHC052	175,37	CHC052SR	208,05	PPW	192,56	PPWS	217,43
25	J4CB20	545,13	J4CS20	545,13	CHC052	175,37	CHC052SR	208,05	PPW	192,56	PPWS	217,43
32	J4CB20	545,13	J4CS20	545,13	CHC052	175,37	CHC052SR	208,05	PPW	192,56	PP00S	329,23
40	J4CB20	545,13	J4CS20	545,13	CHC052	175,37	CHC063SR	268,71	PPW	192,56	PP10S	459,70
50	J4CB20	545,13	J4CS20	545,13	CHC063	212,30	CHC075SR	350,19	PP00	295,10	PP10S	459,70
63	J4CB20	545,13	J4CS20	545,13	CHC063	212,30	CHC075SR	350,19	PP10	388,23	PP10S	459,70
Para válvulas de mariposa FE. / *Para válvulas borboleta FE.*												
50	J4CB20	545,13	J4CS20	545,13	CHC052	175,37	CHC063SR	268,71	PP00	295,10	PP10S	459,70
63	J4CB20	545,13	J4CS20	545,13	CHC052	175,37	CHC063SR	268,71	PP00	295,10	PP10S	459,70
75	J4CB55	824,10	J4CS55	824,10	CHC063	212,30	CHC075SR	350,19	PP00	295,10	PP10S	459,70
90	J4CB55	824,10	J4CS55	824,10	CHC075	276,91	CHC083SR	400,60	PP10	388,23	PP10S	459,70
110	J4CB55	824,10	J4CS55	824,10	CHC075	276,91	CHC105SR	742,56	PP10	388,23	PP20S	652,26
140	J4CB85	1.210,72	J4CS85	1.210,72	CHC083	304,60	CHC125SR	1.004,35	PP10	388,23	PA25S*	947,32
160	J4CB140	1.470,73	J4CS140	1.470,73	CHC083	304,60	CHC125SR	1.004,35	PP20	725,18	PA25S*	947,32
225	J4CB300	1.597,50	J4CS300	1.597,50	CHC105	572,30	CHC140SR	1.532,71	PP20	725,18	PA30S*	1.397,81
280	J4CB300	1.597,50	J4CS300	1.597,50	CHC125	756,87	CHC190SR	2.792,90	PA30*	1.390,09	P40ST*	3.795,74
315	J4CB300	1.597,50	J4CS300	1.597,50	CHC140	1.033,81	CHC210SR	3.845,39	PA30*	1.390,09	P40ST*	3.795,74
Para válvulas de mariposa FK. / *Para válvulas borboleta FK.*												
50	J4CB20	545,13	J4CS20	545,13	CHC052	175,37	CHC063SR	268,71	PP00	295,10	PP10S	459,70
63	J4CB20	545,13	J4CS20	545,13	CHC052	175,37	CHC063SR	268,71	PP00	295,10	PP10S	459,70
75	J4CB55	824,10	J4CS55	824,10	CHC063	212,30	CHC075SR	350,19	PP00	295,10	PP10S	459,70
90	J4CB55	824,10	J4CS55	824,10	CHC075	276,91	CHC083SR	400,60	PP10	388,23	PP10S	459,70
110	J4CB55	824,10	J4CS55	824,10	CHC075	276,91	CHC105SR	742,56	PP10	388,23	PP20S	652,26
140	J4CB85	1.210,72	J4CS85	1.210,72	CHC083	304,60	CHC125SR	1.004,35	PP10	388,23	PA25S*	947,32
160	J4CB140	1.470,73	J4CS140	1.470,73	CHC083	304,60	CHC125SR	1.004,35	PP20	725,18	PA25S*	947,32
225	J4CB300	1.597,50	J4CS300	1.597,50	CHC105	572,30	CHC140SR	1.532,71	PP20	725,18	PA30S*	1.397,81
280	J4CB300	1.597,50	J4CS300	1.597,50	CHC125	756,87	CHC190SR	2.792,90	PA30*	1.390,09	P40ST*	3.795,74
315	J4CB300	1.597,50	J4CS300	1.597,50	CHC140	1.033,81	CHC210SR	3.845,39	PA30*	1.390,09	P40ST*	3.795,74
355	ITQ-0800-24	Consultar	ITQ-0800-220	Consultar	CHCN160	Consultar	CHCN210SR	Consultar				
400	ITQ-1100-24	Consultar	ITQ-1100-220	Consultar	CHCN160	Consultar	CHCN240SR	Consultar				

* 24V AC/DC ** 80-240V AC/DC La válvula de mariposa de 140 es la misma que la de 125. Lo mismo sucede con la de 225-200 y la de 280- 250 * Actuadores de aluminio
** 24V AC/DC ** 80-240V AC/DC A válvula borboleta 140 é igual à 125. O mesmo vale para a 225-200 e a 280-250 * Atuadores de alumínio*

Reductor manual para válvulas de mariposa FE y FK.
Redutor manual para válvulas borboleta FE e FK.

50 - 225	ILG/D-232/10	824,10	250 - 315	ILG/D-550	1.061,47

Precios por unidad y sin IVA.

● **Producto en stock.**



Ref.	Modelo	€
BSR2017	Para válvulas de bola ø16 - 63 mm./ *Para válvulas de esfera ø16 - 63 mm.*	**572,99**
BSR2017	Para válvulas de bola ø75 - 90 y mariposa ø 50 - 110 mm./ *Para válvulas de esfera ø75 - 90 e válvulas borboleta ø 50 - 110 mm.*	**572,99**
BSR2005	Para válvulas de bola ø110 mm. y mariposa ø 140 - 315 mm./ *Para válvulas de esfera ø110 mm. e borboleta ø 140 - 315 mm.*	**670,51**
BSR2017	Para válvulas de bola 3 vías ø16 - 63 mm./ *P Para válvulas de esfera de 3 vias ø16 - 63 mm.*	**572,99**

Bloque de seguridad.
Para válvulas con actuador eléctrico J+J.
Bloco de segurança.
Para válvulas com atuador elétrico J+J.

Importe a añadir al precio del actuador.
Valor a adicionar ao preço do atuador.



Ref.	Modelo	€
DPS2017	Para válvulas de bola ø16 - 63 mm./ *Para válvulas de esfera ø16 - 63 mm.*	**640,44**
DPS2017	Para válvulas de bola ø75 - 90 y mariposa ø 50 - 110 mm./ *Para válvulas de esfera ø75 - 90 e válvulas borboleta ø 50 - 110 mm.*	**640,44**
DPS2005	Para válvulas de bola ø110 mm. y mariposa ø 140 - 315 mm./ *Para válvulas de esfera ø110 mm. e borboleta ø 140 - 315 mm.*	**1.130,67**
DPS2017	Para válvulas de bola 3 vías ø16 - 63 mm./ *Para válvulas de esfera de 3 vias ø16 - 63 mm.*	**640,44**

Posicionador 4-20 mA.
Para válvulas con actuador eléctrico J+J.
Posicionador 4-20mA.
Para válvulas com atuador elétrico J+J.

Importe a añadir al precio del actuador.
Valor a adicionar ao preço do atuador.



Ref.	Modelo	Vías	Voltaje	€
EJ024CA-2008	Electroválvula J+J 2008/ *Válvula solenoide J+J 2008*	5/2	24 V CA	**109,73**
EJ024CC-2008 ●	Electroválvula J+J 2008/ *Válvula solenoide J+J 2008*	5/2	24 V CC	**109,73**
EJ048CA-2008	Electroválvula J+J 2008/ *Válvula solenoide J+J 2008*	5/2	48 V CA	**109,73**
EJ110CA-2008	Electroválvula J+J 2008/ *Válvula solenoide J+J 2008*	5/2	110 V CA	**109,73**
EJ220CA-2008	Electroválvula J+J 2008/ *Válvula solenoide J+J 2008*	5/2	220V CA	**109,73**

Electroválvula.
Para válvulas con actuador neumático CH-AIR.
Válvula solenoide.
Para válvulas com atuador pneumático CH-AIR.

3/2 vias consultar.
3/2 maneiras consultar.



Ref.	Modelo	€
CB2GC00TAPSS ●	2 finales de carrera ELECTROMECÁNICOS/ *2 interruptores de limite ELETROMECÂNICOS*	**97,55**

Caja final de carrera electromecánico.
Para válvulas con actuador neumático CH-AIR.
Caixa de fim de curso eletromecânica.
Para válvulas com atuador pneumático CH-AIR.

Los precios ya incluyen la instalación y montaje sobre el actuador
Os preços já incluem instalação e montagem no atuador



Ref.	Modelo	€
CB2GP23TAPSS	2 finales de carrera INDUCTIVOS NBB2-V3-E2 3 hilos PNP/ *2 fins de curso INDUTIVOS NBB2-V3-E2 3 fios PNP*	**317,00**
CB2GP41TAPSS	2 finales de carrera INDUCTIVOS NBB2-V3-E0 3 hilos NPN/ *2 fins de curso INDUTIVOS NBB2-V3-E0 3 fios NPN*	**317,00**
CB2GP49TAPS	2 finales de carrera INDUCTIVOS NBB2-V3-Z4 2 hilos no/ *2 fins de curso INDUTIVOS NBB2-V3-Z4 2 fios no*	**341,35**

Caja final de carrera inductivo.
Para válvulas con actuador neumático CH-AIR.
Caixa de fim de curso indutivo.
Para válvulas com atuador pneumático CH-AIR.

Los precios ya incluyen la instalación y montaje sobre el actuador
Os preços já incluem instalação e montagem no atuador

YT-1200



YT-1000



YT-2300



Ref.	Modelo	€
YT-1200	Posicionador neumático 3-15 PSI/ *Posicionador Pneumático 3-15 PSI*	**1.286,15**
YT-1000	Posicionador electroneumático 4-20 mA/ *Posicionador eletropneumático 4-20 mA*	**1.901,80**
YT-2300	Posicionador electroneumático 4-20 mA + FEEDBACK 4-20 mA/ *Posicionador eletropneumático 4-20 mA + FEEDBACK 4-20 mA*	**3.480,53**

Posicionador.
Para válvulas con actuador neumático CH-AIR.
Posicionador.
Para válvulas com atuador pneumático CH-AIR

Los precios ya incluyen la instalación y montaje sobre el actuador
Os preços já incluem instalação e montagem no atuador



Ref.	Modelo	Vías	Voltaje	€
EV-500.024A	Electroválvula PRISMA NAMUR/ *Válvula solenóide PRISMA NAMUR*	3/2 -5/2	24 V CA	**133,54**
EV-500.024C	Electroválvula PRISMA NAMUR/ *Válvula solenóide PRISMA NAMUR*	3/2 -5/2	24 V CC	**133,54**
EV-500.048A	Electroválvula PRISMA NAMUR/ *Válvula solenóide PRISMA NAMUR*	3/2 -5/2	48 V CA	**133,54**
EV-500.110A	Electroválvula PRISMA NAMUR/ *Válvula solenóide PRISMA NAMUR*	3/2 -5/2	110 V CA	**133,54**
EV-500.220A	Electroválvula PRISMA NAMUR/ *Válvula solenóide PRISMA NAMUR*	3/2 -5/2	220V CA	**133,54**

Electroválvula.
Para válvulas con actuador neumático PRISMA.
Válvula solenoide.
Para válvulas com atuador pneumático PRISMA.



Ref.	Modelo	€
CFC-5601	2 finales de carrera ELECTROMECÁNICOS/ *2 interruptores de limite ELETROMECÂNICOS*	**116,65**
CFC-5603	4 finales de carrera ELECTROMECÁNICOS/ *4 interruptores de limite ELETROMECÂNICOS*	**215,65**

Caja final de carrera electromecánico **aluminio**.
Para válvulas con actuador neumático PRISMA.
Caixa de fim de curso eletromecânica de alumínio.
Para válvulas com atuador pneumático PRISMA.

Los precios ya incluyen la instalación y montaje sobre el actuador.
Os preços já incluem instalação e montagem no atuador

Producto en stock.



Ref.	Modelo	€
CFC-5202	2 finales de carrera INDUCTIVOS NAMUR EEXI P+F/ *2 interruptores de limite indutivos NAMUR EEXI P+F*	**338,38**
CFC-5204	2 finales de carrera INDUCTIVOS NPN P+F/ *2 fins de curso INDUTIVOS NPN P+F*	**672,58**
CFC-5206	2 finales de carrera INDUCTIVOS PNP P+F/ *2 fins de curso INDUTIVOS PNP P+F*	**420,54**

Caja final de carrera inductivo **aluminio**.
Para válvulas con actuador neumático PRISMA.
Caixa de fim de curso indutiva de alumínio.
Para válvulas com atuador pneumático PRISMA.

Los precios ya incluyen la instalación y montaje sobre el actuador
Os preços já incluem instalação e montagem no atuador



Ref.	Modelo	€
CFC-6301	2 finales de carrera ELECTROMECÁNICOS/ *2 interruptores de limite ELETROMECÂNICOS*	**153,32**
CFC-6302	4 finales de carrera ELECTROMECÁNICOS rec. ORO/ *4 fins de curso ELETROMECÂNICOS rec. OROU*	**154,63**

Caja final de carrera electromecánico **plástico**.
Para válvulas con actuador neumático PRISMA.
Caixa de fim de curso eletromecânica de plástico.
Para válvulas com atuador pneumático PRISMA.

Los precios ya incluyen la instalación y montaje sobre el actuador.
Os preços já incluem instalação e montagem no atuador



Ref.	Modelo	€
CFC-6321	1 final de carrera INDUCTIVO P+F NBB2-V3-E2 (PNP)/ *1 fim de curso INDUTIVO P+F NBB2-V3-E2 (PNP)*	**277,58**
CFC-6322	2 finales de carrera INDUCTIVOS P+F NBB2-V3-E2 (PNP)/ *2 fins de curso INDUTIVOS P+F NBB2-V3-E2 (PNP)*	**374,88**

Caja final de carrera inductivo **plástico**.
Para válvulas con actuador neumático PRISMA.
Caixa de fim de curso indutiva de plástico.
Para válvulas com atuador pneumático PRISMA.

Los precios ya incluyen la instalación y montaje sobre el actuador.
Os preços já incluem instalação e montagem no atuador

PST-001



PST-003



PST-003



Ref.	Modelo	€
PST-001	Posicionador electroneumático 4-20 mA/ *Posicionador eletropneumático 4-20 mA*	**1.610,69**
PST-002	Posicionador electroneumático 4-20 mA + 2 finales de carrera SPDT/*Posicionador eletropneumático 4-20 mA + 2 fins de curso SPDT/*	**2.025,36**
PST-003	Posicionador electroneumático 4-20 mA + 2 finales de carrera SPDT + FEEDBACK 4-20 mA/ *Posicionador eletropneumático 4-20 mA + 2 fins de curso SPDT + FEEDBACK 4-20 mA/*	**3.029,60**

Posicionador.
Para válvulas con actuador neumático PRISMA.
Posicionador.
Para válvulas com atuador pneumático PRISMA

Los precios ya incluyen la instalación y montaje sobre el actuador
Os preços já incluem instalação e montagem no atuador



Válvulas de mariposa
Válvulas de mariposa



Medida	Ref.	U/📦	📦 nº	€
63-75	**062035**	1	A-1	**45,63**
90-110	**062036**	1	A-2	**50,19**
125-140-160	**062037**	1	A-2	**59,26**
200-225	**062038**	1	A-11	**75,93**
**250	**062039**	1	A-2	**495,45**

Conjunto maneta para válvula mariposa. (Gama posterior a tarifa 2011)
Conjunto manípulo para válvula mariposa. (Gama tarifa mais tarde à 2011)
**Volante-engranaje / *Volante-engrenagem.*



FEOV/LM

F

d	Ref. EPDM		DN	€ EPDM	€ FKM
50	**FEOVLM050E**		40	**136,32**	**136,32**
63	**FEOVLM063E**	●	50	**142,99**	**264,11**
75	**FEOVLM075E**	●	65	**148,25**	**267,30**
90	**FEOVLM090E**	●	80	**166,65**	**323,91**
110	**FEOVLM110E**	●	100	**191,73**	**396,82**
125 (A1)	**FEOVLM140E**	●	125	**220,80**	**518,39**
140	**FEOVLM140E**	●	125	**220,80**	**518,39**
160	**FEOVLM160E**	●	150	**271,76**	**745,11**
200 (A1)	**FEOVLM225E**	●	200	**437,20**	**1.050,06**
225	**FEOVLM225E**	●	200	**437,20**	**1.050,06**
(B) 250 (1)	**FEOVFM280E**		250	**1.296,29**	**-**
280 (1)	**FEOVFM280E**		250	**1.296,29**	**-**
315 (1)	**FEOVFM315E**		300	**1.611,23**	**-**

Válvula de mariposa "WAFER". Con maneta
Válvula de mariposa "WAFER". Com manípulo.

Código en FKM termina en "F" en lugar de "E"
(A1) A utilizar con portabridas especial QPV FK/FE no incluido. (1) Sin maneta (B) A utilizar con tubo D250 SDR26 (PN10)
Código em FKM terminando em "F" em vez de "E". (A1) Para ser utilizado com porta flanges especial QPV FK/FE não incluído. (1) Sem manípulo (B) Para ser utilizado com o tubo D250 SDR26 (PN10)

● Producto en stock.



Serie Brico
Série Brico

Ø20mm 20 8 426621 014509
Ø40mm 40 8 426621 014530
Ø75mm 75 8 426621 047705
Ø110mm 110 8 426621 047965
Ø25mm 25 8 426621 014516
Ø50mm 50 8 426621 014479
Ø90mm 90 8 426621 047859
Ø32mm 32 8 426621 014523
Ø63mm 63 8 426621 014493



Válvulas de esfera desmontables en PVC encolar. / *Válvulas de esfera desmontáveis em PVC encolar.*



Ref.	Medida	DN.	U/	n.°	€	EAN 13
352201	20	15	30	-	**10,48**	8 426621 038291
352202	25	20	20	-	**12,54**	8 426621 038307
352203	32	25	15	-	**18,84**	8 426621 038314
352204	40	32	10	-	**20,95**	8 426621 038321
352205	50	40	10	-	**27,95**	8 426621 038338
352206	63	50	10	-	**44,60**	8 426621 038345

Válvulas de esfera desmontables en PVC rosca hembra. / *Válvulas de esfera desmontáveis em PVC rosca fêmea.*



Ref.	Medida	DN.	U/	n.°	€	EAN 13
352234	½"	15	10	A-10	**10,48**	8 426621 038352
352235	¾"	20	10	A-1	**12,54**	8 426621 038369
352236	1"	25	10	A-2	**18,84**	8 426621 038376
352237	1 ¼"	32	10	-	**22,81**	8 426621 038383
352238	1 ½"	40	10	-	**32,46**	8 426621 038390
352239	2"	50	10	-	**44,26**	8 426621 038406

Válvulas de esfera desmontables en PVC, enlace tubo polietileno. / *Válvulas de esfera desmontáveis em PVC, união tubo polietileno.*



Ref.	Medida	DN.	U/	I.°	€	EAN 13
352281	20	15	30	-	**15,66**	8 426621 052167
352282	25	20	20	-	**18,35**	8 426621 052174
352283	32	25	15	-	**28,41**	8 426621 052198
352284	40	32	10	-	**33,55**	8 426621 052204
352285	50	40	10	-	**41,91**	8 426621 052211

Producto en stock.

Accesorios latón Gama'95
Acessorios latão Gama'95

Accesorios latón

RIEGO



Accesorios latón Gama'95
Acessorios latão Gama'95

(PARA TUBERIAS DE POLIETILENO). / *(PARA TUBAGENS DE POLIETILENO).*
Ø 20 a 63: CASQUILLO Y ARANDELA DE RESINA ACETALICA (POM). */ Ø 20 a 63: CASQUILHO E ANILHA DE RESINA ACETÁLICA (POM)*
Ø 20 a 63: CASQUILLO Y ARANDELA DE LATON. */ Ø 20 a 63: CASQUILHO E ANILHA DE LATÃO.*
Ø 75 a 110: CASQUILLO Y ARANDELA DE ACERO INOXIDABLE. */ Ø 75 a 110: CASQUILHO E ANILHA DE AÇO INOXIDÁVEL.*

CASQUILLO Y ARANDELA DE LATÓN / *CASQUILHO E ANILHA DE LATÃO*



J-61

Medida	Ref.	U/📦	📦 nº	€
20-½"	059201 ●	80	-	8,96
25-¾"	059202 ●	50	-	11,91
32-1"	059203 ●	30	-	19,19
40-1 ¼"	059204 ●	20	-	33,41
50- 1 ½"	059205 ●	10	-	47,66
63-2"	059206 ●	6	-	79,34

Enlace mixto rosca macho.
Enlace misto rosca macho.



J-62

Medida	Ref.	U/📦	📦 nº	€
20-½"	059209 ●	80	-	8,96
25-¾"	059210 ●	50	-	11,91
32-1"	059211 ●	30	-	19,19
40-1 ¼"	059212 ●	20	-	33,41
50- 1 ½"	059213 ●	10	-	47,66
63-2"	059214 ●	6	-	79,34

Enlace mixto rosca hembra.
Enlace misto rosca fêmea.



J-63

Medida	Ref.	U/📦	📦 nº	€
20	059217 ●	50	-	16,25
25	059218 ●	30	-	19,61
32	059219 ●	24	-	31,11
40	059220 ●	12	-	52,41
50	059221 ●	6	-	78,42
63	059222 ●	4	-	132,19

Enlace recto.
Enlace recto.



J-69

Medida	Ref.	U/📦	📦 nº	€
20-½"	059229	60	-	11,00
25-¾"	059230 ●	40	-	17,14
32-1"	059231 ●	20	-	23,60
40-1 ¼"	059232	16	-	40,94
50-1 ½"	059233	6	-	63,10
63-2"	059234	4	-	103,22

Enlace acodado 90° rosca macho.
Enlace em cotovelo 90° rosca macho

● Producto en stock.

Accesorios latón Gama'95
Acessorios latão Gama'95



J-64

Medida	Ref.	U/📦	📦 nº	€
20	059245	40	-	17,13
25	059246	24	-	24,78
32	059247	16	-	33,26
40	059248	8	-	71,16
50	059249	5	-	98,47
63	059250	3	-	145,00

Enlace acodado 90°.
Enlace em cotovelo 90°.



J-71

Medida	Ref.	U/📦	📦 nº	€
20-½"	059237	60	-	11,00
25-¾"	059238	40	-	17,14
32-1"	059239	20	-	23,60
40-1 ¼"	059240	16	-	40,94
50-1 ½"	059241	6	-	63,10
63-2"	059242	4	-	103,22

Enlace acodado 90° rosca hembra.
Enlace em cotovelo 90° rosca fêmea



J-65

Medida	Ref.	U/📦	📦 nº	€
20-½"	059253	40	-	18,31
25-¾"	059254	20	-	23,16
32-1"	059255	16	-	38,96
40-1 ¼"	059256	8	-	59,56
50-1 ½"	059257	4	-	101,38
63-2"	059258	2	-	172,36

Derivación te rosca hembra.
Derivação t rosca fêmea.



J-73

Medida	Ref.	U/📦	📦 nº	€
20	059261	24	-	24,10
25	059262	16	-	31,56
32	059263	10	-	47,74
40	059264	6	-	80,20
50	059265	3	-	124,91
63	059266	2	-	182,52

Te bocas iguales.
T bocas iguais



J-72

Medida	Ref.	U/📦	📦 nº	€
20-½"	059269	40	-	14,62
25-¾"	059270	25	-	20,59

Codo grifo.
Cotovelo torneira

CASQUILLO Y ARANDELA DE ACERO INOXIDABLE / *CASQUILHO E ANILHA DE AÇO INOXIDÁVEL*



J-61

Medida	Ref.	U/📦	📦 nº	€
75-2 ½"	**059007**	4	A-1	**164,56**
90-3"	**059008**	2	A-1	**230,35**

Enlace mixto rosca macho.
Enlace misto rosca macho.



J-62

Medida	Ref.	U/📦	📦 nº	€
75-2 ½"	**059015**	4	A-1	**164,56**
90-3"	**059016**	2	A-1	**230,35**

Enlace mixto rosca hembra.
Enlace misto rosca fêmea.



J-63

Medida	Ref.	U/📦	📦 nº	€
75	**059023**	4	A-2	**279,69**
90	**059024**	2	A-2	**394,84**

Enlace recto.
Enlace recto.



J-64

Medida	Ref.	U/📦	📦 nº	€
75	**059051**	2	A-2	**318,73**

Enlace acodado 90°.
Enlace em cotovelo 90°



J-71

Medida	Ref.	U/📦	📦 nº	€
75-2 ½"	**059043**	2	A-1	**233,64**

Enlace acodado 90° rosca hembra.
Enlace em cotovelo 90° rosca fêmea

Magnum 3G

Sistema para unión de tuberías a presión Magnum 3G

Sistema de união de tubos de pressão Magnum 3G

Fitting para tubo de PE

Encaixe para tubo PE

Fitting con inserto de latón

Encaixe com inserção de latão

Fitting UTC/PE

Encaixe UTC/PE

Fitting alta resistencia química HCR

Conexão HCR de alta resistência química

Repuestos

Peças de reposição

Sistema para unión de tuberías a presión

INFRAESTRUCTURA

Más información

aliaxis



Fitting para tubo de PE
Encaixe para tubo PE

- **Gama de accesorios de compresión para tuberías de Polietileno**
  desde 16 hasta 110 mm de diámetro con sistema desliza y aprieta y montaje en sólo 2 pasos.
- **Apto para agua potable y adecuado para el transporte de fluidos a presión**
  en industria, infraestructura, edificación y agricultura con una fiabilidad total. 1.600Kpa (PN16) a 20oC.
- **Certificaciones de Ø16 a Ø63: KIWA - ACS- AENOR - IIP - DVGW**



J-63

Medida	Ref.	U/	/ n.º	€
16	M55149	50	A-1	3,21
20	M55017	100	A-11	3,99
25	M55018	100	A-11	4,83
32	M55019	50	A-11	6,89
40	M55020	25	A-9	10,78
50	M55003	20	A-9	15,58
63	M55004	5	A-9	23,48
75	M55021	5	A-11	51,77
90	M55022	5	A-9	67,28
110	M55165	2	A-8	104,50

Enlace recto.
Link direto.



J-68

Medida	Ref.	U/	/ n.º	€
20-16	M55153	50	A-2	4,00
25-16	M55229	50	A-2	4,83
25-20	M55041	50	A-2	4,83
32-20	M55374	25	A-2	7,24
32-25	M55042	25	A-2	6,89
40-25	M55375	25	A-11	13,36
40-32	M55043	25	A-11	10,95
50-25	M55376	15	A-11	18,33
50-32	M55377	15	A-11	18,33
50-40	M55044	15	A-11	21,11
63-32	M55378	15	A-9	22,30
63-40	M55379	15	A-9	22,30
63-50	M55045	15	A-9	28,95
75-63	M55070	6	A-11	51,63
90-75	M55071	4	A-9	69,95
110-90	M55221	5	A-8	101,30

Enlace reducido.
Link reduzido.



J-95

Medida	Ref.	U/	/ n.º	€
20	M55330	100	A-11	15,20
25	M55331	100	A-9	7,09
32	M55332	50	A-9	8,28
40	M55333	50	A-12	15,40
50	M55334	25	A-4	15,12
63	M55335	20	A-12	28,04

Enlace recto para reparaciones.
Link direto para reparos.



J-97

Medida	Ref.	U/	/ n.º	€
32	M55394	50	A-9	10,83
40	M55395	25	A-8	15,36
50	M55396	15	A-9	20,96
63	M55397	15	A-12	27,76

Enlace acodado 45º.
Articulação de cotovelo de 45º.

Producto en stock.



J-64

Medida	Ref.	U/	/ n.º	€
16	M55154	50	A-1	3,21
20	M55029	50	A-2	3,99
25	M55030	50	A-11	4,83
32	M55031	50	A-9	7,12
40	M55032	25	A-8	10,78
50	M55009	15	A-9	15,58
63	M55010	15	A-12	23,44
75	M55033	6	A-9	59,86
90	M55034	3	A-4	69,40
110	M55190	4	A-9	163,87

Enlace acodado 90º.
Articulação de cotovelo de 90º.



J-69

Medida	Ref.	U/	/ n.º	€
16-½"	M55312	50	A-2	4,12
20-½"	M55096	50	A-2	4,01
20-¾"	M55313	50	A-2	3,95
25-½"	M55217	50	A-2	4,96
25-¾"	M55097	50	A-2	4,96
25-1"	M55314	50	A-2	4,85
32-¾"	M55315	25	A-2	6,09
32-1"	M55098	25	A-2	6,24
32-1 ¼"	M55316	25	A-2	6,24
40-1"	M55317	25	A-11	7,87
40-1 ¼"	M55099	25	A-11	8,14
50-1 ¼"	M55318	20	A-9	10,88
50-1 ½"	M55163	20	A-9	11,10
50-2"	M55164	20	A-4	16,92

Enlace acodado 90° rosca macho.
Elo de cotovelo com rosca macho de 90°.



J-59

Medida	Ref.	U/	/ n.º	€
63	M55735	10	A-4	34,68

Te 45º.



J-71

SIN REFUERZO METALICO
SEM REFORÇO METAL

Medida	Ref.	U/	/ n.º	€
16-½"	M55393	50	A-2	3,67
20-½"	M55135	50	A-2	5,19
20-¾"	M55307	50	A-2	5,10
25-½"	M55218	50	A-2	6,06
25-¾"	M55136	50	A-2	6,03
25-1"	M55308	50	A-2	5,92
32-¾"	M55242	25	A-2	7,53
32-1"	M55137	25	A-2	7,53
32-1 ¼"	M55309	25	A-2	8,69
40-1"	M55310	25	A-11	12,13
40-1 ¼"	M55138	25	A-11	9,40
50-1 ¼"	M55311	20	A-9	13,77
50-1 ½"	M55159	20	A-9	14,05
50-2"	M55364	20	A-9	15,02
63-2"	M55160	20	A-4	17,24



J-71

CON REFUERZO METALICO
COM REFORÇO METAL

Medida	Ref.	U/	/ n.º	€
20-½"	M55175	50	A-2	5,77
20-¾"	M55366	50	A-2	7,11
25-½"	M55225	50	A-2	6,54
25-¾"	M55176	50	A-2	6,76
25-1"	M55367	50	A-2	7,11
32-¾"	M55243	25	A-2	8,35
32-1"	M55177	25	A-2	8,35
32-1 ¼"	M55368	25	A-2	9,18
40-1"	M55369	25	A-11	12,61
40-1 ¼"	M55178	25	A-11	12,61
50-1 ¼"	M55370	20	A-9	14,24
50-1 ½"	M55188	20	A-9	16,08
50-2"	M55371	20	A-9	15,49
63-2"	M55189	20	A-4	19,84
75-2 ½"	M55257	7	A-9	36,37
90-3"	M55258	9	A-9	49,16
110-4"	M55259	6	A-4	110,78

Enlace acodado 90º rosca hembra.
Elo cotovelo rosca fêmea 90º.



J-73

Medida	Ref.	U/	/ n.º	€
16	**M55150** ●	50	A-2	**5,09**
20	**M55072** ●	100	A-9	**6,06**
25	**M55073** ●	100	A-4	**7,29**
32	**M55074** ●	25	A-8	**10,33**
40	**M55075** ●	25	A-4	**16,13**
50	**M55086** ●	10	A-9	**23,52**
63	**M55087** ●	10	A-4	**35,38**
75	**M55088** ●	6	A-4	**88,14**
90	**M55089** ●	3	A-4	**109,83**
110	**M55191** ●	2	A-4	**187,90**

Te bocas iguales.
Você tem as mesmas bocas.



J-96

Medida	Ref.	U/	/ n.º	€
20	**M55387**	100	A-9	**8,79**
25	**M55388**	100	A-4	**11,29**
32	**M55389**	25	A-8	**15,03**
40	**M55390**	25	A-4	**24,44**
50	**M55391**	10	A-9	**33,54**
63	**M55392**	10	A-4	**45,31**

Te 90º para reparaciones.
Te 90º para reparos.



J-60

Medida	Ref.	U/	/ n.º	€
25-½"	**M55353**	50	A-11	**7,38**
25-¾"	**M55195** ●	50	A-11	**7,53**
32-1"	**M55196** ●	25	A-11	**10,30**
40-1 ¼"	**M55304**	50	A-5	**18,89**
50-1 ½"	**M55305**	15	A-9	**23,50**
63-2"	**M55306**	15	A-4	**44,21**

Te 90º rosca macho.
Tê rosca macho 90º.



J-74

Medida	Ref.	U/	/ n.º	€
25-20	**M55115** ●	50	A-8	**11,52**
25-32	**M55380**	50	A-8	**10,33**
32-25	**M55116** ●	25	A-8	**13,41**
40-25	**M55381**	25	A-9	**15,80**
40-32	**M55117** ●	25	A-9	**16,13**
50-25	**M55382**	10	A-9	**24,78**
50-32	**M55383**	10	A-9	**24,77**
50-40	**M55118** ●	10	A-9	**24,78**
63-25	**M55384**	10	A-4	**28,92**
63-32	**M55385**	10	A-4	**33,37**
63-50	**M55119** ●	10	A-4	**35,23**

Te 90º reducida al centro
Te 90º reduzido ao centro



J-66

Medida	Ref.	U/	/ n.º	€
40-40	**M55365**	10	A-11	**25,37**
50-40	**M55100** ●	10	A-11	**25,37**
50-50	**M55373** ●	10	A-11	**27,82**
63-50	**M55101** ●	10	A-9	**35,91**
75-2 ½"	**M55102** ●	5	A-8	**41,52**
90-3"	**M55103** ●	5	A-9	**64,37**
110-4"	**M55222** ●	2	A-11	**120,68**

Enlace brida.
Elo de flange.

● **Producto en stock.**



J-65

SIN REFUERZO METALICO

Medida	Ref.	U/	/ n.º	€
16-½"	M55354	100	A-8	4,47
20-½"	M55023 ●	100	A-8	5,09
20-¾"	M55324	100	A-8	7,03
25-½"	M55219 ●	50	A-11	7,18
25-¾"	M55024 ●	100	A-9	7,18
25-1"	M55325	100	A-8	7,58
32-¾"	M55244 ●	50	A-9	9,83
32-1"	M55025 ●	50	A-9	9,83
32-1 ¼"	M55326	50	A-8	11,11
40-1"	M55328	50	A-12	15,54
40-1 ¼"	M55026 ●	50	A-12	15,54
50-1 ¼"	M55329	15	A-9	17,47
50-1 ½"	M55007 ●	15	A-9	18,51
63-2"	M55008 ●	15	A-4	29,06



J-65

CON REFUERZO METALICO

Medida	Ref.	U/	/ n.º	€
20-½"	M55183 ●	100	A-8	5,82
20-¾"	M55358	100	A-8	5,87
25-½"	M55224 ●	50	A-11	7,64
25-¾"	M55184 ●	100	A-9	7,84
25-1"	M55359	100	A-9	7,71
32-¾"	M55245 ●	50	A-9	10,59
32-1"	M55185 ●	50	A-9	10,59
32-1 ¼"	M55360	50	A-9	11,82
40-1"	M55362	50	A-4	14,01
40-1 ¼"	M55186 ●	50	A-4	15,81
50-1 ¼"	M55363	15	A-9	18,22
50-1 ½"	M55187 ●	15	A-9	19,84
63-2"	M55141 ●	15	A-4	31,27
75-2 ½"	M55142 ●	8	A-9	74,55
90-3"	M55143 ●	4	A-4	98,48
110-4"	M55227 ●	3	A-4	174,19

Te 90º rosca hembra.



J-65

SIN REFUERZO METALICO
SEM REFORÇO METAL

Medida	Ref.	U/	/ n.º	€
32-1"-25	M55327	50	A-9	8,32



J-65

CON REFUERZO METALICO
COM REFORÇO METAL

Medida	Ref.	U/	/ n.º	€
32-1"-25	M55361	50	A-9	9,65

Te 90º rosca hembra reducida.
Tê com rosca fêmea reduzida 90º.



J-72

SIN REFUERZO METALICO
SEM REFORÇO METAL

Medida	Ref.	U/	/ n.º	€
20-½"	M55076 ●	50	A-2	5,37
25-¾"	M55077 ●	50	A-11	5,78



J-72

CON REFUERZO METALICO
COM REFORÇO METAL

Medida	Ref.	U/	/ n.º	€
20-½"	M55179 ●	50	A-2	6,57
25-¾"	M55180 ●	50	A-11	7,29

Codo grifo 90º.
Cotovelo de torneira 90º.



J-78

Medida	Ref.	U/	/ n.º	€
16	M55372	50	A-1	2,92
20	M55104 ●	50	A-1	3,21
25	M55105 ●	50	A-2	3,59
32	M55106 ●	25	A-2	5,63
40	M55107 ●	25	A-11	6,94
50	M55108 ●	10	A-2	10,25
63	M55109 ●	10	A-11	14,73
75	M55110 ●	5	A-11	26,24
90	M55111 ●	5	A-8	42,99
110	M55223 ●	2	A-2	86,99

Tapón final.
Tampa final.

● Producto en stock.



J-61

Medida	Ref.	U/	/ n.º	€
16-⅜"	**M55148** ●	50	A-10	**2,01**
16-½"	**M55147** ●	50	A-10	**2,01**
16-¾"	**M55336**	50	A-10	**1,98**
20-½"	**M55011** ●	100	A-2	**2,47**
20-¾"	**M55132** ●	50	A-1	**3,41**
25-½"	**M55133** ●	50	A-2	**3,41**
25-¾"	**M55012** ●	100	A-11	**3,09**
25-1"	**M55213** ●	50	A-2	**3,21**
32-¾"	**M55214** ●	50	A-11	**4,98**
32-1"	**M55013** ●	100	A-9	**4,98**
32-1 ¼"	**M55215** ●	50	A-11	**4,98**
32-1 ½"	**M55337**	50	A-11	**4,89**
40-1"	**M55216** ●	50	A-9	**6,63**
40-1 ¼"	**M55014** ●	100	A-12	**6,63**
40-1 ½"	**M55338**	100	A-4	**7,67**
40-2"	**M55339**	100	A-4	**7,67**
50-1 ¼"	**M55303**	25	A-4	**8,67**
50-1 ½"	**M55001** ●	25	A-8	**8,85**
50-2"	**M55340**	25	A-8	**11,20**
63-1 ½"	**M55341**	25	A-4	**13,14**
63- 2"	**M55002** ●	25	A-4	**13,39**
75-2 ½"	**M55015** ●	5	A-11	**34,45**
90-3"	**M55016** ●	5	A-9	**40,81**
110-4"	**M55192** ●	4	A-11	**83,25**

Enlace mixto rosca macho.
Link misto de rosca macho



J-79

Medida	Ref.	U/	/ n.º	€
25-¾"	**M55230** ●	10	A-10	**7,53**
32-1"	**M55231** ●	10	A-1	**11,28**

Manguito pasamuros.
Manga de ilhó de parede



J-62

SIN REFUERZO METALICO
SEM REFORÇO METAL

Medida	Ref.	U/	/ n.º	€
16-½"	**M55152** ●	50	A-10	**2,19**
20-½"	**M55035** ●	100	A-2	**3,04**
20-¾"	**M55687**	50	A-1	**2,97**
20-1"	**M55342**	100	A-2	**2,97**
25-½"	**M55134** ●	50	A-2	**3,83**
25-¾"	**M55036** ●	100	A-11	**3,83**
25-1"	**M55246** ●	50	A-2	**3,83**
32-¾"	**M55320**	50	A-11	**4,99**
32-1"	**M55037** ●	100	A-9	**5,09**
32-1 ¼"	**M55321**	50	A-11	**4,99**
40-1"	**M55322**	50	A-9	**6,85**
40-1 ¼"	**M55038** ●	50	A-8	**6,98**
40-1 ½"	**M55343**	50	A-8	**6,85**
50-1 ¼"	**M55323**	25	A-8	**9,40**
50-1 ½"	**M55005** ●	25	A-8	**9,40**
50-2"	**M55344**	25	A-8	**9,63**
63-2"	**M55006** ●	25	A-4	**14,29**



J-62

CON REFUERZO METALICO
COM REFORÇO METAL

Medida	Ref.	U/	/ n.º	€
20-½"	**M55169** ●	100	A-2	**3,64**
20-¾"	**M55345**	50	A-1	**3,57**
25-½"	**M55170** ●	50	A-2	**4,54**
25-¾"	**M55171** ●	100	A-11	**4,54**
25-1"	**M55247** ●	50	A-2	**4,54**
32-¾"	**M55347**	50	A-11	**5,76**
32-1"	**M55172** ●	100	A-9	**5,88**
32-1 ¼"	**M55348**	50	A-11	**5,76**
40-1"	**M55349**	50	A-8	**8,02**
40-1 ¼"	**M55173** ●	50	A-8	**8,18**
40-1 ½"	**M55350**	50	A-8	**8,18**
50-1 ¼"	**M55351**	25	A-8	**11,32**
50-1 ½"	**M55174** ●	25	A-8	**11,54**
50-2"	**M55352**	25	A-8	**12,67**
63-2"	**M55144** ●	25	A-4	**16,93**
75-2 ½"	**M55145** ●	5	A-11	**41,64**
90-3"	**M55146** ●	5	A-8	**112,19**
110-4"	**M55226** ●	2	A-11	**104,96**

Enlace mixto rosca hembra.
Link misto de rosca feminino

● **Producto en stock.**



Fitting con inserto de latón
Encaixe com inserção de latão



J-62

Medida	Ref.	U/📦	📦/ n.º	€
20-½"	**M55710**	50	A-2	**18,49**
25-¾"	**M55711**	60	A-11	**21,68**
32-1"	**M55712**	50	A-9	**24,53**
40-1 ¼"	**M55713**	25	A-2	**33,42**
50-1 ½"	**M55714**	12	A-2	**41,11**
63-2"	**M55715**	12	A-8	**59,71**

Enlace mixto rosca hembra con inserto de latón.
Elo misto de rosca fêmea com inserto de latão.



J-71

Medida	Ref.	U/📦	📦/ n.º	€
20-½"	**M55723**	25	A-2	**29,86**
25-¾"	**M55724**	25	A-2	**32,49**
32-1"	**M55725**	12	A-1	**33,67**
40-1 ¼"	**M55726**	15	A-11	**33,67**
50-1 ½"	**M55727**	10	A-11	**41,18**
63-2"	**M55728**	10	A-8	**51,20**

Enlace acodado 90º rosca hembra con inserto de latón.
Elo cotovelo rosca fêmea 90º com inserto em latão.



J-61

Medida	Ref.	U/📦	📦/ n.º	€
20-½"	**M55701**	**50**	**A-2**	**21,66**
25-¾"	**M55702**	**60**	**A-11**	**22,15**
32-¾"	**M55703**	**30**	**A-11**	**24,43**
32-1"	**M55704**	**50**	**A-9**	**24,43**
32-1 ¼"	**M55705**	**25**	**A-11**	**31,39**
32-1 ½"	**M55729**	**25**	**A-9**	**31,39**
40-1"	**M55706**	**25**	**A-8**	**31,56**
40-1 ¼"	**M55707**	**40**	**A-12**	**33,43**
40-1 ½"	**M55730**	**25**	**A-9**	**33,42**
50-1 ¼"	**M55731**	**12**	**A-2**	**41,11**
50-1 ½"	**M55708**	**12**	**A-2**	**41,11**
63-2"	**M55709**	**12**	**A-8**	**59,71**

Enlace mixto rosca macho con inserto de latón.
Elo misto de rosca macho com inserto de latão.



J-69

Medida	Ref.	U/📦	📦/ n.º	€
20-½"	**M55716**	25	A-2	**30,53**
25-¾"	**M55717**	25	A-2	**32,30**
32-¾"	**M55718**	12	A-2	**34,70**
32-1"	**M55719**	12	A-2	**34,70**
40- 1"	**M55732**	12	A-11	**38,53**
40-1 ¼"	**M55720**	15	A-11	**40,36**
40-1 ½"	**M55733**	15	A-11	**40,36**
40-1 ¼"	**M55734**	10	A-2	**50,18**
50-1 ½"	**M55721**	10	A-11	**50,18**
63-2"	**M55722**	10	A-8	**71,04**

Enlace acodado 90º rosca macho con inserto de latón.
Elo cotovelo rosca macho 90º com inserto em latão.



FITTING UTC/PE

Para la conexión de tubería de PE Métrico a Cobre, PVC, ABS, Acero Inoxidable, Hierro Galvanizado y Plomo.

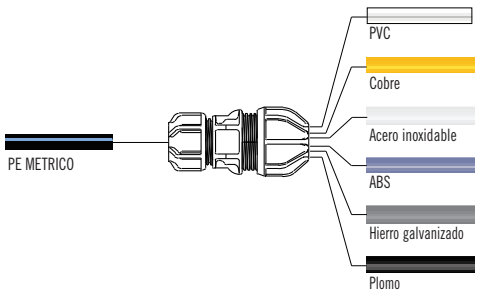

Conexión de PE con una gran variedad de tubos

PVC, cobre, hierro galvanizado, ABS, plomo, acero inoxidable, acero y polietileno.

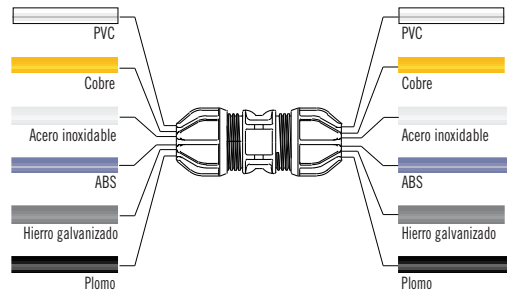

Conexión de una gran variedad de tubos entre sí

PVC, cobre, hierro galvanizado, ABS, plomo, acero inoxidable, acero y polietileno.

INSTALACIÓN RÁPIDA Y FÁCIL - Sistema desliza y aprieta

Completa seguridad

Accesorio premontado, sin riesgo de dañar las tuberías al montar.

Materiales de alto rendimiento

Fabricado con materiales termoplásticos tecnológicamente avanzados.

El Sistema UTC® está clasificado para una presi n nominal de 12,5 bar a 20º C..

Cobertura completa

Conectando una amplia variedad de tuberias incluyendo.

Cobre, acero inoxidable, ABS, Hierro galvanizado y plomo.

WRAS
WATER REGULATIONS ADVISORY SCHEME

WRAS Approval. (United Kingdom)
Cert. n : 1804340

MATERIALES Y COMPONENTES

CONEXIÓN TUBO PE

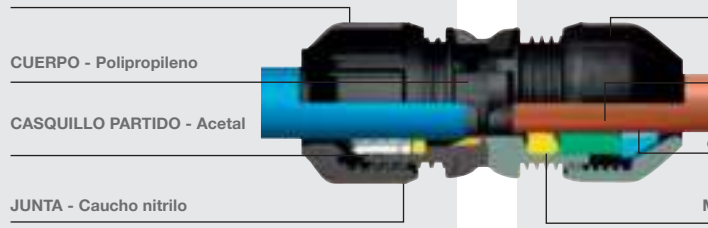

CONEXIÓN UTC



J-63

Medida	Ref.	U/	/ n.º	€
15-21x20	**M55453** ●	5	A-10	**30,52**
21-27x25	**M55457** ●	5	A-10	**36,48**
27-34x32	**M55459** ●	5	A-10	**51,78**
34-39x40	**M55462** ●	5	A-10	**77,33**
47-49x50	**M55463** ●	5	A-2	**94,92**
47-49x63	**M55464**	5	A-11	**108,52**
59-61x63	**M55465**	5	A-2	**125,64**

Enlace recto transición UTC/PE.
Transição UTC/PE de link direto.



J-95

Medida	Ref.	U/	/ n.º	€
15-21x15-21	**M55471**	5	A-10	**41,36**
21-27x21-27	**M55472**	5	A-10	**45,32**
27-34x27-34	**M55473**	5	A-10	**63,22**
34-39x34-39	**M55474**	5	A-10	**87,15**
39-43x39-43	**M55475**	5	A-10	**99,71**
47-49x47-49	**M55476**	5	A-10	**132,29**
59-61x59-61	**M55477**	5	A-10	**141,07**

Enlace recto reparacion UTC/UTC.
Reparo de link direto UTC/UTC.



J-68

Medida	Ref.	U/	/ n.º	€
21-27x15-21	**M55478**	5	A-10	**45,73**
27-34x21-27	**M55480**	5	A-10	**63,82**
39-43x27-	**M55482**	5	A-2	**86,57**

Enlace reducido reparación UTC/UTC.
Link de reparo UTC/UTC reduzido.



J-61

Medida	Ref.	U/	/ n.º	€
15-21x ¾"	**M55485** ●	5	A-10	**18,72**
21-27x1"	**M55488** ●	15	A-10	**25,44**
27-34x1 ½"	**M55493** ●	5	A-10	**38,87**

Enlace mixto r/macho transición UTC/BSP.
Transição de link misto r/macho UTC/BSP.



J-64

Medida	Ref.	U/	/ n.º	€
21-27x25	**M55467**	5	A-10	**38,77**
27-34x32	**M55470**	5	A-10	**29,19**

Enlace acodado transicion UTC/PE.
Link de cotovelo de transição UTC/PE.



J-64

Medida	Ref.	U/	/ n.º	€
21-27x15-21	**M55483**	5	A-10	**31,51**
27-34x21-27	**M55484**	5	A-10	**41,74**

Enlace acodado UTC/UTC.
Link angular UTC/UTC.



Fitting alta resistencia química HCR
Conexão HCR de alta resistência química

MAGNUM 3G

SERIE HCR Sistema para unión de tuberías a presión de alta resistencia a la corrosión.

- **Sistema Fácil y rápido de instalar**
- **Seguro y Fiable**
- **Avanzado e innovador**

Sistema MAGNUM 3G SERIE HCR

La nueva serie HCR Magnum 3G aporta una alternativa eficaz a materiales tradicionales en la instalación de acometidas
para agua potable en edificación e infraestructura, donde materiales como el latón sufren corrosión y deterioro acelerado
debido a la los tratamientos para desinfección del agua potable.

Principales caracteristicas y ventajas del sistema.

Los materiales del la serie HCR MAGNUM 3G estan certificados ACS/ AENOR y son aptos para uso en aplicaciones
para agua potable.

- Resistencia química.
- Resistencia a la corrosion y a la abrasión.
- Resistencia a la radicion UV.

Areas de aplicacion.

Los materiales tecnológicamente avanzados confieren al SISTEMA MAGNUM 3G caracteristicas únicas siendo apto para agua potable y adecuado para el transporte de fluidos a presión en infraestructura, edificación e industria, con una fiabilidad total. 1.600Kpa (PN16) a 20 C + FOTOS o iconos de los segmentos.

Certificaciones

ACS (Francia),
Fitting materials approved for use in drinking water applications.XP P 41-280. Cert. n : M3G 15 ACC LY 351 - M3G HCR 15 ACC LY 406.



J-62

Medida	Ref.	U/📦	U/bolsa	📦/ n.º	€
20-½"	**HCR55035**	100	10	A-2	**6,27**
20-¾"	**HCR55687**	50	10	A-1	**6,27**
25-½"	**HCR55134**	50	10	A-2	**6,56**
25-¾"	**HCR55036**	100	10	A-8	**6,56**
25-1"	**HCR55246**	50	10	A-2	**6,56**
32-¾"	**HCR55320**	50	5	A-11	**9,26**
32-1"	**HCR55037**	100	5	A-9	**9,26**
32-1 ¼"	**HCR55321**	50	5	A-11	**11,17**

Enlace mixto rosca hembra HCR.



J-61

Medida	Ref.	U/📦	U/bolsa	📦/ n.º	€
20-½"	**HCR55011**	100	10	A-2	**6,12**
20-¾"	**HCR55132**	50	10	A-1	**6,12**
25-½"	**HCR55213**	50	10	A-2	**6,57**
25-¾"	**HCR55133**	100	10	A-2	**6,57**
25-1"	**HCR55012**	50	10	A-8	**6,57**
32-¾"	**HCR55214**	50	5	A-11	**8,51**
32-1"	**HCR55013**	100	5	A-9	**8,51**
32-1 ¼"	**HCR55215**	50	5	A-11	**12,46**

Enlace mixto rosca macho HRC.

Producto en stock.



J-65

Medida	Ref.	U/📦	U/bolsa	📦/ n.º	€
15-21x20	**HCR55024**	100	10	A-2	**45,37**
21-27x25	**HCR55244**	50	5	A-9	**56,21**
59-61x63	**HCR55025**	50	5	A-9	**56,21**

Te 90º rosca hembra HCR.
Tê rosca fêmea HCR 90º.



J-69

Medida	Ref.	U/📦	U/bolsa	📦/ n.º	€
25-¾"	**HCR55097**	50	10	A-2	**14,62**
25-1"	**HCR55314**	50	10	A-2	**14,62**
32-¾"	**HCR55315**	25	5	A-2	**17,54**
32-1"	**HCR5509**	25	5	A-2	**17,54**

Enlace acodado 90º rosca macho HCR.
Conexão em cotovelo 90º rosca macho HCR.



J-67

Medida	Ref.	U/📦	U/bolsa	📦/ n.º	€
25-¾"	**HCR55422**	50	10	A-2	**8,04**
25-1"	**HCR55423**	50	10	A-2	**8,69**
32-¾"	**HCR55424**	25	5	A-2	**8,87**
32-1"	**HCR55425**	25	5	A-2	**9,84**

Enlace mixto rosca hembra, con tuerca loca HCR.
Elo misto de rosca fêmea, com porca intermediária HCR.



J-99

Medida	Ref.	U/📦	U/bolsa	📦/ n.º	€
25-¾"	**HCR55413**	50	10	A-2	**23,16**
25-1"	**HCR55414**	50	10	A-2	**23,16**
32-¾"	**HCR55415**	25	5	A-2	**27,03**
32-1"	**HCR55416**	25	5	A-2	**27,03**

Enlace acodado 90ºrosca hembra, con tuerca loca HCR.
Elo em ângulo de 90º com rosca fêmea, com porca intermediária HCR.



J-72

Medida	Ref.	U/📦	U/bolsa	📦/ n.º	€
25-¾"	**HCR55077**	50	10	A-11	**44,02**

Codo grifo 90º HCR.
Cotovelo de torneira HCR 90º.



Repuestos
Peças de reposição



Medida	Ref.	U/	/ n.º	€
16	**M55157**	50	4115	**0,51**
20	**M55052**	50	4115	**0,60**
25	**M55053**	50	4115	**0,66**
32	**M55054**	50	A-10	**1,08**
40	**M55055**	50	A-10	**1,50**
50	**M55056**	25	A-10	**1,84**
63	**M55057**	25	A-10	**2,64**

Junta de estanqueidad Magnum 3G y Magnum 3G-HCR.
Junta de vedação Magnum 3G e Magnum 3G-HCR.



Medida	Ref.	U/	/ n.º	€
20	**M55400**	50	A-2	**0,59**
25	**M55401**	50	A-2	**0,65**
32	**M55402**	50	A-2	**1,07**
40	**M55403**	50	A-2	**1,47**
50	**M55056**	25	A-10	**1,84**
63	**M55057**	25	A-10	**2,64**

Junta de estanqueidad accesorios reparaciones Magnum 3G.
Reparação de acessórios de juntas de vedação Magnum 3G.



Medida	Ref.	U/	/ n.º	€
16	**M55232**	50	A-10	**0,64**
20	**M55233**	50	A-10	**0,67**
25	**M55234**	50	A-1	**0,72**
32	**M55235**	50	A-2	**1,16**
40	**M55236**	50	A-11	**1,98**
50	**M55237**	25	A-11	**3,17**
63	**M55238**	25	A-8	**5,52**

Racor Magnum 3G.
Encaixe Magnum 3G.



Medida	Ref.	U/	/ n.º	€
20	**HCR55233**	50	A-10	**0,88**
25	**HCR55234**	50	A-10	**1,05**
32	**HCR55235**	50	A-2	**1,34**

Racor Magnum 3G - HCR.
Conexão Magnum 3G - HCR.



Medida	Ref.	U/	/ n.º	€
16	**M55156**	50	A-10	**0,51**
20	**M55046**	50	A-10	**0,60**
25	**M55047**	50	A-10	**0,83**
32	**M55048**	50	A-10	**0,95**
40	**M55049**	50	A-10	**1,09**
50	**M55050**	25	A-10	**1,53**
63	**M55051**	25	A-1	**1,65**

Casquillo partido Magnum 3G.
Tampa dividida Magnum 3G.

Medida	Ref.	U/	/ n.º	€
20	**M55406**	20	A-10	**3,74**
25	**M55407**	20	A-10	**3,78**
32	**M55408**	20	A-10	**4,88**
40	**M55409**	10	A-10	**5,52**
50	**M55410**	10	A-10	**6,93**
63	**M55411**	10	A-1	**11,84**

Casquillo partido Magnum 3G especial tubo PVC.
Tubo de PVC especial Magnum 3G com tampa dividida.

Producto en stock.



Medida	Ref.	U/	/ n.º	€
16-32	**055248**	20	A-10	**41,76**
40-63	**055249** ●	20	A-2	**58,69**
75-110	**055250** ●	10	A-8	**116,63**

Llave de apriete fitting Gama'55.
Chave de aperto de encaixe Gama'55.



Medida	Ref.	U/	/ n.º	€
16 a 63	**055690** ●	10	A-2	**23,36**

Llave de apriete fitting universal.
Chave de aperto de encaixe universal.

Fitting | Fitting

Fitting Gama'55 | Fitting Gama'55

Bridas | Flanges

Collarines | Colarinhos

Accesorios roscados PP | Acessórios roscados PP

Herramientas Fitting | Ferramentas fitting

Fitting Gama´55

RIEGO



Fitting Gama´55 para tuberías de PE
Fitting Gama´55 para tubagem de PE

	0,6 Mpa.	1,0 Mpa.	1,6 Mpa.
PE 40	✓	✓	-
PE 100	-	-	✓

Los accesorios para tubo de Polietileno Gama-55 de Jimten, S.A. cumplen sobradamente las especificaciones de las siguientes Normas para accesorios:

- Las roscas se fabrican según: **UNE 19009, ISO R-7, UNI 338, DIN 2999.**
- Las bridas se fabrican según: **UNE 19 153, ISO2084, UNI 7442, DIN 8063.**

Os accessórios para tubo de Polietileno Gama'55 de Jimten, cumpren as espedificações das seguintes Normas de acessórios:

- *As roscas sãofeitas segundo: UNE 19009, ISO R-7, UNI 338, DIN 2999.*
- *As bridas sãofeitas segundo: UNE 19 153, ISO2084, UNI 7442, DIN 8063.*

De Ø 20 a 63 Para Para obtener un resultado satisfactorio, en instalaciones con tuberías de PEHD, es necesario insertar un liner en el interior del tubo. (Ver pag. 365)

** Para obter um resultado satisfatório, em instalações com tubagens de PEHD, é necessário inserir um liner no interior do tubo. (Ver pag. 365).*

Los accesorios para tubos de Polietileno, Gama-55 de Jimten, S.A., han sido probados y CERTIFICADOS por los siguientes organismos internacionales:
Os acessórios para tubos de Polietileno, Gama-55 Jimten, foram comprovados e CERTIFICADOS pelos organismos internacionais siguientes:



AENOR
SISTEMAS DE TUBERÍAS PLÁSTICAS
001/004864

Certificación por Aenor de la gama "Fitting" marca JIMTEN - España.
Certificação pela Aenor da gama "Fitting" marca JIMTEN - Espanha

Según normas UNE EN 715, 911, 713. 712.
Ø 20 a 63 mm - UNE-EN 12201-5
0,6-1,0 (PE40) - 1,6 (PE 100)

AIMPLAS
INSTITUTO TECNOLÓGICO DEL PLÁSTICO

Certificado de uso alimentario por el Instituto Tecnológico del Plastico AIMPLAS, según ensayos norma UNE-EN 1186-14, "Materiales y articulos en contacto con productos alimenticios-Plasticos-Parte 14".
Certificado de utilização alimentar pelo Instituto Tecnológico de Plásticos AIMPLAS segundo ensaios da norma UNE-EN 1186-1114, "Materiais e artigos em contacto com produtos de plástico com os géneros alimentícios. Plásticos-Parte 14"

ITB®
Certificado de conformidad técnica (Polonia)
Certificado de conformidade técnica (Polónia)

ACS
Certificado de uso para agua potable (Francia) (diametro 16 a 110mm.)
Certificado para fazer uso para água potável (França) (Ø 16 a 110mm)

CEMAGREF
Certificado del Ministerio de Agricultura de Francia (Ø 16 a 110 mm)
Certificado do Ministério da Agricultura da França (Ø16 a 110mm)





Fitting Gama´55
Fitting Gama´55

Ø20mm 20 — 8 426621 014509
Ø40mm 40 — 8 426621 014530
Ø75mm 75 — 8 426621 047705
Ø110mm 110 — 8 426621 047965
Ø25mm 25 — 8 426621 014516
Ø50mm 50 — 8 426621 014479
Ø90mm 90 — 8 426621 047859
Ø32mm 32 — 8 426621 014523
Ø63mm 63 — 8 426621 014493



J-61 Enlace mixto rosca macho. / *União mista rosca macho.*



	Medida	U/	n.°	€	EAN 13
355011 ●	20-½"	100	A-2	**2,42**	8 426621 013090
7355011 ●		50	A-1	**2,52**	
355132 ●	20-¾"	50	A-1	**3,35**	8 426621 013182
7355132		25	A-10	**3,48**	
355133 ●	25-½"	50	A-2	**3,35**	8 426621 013199
7355133		25	A-1	**3,48**	
355012 ●	25-¾"	100	A-11	**3,03**	8 426621 013106
7355012 ●		25	A-1	**3,18**	
355213 ●	25-1"	50	A-2	**3,15**	8 426621 013243
7355213		25	A-1	**3,32**	
355214	32-¾"	50	A-11	**4,87**	8 426621 013250
7355214		20	A-2	**5,14**	
355013 ●	32-1"	100	A-9	**4,85**	8 426621 013113
7355013 ●		25	A-2	**5,14**	
355215	32-1 ¼"	50	A-11	**4,87**	8 426621 013274
355216	40-1"	50	A-8	**6,48**	8 426621 013281
355014 ●	40-1 ¼"	100	A-4	**6,48**	8 426621 013120
355001 ●	50-1 ½"	25	A-8	**8,66**	8 426621 013045
355002 ●	63-2"	25	A-4	**13,13**	8 426621 013052
355015 ●	75-2 ½"	5	A-11	**23,12**	8 426621 047835
355016 ●	90-3"	5	A-9	**37,46**	8 426621 047842
355192 ●	110-4"	2	A-11	**81,60**	8 426621 047972

J-62 Enlace mixto rosca hembra. / *União mista rosca fêmea*



SIN REFUERZO METÁLICO / *SEM REFORÇO METÁLICO*

Ref.	Medida	U/	n.°	€	EAN 13
355035 ●	20-½"	100	A-2	**2,97**	8 426621 013137
7355035		50	A-1	**3,12**	
355134 ●	25-½"	50	A-2	**3,75**	8 426621 013205
7355134		25	A-1	**3,92**	
355036	25-¾"	100	A-11	**3,75**	8 426621 013144
7355036		50	A-2	**3,92**	
355246	25-1"	50	A-2	**3,75**	8 426621 013298
7355246		25	A-1	**3,92**	
355037 ●	32-1"	100	A-9	**4,96**	8 426621 013151
7355037		50	A-11	**5,24**	
355038 ●	40-1 ¼"	50	A-8	**6,84**	8 426621 013175
355005 ●	50-1 ½"	25	A-8	**9,44**	8 426621 013069
355006 ●	63-2"	25	A-4	**14,01**	8 426621 013076
355039 ●	75-2 ½"	5	A-11	**25,09**	8 426621 047866
355040 ●	90-3"	5	A-8	**39,60**	8 426621 047873
355193 ●	110-4"	2	A-11	**98,96**	8 426621 047989

CON REFUERZO METÁLICO / *COM REFORÇO METÁLICO*

355169	20-½"	100	A-2	**3,58**	8 426621 013212
7355169		25	A-10	**3,76**	
355170	25-½"	50	A-2	**4,45**	8 426621 013229
7355170		25	A-1	**4,68**	
355171	25-¾"	100	A-11	**4,45**	8 426621 013236
7355171		25	A-1	**4,67**	
355247	25-1"	50	A-2	**3,89**	8 426621 013304
7355247		25	A-1	**4,68**	
355172 ●	32-1"	100	A-9	**5,77**	8 426621 013748
7355172		20	A-1	**6,09**	
355173	40-1 ¼"	50	A-8	**8,03**	8 426621 013755
355174 ●	50-1 ½"	25	A-8	**11,31**	8 426621 013779
355144 ●	63-2"	25	A-4	**16,59**	8 426621 013687
355145	75-2 ½"	5	A-11	**28,17**	8 426621 047712
355146	90-3"	5	A-8	**43,05**	8 426621 047941
355226	110-4"	2	A-11	**102,90**	8 426621 048009

J-63 Enlace recto. / *União recta.*



Ref.	Medida	U/	n.°	€	EAN 13
355017	20	100	A-11	3,92	8 426621 014509
7355017		25	A-2	4,10	
355018	25	100	A-9	4,74	8 426621 014516
7355018		25	A-2	4,98	
355019	32	50	A-9	6,73	8 426621 014523
7355019		25	A-11	7,08	
355020	40	50	A-4	10,57	8 426621 014530
355003	50	25	A-4	15,27	8 426621 014479
355004	63	20	A-12	23,02	8 426621 014493
355021	75	5	A-8	39,60	8 426621 047705
355022	90	5	A-9	65,96	8 426621 047859
355165	110	2	A-8	102,44	8 426621 047965

J-67 Enlace recto tipo brida. / *União recta tipo flange.*



Ref.	Medida	U/	n.°	€	EAN 13
355151	110	2	A-9	155,67	8 426621 047958

J-66 Enlace mixto brida. / *União mista flange.*



Ref.	Medida	U/	n°	€	EAN 13
355100	50	10	A-11	21,97	8 426621 047903
355101	63	10	A-9	27,30	8 426621 047910
355102	75	5	A-8	40,71	8 426621 047927
355103	90	5	A-9	63,10	8 426621 047934
355222	110	2	A-11	118,30	8 426621 047996

J-68 Enlace reducido. / *União redução.*



Ref.	Medida	U/	n.°	€	EAN 13
355153	20-16	50	A-1	3,93	8 426621 014554
355229	25-16	50	A-2	4,74	8 426621 013915
355041	25-20	50	A-2	4,74	8 426621 013472
355042	32-25	25	A-2	6,76	8 426621 013489
355043	40-32	25	A-11	10,57	8 426621 013496
355044	50-40	15	A-11	14,79	8 426621 013502
355045	63-50	15	A-9	22,25	8 426621 013519
355070	75-63	5	A-11	39,60	8 426621 047880
355071	90-75	5	A-9	65,96	8 426621 047897
355221	110-90	2	A-8	99,31	8 426621 048269

J-69 Enlace acodado 90° rosca macho. / *União curva 90° rosca macho.*



Ref.	Medida	U/	n.°	€	EAN 13
355096 7355096	20-½"	50 25	A-2 A-1	3,94 4,16	8 426621 013595
355217 7355217	25-½"	50 25	A-2 A-1	4,85 5,14	8 426621 013854
355097 7355097	25-¾"	50 25	A-2 A-1	4,82 5,14	8 426621 013601
355098 7355098	32-1"	25 10	A-2 A-1	6,12 6,40	8 426621 013618
355099	40-1 ¼"	25	A-11	7,98	8 426621 013625
355163	50-1 ½"	20	A-9	10,88	8 426621 013724
355164	63-2"	20	A-4	16,58	8 426621 013731
355251	75-2 ½"	10	A-9	33,12	8 426621 048016
355252	90-3"	6	A-9	40,74	8 426621 048023
355253	110-4"	4	A-4	91,85	8 426621 048030

J-70 Enlace acodado 45° rosca macho. / *União curva 45° rosca macho.*



Ref.	Medida	U/	n.°	€	EAN 13
355090	20-½"	50	A-2	3,94	8 426621 013526
355091	25-¾"	50	A-2	4,85	8 426621 013533
355092	32-1"	25	A-2	6,12	8 426621 013540
355093	40-1 ¼"	25	A-11	7,98	8 426621 013557
355094	50-1 ½"	10	A-2	10,56	8 426621 013571
355095	63-2"	10	A-8	16,58	8 426621 013588
355161	75-2 ½"	6	A-8	24,32	8 426621 013717
355162	90-3"	4	A-8	41,96	8 426621 048221

J-64 Enlace acodado 90°. / *União curva 90°.*



Ref.	Medida	U/	n.°	€	EAN 13
355029	20	50	A-2	3,92	8 426621 013427
7355029		25	A-1	4,10	
355030	25	50	A-11	4,74	8 426621 013434
7355030		15	A-1	4,98	
355031	32	50	A-9	6,94	8 426621 013441
7355031		15	A-2	7,30	
355032	40	25	A-8	10,57	8 426621 013458
355009	50	15	A-9	15,27	8 426621 013359
355010	63	15	A-12	22,98	8 426621 013373
355033	75	5	A-9	40,87	8 426621 048115
355034	90	5	A-4	68,04	8 426621 053973
355190	110	2	A-9	160,64	8 426621 048238

J-71 Enlace acodado 90° rosca hembra. / *União curva 90° rosca fêmea.*

SIN REFUERZO METÁLICO / *SEM REFORÇO METÁLICO*



Ref.	Medida	U/	n.°	€	EAN 13
355135 ●	20-½"	50	A-2	5,10	8 426621 013632
7355135		25	A-1	5,33	
355218	25-½"	50	A-2	5,94	8 426621 013878
7355218		25	A-1	6,20	
355136 ●	25-¾"	50	A-2	5,85	8 426621 013649
7355136		25	A-1	6,20	
355137 ●	32-1"	10	A-2	7,38	8 426621 013656
7355137		10	A-1	7,78	
355242	32-¾"	25	A-2	7,38	8 426621 013922
7355242		15	A-1	7,80	
355138 ●	40-1 ¼"	25	A-11	9,22	8 426621 013670
355159 ●	50-1 ½"	20	A-9	13,79	8 426621 013694
355160 ●	63-2"	20	A-4	16,91	8 426621 013700
355254 ●	75-2 ½"	10	A-9	33,12	8 426621 048047
355255	90-3"	6	A-9	44,79	8 426621 048054
355256	110-4"	4	A-4	104,16	8 426621 048061

CON REFUERZO METÁLICO / *COM REFORÇO METÁLICO*

355175	20-½"	50	A-2	5,65	8 426621 013786
7355175		25	A-1	5,96	
355225	25-½"	50	A-2	6,40	8 426621 013908
7355225		25	A-1	6,77	
355176 ●	25-¾"	50	A-2	6,64	8 426621 013793
7355176		25	A-1	6,98	
355243	32-¾"	25	A-2	8,20	8 426621 013939
7355243		15	A-1	8,59	
355177 ●	32-1"	25	A-2	8,20	8 426621 013809
7355177		10	A-1	8,57	
355178	40-1 ¼"	25	A-11	10,40	8 426621 013816
355188	50-1 ½"	20	A-9	15,75	8 426621 013830
355189	63-2"	20	A-4	19,43	8 426621 013847
355257	75-2 ½"	10	A-9	35,68	8 426621 048078
355258	90-3"	6	A-9	48,30	8 426621 048085
355259	110-4"	4	A-4	108,80	8 426621 048290

J-65 Derivación te rosca hembra. / *Derivação tê rosca fêmea.*

SIN REFUERZO METÁLICO / *SEM REFORÇO METÁLICO*



Ref.	Medida	U/	n°	€	EAN 13
355023 ●	20-½"	100	A-8	**4,98**	8 426621 013380
7355023		25	A-1	**5,24**	
355219	25-½"	50	A-11	**7,04**	8 426621 013885
7355219		25	A-2	**7,38**	
355024 ●	25-¾"	100	A-9	**7,00**	8 426621 013892
7355024		25	A-2	**7,38**	
355244	32-¾"	50	A-9	**9,64**	8 426621 013946
7355244		15	A-2	**10,09**	
355025 ●	32-1"	50	A-9	**9,64**	8 426621 013403
7355025		15	A-2	**10,09**	
355026 ●	40-1 ¼"	50	A-4	**12,52**	8 426621 013410
355007 ●	50-1 ½"	15	A-9	**18,15**	8 426621 013335
355008 ●	63-2"	15	A-4	**28,50**	8 426621 013342
355027 ●	75-2 ½"	5	A-9	**50,14**	8 426621 048092
355028 ●	90-3"	5	A-4	**76,52**	8 426621 048108
355220	110-4"	2	A-4	**166,85**	8 426621 048252

CON REFUERZO METÁLICO / *COM REFORÇO METÁLICO*

355183	20-½"	100	A-8	**5,70**	8 426621 013823
7355183		50	A-2	**5,88**	
355224	25- ½"	50	A-11	**7,49**	8 426621 013892
7355224		25	A-2	**7,88**	
355184	25-¾"	100	A-9	**7,70**	8 426621 014363
7355184		50	A-11	**8,09**	
355245	32-¾"	50	A-9	**10,40**	8 426621 014462
7355245		15	A-2	**10,91**	
355185	32-1"	50	A-9	**10,40**	8 426621 014370
7355185		15	A-2	**10,89**	
355186	40-1 ¼"	50	A-4	**13,73**	8 426621 014561
355187	50-1 ½"	15	A-9	**19,43**	8 426621 014394
355141	63-2"	15	A-4	**30,67**	8 426621 014318
355142	75-2 ½"	5	A-9	**53,21**	8 426621 048207
355143	90-3"	5	A-4	**80,14**	8 426621 048214
355227	110-4"	2	A-4	**171,09**	8 426621 048283

J-90 Codo 90° rosca lateral. / *Curva 90° rosca lateral.*



SIN REFUERZO METÁLICO / *SEM REFORÇO METÁLICO*

Ref.	Medida	U/	n.°	€	EAN 13
355264	25x25x½"	50	A-2	**5,60**	8 426621 044971
355266	32x32x¾"	50	A-9	**8,59**	8 426621 053997

CON REFUERZO METALICO / *COM REFORÇO METÁLICO*

355265	25x25x½"	50	A-2	**6,76**	8 426621 044995
355267	32x32x¾"	50	A-9	**9,25**	8 426621 054000

J-72 Codo grifo. / *Curva torneira.*



SIN REFUERZO METÁLICO / *SEM REFORÇO METÁLICO*

Ref.	Medida	U/	n°	€	EAN 13
355076 ● **7355076**	20-½"	50 25	A-2 A-1	**6,45** **6,78**	8 426621 014011
355077 ● **7355077**	25-¾"	50 25	A-11 A-2	**7,12** **7,50**	8 426621 014028
355139 ● **7355139**	32-1"	25 10	A-11 A-1	**10,13** **10,65**	8 426621 014295
355140	40-1 ¼"	25	A-8	**15,80**	8 426621 014301

CON REFUERZO METÁLICO / *COM REFORÇO METÁLICO*

355179 ● **7355179**	20-½"	50 25	A-2 A-1	**7,04** **7,37**	8 426621 014325
355180 **7355180**	25-¾"	50 25	A-11 A-2	**7,82** **8,22**	8 426621 014332
355181 ● **7355181**	32-1"	25 10	A-11 A-1	**10,84** **11,38**	8 426621 014349
355182	40-1 ¼"	25	A-8	**16,05**	8 426621 014356

J-73 Te bocas iguales. / *Tê bocas iguais.*



Ref.	Medida	U/	n.°	€	EAN 13
355072	20	100	A-9	5,94	8 426621 013977
7355072		50	A-11	6,28	
355073	25	100	A-4	7,12	8 426621 013984
7355073		50	A-8	7,50	
355074	32	25	A-8	10,13	8 426621 013991
7355074		15	A-11	10,65	
355075	40	25	A-4	15,80	8 426621 014004
355086	50	10	A-9	23,06	8 426621 014035
355087	63	10	A-4	34,69	8 426621 014042
355088	75	5	A-4	68,04	8 426621 048122
355089	90	5	A-5	102,96	8 426621 048139
355191	110	2	A-4	184,22	8 426621 048245

J-74 Te boca reducida al centro. / *Tê boca reduzida ao centro.*



Ref.	Medida	U/	n.°	€	EAN 13
355115	25-20-25	50	A-8	7,15	8 426621 014141
355116	32-25-32	25	A-8	10,13	8 426621 014158
355117	40-32-40	25	A-9	15,80	8 426621 014172
355118	50-40-50	10	A-9	22,88	8 426621 014189
355119	63-50-63	10	A-4	34,54	8 426621 014196
355120	75-63-75	5	A-9	65,96	8 426621 048160
355121	90-75-90	5	A-12	102,96	8 426621 048177

J-75 Te dos bocas reducidas. / *Tê duas bocas reduzidas.*



Ref.	Medida	U/	n.°	€	EAN 13
355122	25-20-20	20	A-2	7,15	8 426621 014202
355123 ●	32-25-25	20	A-11	10,13	8 426621 014219
355124	40-32-32	15	A-11	15,80	8 426621 014226
355125	50-40-40	10	A-8	22,17	8 426621 014233
355126	63-50-50	10	A-4	33,54	8 426621 014240
355127	75-63-63	5	A-9	66,10	8 426621 048184
355128	90-75-75	5	A-4	103,15	8 426621 048191

J-60 Derivación te rosca macho. / *Derivação tê rosca macho.*



Ref.	Medida	U/	n.°	€	EAN 13
355194 ●	20-½"	50	A-2	5,26	8 426621 014400
355195	25-¾"	50	A-11	7,38	8 426621 014417
355196	32-1"	25	A-11	10,10	8 426621 014424

J-76 Derivación cruz. / *Derivação cruz.*



Ref.	Medida	U/	n.°	€	EAN 13
355112	32	15	A-8	22,78	8 426621 014110
355113	40	10	A-8	35,59	8 426621 014127
355114	50	10	A-4	51,50	8 426621 014134

J-77 Derivación cruz reducida. / *Derivação cruz reduzida.*



Ref.	Medida	U/	n.°	€	EAN 13
355129	40-32	15	A-9	35,66	8 426621 014257
355130	50-40	10	A-9	51,50	8 426621 014271
355131	63-50	10	A-12	99,15	8 426621 014288

J-79 Manguito pasamuros. / *Canhão depósito.*



Ref.	Medida	U/	n.°	€	EAN 13
355230	25-¾"	10	A-10	7,38	8 426621 014578
355231	32-1"	10	A-1	11,07	8 426621 014592

J-92 Pasamuros rosca macho. / *Canhão depósito rosca macho.*



Ref.	Medida	U/	n.°	€	EAN 13
355688 ●	¾"	10	A-10	6,57	8 426621 070260
355689 ●	1"	10	A-10	9,52	8 426621 070277

J-78 Tapón final. / *Tampão final.*



Ref.	Medida	U/	n.°	€	EAN 13
355104 ● 7355104	20	50 25	A-1 A-10	3,15 3,32	8 426621 014059
355105 ● 7355105	25	50 25	A-2 A-1	3,53 3,71	8 426621 014073
355106 ● 7355106	32	50 15	A-2 A-1	5,49 5,80	8 426621 014080
355107 ●	40	25	A-2	6,81	8 426621 014097
355108 ●	50	10	A-2	10,04	8 426621 014547
355109 ●	63	10	A-11	14,44	8 426621 014103
355110 ●	75	5	A-11	25,76	8 426621 048146
355111 ●	90	5	A-8	42,13	8 426621 048153
355223 ●	110	2	A-2	85,28	8 426621 048276

Collarines en PP (2 tornillos). / *Colarinhos em PP (2 parafusos).*



Ref.	Medida	DN.	U/	n.°	€	EAN 13
353133 ●	25	½"	100	A-9	2,78	8 426621 037836
353042 ●	32	¾"	100	A-9	2,81	8 426621 037829
353135	32	1"	100	A-9	2,81	8 426621 037843

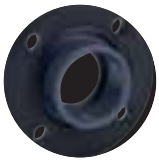

Bridas
Flanges

J-66



PP

Medida	Ref.	U/📦	📦 nº	€
50	**055100**	10	A-11	**21,97**
63	**055101**	10	A-9	**27,30**
75	**055102** 🔵	5	A-8	**40,71**
90	**055103** 🔵	5	A-9	**63,10**
110	**055222**	2	A-11	**118,30**

Enlace Brida para Tubo Polietileno (PE). Según Normas UNE EN 53715, 911, 713 y 712.

Flange para tubo polietileno. Segundo Normas UNE EN 53715, 911, 713 e 712.



PP/PVC

Medida	Ref.	U/📦	📦 nº	€
50-1 ½"	**058005**	10	A-2	**16,28**
63-2"	**058006** 🔵	10	A-2	**19,24**
75-2 ½"	**058007**	4	A-1	**29,17**

Enlace brida rosca hembra. Según Normas UNE EN 19009.

Flange rosca fêmea. Segundo Normas UNE EN 19009.



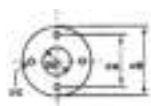

PP

Medida	DN	Nº Ag,	Ref.	U/📦	📦 nº	€
50	40	4	**058001**	10	A-1	**9,66**
63	50	4	**058002**	10	A-1	**11,09**
75	65	4	**058003**	5	A-10	**16,67**
90	80	8	**058004**	5	A-1	**22,39**
110	100	8	**058017**	8	A-11	**27,29**

Medida	A	B	C	D	Espesor
50	**110**	150	16	65	**16**
63	**125**	165	18	78	**18**
75	**145**	185	18	92	**19**
90	**160**	200	18	110	**20**
110	**180**	220	18	133	**21'5**

Brida. Medida según Normas: ISO 2084, UNI 7442, DIN 8063, UNE 19153.

Flange. Medida segundo Normas: ISO 2084, UNI 7442, DIN 8063, UNE 19153.



PP/PVC

Medida	Ref.	U/📦	📦 nº	€
50-1 ½"	**058008**	10	A-2	**16,28**
63-2"	**058009**	10	A-11	**19,24**
75-2 ½"	**058010**	5	A-2	**29,17**
90-3"	**058011**	4	A-2	**36,87**

Enlace Brida rosca macho. Según Normas UNE EN 19009.

Flange rosca macho. Segundo Normas UNE EN 19009.



PP/PVC

Medida	Ref.	U/📦	📦 nº	€
50	**058012**	10	A-2	**12,73**
63	**058013**	10	A-2	**18,06**
75	**058014**	5	A-2	**22,95**
90	**058015**	5	A-2	**32,16**
110	**058016**	8	A-8	**41,60**

Enlace Brida hembra encolar para tubo PVC. Según Normas UNE EN 1452.

Flange fêmea colar tubo PVC. Segundo Normas UNE EN 1452.

Medida	Ref.	U/📦	📦 nº	€
50	**058024***	25	A-10	**1,95**
63	**058025***	25	A-10	**2,09**
75	**058026***	25	A-10	**2,26**
90	**058027***	25	A-10	**2,43**
110	**058028****	25	A-1	**4,72**
125	**058029****	25	A-1	**5,16**

Junta especial bridas. *PEBD, ** Material EVA.

Vedação especial flange.



Medida	Ref.	Uds. x Bolsa	U/📦	📦 nº	€
20	**055646**	10	150	A-1	**0,59**
25	**055647** 🔵	10	540	A-9	**0,87**
32	**055648**	10	520	A-9	**1,15**
40	**055686** 🔵	10	360	A-4	**1,63**
50	**055649**	15	180	A-9	**2,20**
63	**055650**	10	60	A-9	**3,37**

Liner Gama'55. Para su uso con tubería PEHD.

Liner Gama'55.

Consulte nuestra tarifa de repuestos / *Consulte nossa tabela de peças de substituição.*

🔵 **Producto en stock**.



Collarines en PP
Colarinhos em PP








Ø Tubo	Rosca	Nº agu.	Ref.	U/📦	n.º	€
25	½"	2	053133	100	A-8	2,21
32	½"	2	053041	100	A-9	2,78
32	¾"	2	053042	100	A-9	2,81
32	1"	2	053135	100	A-9	2,81
40	½"	2	053001	50	A-8	3,43
40	¾"	2	053002	50	A-8	3,43
40	1"	2	053003	50	A-8	3,43
50	½"	2	053004	50	A-8	4,91
50	¾"	2	053005	50	A-8	4,91
50	1"	2	053006	50	A-9	4,91
63	½"	4	053007	35	A-9	6,04
63	¾"	4	053008	35	A-9	6,04
63	1"	4	053009	35	A-9	6,04
63	1 ¼"	4	053136	35	A-9	6,04
63	1 ½"	4	053137	35	A-9	6,04
75	½"	4	053010	20	A-9	7,85
75	¾"	4	053011	20	A-8	7,85
75	1"	4	053012	20	A-9	7,85
75	1 ¼"	4	053138	20	A-9	7,85
75	1 ½"	4	053139	20	A-9	7,85
75	2"	4	053140	20	A-9	7,85
90	½"	4	053141	15	A-9	11,82
90	¾"	4	053048	15	A-8	11,82
90	1"	4	053049	15	A-8	11,82
90	1 ¼"	4	053050	15	A-9	11,82
90	1 ½"	4	053033	15	A-9	11,82
90	2"	4	053034	15	A-9	11,82
110	½"	4	053142	6	A-11	13,73
110	¾"	4	053051	6	A-11	13,73
110	1"	4	053052	6	A-11	13,73
110	1 ¼"	4	053053	6	A-11	13,73
110	1 ½"	4	053035	6	A-11	13,73
110	2"	4	053036	6	A-11	13,73
125	¾"	4	053143	6	A-11	19,46
125	1"	4	053144	6	A-11	19,46
125	1 ¼"	4	053145	6	A-11	19,46
125	1 ½"	4	053146	6	A-11	19,46
125	2"	4	053147	6	A-11	19,46
140	1"	6	053148	6	A-11	29,12
140	1 ¼"	6	053149	6	A-11	29,12
140	1 ½"	6	053150	6	A-11	29,12
140	2"	6	053151	6	A-11	29,12
160	1"	6	053152	4	A-11	35,94
160	1 ¼"	6	053153	4	A-11	35,94
160	1 ½"	6	053154	4	A-11	35,94
160	2"	6	053155	4	A-11	35,94

Ø Tubo	Rosca	Nº agu.	Ref.	U/📦	n.º	€
25	½"	2	053156	100	A-8	2,82
32	½"	2	053157	100	A-9	3,53
32	¾"	2	053158	100	A-9	3,53
32	1"	2	053159	100	A-9	3,53
40	½"	2	053160	50	A-8	4,45
40	¾"	2	053161	50	A-8	4,45
40	1"	2	053162	50	A-8	4,45
50	½"	2	053163	50	A-9	5,82
50	¾"	2	053164	50	A-9	5,82
50	1"	2	053165	50	A-9	5,82
63	½"	4	053166	35	A-9	7,06
63	¾"	4	053167	35	A-9	7,06
63	1"	4	053168	35	A-9	7,06
63	1 ¼"	4	053169	35	A-9	9,01
63	1 ½"	4	053170	35	A-9	9,01
75	½"	4	053171	20	A-9	9,30
75	¾"	4	053172	20	A-9	9,30
75	1"	4	053173	20	A-9	9,30
75	1 ¼"	4	053174	20	A-9	9,30
75	1 ½"	4	053175	20	A-9	9,30
75	2"	4	053176	20	A-9	9,30
90	½"	4	053177	15	A-9	14,04
90	¾"	4	053178	15	A-8	14,04
90	1"	4	053179	15	A-9	14,04
90	1 ¼"	4	053180	15	A-9	14,04
90	1 ½"	4	053181	15	A-9	14,04
90	2"	4	053182	15	A-9	14,04
110	½"	4	053183	6	A-11	16,28
110	¾"	4	053184	6	A-11	16,28
110	1"	4	053185	6	A-11	16,28
110	1 ¼"	4	053186	6	A-11	16,28
110	1 ½"	4	053187	6	A-11	16,28
110	2"	4	053188	6	A-11	16,28
125	¾"	4	053189	6	A-11	21,32
125	1"	4	053190	6	A-11	21,32
125	1 ¼"	4	053191	6	A-11	21,32
125	1 ½"	4	053192	6	A-11	21,32
125	2"	4	053193	6	A-11	21,32
140	1"	6	053194	6	A-11	32,02
140	1 ¼"	6	053195	6	A-11	32,02
140	1 ½"	6	053196	6	A-11	32,02
140	2"	6	053197	6	A-11	32,02
160	1"	6	053198	4	A-11	39,50
160	1 ¼"	6	053199	4	A-11	39,50
160	1 ½"	6	053200	4	A-11	39,50
160	2"	6	053201	4	A-11	39,50

Collarines / *Colarinhos.*

Collarines en PP
Colarinhos em PP



Ø Tubo	Rosca	Ref.	U/📦	n.°	€
200	1 ¼"	**053112**	2	A-11	**129,00**
200	1 ½"	**053113**	2	A-11	**129,00**
200	2"	**053114**	2	A-11	**129,00**
200	3"	**053115**	2	A-11	**129,00**
200	4"	**053116**	2	A-11	**129,00**
225	1 ¼"	**053117**	2	A-11	**152,78**
225	1 ½"	**053118**	2	A-11	**152,78**
225	2"	**053119**	2	A-11	**152,78**
225	3"	**053120**	2	A-11	**152,78**
225	4"	**053121**	2	A-11	**152,78**
250	1 ¼"	**053122**	2	A-11	**177,34**
250	1 ½"	**053123**	2	A-11	**177,34**
250	2"	**053124**	2	A-11	**177,34**
250	3"	**053125**	2	A-11	**177,34**
250	4"	**053126**	2	A-8	**177,34**
315	1 ¼"	**053127**	2	A-8	**219,80**
315	1 ½"	**053128**	2	A-8	**219,80**
315	2"	**053129**	2	A-8	**219,80**
315	3"	**053130**	2	A-8	**219,80**
315	4"	**053131**	2	A-8	**219,80**

Collarines reforzados (6 tornillos).
Colarinhos reforçados (6 parafusos).



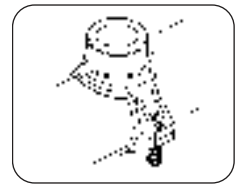

Ø Tubo	Rosca	Ref.	U/📦	n.°	€
40	½"	**057001**	25	A-1	**3,09**
40	¾"	**057002**	25	A-1	**3,09**
50	½"	**057003** 🔵	25	A-1	**3,70**
50	¾"	**057004** 🔵	25	A-1	**3,70**
63	½"	**057005** 🔵	15	A-1	**4,83**
63	¾"	**057006** 🔵	15	A-1	**4,83**
75	½"	**057007**	15	A-1	**5,85**
75	¾"	**057008** 🔵	15	A-1	**5,85**

Collarín integral con 1 tornillo.
Colarinho/anel integral 1 parafuso.



Ø Interior x espesor	Ref.	U/📦	n.°	€
28,17x3,53	**053203**	50	4115	**0,86**
36,10x3,53	**053204**	50	4115	**0,86**
17,12x2,62	**053205**	50	4115	**0,86**
20,22x3,53	**053206**	50	4115	**0,86**
29,74x3,53	**053207**	50	4115	**0,86**
53,57x3,53	**053208**	25	4115	**1,31**
66,27x3,53	**053209**	25	4115	**1,31**
56,74x3,53	**053210**	25	4115	**1,31**

*Junta de repuesto para collarines en PP.
**Junta anular para colarinhos em PP.*

*** Junta de repuesto para collarines en PP. /** *Junta de substituição para colarinhos em PP.*

		Diámetro del tubo / *Diâmetro do tubo*										
		25	32	40	50	63	75	90	110	125	140	160
Rosca	½"	**053205**	**053206**	**053207**	**053207**	**053203**	**053203**	**053203**	**053204**			
	¾"		**053206**	**053207**	**053207**	**053203**	**053203**	**053203**	**053204**	**053204**		
	1"		**053206**	**053207**	**053207**	**053203**	**053203**	**053203**	**053204**	**053204**	**053210**	**053210**
	1 ¼"					**053208**	**053204**	**053208**	**053208**	**053210**	**053210**	**053210**
	1 ½"					**053208**	**053210**	**053208**	**053208**	**053210**	**053209**	**053209**
	2"						**053210**	**053210**	**053208**	**053210**	**053209**	**053209**

Consulte nuestra tarifa de repuestos / *Consulte nossa tabela de peças de substituição.*

🔵 **Producto en stock.**



Accesorios roscados PP
Acessórios roscados PP



J-80

Medida	Ref.	U/📦	📦 nº	€
½"	051501	500	A-2	0,49
¾"	051504	100	A-10	0,57
1"	051505	100	A-1	0,67
1 ¼"	051506	50	A-1	1,86
1 ½"	051502	50	A-1	2,04
2"	051503	50	A-2	3,66

Tapón macho. */ Tampão macho.*



J-82

Medida	Ref.	U/📦	📦 nº	€
½"	050410	100	A-10	1,13
¾"	050404	100	A-1	1,29
1"	050405	100	A-2	1,81
1 ¼"	050406	50	A-2	2,37
1 ½"	050400	50	A-11	3,87
2"	050409	25	A-2	7,32

Machón. */ União macho.*



J-83

Medida	Ref.	U/📦	📦 nº	€
½"	050210	50	A-10	1,58
¾"	050204	50	A-1	1,81
1"	050205	50	A-2	2,37
1 ¼"	050206	25	A-2	3,24
1 ½"	050200	25	A-11	5,53
2"	050209	25	A-8	10,25

Te 90° macho. */ Tê 90° macho.*



J-81

Medida	Ref.	U/📦	📦 nº	€
½"	050110	50	A-10	1,13
¾"	050104	50	A-1	1,31
1"	050105	50	A-1	1,83
1 ¼"	050106	25	A-1	2,43
1 ½"	050100	25	A-2	3,87
2"	050109	25	A-11	7,47

Codo 90° macho. */ Curva 90° macho.*



J-84

Medida	Ref.	U/📦	📦 nº	€
3/4"- ½"	050743	100	A-1	1,29
1"- ¾"	050754	100	A-2	1,81
1 ¼"-1"	050765	50	A-2	2,37
1 ½"- 1 ¼"	050700	50	A-2	3,87
2"- 1 ½"	050701	25	A-2	7,32

Machón reducido. */ União redução.*



J-85

Medida	Ref.	U/📦	📦 nº	€
½"	050310	100	A-1	1,22
¾"	050304	100	A-1	1,50
1"	050305	50	A-1	2,12
1 ¼"	050306	50	A-2	2,67
1 ½"	050300	25	A-1	3,89
2"	050309	25	A-2	7,32

Manguito hembra. */ União fêmea.*



J-86

Medida	Ref.	U/📦	📦 nº	€
½"-⅜"	050502	100	A-1	1,22
¾"-½"	050543	100	A-1	1,50
1"-¾"	050554	50	A-1	2,12
1 ¼"-1"	050565	25	A-1	2,67
1 ½"-1 ¼"	050500	25	A-2	3,87
2"-1 ½"	050501	25	A-2	7,32

Manguito reducido hembra. */ União redução.*

Accesorios roscados PP
Acessórios roscados PP



J-87

Medida	Ref.	U/📦	n°	€
½"	051510 ●	100	A-10	0,67
¾"	051514 ●	100	A-10	0,89
1"	051515 ●	50	A-10	1,29
1 ¼"	051516 ●	50	A-1	1,81
1 ½"	051511 ●	50	A-1	2,37
2"	051512 ●	25	A-1	4,39
3"	051535	15	A-2	9,57

Tapón hembra. / *Tampão fêmea.*



J-88

Medida

M	H	Ref.	U/📦	n.°	€
½"	¾"	050601 ●	100	A-1	1,29
½"	1"	050602 ●	100	A-1	1,60
½"	1 ¼"	050603 ●	50	A-1	2,12
½"	1 ½"	050607	50	A-2	3,39
¾"	1"	050654 ●	100	A-1	1,81
¾"	1 ¼"	050664 ●	50	A-1	2,12
¾"	1 ½"	050604 ●	100	A-11	3,39
1"	1 ¼"	050665 ●	100	A-2	2,12
1"	1 ½"	050605 ●	100	A-11	3,39
1 ¼"	1 ½"	050606 ●	50	A-2	3,39

Reducción macho/hembra. / *Redução macho/fêmea.*



J-89

Medida

M	H	Ref.	U/📦	n.°	€
¾"	½"	051543 ●	100	A-10	1,49
1"	½"	051519 ●	100	A-1	1,81
1"	¾"	051554 ●	100	A-1	1,81
1¼"	½"	051521 ●	50	A-1	2,67
1¼"	¾"	051520 ●	50	A-1	2,67
1¼"	1"	051565 ●	50	A-1	2,67
1½"	¾"	051523 ●	50	A-2	3,66
1½"	1"	051522 ●	50	A-2	3,66
1½"	1¼"	051586 ●	50	A-2	3,66
2"	1"	051524 ●	50	A-11	5,88
2"	1¼"	051525 ●	50	A-11	5,88
2"	1½"	051598 ●	50	A-11	5,88
2½"	2"	051526 ●	50	A-9	8,04
3"	2 ½"	051527 ●	50	A-9	10,99

Reducción macho/hembra. / *Redução macho/fêmea.*

M = macho / *macho.* - H = hembra / *fêmea.*

ACCESORIOS ESPECIALES
ESPECIAL ACESSÓRIOS





J-91

Medida	Ref.	U/📦	n°	€
1½"	051269 ●	25	A-2	28,21
2"	051270 ●	25	A-2	34,74

Manguito adaptador para bidón hembra - macho.
União adaptador para tambor fêmea - macho.

(*) válvula en pág. 327. / *Ver válvula na pag. 327.*





J-98

Medida	Ref.	U/📦	n°	€
1"	051272 ●	25	A-2	25,10
1½"	051273	25	A-2	26,88

Manguito adaptador para bidón hembra - macho.
União adaptador para tambor fêmea - macho.

Consulte nuestra tarifa de repuestos / *Consulte nossa tabela de peças de substituição.*

● **Producto en stock.**



Herramientas Fitting
Ferramentas fitting



J-93

Medida	Ref.	U/📦	📦 nº	€
16 a 63	**055690** ●	10	A-2	**23,36**

Llave de apriete fitting universal.
Chave de aperte fitting universal.



Medida	Ref.	U/📦	📦 nº	€
16-32	**055248**	20	A-1	**41,76**
40-63	**055249** ●	20	A-2	**58,69**
75-110	**055250** ●	10	A-8	**116,63**

Llave de apriete fitting Gama'55.
Chave de aperte fitting Gama'55.

Notas

Riego | Rega

Filtmaster | Filtmaster

Pilotos y electroválvulas | Pilotos e electroválvulas

Emisores y accesorios | Emissores e acessórios

Riego

Rega

VENTOSAS / *VENTOSAS*



X-294

+i Pág. 385

Medida	Ref.	U/	n.°	€
¾" BSP	**093067** ●	10	A-10	**20,16**
1" BSP	**093068** ●	10	A-10	**20,16**
1 ½" BSP	**093082**	4	A-2	**44,22**
2" BSP	**093083** ●	4	A-2	**44,22**
1 ½" BSP	**193082***	4	A-2	**46,43**
2" BSP	**193083***	4	A-2	**46,43**

Ventosa doble efecto. */ Ventosa efeito duplo.*
* Con filtro de toma. */ Com filtro de ligação.*



X-295

+i Pág. 385

Medida	Ref.	U/	n.°	€
¾" BSP	**093071** ●	10	A-10	**39,58**
1" BSP	**093072** ●	10	A-10	**39,58**
1 ½" BSP	**093086**	1	A-1	**125,97**
2" BSP	**093087** ●	1	A-1	**125,97**
1 ½" BSP	**193086***	1	A-1	**132,47**
2" BSP	**193087***	1	A-1	**132,47**

Ventosa triple efecto. */ Ventosa efeito triplo.*
* Con cuna filtro. */ Com cuna filtro.*

Medida	Ref.	U/	n.°	€
1 ½"-2"	**093116**	10	A-10	**6,29**

Cuna filtro ventosa. */ Cuna filtro ventosa.*

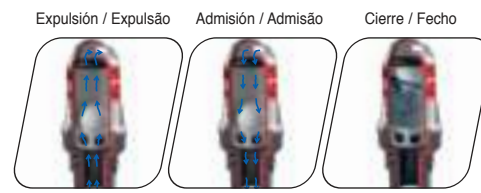

X-380 - Ventosa de Vacío/ Cierre a baja presión.
X-380 - Ventosa de Vazio / Fecho a baixa pressão.

Expulsión: En el momento de llenado de la red, la ventosa permanece abierta expulsando todo el aire sobrante de la instalación, hasta que la red está llena de agua y la ventosa cierra de manera estanca.

Expulsão: *No momento do enchimento da rede, a ventosa permanece aberta expulsando todo o ar sobrante da instalação, até que a rede esteja cheia de água e a ventosa fecha de maneira estanque.*

Admisión: Bajo presiones negativas (vacío), la ventosa abre introduciendo aire en la red, evitando de esta forma deterioros en tuberías y accesorios.

Admisão: *Sob pressão negativa (vazío), a ventosa abre permitindo a entrada de ar na rede, evitando desta forma a deterioração nas tubagens e acessórios.*

Cierre: En el momento en que el agua toma contacto con el flotador, lo empuja hasta su cierre estanco con la junta torica.

Fecho: *No momento que a água toma contato com a bóia, esta é empurrada até ao fecho estanque com a vedação.*



PATROL

X-380

Medida	Ref.	U/	n.°	€
¾" BSP	**093108** ●	10	A-10	**19,24**
1" BSP	**093109** ●	10	A-10	**19,24**

Ventosa doble efecto, cierre a baja presión.
Ventosa efeito duplo, fecho a baixa pressão

Ref. 93116



Cuna filtro para aguas con sólidos en suspensión, intercambiable con la cuna amortiguador. (Ver 93115 pag. 467)
Cuna filtro para águas com sólidos em suspensão, intercambiável com o cuna amortecedor. (Ver 93115 pag.465)

Para garantizar el correcto funcionamiento de la ventosa se recomienda realizar limpiezas periódicas del filtro.
Para assegurar um funcionamento correcto da ventosa é recomendada a limpeza periódica do filtro..

● **Producto en stock.**

Ventosas / Ventosas X-294 - X-295

Características:
- Ventosas X-294 (Doble efecto), X-295 (Triple efecto).
- Diseño compacto.
- Conexiones 3/4" - 2" en rosca NPT y BSP.
- Presión nominal PN 16 bar.
- Un sólo cierre hidráulico para todas las funciones.
- Cuerpo y base fabricados en Poliamida.
- Juntas de Cierre en EPDM.
- Flotador en Poliestireno Expandido.
- **Cumplen UNE-E-1074-4**

Características:
- *Ventosas X-294 (Efeito duplo), X-295 (Efeito triplo).*
- *Desenho compacto.*
- *Ligações 3/4" - 2" ou 1 1/2"-2" com rosca NPT e BSP.*
- *Pressão nominal PN 16 bar.*
- *Um único batoque hidráulico para todas as funções.*
- *Corpo e base compósitos em poliamida.*
- *Vedações de fecho em EPDM.*
- *Bóia en Poliestireno Expandido.*
- Cumpren UNE-E-1074-4

Funciones / Funções:

Ventosa Doble efecto / *Ventosa Efeito Duplo* — Ventosa Triple efecto / *Ventosa Efeito Triplo*

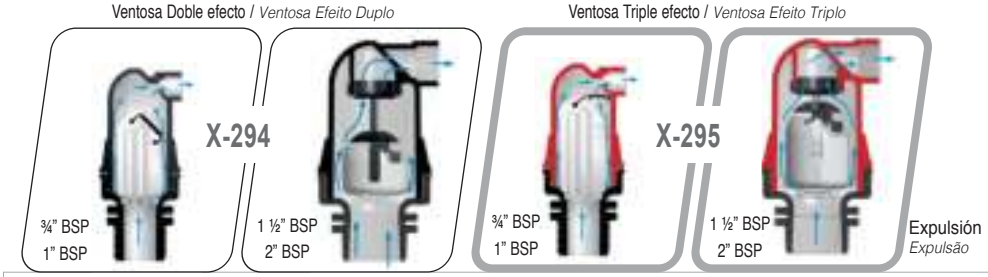

Expulsión: En el momento de llenado de la red la ventosa permanece abierta expulsando todo el aire sobrante de la instalación, hasta que la red está llena de agua y la ventosa cierra de manera estanca.
Expulsão: No momento do enchimento da rede, la ventosa é mantida aberta expulsando todo o ar em excesso da instalação, até a rede está cheia da água e la ventosa fecha de forma estanque.

Ventosa Doble efecto / *Ventosa Efeito Duplo* — Ventosa Triple efecto / *Ventosa Efeito triplo*

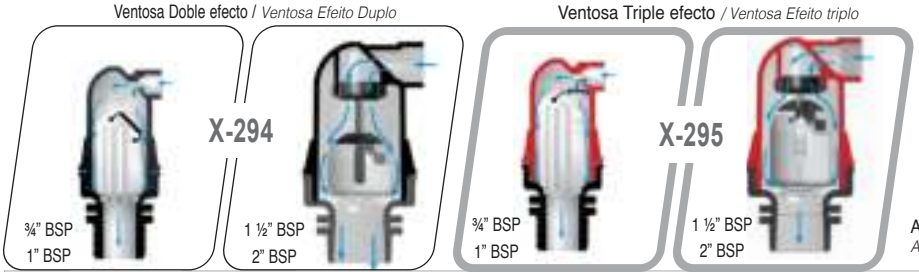

Admisión: Bajo presiones negativas (vacío) la ventosa abre introduciendo aire en la red, evitando de esta forma deterioros en tuberías y accesorios.
Admissão: Sob pressões negativas (vazio) a ventosa abre introduziendo ar na rede, evitando de esta forma danos em tubagem e acessórios.



Ventosa Triple efecto / *Ventosa Efeito Triplo*

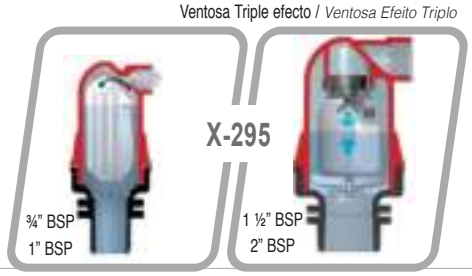

Expulsión del aire residual: (Sólo modelo X-295). ≠La ventosa mantiene constantemente una función de purgado del aire residual generado en la instalación, expulsándolo aún cuando está bajo presión.
Expulssão do ar residual: (Só modelo X-295). La ventosa manté constantemente uma função de purga do ar residual gerado na instalação, expulsándolo ainda quando está sob pressão.

Gama de filtros FILTMASTER para filtrado de bajos caudales (hasta 15 m3/h), de fácil manejo y mantenimiento.
Gama de filtros FILTMASTER para filtrado de baixos volumes (até 15 m3/h), de fácil manejo e manutenção.



Conexiones: Roscas ¾",1", 1-¼", 1-½" en conexiones NPT y BSP
Conexões Rosca ¾",1". 1-¼", 1-½" NPT e BSP

Cuerpo: Cuerpo inyectado en polipropileno negro reforzado: PN 10
Corpo: Corpo inyectado em polipropileno preto reforçado: PN 10

Salida de purga en ½" y ¾" */ Saída de purga em ½" e ¾"*



Medios filtrantes / *Meios filtrantes*

MALLA / MALHA:

- **Malla en Ac.inox AISI 304 o Polipropileno, ambas con armazon en PP de alta resistencia.**
  Malha em aço inoxidável AISI 304 ou Polipropileno, ambas com estrutura em PP de alta resistência.
- **Base deflectora a la entrada para localizar impurezas en el centro del cartucho.**
  Base deflectora à entrada para localizar impurezas no centro do cartucho.
- ***Disponible en 100 y 130 micras.***
  Disponível em 100 e 130 micras.

ANILLA / ANELHAS:

- **Anillas de polipropileno, diseñadas para mantener un paso constante, garantizando un MICRAJE REAL.**
  Anelhas de polipropileno, desenhadas para manter um passo constante, garantindo um MICRAJE REAL.
- **Disponible en 100 y 130 micras.**
  Disponível em 100 e 130 micras.
- ***Armazón en polipropileno, ajuste por presión.***
  Armazón em polipropileno.ajuste por pressão.
- ***Tapón extensible para limpieza manual.***
  Tampa extensible para limpeza manual.

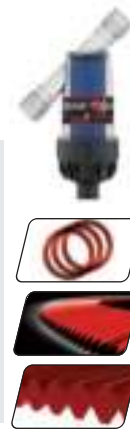

FILTMASTER PARA FILTRADO DE BAJOS CAUDALES / *FILTMASTER PARA FILTRADO DE BAIXOS VOLUMES*



X-345



X-346

azul 100 micras	rojo 130 micras	Medida	Conexiones	U/	n.º	€
091052	091060 ●	¾"	BSP	10	A-11	26,78
091053	091061 ●	1"	BSP	10	A-11	26,78
091054	091062 ●	1 ¼"	BSP	5	A-9	59,30
091055	091063 ●	1 ½"	BSP	5	A-9	59,30

Filtro de malla acero inoxidable. */ Filtro de malha aço inoxidável.*

X-347

X-348

azul 100 micras	rojo 130 micras	Medida	Conexiones	U/	n.º	€
091068	091076	¾"	BSP	10	A-11	33,83
091069	091077 ●	1"	BSP	10	A-11	33,83
091070	091078 ●	1 ¼"	BSP	5	A-9	77,10
091071	091079 ●	1 ½"	BSP	5	A-9	77,10

Filtro de anillas. */ Filtro de anilhas.*

● **Producto en stock.**

FILTROS DE EFECTO HIDROCICLÓNICO / *FILTROS DE EFEITO HIDROCICLONE*

Filtros de efecto Hidrociclónico / *Filtros de efeito Hidrociclone*



- Los filtros hidrociclónicos Filtmaster, realizan una decantación de las partículas sólidas en suspensión en el fluido.
- *Os filtros hidrociclónicos filtmaster realizam uma decantação das partículas sólidas em suspensão no fluido.*

- La colocación de una corona deflectora en la base del cartucho origina un movimiento helicoidal del fluido arrastrando los solidos hasta la salida de purga.
- *A instalação duma coroa deflectora na base do cartucho origina um movimento helicoidal do fluido, arrastando os sólidos até a saída de purga.*

- El diseño de la corona deflectora está optimizado en cuanto al número de alabes y su grado de inclinación, originando una pérdida de carga mínima y un comportamiento hidráulico óptimo
- *O desenho da coroa deflectora está optimizado quanto ao número de pás e o seu grau de inclinação, originando uma perda de carregamento mínima e um comportamento hidráulico óptimo.*

- Los filtros hidrociclónicos Filtmaster / Os filtros hidrociclónicos filtmaster:
  1.- Aumentan la seguridad en el grado de filtrado.
  Acrescentam a segurança no grau de filtragem.
  2.- Aumentan la vida útil de las anillas.
  Alargam a vida útil das anilhas.
  3.- Permiten habilitar un sistema semi-automático de filtrado.
  Permitem habilitar um sistema semi-automático de filtragem.

- Salida de purga rosca hembra 1".
- *Saída de purga rosca fêmea 1".*

Cuerpo y vaso inyectados en PAFV: Poliamida reforzada con fibra de vidrio color negro: PN10 */ Corpo e vaso inyectados em PAFV: Poliamida reforçada com fibra de vidro côr preto: PN 10*

Ver vasos de poliamida transparente en pag. 472 repuestos */ Ver vasos em poliamida transparente na pag. 472 peças de substituição.*





X-258 X-259 X-260 X-261 X-262



violeta 20 micras	verde 50 micras	azul 100 micras	rojo 130 micras	amarillo 200 micras	Conexiones	U/	n.º	€
097454	097475	097461	097468 ●	097447	BBB	1	4256	262,69
097455	097476	097462	097469	097448	VVB	1	4256	262,69
097456	097477	097463	097470	097449	VBV	1	4256	262,69

Filtro de anillas 2" standard hidrociclónico. / Filtro de anilhas 2" standard hidrociclone.

X-302 X-250 X-248 X-249 X-251



violeta 20 micras	verde 50 micras	azul 100 micras	rojo 130 micras	amarillo 200 micras	Conexiones	U/	n.º	€
097383	097369	097355	097362	097376	BBB	1	4140	364,52
097384	097370	097356	097363	097377	VVB	1	4140	364,52
097385	097371	097357	097364	097378	VBV	1	4140	364,52

Filtro de anillas 2" hidrociclónico. */ Filtro de anilhas 2" hidrociclone.*

X-303 X-256 X-254 X-255 X-257

violeta 20 micras	verde 50 micras	azul 100 micras	rojo 130 micras	amarillo 200 micras	Conexiones	U/	n.°	€
097425	097411	097397	097404	097418	BBB	1	4139	421,55
097426	097412	097398	097405	097419	VVB	1	4139	421,55
097427	097413	097399	097406	097420	VBV	1	4139	421,55

Filtro de anillas 2" largo hidrociclónico. */ Filtro de anilhas 2" longo hidrociclone.*

X-304 X-268 X-266 X-267 X-269

violeta 20 micras	verde 50 micras	azul 100 micras	rojo 130 micras	amarillo 200 micras	Conexiones	U/	n.°	€
097509	097495	097481	097488 ●	097502	BBB	1	4139	456,26
097510	097496	097482	097489	097503	VVB	1	4139	456,26
097511	097497	097483	097490	097504	VBV	1	4139	456,26

Filtro de anillas 3" hidrociclónico. */ Filtro de anilhas 3" hidrociclone.*



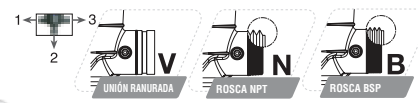

X-391 X-392 X-393 X-394 X-395

violeta 20 micras	verde 50 micras	azul 100 micras	rojo 130 micras	amarillo 200 micras	Conexiones	U/	n.°	€
097900	097901	097902	097903	097904	BB	1	4969	687,65
097905	097906	097907	097908	097909	VV	1	4969	687,65

Filtro de anillas 3" hidrociclónico doble cuerpo compacto. */ Filtro de anilhas 3" hidrociclone duplo corpo compacto.*

X-396 X-397 X-398 X-399 X-400

violeta 20 micras	verde 50 micras	azul 100 micras	rojo 130 micras	amarillo 200 micras	Conexiones	U/	n.°	€
097910	097911	097912	097913	097914	BB	1	4969	747,59
097915	097916	097917	097918	097919	VV	1	4969	747,59

Filtro de anillas 4" hidrociclónico doble cuerpo compacto. */ Filtro de anilhas 4" hidrociclone duplo corpo compacto 4".*

FILTROS DE MALLA / *FILTROS DE MALHA*



X-206 X-207

violeta 20 micras	verde 50 micras	azul 100 micras	rojo 130 micras	amarillo 200 micras	Conexiones	U/	n.°	€
-	-	097043	097050		BBB	1	4256	246,86
-	-	097044	097051		VVB	1	4256	246,86
-	-	097045	097052		VBV	1	4256	246,86

Filtro de malla 2" standard. */ Filtro de malha 2" standard.*

X-218 X-219 X-220

violeta 20 micras	verde 50 micras	azul 100 micras	rojo 130 micras	amarillo 200 micras	Conexiones	U/	n.°	€
-	-	097127	097134	097141	BBB	1	4140	327,33
-	-	097128	097135	097142	VVB	1	4140	327,33
-	-	097129	097136	097143	VBV	1	4140	327,33

Filtro de malla 2". */ Filtro de malha 2".*

● Producto en stock.

X-242 X-243 X-244

violeta 20 micras	verde 50 micras	azul 100 micras	rojo 130 micras	amarillo 200 micras		Conexiones	U/	n.º	€
-	-	097295	097302	097309	M	BBB	1	4140	386,03
-	-	097296	097303	097310		VVB	1	4140	386,03
-	-	097297	097304	097311		VBV	1	4140	386,03

Filtro de malla 3". / *Filtro de malha 3".*

Filtros con abrazadera PAFV* / *Filtros com braçadeira PAFV **



- Por su apriete regulable, permite la apertura y cierre sin ningún útil ni herramienta adicional..
  Pela sua fixação ajustável, permite abertura e fechamento sem qualquer útil ou ferramenta adicional..
- Por su diseño reforzado, garantiza presiones nominales PN10.
  Material estabilizado contra rayos UV.
  Apta para ambientes C4 de corrosión atmosférica.
  O design robusto, garante pressão nominal PN10.
  Material estabilizado contra as radiações ultravioleta
  Adequado para ambentes C4 corrosão atmosférica.
- Incluye anillo de seguridad antivandálico.
  Inclui anel segurança antivandálico.
- Su diseño modular permite utilizar la abrazadera plástica en cualquier filtro de la gama Filtmaster.
  Seu design modular permite o uso em qualquer filtro da gama Filtmaster.

* PAFV: Poliamida reforzada con fibla de vidrio / *Poliamida reforçada com fibra de vidro.*

FILTROS MANUALES HIDROCICLÓNICOS CON ABRAZADERA PAFV
FILTROS DE EFEITO HIDROCICLONE COM BRAÇADEIRA PAFV





X-421 X-422 X-423 X-424 X-425

violeta 20 micras	verde 50 micras	azul 100 micras	rojo 130 micras	amarillo 200 micras		Conexiones	U/	n.º	€
097990	097991	097992	097993 ●	097994	S	BBB	1	4256	216,78

Filtro de anillas 2" standard hidrociclónico. / *Filtro de anilhas 2" standard hidrociclone.*

X-431 X-432 X-433 X-434 X-435

violeta 20 micras	verde 50 micras	azul 100 micras	rojo 130 micras	amarillo 200 micras		Conexiones	U/	n.º	€
097190	097191	097192	097193	097194	M	BBB	1	4140	289,51

Filtro de anillas 2" hidrociclónico. / *Filtro de anilhas 2" hidrociclone.*

X-436 X-437 X-438 X-439 X-440

violeta 20 micras	verde 50 micras	azul 100 micras	rojo 130 micras	amarillo 200 micras		Conexiones	U/	n.º	€
097195	097196	097197	097198 ●	097199	L	BBB	1	4139	347,89

Filtro de anillas 2" largo hidrociclónico. / F*iltro de anilhas 2" longo hidrociclone.*

X-426 X-427 X-428 X-429 X-430

violeta 20 micras	verde 50 micras	azul 100 micras	rojo 130 micras	amarillo 200 micras		Conexiones	U/	n.º	€
097995	097996	097997	097998 ●	097999	L	BBB	1	4139	369,31

Filtro de anillas 3" hidrociclónico. / *Filtro de anilhas 3" hidrociclone.*

Consulte nuestra tarifa de repuestos / *Consulte nossa tabela de peças de substituição.*

● Producto en stock.

Cómo solicitar una estación de filtrado FILTMASTER.

En función de las características de su instalación será necesario, dimensionar la batería correctamente en cuanto a caudal, presión de trabajo, calidad de agua y voltaje del programador.

A continuación le ofrecemos una guía rápida para seleccionar su referencia en función de las diferentes opciones que presentan las baterías de filtrado.

Pónganse en contacto con nuestro Dpto, técnico de filtración para cualquier asesoramiento necesario sobre el dimensionado y selección de un equipo de filtrado.

Como solicitar uma estação de filtrado FILTMASTER.

Em função das características da sua instalação será necessário dimensionar a bateria corretamente, quanto ao caudal, pressão de trabalho, qualidade da água e voltagem do programador.

Em continuação oferecemos –lhe um guia rápido para escolher a sua referência em função das diferentes opções que apresentam as baterias de filtragem.

Se necessário , contate o nosso Dpto. Técnico de filtragem para qualquer conselho necessário sobre o dimensionamento e seleção de um equipamento de filtragem.

Programador *Programador*	Colector drenaje *Colector drenagem*	Solenoide 9V	Solenoide 24	Batería
P00 = sin Prog. / Sim Prog.	*3 = Si / Sim; 0 = No / Não*	*2 = Si / Sim; 0 = No / Não*	*1 = Si / Sim; 0 = No / Não*	
P00	3	0	1	**98888**
P24	3	0	1	**98888**
P09	3	2	0	**98888**
P60	3	0	1	**98888**





BATERÍA DE FILTROS CON RETROLAVADO MANUAL / *BATERIAS DE FILTRAÇÃO COM RETROLAVAGEM MANUAL*





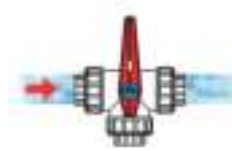

LIMPIEZA / LIMPEZA



FILTRADO / FILTRAGEM

violeta 20 micras	verde 50 micras	azul 100 micras	rojo 130 micras	amarillo 200 micras	Conexiones	U/	n.°	€
298965	**298970**	**298975**	**298980**	**298985**	2	-	-	**3.482,44**
298966	**298971**	**298976**	**298981**	**298986**	3	-	-	**4.221,20**
298967	**298972**	**298977**	**298982**	**298987**	4	-	-	**5.020,47**
298968	**298973**	**298978**	**298983**	**298988**	5	-	-	**7.027,87**
298969	**298974**	**298979**	**298984**	**298989**	6	-	-	**7.760,90**

Batería de filtros 2", retrolavado manual (Colector en PEHD). / *Baterias de filtros 2", retrolavagem manual.*

Consulte disponibilidad en otros micrajes. / *Consulte disponibilidade em outros mícrons.*

● **Producto en stock.**

SISTEMA INTEGRAL DE FILTROS AUTOMÁTICOS / *SISTEMA INTEGRAL DE FILTRAGEM AUTOMÁTICOS*





X-273

violeta 20 micras	verde 50 micras	azul 100 micras	rojo 130 micras	amarillo 200 micras		Conexiones	U/	n.°	€
			098508		M	BBB	1	4139	**1.584,51**
			098509			VVB	1	4139	**1.584,51**
			098510			VBV	1	4139	**1.584,51**

Filtro de anillas 2" automático. / *Filtro de anilhas 2" automático.*

X-279

violeta 20 micras	verde 50 micras	azul 100 micras	rojo 130 micras	amarillo 200 micras		Conexiones	U/	n.°	€
			098550		L	BBB	1	4139	**1.785,36**
			098551			VVB	1	4139	**1.785,36**
			098552			VBV	1	4139	**1.785,36**

Filtro de anillas 3" automático. / *Filtro de anilhas 3" automático.*

Para otros micrajes, ver página 470-473.
Para outro micragem, consulte a página 470-473.

FILTROS AUTOMÁTICOS - DOBLE CUERPO / *FILTRAÇÃO AUTOMATICOS - DUPLO CORPO*



X-322

celeste 20 micras	verde 50 micras	azul 100 micras	rojo 130 micras	amarillo 200 micras		Conexiones	U/	n.°	€
			098822		L	VV	1	4163	**2.415,94**

Filtro de anillas automático doble cuepo 3". / *Filtro de anilhas automático duplo corpo 3".*

X-327

celeste 20 micras	verde 50 micras	azul 100 micras	rojo 130 micras	amarillo 200 micras		Conexiones	U/	n.°	€
			098827		L	VV	1	4163	**2.516,61**

Filtro de anillas automático doble cuepo 4". / *Filtro de anilhas automático duplo corpo 4".*

Para otros micrajes, ver página 470-473.

Para outro micragem, consulte a página 470-473.

MasterONE - Equipo autolimpiante de una unidad

MasterONE - Equipamento de limpeza automática de uma unidade

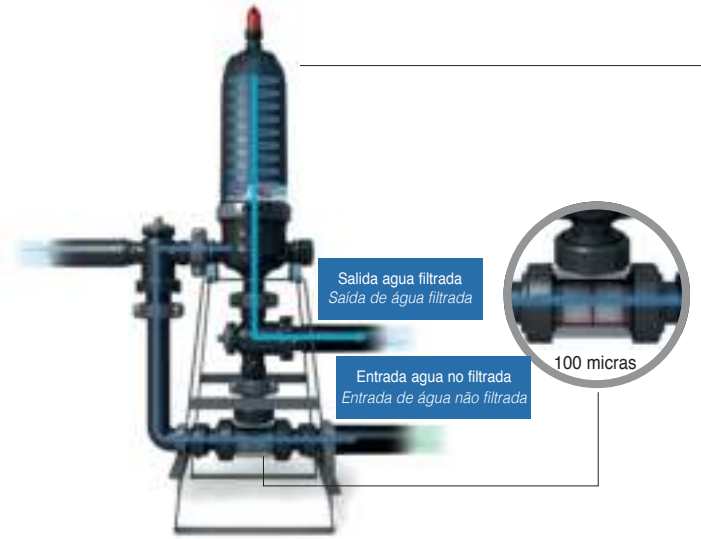

Durante la fase de filtrado, la unidad MasterONE, trabaja como un filtro de anillas tradicional, el fluido atraviesa la T inferior, produciendo la limpieza del cartucho de filtrado de la misma.

Durante a fase de filtragem, a unidade MasterONE, trabalha como um filtro de anilhas tradicionais, o fluido atravessa a T inferior e produz a limpeza do cartucho de filtragem da mesma..

Durante la fase de limpieza la unidad MasterONE, trabaja invirtiendo el flujo, este pasa a través de la T de limpieza inferior, lo que permite que la limpieza se haga con agua ya filtrada. El proceso continúa con la liberación del cartucho y limpieza por centrifugación de alta velocidad de anillas. El diseño del equipo MasterONE, permite realizar la fase de limpieza a baja presión (2 bar).

Durante a fase de limpeza, a unidade MasterONE, trabalha invirtiendo o fluxo, que passa a través da T de limpeza inferior, o que permite que a limpeza seja feita com água já filtrada. O processo continua com a liberação do cartucho e a limpeza por centrifugação de alta velocidade das anilhas. O desenho do equipamento MasterONE permite realizar a fase de limpeza a baixa pressão (2 bar).

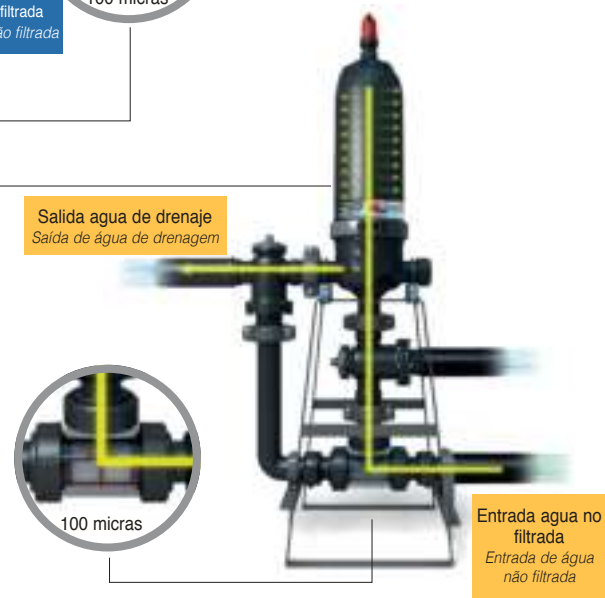

BATERÍAS DE FILTROS AUTOMÁTICOS / *BATERIAS DE FILTROS AUTOMÁTICOS*





**Sin soporte
Sin suporte



*Con soporte / *Com suporte*

	celeste 20 micras	verde 50 micras	azul 100 micras	rojo 130 micras	amarillo 200 micras	Nº FILTROS	Ø colector	max.	€
*	098956	098957	098958	098959	098960	1	63	35	**3.554,74**
**	098951	098952	098953	098950	098954	1	63	35	**2.869,48**

Bateria de filtros automáticos 2" (Colectores en PEHD). */ Baterias de filtros automáticos 2".*

*(Con soporte / *Com suporte) - **(Sin soporte / *Sem suporte).*

● **Producto en stock**.

BATERÍAS DE FILTROS AUTOMÁTICOS / *BATERIAS DE FILTROS AUTOMÁTICOS*







celeste 20 micras	verde 50 micras	azul 100 micras	rojo 130 micras	amarillo 200 micras	Nº FILTROS	Ø colector	max.	€
P0030198620	**P0030198600**	**P0030198605**	**P0030198610**	**P0030198615**	2	90	66	**4.707,73**
P0030198621	**P0030198601**	**P0030198606**	**P0030198611**	**P0030198616**	3	110	98	**6.575,41**
P0030198622	**P0030198602**	**P0030198607**	**P0030198612**	**P0030198617**	4	110	131	**8.941,64**
P0030198623	**P0030198603**	**P0030198608**	**P0030198613**	**P0030198618**	5	160	164	**10.945,21**
P0030198624	**P0030198604**	**P0030198609**	**P0030198614**	**P0030198619**	6	160	197	**12.697,23**

Bateria de filtros automáticos 2" (Colectores en PEHD). */ Baterias de filtros automáticos 2".*

celeste 20 micras	verde 50 micras	azul 100 micras	rojo 130 micras	amarillo 200 micras	Nº FILTROS	Ø colector	max.	€
P0030198806	**P0030198625**	**P0030198630**	**P0030198635**	**P0030198640**	2	110	75	**5.540,13**
P0030198807	**P0030198626**	**P0030198631**	**P0030198636**	**P0030198641**	3	160	113	**7.997,95**
P0030198808	**P0030198627**	**P0030198632**	**P0030198637**	**P0030198642**	4	160	151	**10.426,16**
P0030198809	**P0030198628**	**P0030198633**	**P0030198638**	**P0030198643**	5	200	188	**12.594,96**
P0030198810	**P0030198629**	**P0030198634**	**P0030198639**	**P0030198644**	6	200	226	**15.549,92**
			P0030198920		8 En línea	250	301	**19.189,23**
			P0030198922		10 En línea	200	377	**21.424,72**

Bateria de filtros automáticos 3" (Colectores en PEHD). */ Baterias de filtros automáticos 3".*




BATERÍA DE FILTROS AUTOMÁTICOS - DOBLE CUERPO
BATERIAS DE FILTRAÇÃO AUTOMATICOS - DUPLO CORPO



celeste 20 micras	verde 50 micras	azul 100 micras	rojo 130 micras	amarillo 200 micras	Nºfiltros	Ø colector	max.	€
098829	**098830**	**098831**	**098832**	**098833**	3	160	215	**13.891,70**
098834	**098835**	**098836**	**098837**	**098838**	4	160	287	**16.710,29**
098839	**098840**	**098841**	**098842**	**098843**	5	200	359	**22.011,30**
098844	**098845**	**098846**	**098847**	**098848**	6	200	431	**24.763,44**
098849	**098850**	**098851**	**098852**	**098853**	8 En paralelo	200-315	574	**36.843,17**
098854	**098855**	**098856**	**098857**	**098858**	10 En paralelo	200-315	718	**44.237,98**

Batería de filtros automáticos doble cuerpo 3". (Colector en PEHD) */ Baterias de filtros automáticos duplo corpo 3".*



● **Producto en stock**.

BATERÍA DE FILTROS AUTOMÁTICOS CONFIGURACIÓN HORIZONTAL - DOBLE CUERPO
BATERIAS DE FILTRAÇÃO AUTOMATICOS CONFIGURAÇÃO HORIZONTAL - DUPLO CORPO







FILTERMASTER

celeste 20 micras	verde 50 micras	azul 100 micras	rojo 130 micras	amarillo 200 micras	Nº FILTROS	Ø colector	max.	€
P0030198925	P0030198926	P0030198927	P0030198928	P0030198929	3	160	215	**12.670,91**
P0030198930	P0030198931	P0030198932	P0030198933	P0030198934	4	160	287	**16.558,47**
P0030198935	P0030198936	P0030198937	P0030198938	P0030198939	5	250	359	**19.957,48**
P0030198940	P0030198941	P0030198942	P0030198943	P0030198944	6	250	431	**24.338,26**
P0030198945	P0030198946	P0030198947	P0030198948	P0030198949	8	315	574	**34.248,76**

Batería de filtros automáticos doble cuerpo 3" configuración horizontal. (Colector en PEHD)

Baterias de filtros automáticos duplo corpo 3" configuração horizontal.



DIMENSIONADO: NÚMERO DE FILTROS POR CAUDAL/CALIDAD DE AGUA

Filtros ¾", 1", 1 ¼" y 1 ½".

FILTRO	Medida	Anilla 130 micras A	B	C	Anilla100 micras A	B	C	Superficie de filtración
Malla	¾"- 1"	5,0	3,5	2,0	4,8	3,3	1,8	172 cm2
Anillas	¾"- 1"	4,7	3,1	1,7	4,5	2,9	1,6	195cm2
Malla	1 ¼"-1 ½"	13,0	8,8	6,7	12,5	8,3	6,2	297 cm2
Anillas	1 ¼"-1 ½"	12,0	8,5	6,6	11,5	8,1	5,9	322 cm2

Filtmaster Manual / Hidrociclónico

Filtros	Anilla 200 micras A	B	C	Anilla 130 micras A	B	C	Anilla100 micras A	B	C	Anilla 50 micras A	B	C	Anilla 20 micras pre-treat si % ≤ 10-20 ppm
2" STD	24	18	9	23	15	9	19	12	8	12	9	6	4
2"	33	22	13	31	20	12	25	17	10	16	11	6	5
2"-Largo	39	25	22	37	24	20	30	20	17	19	13	10	6
3"	50	33	22	47	31	19	39	26	17	25	17	10	6
3" doble SUPER COMPACT	55	40	22	53	35	20	44	28	18	28	20	13	8
4" doble SUPER COMPACT	61	44	24	58	39	22	48	30	19	30	22	15	8
3" doble COMPACT	74	49	30	69	44	26	57	37	23	36	24	14	10
4" doble COMPACT	81	54	33	77	50	29	63	41	25	40	26	15	10
3" doble	107	72	43	102	65	38	83	54	33	52	34	20	12
4" doble	118	79	47	112	72	42	91	59	36	57	38	22	12

Baterías Filtmaster 2"

Nº de Filtros	Anilla 200 micras A	B	C	Anilla 130 micras A	B	C	Anilla100 micras A	B	C	Anilla 50 micras A*	B*	C*	Anilla 25 micras A*	B*	C*	Ø colector
1 MasterONE	33	22	12	31	20	10	26	17	9	16	11	5	8	6	3	63
2	66	44	23	63	41	20	52	34	18	33	22	11	16	11	5	90
3	98	66	35	94	61	31	78	51	27	49	33	18	25	16	8	110
4	131	87	46	126	82	41	104	68	35	66	44	22	33	22	11	110
5	164	109	58	157	102	51	130	85	44	82	55	27	41	27	14	160
6	197	131	70	188	123	61	156	102	53	98	66	33	49	33	16	160
m3/h x filtro	32,8	21,8	11,6	31,4	20,5	10,2	25,9	17,1	8,9	16,4	10,9	5,5	8,2	5,5	2,7	

Baterías Filtmaster 3"

Nº de Filtros	Anilla 200 micras A	B	C	Anilla 130 micras A	B	C	Anilla100 micras A	B	C	Anilla 50 micras A*	B*	C*	Anilla 25 micras A*	B*	C*	Ø colector
2	75	50	25	66	44	22	57	37	19	40	27	14	20	14	7	110
3	113	75	38	99	66	33	85	56	29	61	41	20	30	20	10	160
4	151	100	50	132	88	44	114	75	39	81	55	27	40	27	14	200
5	188	125	63	166	111	55	142	94	48	101	68	34	51	34	17	200
6	226	150	75	199	133	66	170	112	58	121	82	41	61	41	20	200
8	301	200	100	265	177	88	227	150	78	162	109	55	81	55	27	200-315
10	377	250	126	331	221	111	284	187	97	202	137	68	101	68	34	200-315
m3/h x filtro	37,7	25,0	12,6	33,1	22,1	11,1	28,4	18,7	9,7	20,2	13,7	6,8	10,1	6,8	3,4	

Baterías Filtmaster 3"-Doble

Nº de Filtros	Anilla 200 micras A	B	C	Anilla 130 micras A	B	C	Anilla100 micras A	B	C	Anilla 50 micras A*	B*	C*	Anilla 25 micras A*	B*	C*	Ø colector
2	151	100	50	132	88	44	114	75	39	81	55	27	40	27	14	110
3	226	150	75	199	133	66	170	112	58	121	82	41	61	41	20	160
4	301	200	100	265	177	88	227	150	78	162	109	55	81	55	27	160
5	377	250	126	331	221	111	284	187	97	202	137	68	101	68	34	200
6	452	300	151	397	265	133	341	224	116	242	164	82	121	82	41	200
8	603	400	201	530	354	177	454	299	155	323	218	109	162	109	55	315
m3/h x filtro	75,3	50,0	25,1	66,2	44,2	22,1	56,8	37,4	19,4	40,4	27,3	13,7	20,2	13,7	6,8	

** Caudal mínimo de funcionamiento para un retrolavado correcto = 18-32 m^3/h dependiendo del grado de filtracion empleado*

Total sólidos en suspensión

A< 50 ppm	50 ppm < B <100 ppm	100 ppm< C < 150 ppm
Río / Embalse	Canal Artificial	Agua Residual

Caudal max. en m^3/h

Anillas	Micras	Utilidad	Anillas	Micras	Utilidad
Amarillo	200	Filtración media aspersión, difusión	Verde	50	Filtración fina, climatizacion,nebulizacion, aplicaciones industriales
Rojo	130	Filtración media fina, goteros, micro aspersión	Celeste	25	Filtración muy fina, aguas de proceso, spa, aplicaciones industriales
Azul	100	Filtración media fina, cinta, goteros	Violeta	20	Filtración muy fina, aguas de proceso, spa, aplicaciones industriales

ACCESORIOS / *ACESSÓRIOS*



Medida	Ø Salida / Saída	Ref.	U/	n.°	€
90	2 x 2"	**098783**	1	A-60	**450,17**
110	2 x 3"	**098788**	1	-	**509,33**
110	3 x 2"	**098784**	1	-	**552,21**
160	3 x 3"	**098789**	1	-	**631,57**
110	4 x 2"	**098785**	1	-	**683,53**
160	4 x 3"	**098790**	1	-	**931,53**
160	5 x 2"	**098786**	1	-	**1.053,92**
160	5 x 3"	**098791**	1	-	**1.084,91**
160	6 x 2"	**098787**	1	-	**1.175,87**
200	6 x 3"	**098792**	1	-	**1.175,20**
250	5 x 3"	**098430**	1	-	**1.517,96**
250	6 x 3"	**098431**	1	-	**1.686,62**
315	8 x 3"	**098998**	1	-	**2.181,15**

Colector para batería de filtros.
Colector para bateria de filtros.



Medida	Ø Salida / Saída	Ref.	U/	n.°	€
63	2 x 2"	**091321**	1	-	**327,08**
63	3 x 2"	**091320**	1	-	**423,54**
63	4 x 2"	**091319**	1	-	**482,87**
63	5 x 2"	**091318**	1	-	**530,74**
63	6 x 2"	**091317**	1	4126	**571,73**
63	8 x 2"	**091323**	1	-	**738,36**

Colector de drenaje para batería de filtros.
Colector de drenagem para bateria de filtros.



Medida	Ref.	U/	n.°	€
¼"	**097354**	5	A-10	**33,39**

Manómetro 10 bares.
Manómetro 10 bares.



Medida	Ref.	U/	n.°	€
90	**098793**	1	A-60	**244,13**
110	**098794**	1	-	**247,84**
160	**098795**	1	A-60	**326,85**

Soporte para baterías, acero inoxidable.
Suporte para bateria.



Medida	Ref.	U/	n.°	€
-	**098807**	1	-	**142,65**

Modulo de expansión para programador Filtmaster ref 098806. Cada modulo de expansión amplía dos salidas sobre las que ya incluya el programador.
Módulo de expansão para o controlador Filtmaster ref. 098806. Cada módulo de expansão expande duas saídas em cima das já incluídas no controlador.



Medida	Ref.	U/	n.°	€
-	**098806**	1	-	**881,84**

Programador Filtmaster 24 VAC 2 salidas, ampliables hasta 10 salidas usando módulos de expansión **REF 098807**
Programador Filtmaster 24 VAC 2 saídas, expansível até 10 saídas usando módulos de expansão ***REF 098807***

REPUESTOS Y ACCESORIOS / *PEÇAS SUBSTITUIÇÃO E ACESSÓRIOS*



Medida	Ref.	U/	n.º	€
2"	**097352** ●	10	A-2	**27,51**
2 1/2"	**097208**	10	A-2	**28,52**
3"	**097353**	10	A-2	**33,34**
4"	**098657**	4	A-2	**39,15**
6"	**097209**	4	A-11	**94,98**
8"	**097210**	3	A-11	**137,71**

Unión Fitmaster con tornillería cincada. PAFV*.
Junção Fitmaster com parafusaria zincada. PAFV.*

2"	**098402**	10	A-2	**29,38**
2 1/2"	**098403**	10	A-2	**31,39**
3"	**098404**	10	A-2	**37,65**
4"	**098405**	4	A-2	**56,49**
6"	**098406** ●	4	A-11	**104,47**
8"	**098407**	3	A-11	**151,48**

Unión Fitmaster con tornillería en acero inoxidable (disponible bajo demanda). PAFV*.
Junção Filmaster com parafusaria de aço. inoxidável (disponível sob encomenda). PAFV.*

Unión PAFV* Fitmaster

Las bridas Fitmaster Jimten están fabricadas en Poliamida de alta resistencia, lo que garantiza una presión de trabajo interna de PN 16 Bar.
El cierre hidráulico se realiza a baja y alta presión, mediante una junta interna fabricada en EPDM de alta maleabilidad.

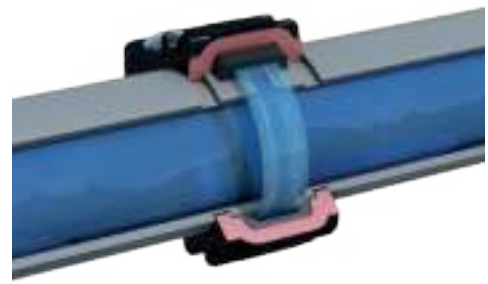

"União PAFV* Fitmaster

As bridas Fitmaster Jimten são fabricadas com Poliamida de alta resistência, o que garante uma pressão de trabalho interna de PN 16 Bar.
O fecho hidráulico realiza-se a baixa e alta pressão, mediante junta interna fabricada em EPDM de alta maleabilidade.

*** PAFV:** Poliamida reforzada con fibra de vidrio.
Poliamida reforçada com fibra de vidro.



Medida	Ref.	U/	n.º	€
2"	**097839**	10	A-2	**6,99**
2 1/2"	**097877**	10	A-2	**8,42**
3"	**097840**	10	A-2	**8,88**
4"	**097841**	4	A-2	**11,80**
6"	**097878**	8	A-11	**26,70**
8"	**097879**	3	A-8	**41,39**

Repuesto, junta unión Fitmaster.
Peça substituição, vedação junção Fitmaster.



Medida	Ref.	U/	n.º	€
2"	**098902**	3	4112	**20,93**

Enlace ranurado/roscar. PP polipropileno.
Ligação ranhurada/roscar. PP polipropileno.



Medida	Ref.	U/	n.º	€
75-63x2"	**098666**	5	A-10	**11,65**
110-90x3"	**098667**	3	A-1	**24,61**
125-110x4"	**098668**	3	A-2	**41,12**
180-160x6"	**098669**	2	A-2	**52,17**

Enlace ranurado/encolar PVC indicado para tuberias según UNE EN ISO 1452.
Ligação ranhurada/colar PVC indicado para tubos fabricados segundo UNE EN ISO 1452.

● **Producto en stock.**



Medida	Ref.	U/	n.°	€
3"x3"x2"	098650	1	A-11	1.029,76

Válvula de contralavado ángulo. / *Válvula de contralavado angulo.*



Medida	Ref.	U/	n.°	€
2"x2"x2"	098651	1	A-2	762,68

Válvula de contralavado angulo.
Válvula de contralavado angulo.



Medida	Ref.	U/	n.°	€
3"x3"x2"	098890	1	A-11	1.252,73

Válvula de contralavado en línea.
Válvula de contralavado em linha.



Medida	Ref.	U/	n.°	€
3"x3"x3"	090174	1	A-11	1.252,73

Válvula de contralavado ángulo.
Válvula de contralavado em ângulo.

PILOTOS / *PILOTOS*



X-78

	Ref.	U/	n.°	€
24 V	093015	1	4113	205,97

Electrorelé hidráulico. / E*lectrorelé hidráulico.*

X-79

	Ref.	U/	n.°	€
9-12V latón	093016	1	4113	230,09

Electrorelé hidráulico. Pulsos 2 vías.
Electrorelé hidráulico. Pulsos 2 vías.

ACCESORIOS MANDO HIDRÁULICO / *ACESSÓRIOS COMANDO HIDRAULICO*



Medida	Ref.	U/	n.°	€
6 x 1/8"	093020	100	A-10	4,58
8 x 1/8"	093021	100	A-10	4,58
6 x ¼"	093022	100	A-10	4,62
8 x ¼"	093023	100	A-10	4,86

Codo 90º rosca macho. / *Curva 90º rosca macho.*



Medida	Ref.	U/	n.°	€
8 mm	093025	100	A-10	3,70
8-6 mm	093026	100	A-10	3,70
6 mm	093024	100	A-10	3,70

Manguito.
Tubo.



Medida	Ref.	U/	n.°	€
6 x 1/8"	**093027**	100	A-10	**2,41**
6 x ¼"	**093028**	100	A-10	**3,11**
8 x 1/8"	**093029**	100	A-10	**3,21**
8 x ¼"	**093030**	100	A-10	**3,39**

Manguito rosca macho.
Tubo rosca macho.



Medida	Ref.	U/	n.°	€
6 x 1/8""	**093035**	100	A-10	**4,28**
8 x 1/8""	**093037**	100	A-10	**4,28**

Te rosca macho asimétrica.
Tê rosca macho asimétrica.



Medida	Ref.	U/	n.°	€
6 x 1/8"	**093031**	100	A-10	**3,90**
8 x 1/8"	**093033**	100	A-10	**4,03**

Te rosca macho.
Tê rosca macho.



Medida	Ref.	U/	n.°	€
6 mm	**093039**	100	A-10	**4,50**
8 mm	**093040**	100	A-10	**4,88**

Te bocas iguales.
Tê bocas iguais.



Medida	Ref.	U/	n.°	€
1/8"	**093100**	20	4115	**2,95**
¼"	**093101**	20	A-10	**2,95**

Machón.
União macho.



Medida	Ref.	U/	n.°	€
1/8"	**093103**	20	4115	**3,54**
¼"	**093104**	20	A-10	**3,54**

Manguito hembra.
União fêmea.



Medida	Ref.	U/	n.°	€
¼" - 1/8"	**093102**	20	4115	**2,95**

Machón reducido.
União redução.



øInt. - øExt.	Ref.	U/	n.°	€/m.
6 x 8	**098652**	800 m	A-65	**0,73**

Microtubo mando hidráulico (Rollo 800 m.)
Microtubo mando hidráulico (Rollo 800 m.)

● **Producto en stock**.

ELECTROVÁLVULAS NC / *ELECTROVÁLVULAS NC*



Medida	Ref.	U/	n.°	€
¾"	**093041**	10	A-2	**50,65**
1"	**093042**	24	A-8	**50,65**

Electroválvula 150. (Con solenoide 24 V AC)
Electroválvula 150. (Com solenoide 24 V AC)
(93079 con membrana).



Medida	Ref.	U/	n.°	€
1 ¼"	**093044**	6	A-11	**118,16**
1 ½"	**093045**	6	A-11	**127,89**
2"	**093046**	2	A-1	**209,56**

Electroválvula 160. (Con solenoide 24 V AC)
Electroválvula 160. (Com solenoide 24 V AC)



Medida	Ref.	U/	n.°	€
3"	**093047**	1	A-11	**362,12**

Electroválvula 180. (Con solenoide 24 V AC)
Electroválvula 180.



	Ref.	U/	n.°	€
9 V DC LACHT	**093048**	5	A-10	**62,33**
12 V DC	**093049**	5	A-10	**45,82**
24 V AC	**093050**	5	A-10	**44,39**

Solenoide para electroválvulas.
Solenoides para electroválvulas.

EMISORES Y ACCESORIOS / *EMISSORES E ACESSÓRIOS*

ARQUETAS RIEGO / *ACESSÓRIOS PARA COLECTORES*



X-284

Medida ØA x B x ØC	Ref.	U/	n.°	€
160x212x230	**090147**	10	A-12	**11,11**
240x300x250	**090148**	5	A-12	**29,67**

Arqueta circular.
Caixa rega circular.

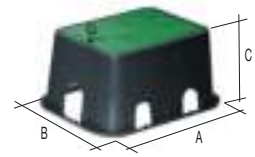

X-285

Medida A x B x C	Ref.	U/	n.°	€
27x24x17,5	**090149** ●	10	A-4	**19,55**
42x32x20	**090150** ●	4	A-4	**28,54**
64x50x30	**090162** ●	1	A-61	**83,09**

Arqueta cuadrada.
Caixa rega quadrada.

ACCESORIOS PARA COLECTORES / *ACESSÓRIOS PARA COLECTORES*

Características técnicas / *Características técnicas:*

Material: PPc y PPFV
Presión de trabajo: 10 Bar a 20 °C
Juntas: EPDM
Todos los accesorios están provistos de juntas que garantizan la estanqueidad del montaje sin el uso de estopa o teflón.
Las tuercas locas de los accesorios hembra permiten trabajar en espacios reducidos (arquetas), pudiéndose hacer múltiples combinaciones y facilitando las posibles reparaciones posteriores de las válvulas.

Material: PPc y PPFV

Pressão de trabalho: 10 Bar a 20 °C

Vedações: EPDM

Todos os acessórios estão providos de vedações que garantem a estanquicidade da montagem sem usar estopa ou teflón.

As porcas loucas dos acéssorios fêmaes permitem trabalhar em espaços reduzidos (caixas), podendo-se fazer múltiplas combinações e facilitando as possivéis reparações posteriores das válvulas.





X-103

Medida	Ref.	U/	n.°	€
1"	**090134** ●	50	A-11	**5,96**

Te M/H/H con junta. / *Tê Macho/fêmea/fêmea com junta.*



X-105

Medida	Ref.	U/	n.°	€
1"	**090136**	50	A-10	**2,22**

Tapón hembra con junta. / *Tampão fêmea com junta.*



X-104

Medida	Ref.	U/	n.°	€
1"	**090135** ●	50	A-1	**2,82**

Machón con junta. / *Machón com junta.*



X-106

Medida	Ref.	U/	n.°	€
1"	**090139** ●	50	A-2	**5,20**

Codo con junta. / *Curva com junta.*

Medida	Ref.	U/	n.°	€
Para machón	**090137**	50	A-10	**0,55**
Para te, codo y tapón	**090138**	50	A-10	**0,55**

Junta tórica repuesto. / *Vedação o ring de substituição.*

● **Producto en stock.**

GOTEROS PINCHADOS / *GOTEJADORES PERFURADOS*



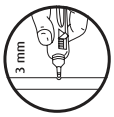

X-15

Medida	Ref.	Caudal máx. en l/h	U/	N°. de Bolsas	n.°	€
-	**090034**	3,6	1.000	-	A-2	**0,42**

Gotero cónico desmontable.
Gotejador cónico desmontável.



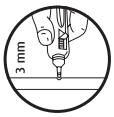

X-20

Medida	Ref.	Caudal máx. en l/h	U/	N°. de Bolsas	n.°	€
-	**090040**	4	500	-	A-9	**0,72**

Gotero pinchado desmontable.
Gotejador perfurado/botão



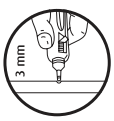

X-18

Medida	Ref.	Caudal máx. en l/h	Color/Côr	U/	n.°	€
-	**090037**	3,9	●	250	A-10	**1,00**
-	**090073**	8,1	●	250	A-10	**1,00**
-	**090074**	11,8	●	250	A-10	**1,00**

Gotero pinchado autocompensante.
Gotejador perfurado autocompensante.



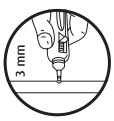

X-36

Medida	Ref.	Caudal máx. en l/h	U/	N°. de Bolsas	n.°	€
-	**090059** ●	-	2.500	5x500	A-1	**0,13**

Gotero pinchado regulable.
Gotejador perfurado desmontável.



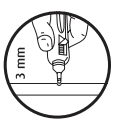

X-21

Medida	Ref.	Caudal máx. en l/h	U/	N°. de Bolsas	n.°	€
-	**090041**	2,12	100	-	A-1	**1,28**

Gotero para macetas (Gotero + piqueta, sin microtubo)
Gotejador para macetas (gotejador + estaca, sem microtubo)



X-43

Ref.	Salida	Caudal máx. en l/h	Color/Côr	U/	N°. de Bolsas	n.°	€
090076	Lateral	3,75	●	1.000	2x500	A-10	**0,49**

Gotero pinchado de botón autocompensante.
(Utilizar perforador ref. 90078)
Gotejador perfurado/botão autocompensante.



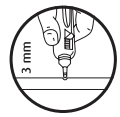

X-87

Medida	Ref.	Caudal máx. en l/h	U/	Nº. de Bolsas	n.º	€
-	**090107** ●	4	250	-	A-10	**0,72**
-	**090159**	8	250	-	A-10	**0,68**

Gotero autocompensante desmontable.
Gotejador autocompensante desmontável.



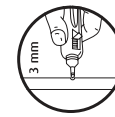

X-88

Medida	Ref.	Caudal máx. en l/h	U/	Nº. de Bolsas	n.º	€
-	**090157**	2	250	-	A-10	**0,40**
-	**090108**	4	250	-	A-10	**0,41**
-	**090129**	8	250	-	A-10	**0,41**
-	**090158**	15	250	-	A-10	**0,50**

Gotero turbulento desmontable.
Gotejador turvo desmontável.



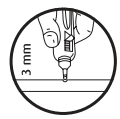

X-307

Medida	Ref.	Caudal máx. en l/h	U/	Nº. de Bolsas	n.º	€
-	**090160** ●	0-80	250	-	A-10	**0,25**

Gotero regulable.
Gotejador regulável.



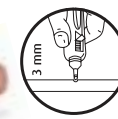

X-308

Medida	Ref.	Caudal máx. en l/h	U/	Nº. de Bolsas	n.º	€
-	**090161**	0-80	250	-	A-2	**0,36**

Estaca gotero regulable.
Estaca gotejador regulável.

ESTACAS / *ESTACAS*



X-95

Medida	Ref.	Caudal máx. en l/h	U/	n.º	€
5-6	**090121**	2	500	A-1	**0,20**

Estaca microtubo. / *Estaca microtubo.*



X-96

Medida	Color/Cór	Ref.	U/	n.º	€
2,5-3,2	●	**090123**	800	A-1	**0,25**

Estaca capilar. / *Estaca capilar.*



X-97

Medida	Ref.	Caudal máx. en l/h	U/	n.º	€
2,5 - 3,3	**090125**	-	500	A-2	**0,25**

Estaca capilar dos agujeros. / *Estaca capilar dois furos.*

● **Producto en stock.**

VÁLVULAS DE RAMAL / *VÁLVULAS DE RAMAL*



X-33

Medida	Ref.		U/	n.°	€
½"	090130	●	50	A-1	3,11
¾"	090131		50	A-1	3,11

Válvula rosca macho. / *Válvula roscar macho.*



X-34

½"-12	090154		50	A-1	3,85
½"-16	090132	●	50	A-1	3,11
½"-20	090057	●	50	A-1	3,11
¾"-20	090156		50	A-1	3,11

Válvula rosca macho/enlace PE. / *Válvula roscar macho/união PE.*



X-35

12	090152		100	A-2	3,11
16	090153	●	100	A-2	3,11
20	090133	●	100	A-2	3,11

Válvula para tubo de PE. / *Válvula para tubagem de PE.*

ASPERSORES AGRÍCOLAS / *ASPERSORES AGRÍCOLAS*



X-63
Latón / Latão



X-65
Plástico

Medida	Ref.	Acabado Acabamento	U/	n.°	€
¾"	090090	Latón / Latão	10	A-1	33,19
¾"	090092	Plástico	10	A-1	15,83

Aspersor circular, rosca macho.
Aspersor circular, rosca macho.



X-64
Latón / Latão



X-66
Plástico

Medida	Ref.	Acabado Acabamento	U/	n.°	€
¾"	090091	Latón / Latão	10	A-1	41,09
¾"	090093	Plástico	10	A-1	20,47

Aspersor circular, rosca hembra.
Aspersor circular, rosca fêmea.



X-67
Latón / Latão



X-69
Plástico

Medida	Ref.	Acabado Acabamento	U/	n.°	€
¾"	090094	Latón / Latão	10	A-1	72,63
¾"	090096	Plástico	10	A-1	39,18

Aspersor agrícola sin difusor sectorial, rosca macho.
Aspersor agrícola sem difusor sectorial, rosca macho.



X-68
Latón / Latão



X-70
Plástico

Medida	Ref.	Acabado Acabamento	U/	n.°	€
¾"	090095	Latón / Latão	10	A-1	63,14
¾"	090097	Plástico	10	A-1	32,95

Aspersor agrícola con difusor sectorial, rosca macho.
Aspersor agrícola com difusor sectorial, rosca macho.

ASPERSORES Y DIFUSORES JARDINERÍA / *ASPERSORES E DIFUSORES JARDINAGEM*



X-71

Medida	Ref.	U/	n.°	€
-	**090098**	10	A-2	**57,85**

Aspersor de turbina emergente. Con juego de 4 toberas
Aspersor de turbina emergente. (Com 4 tubeiros)..



X-72

Medida	Ref.	U/	n.°	€
7 cm	**090099**	20	A-1	**10,46**
10 cm	**090100**	15	A-1	**10,46**

Difusor emergente. No incluye toberas. (X-73 ó X-74)
Difusor emergente. (No incluindo toberas X-730 o X-74)



X-73

Medida	Ref.	U/	n.°	€
0-360°	**090101**	20	4113	**5,21**

Tobera regulable. */ Tubeira regulável.*



X-74

Medida	Ref.	U/	n.°	€
360°	**090102**	20	4113	**2,02**

Tobera fija. */ Tubeira fixa.*

MICROASPERSORES / *MICROASPERÇÃO*



X-47

Medida	Ref.	Caudal máx. en l/h	Color/Côr	U/	n.°	€
-	**090081**	100		100	A-1	**3,34**

Microaspersor de mediano alcance sin regulación de caudal.
Microaspersor de médio alcance sem regulação de caudal.



X-49

Medida	Ref.	Caudal máx. en l/h	Color/Côr	U/	n.°	€
-	**090083**	-	-	100	A-60	**2,86**

Kit estaca + microtubo + conector.
Para X-45, X-46, X-47 y 48, y microtubos de 4/7 y 5/8 mm.
Kit estaca + microtubo + ligador.
Para X-45, X-46, X-47 e 48, e microtubos de 4/7 e 5/8 mm.

X-48

Medida	Ref.	Caudal máx. en l/h	Color/Côr	U/	n.°	€
-	**090082**	30		100	A-1	**5,15**

Microaspersor de mediano alcance con regulación de caudal.
Microaspersor de médio alcance com regulação de caudal.



X-22

Medida	Ref.	Caudal máx. en l/h	Color/Côr	U/	n.°	€
180°	**090044**	91		500	A-10	**0,17**

Difusor roscado. Radio = 1,2 m (con presión red 2,0 bar).
Difusor roscado. Raio = 1,2 m (com pressão red 2,0 bar).



X-50

Medida	Ref.	Boquillas	U/	n.°	€
-	**090084**	1	100	A-10	**5,91**

Nebulizador de bajo flujo. */ Nebulizador de baixo fluxo.*

X-51

-	**090085**	4	100	A-10	**12,88**

Nebulizador de bajo flujo. */ Nebulizador de baixo fluxo.*

● **Producto en stock**.

VÁLVULAS DE ACOPLE RÁPIDO / *JUNÇÃO RÁPIDA*



X-89

Medida	Ref.	U/	n.°	€
¾"	**090109**	10	A-2	**23,85**
1"	**090110**	10	A-2	**23,85**

Válvula de acople rápido. */ Válvula de junção rápida.*



X-90

Medida	Ref.	U/	n.°	€
¾"	**090111**	5	A-10	**9,95**

Llave válvula de acople rápido.
Chave válvula de junção rápida.

ACCESORIOS MICROIRRIGACIÓN / *ACESSÓRIOS REGA*



X-3

Medida	Ref.	U/	n.°	€
12	**090005**	1.000	A-11	**0,18**
16	**090006** ●	1.000	A-9	**0,21**
20	**090007**	1.000	A-5	**0,35**

Derivación te. */ Derivação tê.*



X-4

Medida	Ref.	U/	n.°	€
16-12	**090008**	500	A-11	**0,23**
20-16	**090009**	500	A-9	**0,35**
20-12	**090010**	500	A-9	**0,32**

Derivación te reducida. */ Derivação tê reduzida.*



X-5

Medida	Ref.	U/	n.°	€
12	**090011**	10	A-2	**0,17**
16	**090012** ●	10	A-11	**0,18**
20	**090013** ●	10	A-9	**0,21**

Manguito. */ União.*



X-6

Medida	Ref.	U/	n.°	€
16-12	**090014**	10	A-2	**0,17**
20-16	**090015**	10	A-2	**0,21**
20-12	**090016**	10	A-2	**0,67**

Manguito reducido. */ União reduzida.*



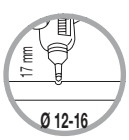

X-7

Medida	Ref.	U/	n.°	€
12	**090017**	1.000	A-1	**0,09**
16	**090018** ●	1.000	A-2	**0,09**
20	**090042**	500	A-2	**0,17**

Toma injerto. / União enxerto.
* Para ø20 perforar el tubo principal con una corona de 17 mm. Es necesario junta bilabial X-38.
** Para ø20 perfurar o tubo principal com uma coroa de 17 mm. É necessária junta bilabial X-38.*



X-8

Medida	Ref.	U/	n.°	€
12	**090019**	1.000	A-1	**0,03**
16	**090020** ●	1.000	A-2	**0,09**
20	**090043**	500	A-2	**0,17**

Toma injerto. / União enxerto.
* Para ø20 perforar el tubo principal con una corona de 17 mm. Es necesario junta bilabial X-38.
** Para ø20 perfurar o tubo principal com uma coroa de 17 mm. É necessária junta bilabial X-38.*

X-9



Medida	Ref.	U/	n.°	€
12-½"	**090021**	10	A-11	**0,61**
16-½"	**090022** ●	10	A-11	**0,61**

Enlace mixto tuerca loca. / *União mista fêmea porca louca.*

X-10



Medida	Ref.	U/	n.°	€
12-½"	**090023**	10	A-2	**0,04**
16-½"	**090024** ●	10	A-2	**0,28**

Enlace mixto rosca macho. */ União mista rosca macho.*

X-12



Medida	Ref.	U/	n.°	€
12	**090027**	500	A-1	**0,34**
16	**090028** ●	500	A-2	**0,34**
20	**090031**	500	A-11	**0,35**

Codo 90°. / *Curva 90°.*

X-26



Medida	Ref.	U/	n.°	€
6,5x4,5	**090048** ●	500	A-10	**0,13**

Toma microtubo. / *Ligação microtubo.*

X-27



Medida	Ref.	U/	n.°	€
7x5	**090049**	4.000	A-10	**0,06**
5x3	**090050**	5.000	A-10	**0,07**

Tapón gotero. 90049 - para ø 3mm.
90050 - para microtubo ø int. 1,8 mm.
Tampão gotejador. 90049 - para ø 3mm.
90050 - para microtubo ø int. 1,8 mm.

X-42



Medida	Ref.	U/	n.°	€
6,5x4,5	**090069**	500	A-10	**0,22**

Derivación te microtubo.
Derivação tê microtubo.

X-29



øExt. - øInt.	Ref.	U/	n.°	€/m.
6,5x4,5	**090053** ●	200	A-8	**0,63**

Microtubo para X-21 / *Microtubo para X-21.*

X-28 / X-44*



Medida	Ref.	U/	n.°	€
3	**090051** ●	10	A-10	**16,83**
7	**090052**	10	A-10	**16,83**
-	**090078***	20	A-10	**16,83**

Perforador. * Para gotero botón autocompensante, X-43.
*Perfurador. * Para gotejador botão autocompensante, X-43.*

● **Producto en stock.**

ACCESORIOS DE SEGURIDAD / *ACESSÓRIOS COM ANILHA DE SEGURANÇA*

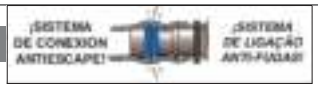

X-107



Medida	Ref.	U/	n.°	€
16 mm	**090140**	500	A-2	**0,71**
20 mm	**090141**	250	A-2	**0,59**

Codo 90º con anillo de seguridad.
Curva 90º com anilha de segurança.

X-37



Medida	Ref.	U/	n.°	€
16	**090060**	500	A-2	**0,26**
20	**090061**	250	A-2	**0,31**

Toma injerto con anillo de seguridad. * Perforar el tubo principal con una corona de 17 mm. Es necesaria junta bilabial X-38.
*União enxerto com anilha de segurança. * Perfurar o tubo principal com una coroa de 17 mm. É necessária junta bilabial X-38.*

X-38



Medida	Ref.	U/	n.°	€
-	**090062** ●	100	A-10	**0,31**

Junta bilabial.
Para usar el X-37 (ø 16 y ø 20) y X-7 (ø 20) con tuberias rígidas (PEHD, PVC...)
con espesor de pared no superior a 4,5 mm.
Junta bilabial.
Para usar o X-37 (ø 16 e ø 20) e X-7 (ø 20) com tubagens rígidas (PEHD, PVC...)

X-39



Medida	Ref.	U/	n.°	€
16	**090063**	**500**	A-2	**0,35**
20	**090064**	**250**	A-2	**0,39**

Manguito con anillo de seguridad.
União com anilha de segurança.

X-40



Medida	Ref.	U/	n.°	€
16-½"	**090065**	500	A-2	**0,43**
20-½"	**090066**	250	A-2	**0,66**

Enlace mixto rosca macho con anillo de seguridad.
União mista rosca macho com anilha de segurança.

X-41



Medida	Ref.	U/	n.°	€
16	**090067**	500	A-8	**0,61**
20	**090068**	250	A-11	**0,69**

Derivación te con anillo de seguridad.
Derivação tê com anilha de segurança.

BOBINAS RECORTABLES / *BOBINAS RECORTÁVEIS*



X-91

Medida	Ref.	U/	n.°	€
½"	**090112**	150	A-8	**0,94**
½"-¾"	**090113**	150	A-8	**0,94**
¾"	**090114**	100	A-8	**1,52**
¾"-1"	**090115**	100	A-8	**1,52**

Bobina recortable. / *Bobina recortável.*

GANCHOS PARA TUBERÍAS / *GANCHOS PARA TUBAGENS*



X-92

Medida	Ref.	U/	n.°	€
16	**090116**	500	A-1	**0,10**
20	**090117**	500	A-1	**0,18**
25	**090118**	500	A-2	**0,41**

Gancho para tubería. / *Gancho para tubería.*

● **Producto en stock.**

Repuestos
Peças substituição

Indice

Repuestos | Reças de substituição

Desagües para plato de ducha de obra
Saídas para base chuveiro de obra 419

Cisternas - Sistemas empotrados
Autoclismos - Sistemas embutidos 428

Trituradores y estación de bombeo sanitarios
Trituradores e estação de bombagem sanitários 433

Serie Carta Oro | Serie Carta Ouro 439

Repuestos saneamiento
Peças de substituição saneamento 441

Mecanismos cisterna | Mecanismos autoclismo 459

Calderetas y sumideros | Caixas e sumidouros 461

Válvula anti-retorno | Válvula anti-retorno 463

Sifones en línea | Sifões em linha 463

Válvulas de esfera | Válvulas de esfera 464

Válvulas de mariposa | Válvulas de mariposa 465

Accesorios Latón Gama'95 | Acessórios Latão Gama'95 466

Fitting | Fitting 467

Riego | Rega 469

Linnum® Wall

	Modelo	Ref.		U/	n.°	€
1	S-863	**014326**	Ac. inox. rellenable *Aço Inox. rebaixada*	1	-	**71,28**
2	S-883	**014324**	ABS blanco *ABS branco*	1	-	**62,76**
3	S-893	**014325**	Ac. inox. *Aço Inox.*	1	-	**66,17**

Repuesto tapa embellecedor canaleta de pared 62 X 25 X 0,5.
Tampa embelezador de substituição para caleira de parede 62 X 25 X 0,5.

4		**014327**		1	-	**46,69**

Kit portaimanes regulable M10 x 1 (2 UND.)
Kit pota-ímãs regulável M10 x 1 (2 UDS.)

5		**014328**		1	-	**4,20**

Rejilla pelos. / *Filtro de cabelos.*

6		**014330**	50 mm	1	-	**14,53**
6		**014331**	30 mm	1	-	**14,00**

Kit sifón. / *Kit sifão.*

7		**014329**		1	-	**13,29**

Conjunto tornillos prensatelas.
Conjunto parafusos pressatelas.

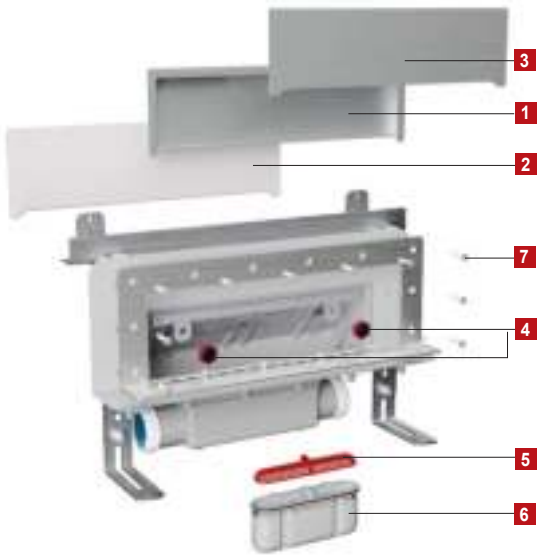

Linnum® 40



	Ref.		U/	n.°	€
1	**031666**		-	-	**45,13**

Embellecedor central.
Embelezador central.

	Largo mm *Longo mm*	Ref.	U/	n.°	€
1+2	350	**031667**	1	-	**64,16**
	650	**031668**	1	-	**72,50**
	750	**031669**	1	-	**89,00**
	850	**031670**	1	-	**90,02**
	950	**031671**	1	-	**94,00**

Embellecedor. Incluye parte central con filtro de pelos.
Embelezador. Contém parte central com filtro de cabelos.

	Ref.		U/	n.°	€
3	**014330**	50 mm	1	-	**14,53**
	014331	30 mm	1	-	**14,00**

Kit sifón. / *Kit sifão.*

Linnum®
Altura Reducida

50

La rejilla de acero inoxidable se vende por separado
A grelha de aço inox vendese por separado

Ver página 79

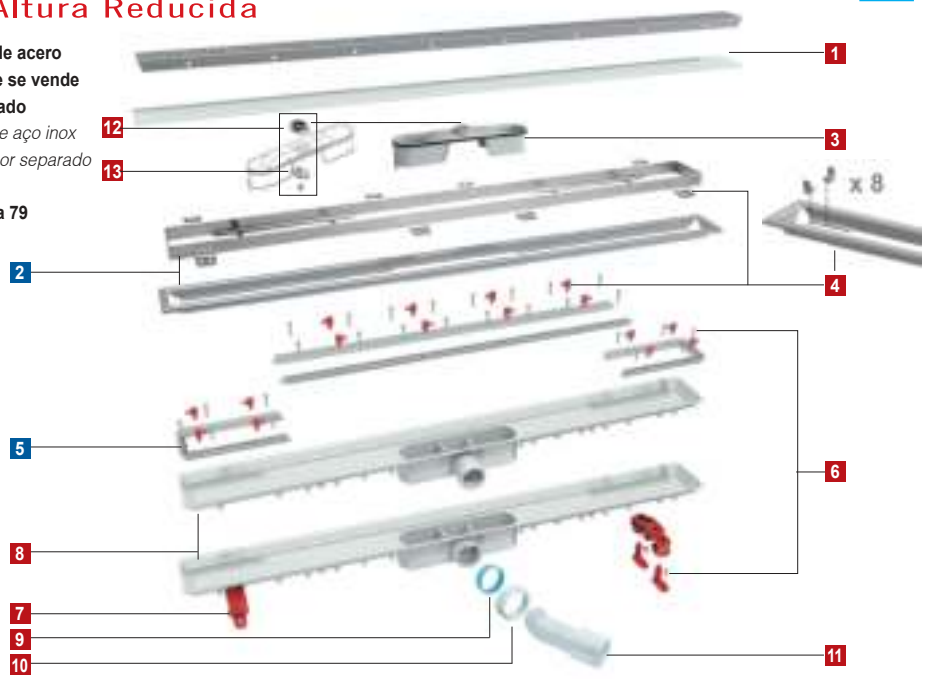

	Ref.		U/	n.°	€
1	**031422**		1	-	**10,15**
	Etiqueta adhesiva protección. / *Etiqueta adhesiva protecção.*				
3	**031583**		1	-	**13,58**
	Conjunto sifón. / *Conjunto sifão.*				
12	**031604**		10	-	**2,06**
	Rejilla filtro válvula aireación. / *Grelha filtro válvula respiro.*				
13	**031603**		10	-	
	Junta válvula aireación. / *Vedação válvula respiro.*				
4	**031424**	Cerco visible	1	4115	**4,04**
	031602	Cerco oculto	1	4115	**6,99**
	Conjunto pines altura. / *Conjunto pines altura.*				
	031478		1	-	**6,06**
	Conjunto distanciadores para modelo Soft. / *Conjunto pines para modelo Soft.*				
6	**031425**		1	4115	**12,41**
	Conjunto tornillos y tacos. / *Conjunto parafusos e bochas.*				
7	**031587**		1	4114	**31,44**
	Conjunto soportes (sin tornillos) / *Conjunto suportes (sem parafusos).*				
9	**031160**		1	-	**0,62**
	Junta cónica 11/2" (salida). / *Vedação cónica 1 1/2" (saída).*				
10	**031058**		1	-	**1,40**
	Tuerca 11/2". / *Porca 1 1/2".*				
11	**022047**		50	A-8	**3,21**
	Codo 45° PP 40/50 mm macho / *Curva 45º PP 40/50 mm macho.*				
8	**No está disponible como repuesto.** / *Não está disponível como reserva.*				
	Cuerpo canaleta. / *Corpo caleira.*				

ELIJA EL RECAMBIO ADECUADO SEGÚN LA LONGITUD DE LA CANALETA
ESCOLHA A PEÇA ADEQUADA ACORDO COM O CUMPRIMENTO DA CALEIRA

	Largo mm / *Longo mm*	Ref.	U/	n.°	€
2	650	**031428**	1	-	**140,13**
2	750	**031429**	1	4923	**154,71**
2	850	**031506**	1	-	**159,76**
2	950	**031430**	1	-	**162,00**

Cerco visible superior. *(incluye pines)*
Fence visível superior.

	Largo mm / *Longo mm*	Ref.	U/	n.°	€
2	650	**031548**	1	-	**154,12**
2	750	**031549**	1	-	**170,18**
2	850	**031550**	1	-	**175,73**
2	950	**031551**	1	-	**178,20**

Cerco oculto superior. *(incluye pines)*
Fence escondido superior.

	Largo mm / *Longo mm*	Ref.	U/	n.°	€
5	650	**031434**	1	-	**9,63**
5	750	**031435**	1	-	**10,20**
5	850	**031512**	1	-	**11,09**
5	950	**031436**	1	-	**11,53**

Conjunto prensatelas (sin tornillos).
Conjunto pressatelas (sem parafusos).

Linnum®

50

La rejilla de acero inoxidable se vende por separado
A grelha de aço inox vendese por separado

Ver página 79

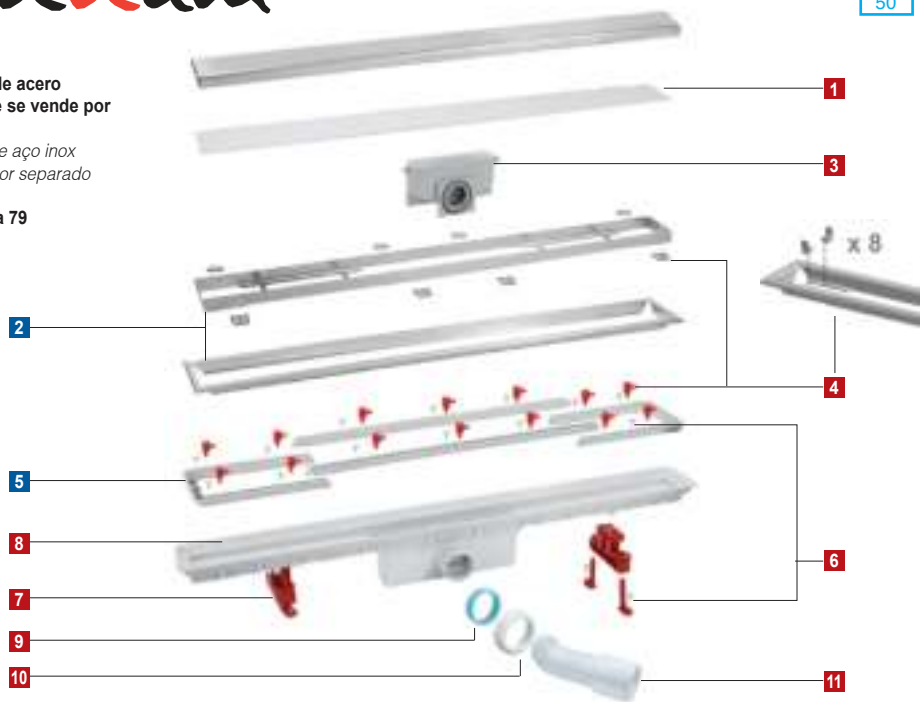

	Ref.		U/	n.°	€
1	031422		1	-	10,15
	Etiqueta adhesiva protección. / *Etiqueta adhesiva protecção.*				
3	031423		10	A-1	10,07
	Conjunto sifón. / *Conjunto sifão.*				
4	031424	Cerco visible	1	4115	7,60
	031602	Cerco oculto	1	4115	6,99
	Conjunto pines altura. / *Conjunto pines altura.*				
	031478		1	-	6,06
	Conjunto distanciadores para modelo Soft. / *Conjunto pines para modelo Soft.*				
6	031425		1	4115	12,41
	Conjunto tornillos y tacos. / *Conjunto parafusos e bochas.*				
7	031426		1	4114	13,79
	Conjunto soportes (sin tornillos) / *Conjunto suportes (sem parafusos).*				
9	031160		1	-	0,62
	Junta cónica 11/2" (salida). / *Vedação cónica 1 1/2" (saída).*				
10	031058		1	-	1,40
	Tuerca 11/2". / *Porca 1 1/2".*				
11	022047		50	A-8	3,21
	Codo 45° PP 40/50 mm macho / *Curva 45° PP 40/50 mm macho.*				
8	**No está disponible como repuesto.** / *Não está disponível como reserva.*				
	Cuerpo canaleta. / *Corpo caleira.*				

ELIJA EL RECAMBIO ADECUADO SEGÚN LA LONGITUD DE LA CANALETA
ESCOLHA A PEÇA ADEQUADA ACORDO COM O CUMPRIMENTO DA CALEIRA

	Largo mm / *Longo mm*	Ref.	U/	n.°	€
2	350	031504	1	-	118,94
2	550	031505	1	-	133,06
2	650	031428	1	-	140,13
2	750	031429	1	-	154,71
2	850	031506	1	-	159,76
2	950	031430	1	-	162,00
	Cerco visible superior. / *Fence visível superior.*				*(incluye pines)

	Largo mm / *Longo mm*	Ref.	U/	n.°	€
2	350	031546	1	-	130,84
2	550	031547	1	-	146,36
2	650	031548	1	-	154,12
2	750	031549	1	-	170,18
2	850	031550	1	-	175,73
2	950	031551	1	-	178,20
	Cerco oculto superior. / *Fence escondido superior.*				*(incluye pines)

	Largo mm / *Longo mm*	Ref.	U/	n.°	€
5	350	031510	1	-	8,78
5	550	031511	1	-	9,36
5	650	031434	1	-	9,63
5	750	031435	1	-	10,20
5	850	031512	1	-	11,09
5	950	031436	1	-	11,53
	Conjunto prensatelas (sin tornillos). / *Conjunto pressatelas (sem parafusos).*				

Linnum®

70

La rejilla de acero inoxidable se vende por separado
A grelha de aço inox vendese por separado

Ver página 79

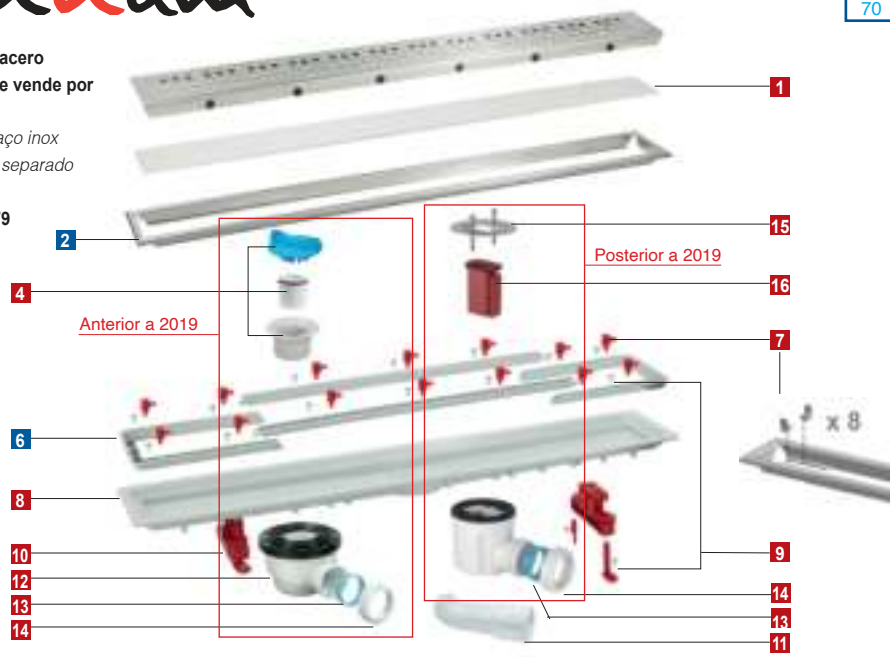

	Ref.		U/	n.°	€
1	**031422**		1	-	**10,15**
	Etiqueta adhesiva protección. / *Etiqueta adhesiva protecção.*				
3	**031440**		1	-	**17,15**
	Llave de apriete. / *Chave de aperto.*				
4	**031420**		10	A-10	**6,87**
	Conjunto sifón. / *Conjunto sifão.*				
5	**031442**		1	-	**25,59**
	Adaptador roscado / *Adaptador roscado.*				
7	**031424**		1	4115	**7,60**
	Conjunto pines altura. / *Conjunto pines altura.*				
	031478		1	-	**6,06**
	Conjunto distanciadores para modelo Soft. / *Conjunto pines para modelo Soft.*				
8	**No está disponible como repuesto.** / *Não está disponível como reserva.*				
	Cuerpo canaleta. / *Corpo caleira..*				
9	**031425**		1	-	**12,41**
	Conjunto tornillos y tacos. / *Conjunto parafusos e bochas.*				

	Ref.	U/	n.°	€
10	**031426**	1	-	**13,79**
	Conjunto soporte (sin tornillos) / *Conjunto suportes (sem parafusos).*			
11	**022047**	50	A-8	**3,21**
	Codo 45° PP 40/50 mm macho. / *Curva 45° PP 40/50 mm macho.*			
12	**031443**	1	-	**31,62**
	Cuerpo válvula plato ducha con junta. / *Corpo válvula base chuveiro com junta.*			
13	**031160**	1	-	**0,62**
	Junta cónica 1 1/2" (salida) / *Vedação cónica 1 1/2" (saída).*			
14	**031058**	1	-	**1,40**
	Tuerca 1 1/2". / *Porca 1 1/2".*			
15	**031649**	10	A-10	**14,27**
	Brida metálica con tornillos. / *Flange metálica com parafusos.*			
16	**031657**	10	A-10	**8,74**
	Conjunto sifón. / *Conjunto sifão.*			

ELIJA EL RECAMBIO ADECUADO SEGÚN LA LONGITUD DE LA CANALETA / *ESCOLHA A PEÇA ADEQUADA ACORDO COM O CUMPRIMENTO DA CALEIRA*

	Largo mm *Longo mm*	Ref.	U/	n.°	€
2	350	**031507**	1	-	**118,94**
2	550	**031508**	1	-	**133,06**
2	650	**031431**	1	-	**140,13**
2	750	**031432**	1	-	**154,71**
2	850	**031509**	1	-	**155,11**
2	950	**031433**	1	-	**157,28**

Cerco superior.
Fence superior.

	Largo mm *Longo mm*	Ref.	U/	n.°	€
6	350	**031513**	1	-	**8,52**
6	550	**031514**	1	-	**9,09**
6	650	**031437**	1	-	**9,35**
6	750	**031438**	1	-	**10,19**
6	850	**031515**	1	-	**11,09**
6	950	**031439**	1	-	**11,53**

Conjunto prensatelas (sin tornillos).
Conjunto pressatelas (sem parafusos).

La rejilla de acero inoxidable se vende por separado.
A grelha de aço inox. vendese por separado.

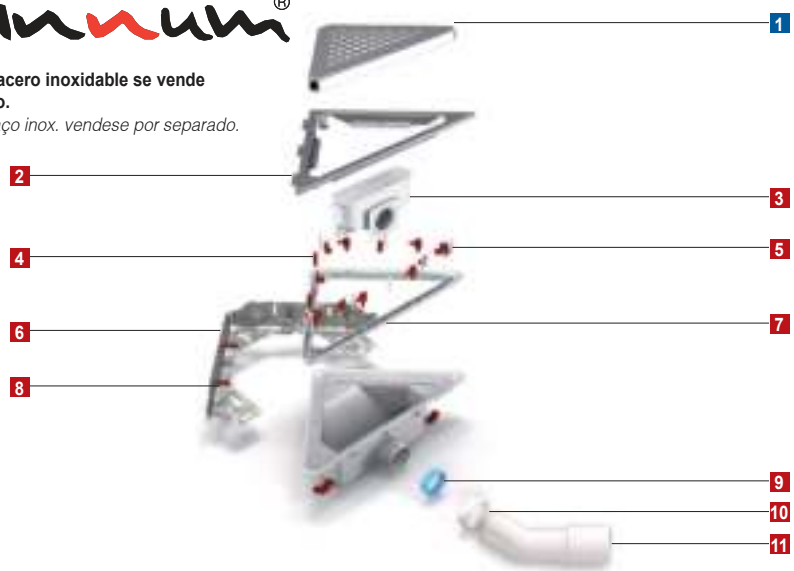

	Ref.	U/	n.°	€
2	**031523**	10	A-2	**54,55**
	Cerco superior. / *Fence superior.*			
3	**031423**	10	A-1	**10,07**
	Conjunto sifón. / *Conjunto sifão.*			
4	**031525**	10	A-10	**7,60**
	Conjunto pines altura. / *Conjunto pines altura.*			
5	**031524**	1	-	**5,35**
	Conjunto tornillos prensatelas. / *Conjunto parafusos pressatelas.*			
7	**031522**	1	-	**33,93**
	Anclaje a pared de acero galvanizado. / *Suporte a parede de aço galvanizado.*			

	Ref.	U/	n.°	€
7	**031521**	1	-	**8,81**
	Prensatelas / *Pressatelas.*			
8	**031526**	50	-	**4,67**
	Conjunto tornillos y tacos. / *Conjunto parafusos e bochas.*			
9	**031160**	1	-	**0,62**
	Junta cónica 1 1/2" (salida) / *Vedação cónica 1 1/2" (saída).*			
10	**031058**	1	-	**1,40**
	Tuerca de 1 1/2". / *Porca 1 1/2".*			
11	**022047**	1	-	**3,21**
	Codo 45° PP 40/50 mm macho. / *Curva 45º PP 40/50 mm macho.*			

REJILLAS SUMIDERO TRIANGULAR / *GRELHAS SUMIDOURO TRIANGULAR*

S-789



	Modelo	Ref.	U/	n.°	€
1	Elegance	**013394**	1	A-10	**63,57**

S-786



	Modelo	Ref.	U/	n.°	€
1	Square	**013391**	1	A-10	**38,77**

La rejilla de acero inoxidable se vende por separado.
A grelha de aço inox vendese por separado.



	Ref.	U/	n.°	€
2	**031523**	10	A-2	**54,55**
	Cerco superior. / *Fence superior.*			
3	**031440**	1	-	**17,15**
	Llave de apriete. / *Chave de aperto.*			
4	**031420**	10	A-10	**6,87**
	Conjunto sifón. / *Conjunto sifão.*			
5	**031241**	20	A-1	**10,64**
	Adaptador roscado / *Adaptador roscado.*			
7	**031524**	1	-	**5,35**
	Conjunto tornillos prensatelas. / *Conjunto parafusos pressatelas.*			
7	**031525**	10	A-10	**7,60**
	Conjunto pines altura. / *Conjunto pines altura.*			
8	**031521**	1	-	**8,81**
	Prensatelas / *Pressatelas.*			
9	**031443**	1	-	**31,62**
	Cuerpo válvula plato ducha con junta. / *Corpo válvula base chuveiro com junta.*			
10	**031522**	1	-	**33,93**
	Anclaje a pared de acero galvanizado. / *Suporte a parede de aço galvanizado.*			
11	**031160**	1	-	**0,62**
	Junta cónica 1 1/2" (salida) / *Vedação cónica 1 1/2" (saída).*			
12	**031058**	1	-	**1,40**
	Tuerca de 1 1/2". / *Porca 1 1/2".*			
13	**022047**	1	-	**3,21**
	Codo 45° PP 40/50 mm macho. / *Curva 45º PP 40/50 mm macho.*			
14	**031526**	50	-	**4,67**
	Conjunto tornillos y tacos. / *Conjunto parafusos e bochas.*			

REJILLAS SUMIDERO TRIANGULAR / *GRELHAS SUMIDOURO TRIANGULAR*



S-789

	Modelo	Ref.	U/	n.°	€
1	Elegance	**013394**	1	A-10	**63,57**



S-786

	Modelo	Ref.	U/	n.°	€
1	Square	**013391**	1	A-10	**38,77**

Camaleon®

100 mm

S-429 - S-529 - S-629
S-555 - S-556 - S-557

S-430 - S-530 - S-630
S-565 - S-566 - S-567

A, B, C, D y F:
Acero inoxidable satinado
Aço inox acetinado

Ac, Bc, Cc, Dc y Fc:
Acero inoxidable cromado
Aço inox cromado

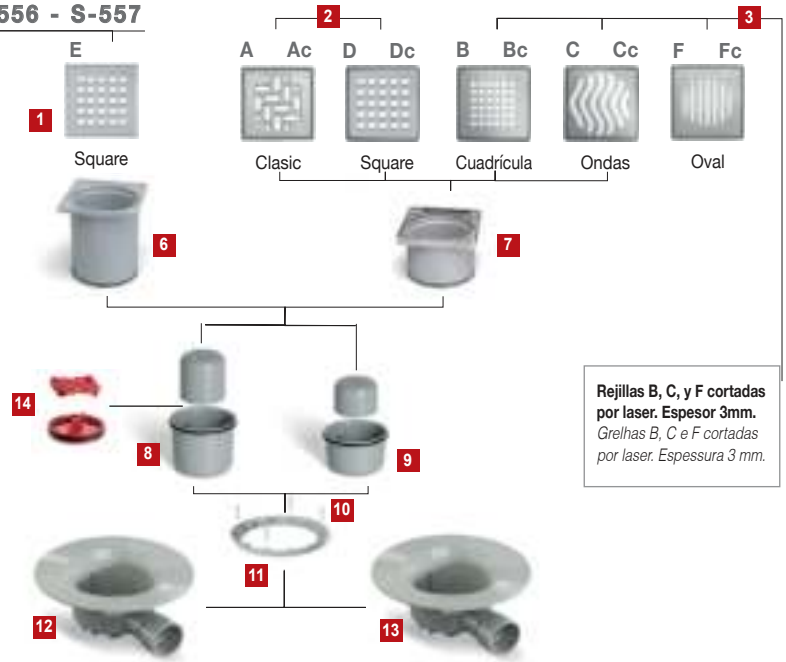

Rejillas B, C, y F cortadas por laser. Espesor 3mm.
Grelhas B, C e F cortadas por laser. Espessura 3 mm.

	Ref.	Rejilla / *Grelha*	U/	n.°	€
1	031624	E	50	A-10	4,24
	Rejilla de Acero Inoxidable 98 x 98 mm. Square. *Grelha Aço Inoxidável 98 x 98 mm. Square.*				
2	031494	A	50	A-10	12,41
	131494	A Antivandalico	50	A-10	18,42
	031495	Ac	50	A-10	26,05
	Rejilla de Acero Inoxidable 98 x 98 mm. Clasic. *Grelha Aço Inoxidável 98 x 98 mm. Clasic.*				
2	031500	D	10	A-10	12,41
	031501	Dc	10	A-10	61,36
	Rejilla de Acero Inoxidable 98 x 98 mm. Square. *Grelha Aço Inoxidável 98 x 98 mm. Square.*				
3	031496	B	10	A-10	51,53
	031497	Bc	10	A-10	58,77
	Rejilla de Acero Inoxidable 98 x 98 mm. Cuadricula (corte laser). *Grelha Aço Inoxidável 98 x 98 mm. Cuadricula (cortada laser).*				
3	031498	C	10	A-10	85,93
	031499	Cc	10	A-10	58,77
	Rejilla de Acero Inoxidable 98 x 98 mm. Ondas (corte laser). *Grelha Aço Inoxidável 98 x 98 mm. Ondas (cortada laser).*				
3	031664	F	10	A-10	51,53
	031663	Fc	10	A-10	58,77
	Rejilla de Acero Inoxidable 98 x 98 mm. Oval (corte laser). *Grelha Aço Inoxidável 98 x 98 mm. Oval (cortada laser).*				
7	031502	Ac. inox.	10	A-10	29,82
	031503	Ac. inox. Cromo	10	A-10	31,75
	Extensible con cerco. / *Extensível.*				

	Ref.	U/	n.°	€
6	031405	10	A-11	5,98
	Extensible acabado gris. / *Extensível acabamento cinza.*			
8	031298	10	A-2	6,25
	Cuerpo de sifón 50 mm con campana y junta. *Corpo de sifão 50 mm com campánula e junta.*			
9	031463	10	A-1	6,20
	Cuerpo de sifón 30 mm con campana y junta. *Corpo de sifão 30 mm com campánula e junta.*			
10	031460	10	4114	2,13
	Tornillo de acero Inoxidable (4 unidades). *Parafuso aço inoxidável (4 unidades).*			
11	031332	5	A-10	7,73
	Arillo prensatelas. / *Anell de pressão.*			
12	031461	10	A-8	28,45
	Cuerpo sumidero. Salida horizontal Ø 40 M/40 H. *Corpo caixa. Saída horizontal Ø 40 M/40 F.*			
13	031462	10	-	28,45
	Cuerpo sumidero. Salida horizontal Ø 40 M/50 M. *Corpo caixa. Saída horizontal Ø 40 M/50 M.*			
14	031640	10	4112	8,37
	Kit sistema DUAL sifón seco y filtro de pelos. *Kit Sistema DUAL sifão seco e filtro de cabelos.*			

Camaleon®

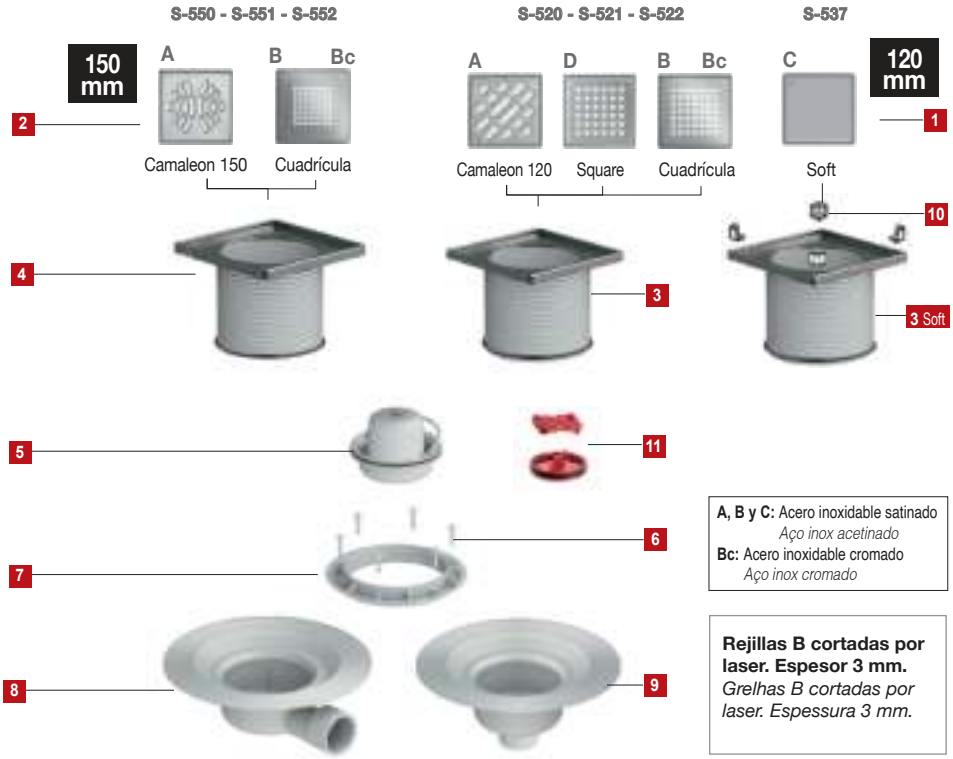

A, B y C: Acero inoxidable satinado
Aço inox acetinado
Bc: Acero inoxidable cromado
Aço inox cromado

Rejillas B cortadas por laser. Espesor 3 mm.
Grelhas B cortadas por laser. Espessura 3 mm.

	Ref.	Rejilla / *Grelha*	U/	n.°	€
1	031447	A	10	A-10	17,21
	131447	A Antivandalico	10	A-10	23,89
	031485	B	10	A-10	77,62
	031486	Bc	10	A-10	92,44
	031417*	C	10	A-10	19,67
	031614	D	10	A-10	17,29
	031615	Dc	10	A-10	39,17

Rejilla de Acero Inoxidable 112 x 112 mm.
Grelha aço.inox. 112 x 112 mm.
* Incluye distanciadores / *Inclui pines*

2	031448	A	10	A-10	20,67
	131448	A Antivandalico	10	A-10	26,81
	031487	B	10	A-10	93,48
	031488	Bc	10	A-10	120,74

Rejilla de Acero Inoxidable 142 x 142 mm.
Grelha aço.inox. 142 x 142 mm.

3	031449	Ac. inox.	10	A-9	26,69
3 Soft	031419	Soft	10	A-9	30,25
	031492	Cromo	10	A-9	37,67

Alargadera con embellecedor de Acero Inoxidable. 120 x 120 mm.
Extensível com embelezador aço inoxidável. 120 x 120 mm.

	Ref.		U/	n.°	€
4	031450	Ac. inox.	10	A-9	26,69
	031493	Cromo	10	A-9	37,67

Alargadera con embellecedor de Acero Inoxidable. 150 x 150 mm.
Extensível com embelezador aço inoxidável. 150 x 150 mm.

5	031451		10	A-2	5,35

Cuerpo de sifón con campana, junta y asa.
Corpo de sifão com campánula junta e pega.

6	031453		10	4114	2,06

Tornillo de acero Inoxidable (6 unidades). / *Parafuso aço inoxidável (6 unidades).*

7	031452		10	A-1	5,70

Arillo prensatelas. / *Anell de pressão.*

8	031454		10	A-9	29,34

Cuerpo sumidero. Salida horizontal Ø 40/50 mm.
Corpo caixa saída horizontal Ø 40/50 mm (M).

9	031455		10	A-9	29,34

Cuerpo sumidero. Salida vertical Ø 50 mm.
Corpo caixa saída vertical Ø 50 mm (M).

10	031418		1	-	1,69

Conjunto distanciadores para modelo Soft. / *Conjunto pines para modelo Soft.*

11	031640		10	A-1	8,37

Kit sistema DUAL sifón seco y filtro de pelos.
Kit Sistema DUAL sifão seco e filtro de cabelos.

camaleon plus

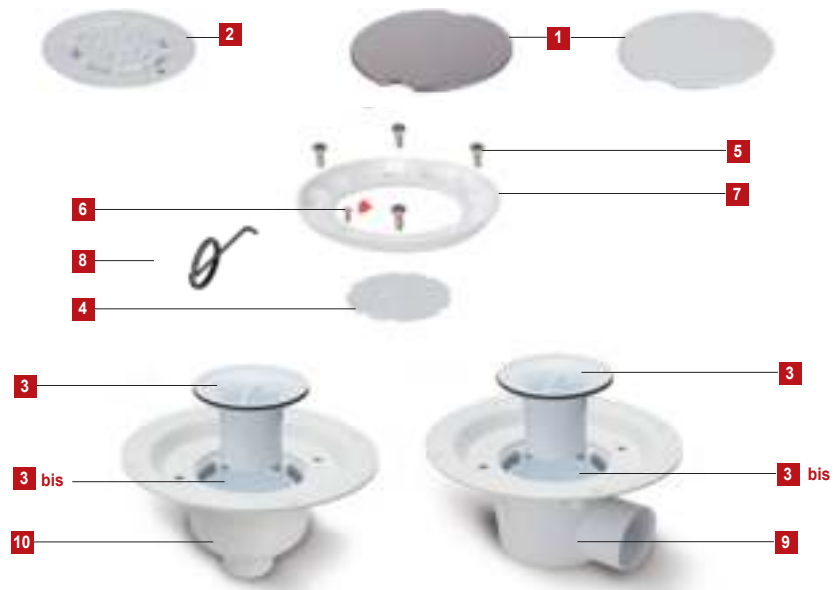

	Ref.	Acabado *Acabamento*	U/	n.°	€
1	031588	ABS Blanco	10	A-1	17,73
	031589	Ac. inox.	10	A-1	36,39
	Embellecedor Ø161 mm. / *Embelezador Ø161mm.*				
2	031590	ABS Blanco	10	A-1	15,99
	Rejilla Ø161 mm. / *Grelha Ø161mm.*				
3	031591		10	A-1	7,20
	Sifón con junta. / *Sifão com junta.*				
3 bis	031600		10	A-2	7,44
	Campana para Sifón. / *Campânula do sifão*				
4	031593		10	A-10	1,46
	Filtro extraible. / *Filtro extraível.*				
5	031594		10	4114	7,75
	Tornillo de acero Inoxidable (4 unidades) para prensatelas. *Parafuso aço inoxidável (4 unidades) para pressatelas.*				
6	031595		10	4114	4,88
	Tornillo de acero Inoxidable antivandálico y pin de bloqueo para tapa y rejilla. *Parafuso aço inoxidável antivandálico e pin de bloqueio para tampa e grelha.*				
7	031597		10	A-1	3,27
	Anillo prensatelas. / *Anell de pressão.*				
8	031599		10	A-10	3,51
	Llave desmontaje rejilla/embellecedor. *Chave desmontagem grelha/embellezador.*				
9	031654		10	A-1	68,76
	Cuerpo sumidero salida horizontal. *Corpo caixa saída horizontal.*				
10	031655		10	A-9	68,76
	Cuerpo sumidero salida vertical. *Corpo caixa saída vertical.*				

Modelos anteriores a 2013

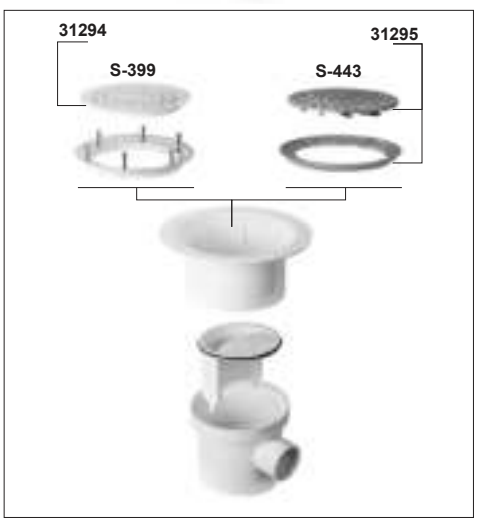

Modelos anteriores a 2013

Rejilla / *Grelha*	Ref.	U/	n.°	€
Ø125	031295	10	A-2	270,97
Rejilla metálica para sumidero suelo vinilico, con cerco y tornillos S-443. *Grelha metálica para sumidouro base com revestimento vinilico, com aro e parafusos. S-443*				
Ø125	031294	10	A-1	51,26
Rejilla para sumidero suelo vinilico PVC blanco, con cerco y tornillos S-399. *Grelha PVC branco para sumidouro base com revestimento vinilico, vinilico, com aro e parafusos. S-399.*				

S-995N / S-982N / S-980C

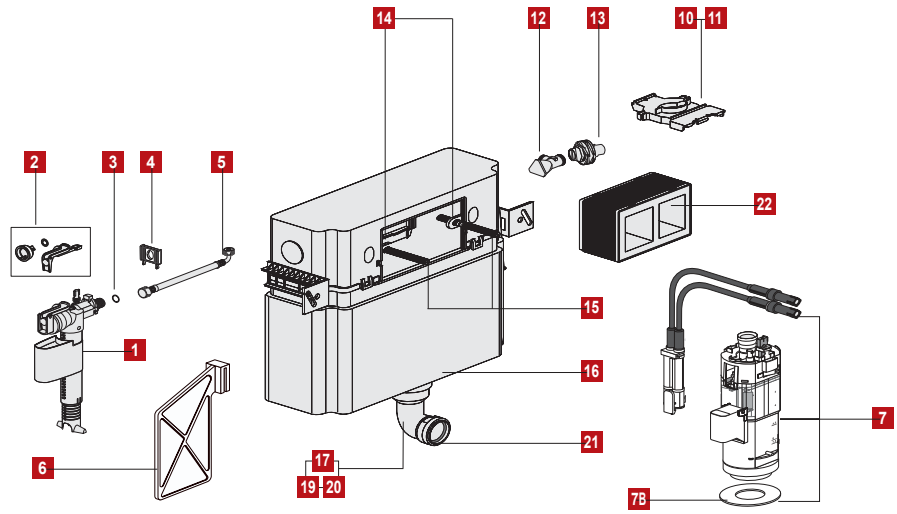

S-998 / S-999

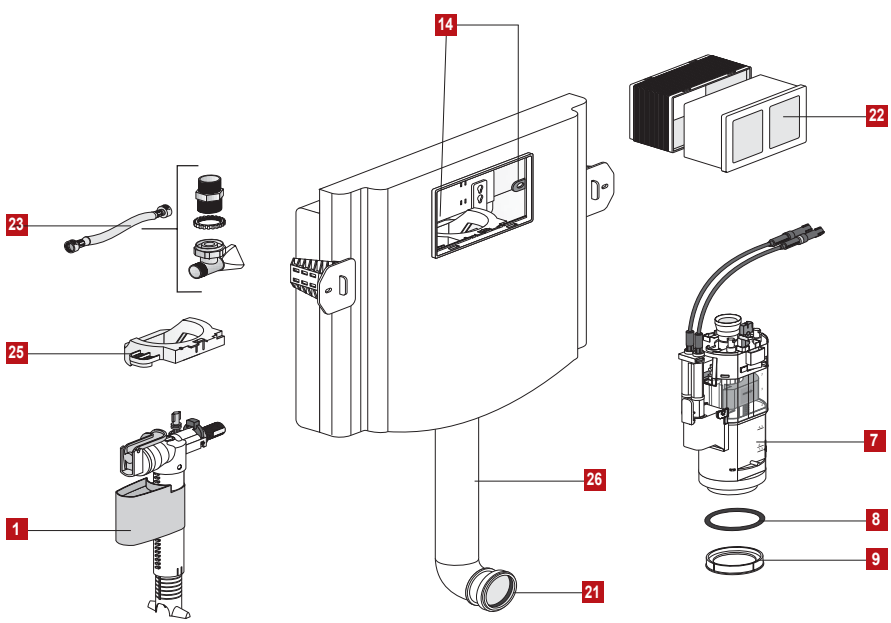

S-806 / S-800

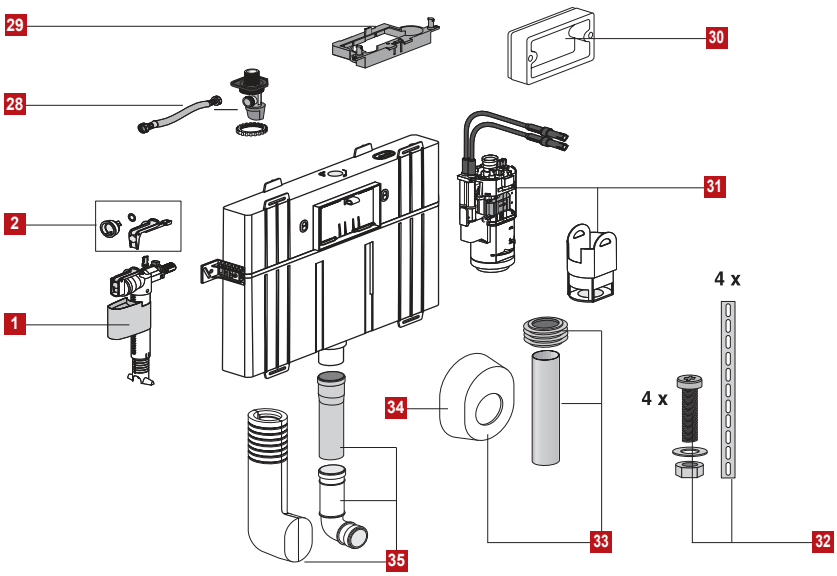

CONEXIÓN CON INODORO
CONEXÃO A SANITA

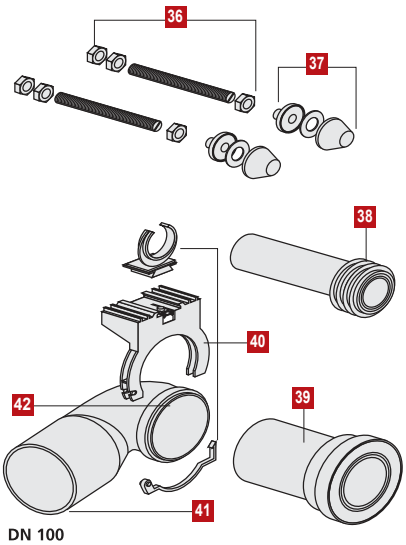

DN 100

REPUESTOS PARA CISTERNAS
PEÇAS DE SUBSTITUIÇÃO PARA AUTOCLISMOS

Ref.		U/	n.°	€
1	023300	10	A-8	21,32
	Grifo flotador. / *Torneira bóia.*			
2	031636	1	-	23,75
	Conjunto cierre grifo flotador. / *Conjunto fecho torneira bóia.*			
4	031372	1	-	21,15
	Soporte grifo flotador. / *Soporte torneira bóia.*			
5	031373	1	A-10	17,81
	Latiguillo con juntas 3/8". / *Mangueira com vedações 3/8".*			
6	031393	1	-	18,86
	Protector grifo flotador. / *Protector torneira bóia.*			
7	031369	1	A-1	51,15
	Mecanismo descarga.(Incluye cables) / *Mecanismo de descarga.*			
7B	031641	-	-	11,64
	Junta mecanismo descarga Ø 31x64x2,8. / *Vedação mecanismo de descarga Ø 31x64x2,8.*			
8	031535	1	-	7,15
	Junta cónica Ø 55x5. / *Vedação cónica Ø 55x5.*			
9	031536	1	-	21,17
	Reductor de descarga. / *Reductor da descarga.*			
10	031456	1	4112	21,44
	Bloqueo mecanismo descarga S-980C. / *Bloqueio mecanismo descarga S-980C.*			

Ref.			U/	n.°	€
11	031375		1	4112	15,29
	Bloqueo mecanismo descarga S-995N - S-982N. *Bloqueio mecanismo descarga S-995N - S-982N.*				
12	031371		1	-	13,75
	Llave de alimentación (en escuadra) 1/2". *Chave de alimentação (em esquadro) 1/2".*				
13	031370		1	-	39,01
	Conexión roscada para suministro de agua. *Conexão roscada para abastecimento de água.*				
14	031392		1	-	19,70
	Soporte tornillos sujeción placa mando. *Suporte parafusos sujeção placa comando.*				
15	031374		1	-	21,15
	Tornillos sujeción placa (2 uds.). / *Parafusos fixação placa (2 unds.)*				
16	031380		1	-	2,42
	Junta tórica tubo descarga (Ø 49x6). / *Oring tubagem descarga (Ø 49x6).*				
17	031384		1	-	13,01
	Tubo descarga (cisterna 820 mm). / *Tubagem descarga (autoclismo 820 mm)*				
19	031382		1	-	11,89
	Tubo descarga (cisterna 1.185 mm). / *Tubagem descarga (autoclismo 1.185 mm)*				
20	031630		1	-	13,47
	Tubo descarga para S-980C. / *Tubagem descarga para S-980C.*				
21	031381		1	-	25,55
	Junta labiada tubo descarga (Ø45). *Vedação facetada tubagem descarga (Ø 45).*				
22	031376		1	-	37,78
	Protector para alicatado con tapa. *Protecção para colocação ladrilho cerámico com tampa.*				
23	031610	INEO	1	-	43,29
	Latiguillo con juntas + Llave de alimentación en escuadra r. 1/2 / *Mangueira com vedações + Chave de alimentação (em esquadro) 1/2"*				
25	031609	INEO	1	-	13,98
	Pin bloqueo soporte cisterna. / *Pin bloqueio suporte autoclismo.*				
26	031631	INEO	1	-	24,70
	Tubo descarga. / *Tubagem descarga.*				
28	031635	INEO 8cm	1	-	32,16
	Latiguillo con juntas + Llave de alimentación en escuadra r. 1/2 / *Mangueira com vedações + Chave de alimentação (em esquadro) 1/2"*				
29	031633	INEO 8cm	1	4112	38,84
	Bloqueo mecanismo descarga. / *Bloqueio mecanismo descarga.*				
30	031638	INEO 8cm	1	A-10	47,43
	Protector para alicatado. / *Protecção para colocação ladrilho cerámico.*				
31	031637	INEO 8cm	1	A-2	53,55
	Mecanismo descarga.(Incluye cables). / *Mecanismo de descarga.*				
32	031368		1	A-10	22,27
	Conjunto de fijación. / *Conjunto de fixação.*				
33	031364	Blanco / *Branco*	1	A-2	14,92
	031365	Cromo / *Cromo*	1	A-2	44,56
	Alargadera horizontal tubo descarga. / *Alongador horizontal tubo descarga.*				

REPUESTOS PARA CISTERNAS

PEÇAS DE SUBSTITUIÇÃO PARA AUTOCLISMOS



Medida	Ref.	U/	n.°	€
-	023100	-	-	14,44

Fijación superior de cisterna con bastidor a pared. (2 unds.)

Fixação superior do autoclismo com bastidor a parede. (2 unds.)



Medida	Ref.	U/	n.°	€
-	023222	-	A-1	14,30

Placa de aislamiento acústico para WC o bidé suspendido. Calidad RG 70 kg/m2, 4 mm de espesor. Incluye fundas para tornillos.

Placa de isolamento acústico para WCo bidé suspenso. Qualidade RG 70 kg/m2, 4 mm de espessura. Contém coberturas para parafusos.

S-707



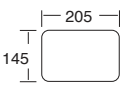

Acabado / *Acabamento*	Ref.	U/	n.°	€
Blanco / *Branco*	023640	1	-	35,30
Cromo brillo / *Cromo brilho*	023642	1	-	63,82

Descarga grande/pequeña. Pulsador mate.

Descarga grande/pequena. Botão fosco.

S-706



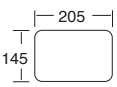

Acabado / *Acabamento*	Ref.	U/	n.°	€
Blanco / *Branco*	023630	1	-	35,30
Cromo brillo / *Cromo brilho*	023632	1	-	63,82

Descarga grande/pequeña.

Descarga grande/pequena.

Nota: todas las referencias son compatibles con todos nuestros modelos de cisterna.

Nota: todas as referências são compatíveis com todos os nossos modelos de autoclismos.

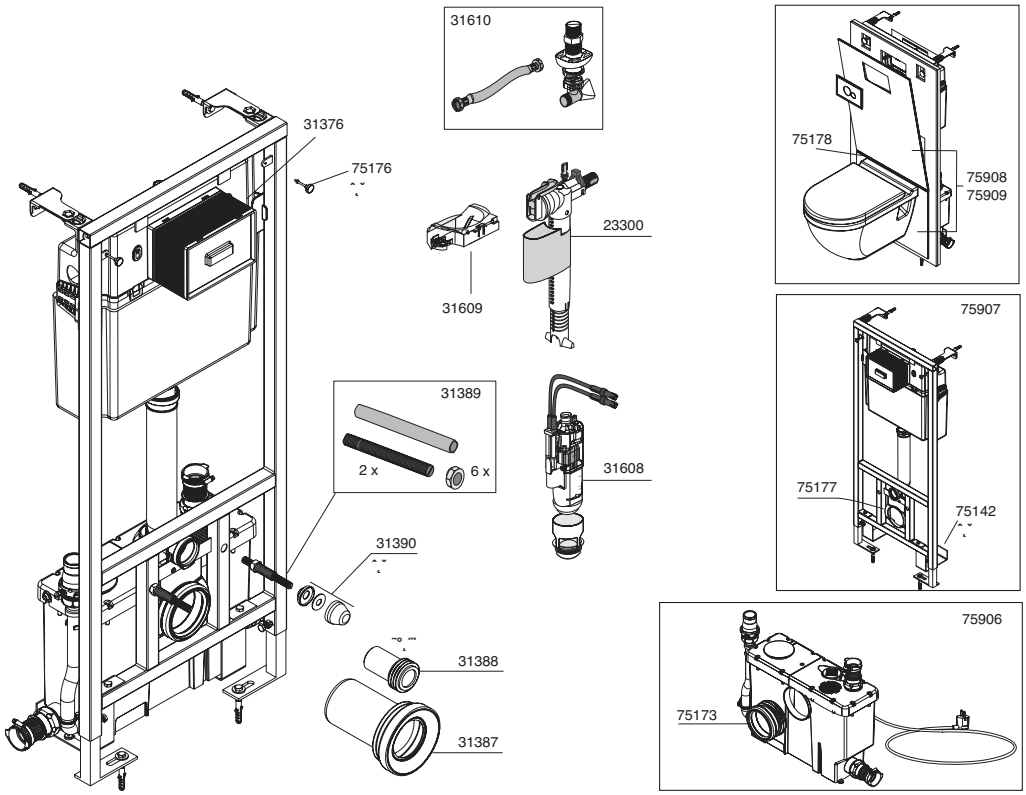

CICLON CC

Ref.	U/	n.°	€
031608	1	A-1	**52,17**
Mecanismo descarga.(Incluye cables). / Mecanismo de descarga .(inclui cabos).			
031610	1	-	**43,29**
Llave de alimentación 1/2". / *Chave de alimentação 1/2".*			
031609	1	4112	**13,98**
Bloqueo mecanismo descarga. / *Bloqueio mecanismo descarga.*			
023300	10	A-8	**21,32**
Grifo flotador. / *Torneira bóia.*			
031376	1	-	**37,78**
Protector para alicatado con tapa. / *Protecção para colocação ladrilho cerâmico com tampa.*			
075173	1	-	**33,33**
Conexión manguito inodoro Ø 90 mm. / *União calção sanita Ø 90 mm.*			
031387	1	A-1	**18,52**
Manguito inodoro Ø 90 mm. / *Calção sanita Ø 90 mm.*			
075176	1	-	**47,61**
Conjunto ventosas magnéticas. / *Conjunto ventosas magnéticas.*			
031388	1	A-10	**7,41**
Alargadera horizontal tubo descarga. / *Alongador horizontal tubo descarga.*			
031389	1	-	**11,21**
Tornillos sujeción inodoro suspendido M12. / *Parafusos sujeção sanita suspensa M12.*			

Ref.	U/	n.°	€
031390	1	4115	**14,38**
Embellecedores tornillos sujeción inodoro. / *Embelezadores parafusos sujeção sanita.*			
075177	1	-	**12,50**
Conjunto sujeción codo evacuación. / *Conjunto sujeição curva evacuação.*			
075178	1	A-11	**43,81**
Perfil ac.inox. placa frontal Ciclon CC. / *Perfil aço inox. placa frontal Ciclon CC.*			
075908	1	4961	**600,04**
Placa frontal cristal BLANCO. / *Placa frontal vidro BRANCO.* No incluye ventosas. / *Ventosas não fornecidas.*			
075909	1	4961	**600,04**
Placa frontal cristal NEGRO. / *Placa frontal vidro NEGRO.* No incluye ventosas. / *Ventosas não fornecidas.*			
075142	1	-	**60,32**
Soporte inferior bastidor triturador. / *Suporte inferior .*			
075906	1	-	**971,89**
Repuesto triturador completo. / *Peça de substituição bastidor autoclismo.*			
075907	1	-	**416,97**
Repuesto cisterna completa. / *Peça de substituição autoclismo completo.*			

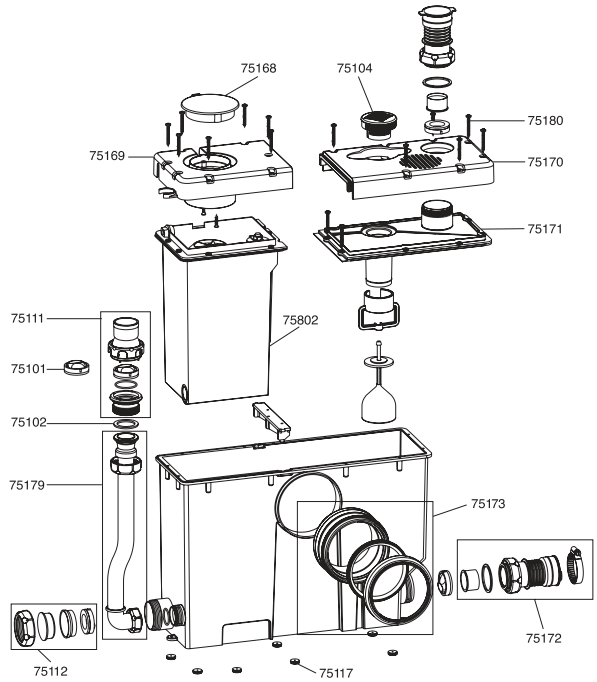

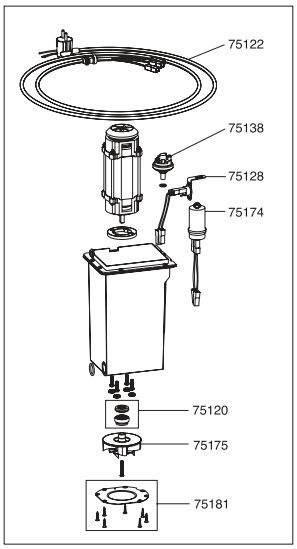

CICLON CC

Ref.	U/	n.°	€
075802	-	-	**583,95**
Conjunto caset Ciclon CC. / *Cassette Ciclón CC.*			
075168	-	-	**4,94**
Embellecedor circular Ciclon CC. / *Embelezador circular Ciclón CC.*			
075101	-	-	**3,69**
Junta Válvula antiretorno. / *Vedante da válvula de retenção.*			
075102	-	-	**6,05**
Junta plana v. antiretorno. / *Vedante plano da válvula de retenção.*			
075172	1	-	**38,86**
Conjunto manguito flexible conexión auxiliar. / *Conjunto manga flexível união auxiliar.*			
075104	-	-	**3,52**
Cartucho carbon activo. / *Depósito de carvão activo.*			
075174	-	-	**27,00**
Condensador Ciclon CC. / *Condensador Ciclón CC.*			
075179	1	-	**12,98**
Tubo impulsión Ciclon CC. / *Tubo saída Ciclón CC.*			
075111	-	-	**8,33**
Conjunto válvula antiretorno. / *Jogo da válvula de retenção saída.*			
075112	-	-	**4,09**
Tapón cierre lateral. / *Jogo da tampão laterais.*			
075171	-	-	**14,82**
Tapa estanca cuerpo con junta. / *Tampa do corpo com vedante.*			
075175	-	-	**59,66**
Rotor. / *Rotor.*			

Ref.	U/	n.°	€
075117	-	-	**1,99**
Juego topes cuerpo inferior. / *Jogo do batentes inferiores do corpo.*			
075169	-	-	**19,00**
Tapa superior caset Ciclon CC. / *Tampa decorativa cassette Ciclón CC.*			
075170	-	-	**13,44**
Tapa superior cuerpo Ciclon CC. / *Tampa decorativa corpo Ciclon CC.*			
075120	-	-	**64,23**
Cierre cerámico. / *Fecho cerâmico.*			
075173	1	-	**33,33**
Manguito inodoro. / *Manga de ligacão à sanita.*			
075122	-	-	**35,12**
Cable con enchufe. / *Cabo de três fios com vedante.*			
075138	-	-	**104,23**
Presostato roscado. / *Interruptor de pressão roscado.*			
075180	-	-	**3,22**
Tornillo tapas exterior Ciclon CC. / *Parafuso tampas exterior Ciclon CC.*			
075128	-	-	**42,07**
Kit TRIAC. / *Kit TRIAC.*			
075181	-	-	**50,70**
Conjunto cuchilla exterior. / *Conjunto cortadora exterior.*			

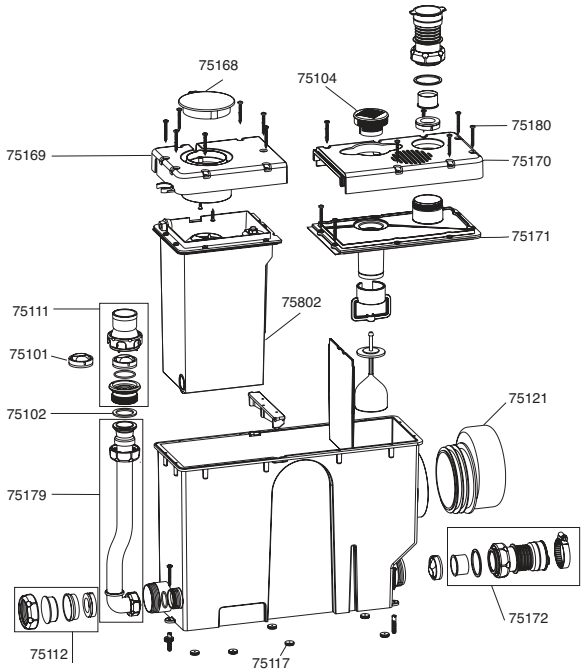

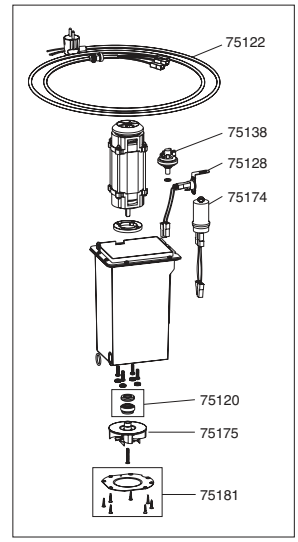

CICLON CS

Ref.	U/	n.°	€
075802	-	-	**583,95**
Conjunto caset Ciclon CS. / *Cassette Ciclón CS.*			
075168	-	-	**4,94**
Embellecedor circular Ciclon CS. / *Embelezador circular Ciclón CS.*			
075101	-	-	**3,69**
Junta Válvula antiretorno. / *Vedante da válvula de retenção.*			
075102	-	-	**6,05**
Junta plana v. antiretorno. / *Vedante plano da válvula de retenção.*			
075172	1	-	**38,86**
Conjunto manguito flexible conexión auxiliar. / *Conjunto manga flexível união auxiliar.*			
075104	-	-	**3,52**
Cartucho carbon activo. / *Depósito de carvão activo.*			
075174	-	-	**27,00**
Condensador Ciclon CS. / *Condensador Ciclón CS.*			
075179	1	-	**12,98**
Tubo impulsión Ciclon CS. / *Tubo saída Ciclón CS.*			
075111	-	-	**8,33**
Conjunto válvula antiretorno. / *Jogo da válvula de retenção saída.*			
075112	-	-	**4,09**
Tapón cierre lateral. / *Jogo da tampão laterais.*			
075171	-	-	**14,82**
Tapa estanca cuerpo con junta. / *Tampa do corpo com vedante.*			
075175	-	-	**59,66**
Rotor. / *Rotor.*			

Ref.	U/	n.°	€
075117	-	-	**1,99**
Juego topes cuerpo inferior. / *Jogo do batentes inferiores do corpo.*			
075169	-	-	**19,00**
Tapa superior caset Ciclon CS. / *Tampa decorativa cassette Ciclón CS.*			
075170	-	-	**13,44**
Tapa superior cuerpo Ciclon CS. / *Tampa decorativa corpo Ciclon CS.*			
075120	-	-	**64,23**
Cierre cerámico. / *Fecho cerâmico.*			
075173	-	-	**33,33**
Manguito inodoro. / *Manga de ligacão à sanita.*			
075122	-	-	**35,12**
Cable con enchufe. / *Cabo de três fios com vedante.*			
075138	-	-	**104,23**
Presostato roscado. / *Interruptor de pressão roscado.*			
075180	-	-	**3,22**
Tornillo tapas exterior Ciclon CS. / *Parafuso tampas exterior Ciclon CS.*			
075128	-	-	**42,07**
Kit TRIAC. / *Kit TRIAC.*			
075181	-	-	**50,70**
Conjunto cuchilla exterior. / *Conjunto cortadora exterior.*			

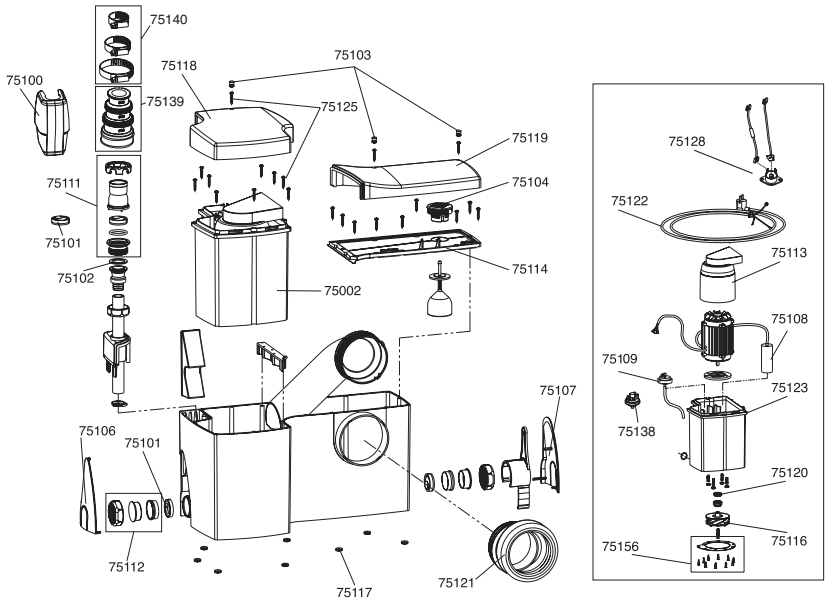

CICLON L

Ref.	U/	n.°	€
075002	-	-	**592,14**
Conjunto caset. / *Cassette Ciclón L.*			
075100	-	-	**8,48**
Embellecedor v. antiretorno. / *Embeleçador válvula de retenção.*			
075101	-	-	**3,69**
Válvula antiretorno. / *Vedante da válvula de retenção.*			
075102	-	-	**6,05**
Junta plana v. antiretorno. / *Vedante plano da válvula de retenção.*			
075103	-	-	**3,10**
Junta Embellecedor tornillos. / *Embelezador parafusos.*			
075104	-	-	**3,52**
Cartucho carbon activo. / *Depósito de carvão activo.*			
075106	-	-	**4,46**
Tapón lateral embellecedor izquierdo. / *Tampa decorativa lateral esquerda.*			
075107	-	-	**4,46**
Tapón lateral embellecedor derecho. / *Tampa decorativa lateral direita.*			
075108	-	-	**29,52**
Condensador Ciclon L. / *Condesador do Ciclón L.*			
075111	-	-	**8,33**
Conjunto válvula antiretorno. / *Jogo da válvula de retenção saída.*			
075112	-	-	**4,09**
Tapón cierre lateral. / *Jogo da tampão laterais.*			
075113	-	-	**6,91**
Campana ventilación motor. / *Caixa de ventilação do motor.*			
075114	-	-	**10,58**
Tapa estanca cuerpo con junta. / *Tampa do corpo com vedante.*			
075116	-	-	**79,18**
Rotor. / *Rotor.*			

Ref.	U/	n.°	€
075117	-	-	**1,99**
Juego topes cuerpo inferior. / *Jogo do batentes inferiores do corpo.*			
075118	-	-	**12,98**
Tapa superior caset Ciclon L. / *Tampa decorativa cassette.*			
075119	-	-	**10,19**
Tapa superior cuerpo. / *Tampa decorativa corpo.*			
075120	-	-	**64,23**
Cierre cerámico. / *Fecho cerâmico.*			
075121	-	-	**18,19**
Manguito inodoro. / *Manga de ligacão à sanita.*			
075122	-	-	**35,12**
Cable con enchufe. / *Cabo de três fios com vedante.*			
075123	-	-	**15,70**
Junta estanqueidad caset. / *Vedante de cassette.*			
075109 Anterior a 2013	-	-	**104,23**
Presostato con tubo. / *Interruptor de pressão com tubo.*			
075138 Posterior a 2013	-	-	**104,23**
Presostato roscado. / *Interruptor de pressão roscado.*			
075125	-	-	**1,74**
Tornillo tapas exterior. / *Parafuso tampas exterior.*			
075128	-	-	**42,07**
Kit TRIAC. / *Kit TRIAC.*			
075139	-	-	**13,01**
Manguito flexible impulsión. / *União flexivel impulsão.*			
075140	-	-	**6,80**
Kit bridas manguito impulsión. / *Kit abraçadeiras união impulsão.*			
075156	-	-	**47,84**
Conjunto cuchilla exterior. / *Conjunto cortadora exterior.*			

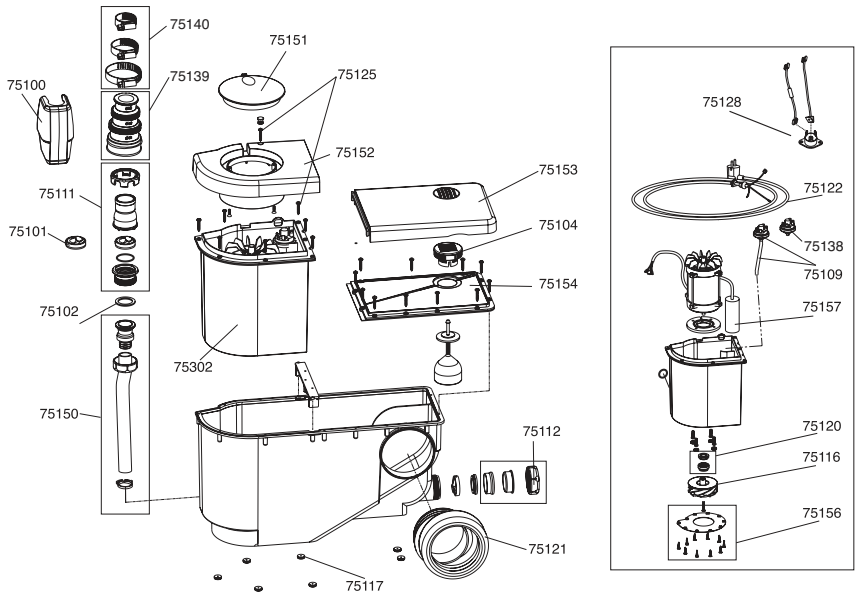

CICLON XS

Ref.		U/	n.°	€
075302		-	-	**533,84**
Conjunto caset. / *Cassette Ciclón XS.*				
075100		-	-	**8,48**
Embellecedor v. antiretorno. / *Embeleçador válvula de retenção.*				
075101		-	-	**3,69**
Junta Válvula antiretorno. / *Vedante da válvula de retenção.*				
075102		-	-	**6,05**
Junta plana v. antiretorno. / *Vedante plano da válvula de retenção.*				
075104		-	-	**3,52**
Cartucho carbon activo. / *Depósito de carvão activo.*				
075109	Anterior a 2013	-	-	**104,23**
Presostato con tubo. / *Interruptor de pressão com tubo.*				
075138	Posterior a 2013	-	-	**104,23**
Presostato roscado. / *Interruptor de pressão roscado.*				
075111		-	-	**8,33**
Conjunto válvula antiretorno. / *Jogo da válvula de retenção saída.*				
075112		-	-	**4,09**
Tapón cierre lateral. / *Jogo da tampão laterais.*				
075116		-	-	**79,18**
Rotor. / *Rotor.*				
075117		-	-	**1,99**
Juego topes cuerpo inferior. / *Jogo do batentes inferiores do corpo.*				
075120		-	-	**64,23**
Cierre cerámico. / *Fecho cerâmico.*				

Ref.	U/	n.°	€
075121	-	-	**18,19**
Manguito inodoro. / *Manga de ligacão à sanita.*			
075122	-	-	**35,12**
Cable con enchufe. / *Cabo de três fios com vedante.*			
075125	-	-	**1,74**
Tornillo tapas exterior. / *Parafuso tampas exterior.*			
075128	-	-	**42,07**
Kit TRIAC. / *Kit TRIAC.*			
075139	-	-	**13,01**
Manguito flexible impulsión. / *União flexivel impulsão.*			
075140	-	-	**6,80**
Kit bridas manguito impulsión. / *Kit abraçadeiras união impulsão.*			
075150	-	-	**34,81**
Tubo impulsión. / *Tubo saída.*			
075151	-	-	**4,94**
Embellecedor superior. / *Tampa decorativa circular.*			
075152	-	-	**13,42**
Tapa caset. / *Tampa decorativa do cassette.*			
075153	-	-	**7,77**
Embellecedor cuerpo. / *Tampa decorativa do depósito.*			
075154	-	-	**13,42**
Conjunto estanco cuerpo. / *Jogo estanco corpo.*			
075156	-	-	**47,84**
Conjunto cuchilla exterior. / *Conjunto cortadora exterior.*			
075157	1	-	**26,81**
Condensador. / *Condensador.*			

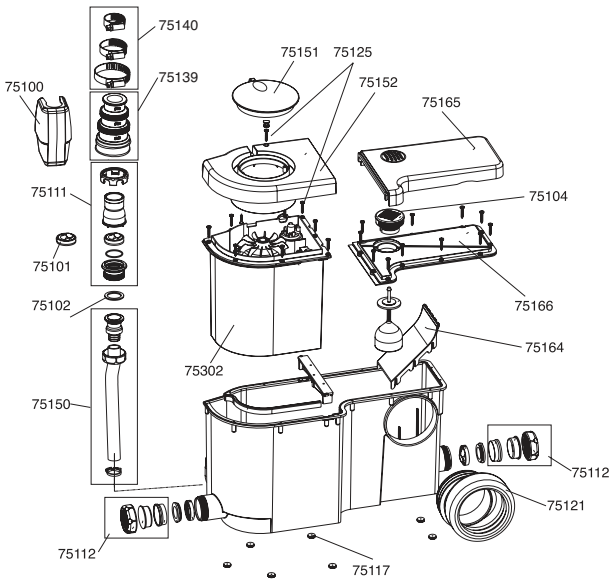

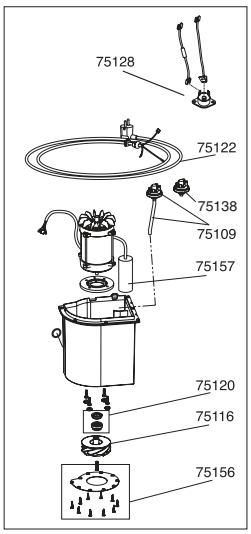

CICLON FIT 3 FIT 2 FIT 1

Code		U/	n.°	€
075100		-	-	**8,48**
Embellecedor v. antiretorno. / *Embeleçador válvula de retenção.*				
075101		-	-	**3,69**
Junta Válvula antiretorno. / *Vedante da válvula de retenção.*				
075102		-	-	**6,05**
Junta plana v. antiretorno. / *Vedante plano da válvula de retenção.*				
075104		-	-	**3,52**
Cartucho carbon activo. / *Depósito de carvão activo.*				
075109	Anterior a 2013	-	-	**104,23**
Presostato con tubo. / *Interruptor de pressão com tubo.*				
075138	Posterior a 2013	-	-	**104,23**
Presostato roscado. / *Interruptor de pressão roscado.*				
075111		-	-	**8,33**
Conjunto válvula antiretorno. / *Jogo da válvula de retenção saída.*				
075112		-	-	**4,09**
Tapón cierre lateral. / *Jogo da tampão laterais.*				
075116		-	-	**79,18**
Rotor. / *Rotor.*				
075117		-	-	**1,99**
Juego topes cuerpo inferior. / *Jogo do batentes inferiores do corpo.*				
075120		-	-	**64,23**
Cierre cerámico. / *Fecho cerâmico.*				
075121		-	-	**18,19**
Manguito inodoro. / *Manga de ligação à sanita.*				
075122		-	-	**35,12**
Cable con enchufe. / *Cabo de três fios com vedante.*				

Code	U/	n.°	€
075125	-	-	**1,74**
Tornillo tapas exterior. / *Parafuso tampas exterior.*			
075128	-	-	**42,07**
Kit TRIAC. / *Kit TRIAC.*			
075139	-	-	**13,01**
Manguito flexible impulsión. / *União flexivel impulsão.*			
075140	-	-	**6,80**
Kit bridas manguito impulsión. / *Kit abraçadeiras união impulsão.*			
075150	-	-	**34,81**
Tubo impulsión. / *Tubo saída.*			
075151	-	-	**4,94**
Embellecedor superior. / *Tampa decorativa circular.*			
075152	-	-	**13,42**
Tapa caset. / *Tampa decorativa do cassette.*			
075156	-	-	**47,84**
Conjunto cuchilla exterior. / *Conjunto cortadora exterior.*			
075157	1	-	**26,81**
Condensador. / *Condensador do.*			
075164	-	-	**10,30**
Deflector cuerpo. / *Deflector corpo.*			
075165	-	-	**9,86**
Tapa superior caset / *Tampa decorativa cassette.*			
075166	-	-	**12,60**
Tapa estanca cuerpo con junta. / *Tampa do corpo com vedante.*			
075302	-	-	**533,84**
Conjunto caset. / *Cassette Ciclón FIT.*			

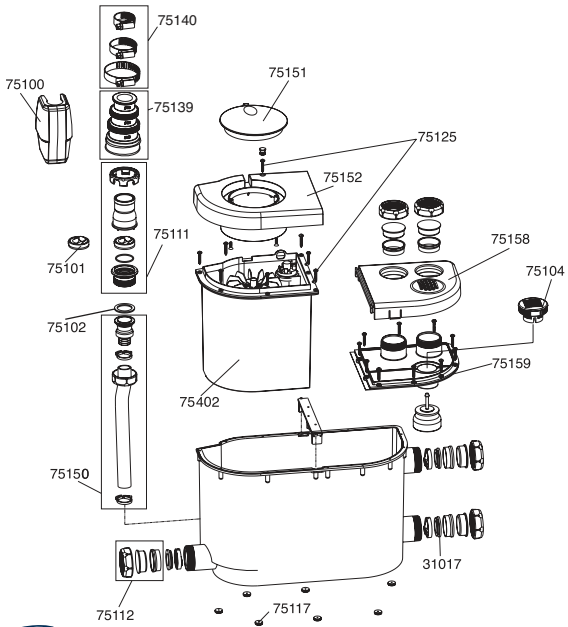

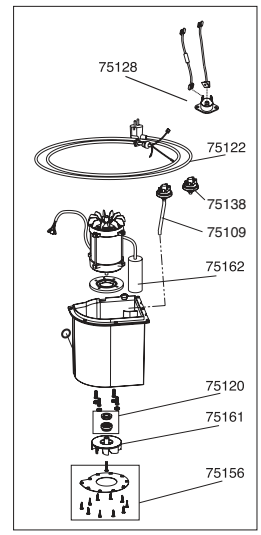

CICLON LS

Ref.		U/	n.°	€
031017		-	-	**0,62**
Junta reducida 1 1/2 x 32. / *Vedante reducida 1 1/2 x 32.*				
075100		-	-	**8,48**
Embellecedor v. antiretorno. / *Embeleçador válvula de retenção.*				
075101		-	-	**3,69**
Junta Válvula antiretorno. / *Vedante da válvula de retenção.*				
075102		-	-	**6,05**
Junta plana v. antiretorno. / *Vedante plano da válvula de retenção.*				
075104		-	-	**3,52**
Cartucho carbon activo. / *Depósito de carvão activo.*				
075109	*Anterior a 2013*	-	-	**104,23**
Presostato con tubo. / *Interruptor de pressão com tubo.*				
075138	*Posterior a 2013*	-	-	**104,23**
Presostato roscado. / *Interruptor de pressão roscado.*				
075111		-	-	**8,33**
Conjunto válvula antiretorno. / *Jogo da válvula de retenção saída.*				
075112		-	-	**4,09**
Tapón cierre lateral. / *Jogo da tampão laterais.*				
075117		-	-	**1,99**
Juego topes cuerpo inferior. / *Jogo do batentes inferiores do corpo.*				
075120		-	-	**64,23**
Cierre cerámico. / *Fecho cerâmico.*				
075122		-	-	**35,12**
Cable con enchufe. / *Cabo de três fios com vedante.*				
075125		-	-	**1,74**
Tornillo tapas exterior. / *Parafuso tampas exterior.*				

Ref.	U/	n.°	€
075128	-	-	**42,07**
Kit TRIAC. / *Tit TRIAC.*			
075139	-	-	**13,01**
Manguito flexible impulsión. / *União flexivel impulsão.*			
075140	-	-	**6,80**
Kit bridas manguito impulsión. / *Kit abraçadeiras união impulsão.*			
075151	-	-	**4,94**
Embellecedor superior. / *Tampa decorativa circular.*			
075152	-	-	**13,42**
Tapa caset. / *Tampa decorativa do cassette.*			
075156	-	-	**47,84**
Conjunto cuchilla exterior. / *Conjunto cortadora exterior.*			
075158	-	-	**7,33**
Embellecedor cuerpo. / *Decorativa do corpo.*			
075159	-	A-10	**10,58**
Tapa estanqueidad. / *Jogo estanco corpo.*			
075161	-	-	**43,06**
Rotor Ciclon LS. / *Rotor do Ciclón LS.*			
075162	-	-	**25,68**
Condensador Ciclon LS. / *Condensador do Ciclón LS.*			
075150	-	-	**34,81**
Tubo impulsión completo. / *Tubo saída completo .*			
075402	-	-	**512,26**
Conjunto caset Ciclon LS. / *Cassette Ciclon LS.*			

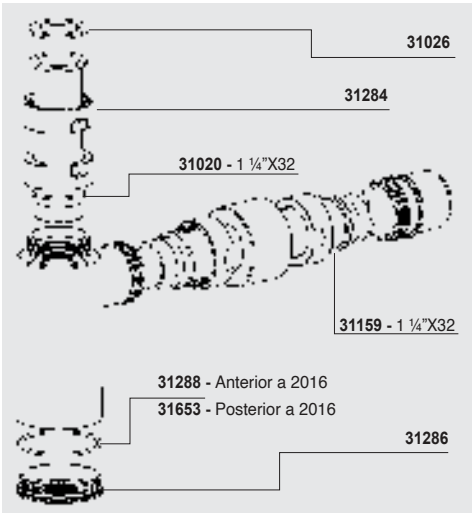

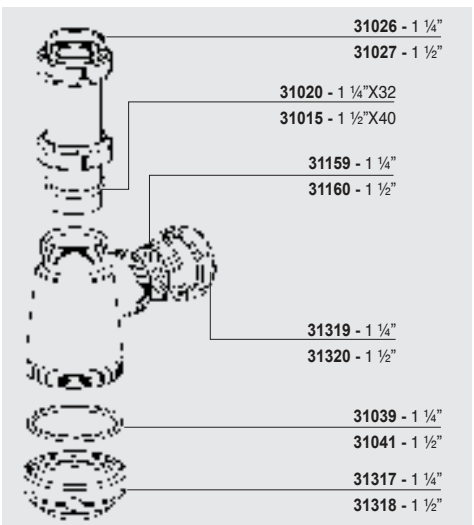



ABS

Color/*Côr*	Medida	Ref.	U/	n.°	€
Cromo	-	031397	-	-	22,01

Tapón registro para sifón botella ABS (junta incluida). (Para modelo S-509).
Tampão registro para sifão garrafa. ABS (Vedação incluida) (Para modelo S-509).

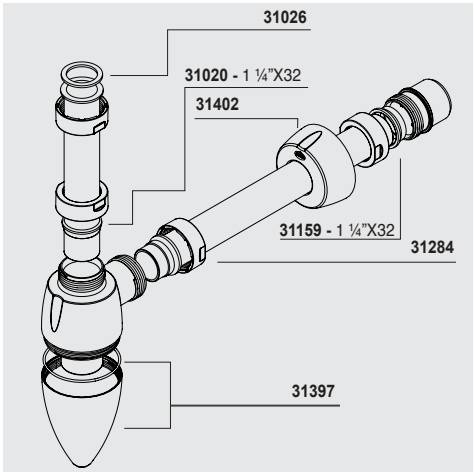



ABS

Color/*Côr*	Medida	Ref.	U/	n.°	€
Cromo	1 ¼"	031317	25	A-10	5,51
Cromo	1 ½	031318	25	-	6,14

Tapón registro para sifón botella ABS (junta incluida). (Para modelos S-182, S-402, S-392 y S-205).
Tampão registro para sifão garrafa. ABS (Vedação incluida) (Para modelos S-182, S-402, S-392 e S-205).



ABS

Color/*Côr*	Medida	Ref.	U/	n.°	€
Cromo	1 ¼"	031286	25	A-10	6,51

Tapón registro para sifón botella ABS (junta incluida). (Para modelos S-438, S-470 y S-448).
Tampão registro para sifão garrafa. ABS (Vedação incluida) (Para modelos S-438, S-470 e S-448).



ABS

Color/*Côr*	Medida	Ref.	U/	n.°	€
Cromo	1 ¼"	031319	25	A-10	4,55
Cromo	1 ½"	031320	25	A-10	5,55

Tuerca ABS. / *Porca.*



ABS

Color/*Côr*	Medida	Ref.	U/	n.°	€
Cromo	1 ¼"	031284	25	A-10	4,60

Tuerca lisa ABS. (Para modelos S-438, S-470 y S-448).
Porca lisa. (Para modelos S-438, S-470 e S-448).



A-83

AC. INOX.

Color/*Côr*	Medida	Ref.	U/	n.°	€
Cromo	380 mm	**022214**	50	10,7x8,3x11	**3,61**

Cadena de bolas con anillas.
Cadeia de bolas com argolas.

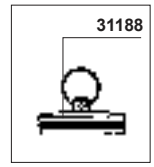





A-61

LAT. / AC. INOX.

Color/*Côr*	Ref.	U/	n.°	€
Cromo	**022018**	10	10,7x8,3x11	**19,50**

Tapón latón con anilla y junta y rejilla ac.inox.
Tampão latão com argola e vedação e ralo ac.inox.



A-30

LAT. / AC. INOX.

Color/*Côr*	Medida	Ref.	U/	n.°	€
Cromo	70 mm	**022550**	10	A-2	**49,86**

Conjunto bañera. (Incluye tornillos).
Conjunto banheira. (Contém parafusos).



A-31

LAT. / AC. INOX.

Color/*Côr*	Medida	Ref.	U/	n.°	€
Cromo	70 mm	**022600**	10	A-2	**36,98**

Conjunto lavabo-bidé, fregadero. (Incluye tornillo).
Conjunto lavatório-bidé, banca. (Contém parafusos).



A-32

LAT. / AC. INOX.

Color/*Côr*	Medida	Ref.	U/	n.°	€
Cromo	70 mm	**022650**	10	A-2	**41,39**

Conjunto lavabo-bidé, con espiguilla. (Incluye tornillo).
Conjunto lavatório-bidé, com espigão. (Contém parafusos).

	Medida	Ref.	Descripción / *Descrição*	U/	n.°	€
	M6X35	0**31119**	Tornillo válvula bañera. Cromo. *Parafuso válvula banheira. Cromo..*	10	10,7x8,3x11	**1,78**
	M6X45	0**31121**	Tornillo rebosadero bañera. Cromo. *Parafuso respiro banheira. Cromo.*	10	10,7x8,3x11	**3,02**
	M6X65	0**31123**	Tornillo válvula lavabo y plato ducha. Cromo. *Parafuso válvula lavatório e base chuveiro. Cromo.*	10	10,7x8,3x11	**3,08**
	4,2X22	0**31158**	Tornillo rosca chapa, tapa bote sifónico. Cromo. *Parafuso rosca chapa, tampa sifão pavimento. Cromo.*	10	10,7x8,3x11	**2,64**

440

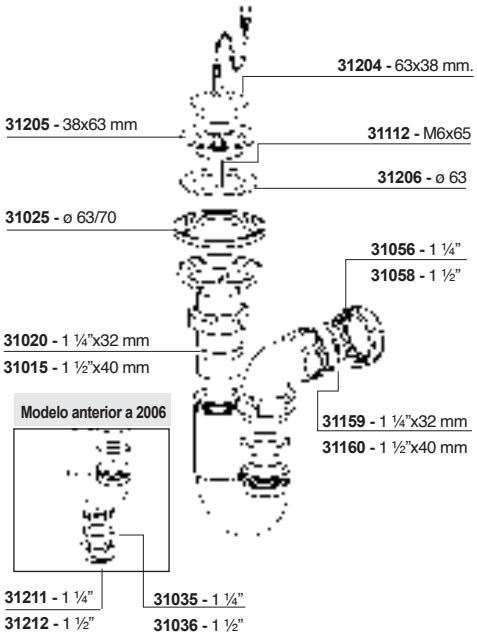

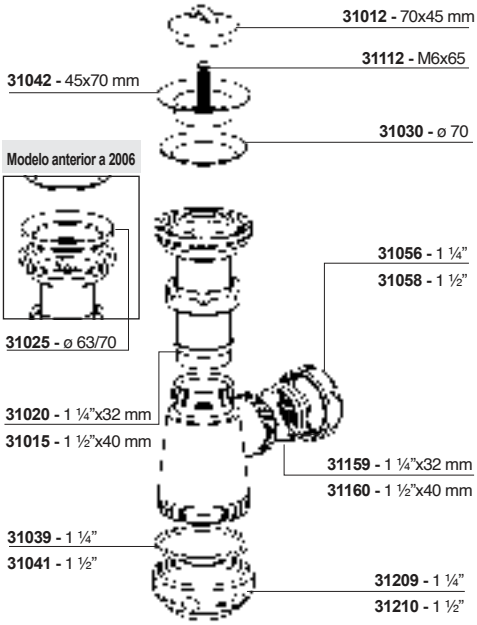

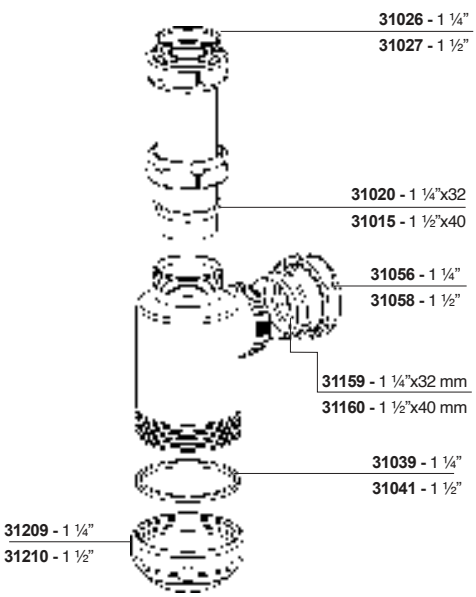

PP Blanco

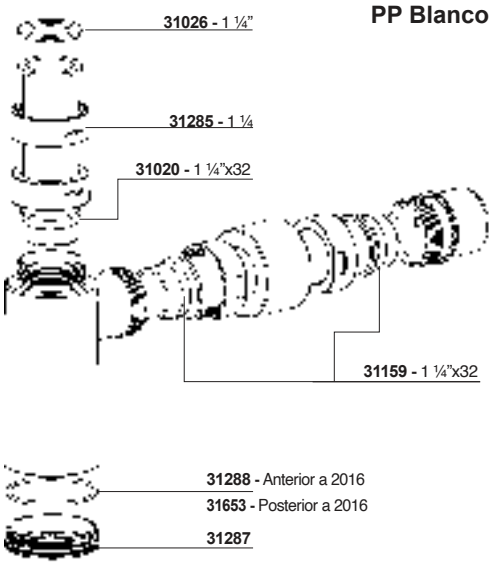

* ABS Cromo ver pag. 434 / *ABS Cromo na pag. 434*

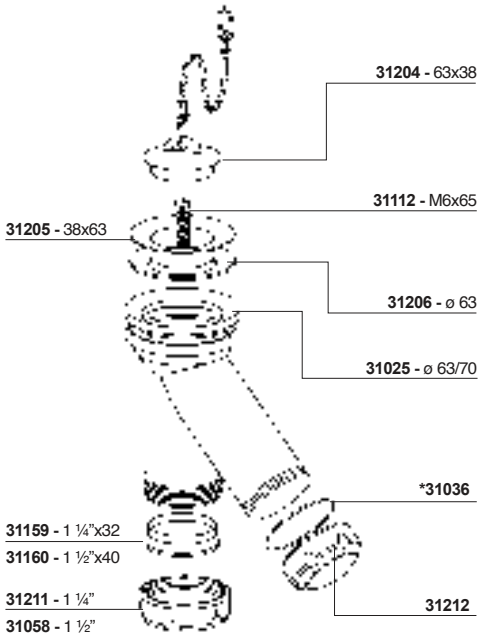
31204 - 63x38
31112 - M6x65
31205 - 38x63
31206 - ø 63
31025 - ø 63/70
*31036
31159 - 1 ¼"x32
31160 - 1 ½"x40
31211 - 1 ¼"
31058 - 1 ½"
31212

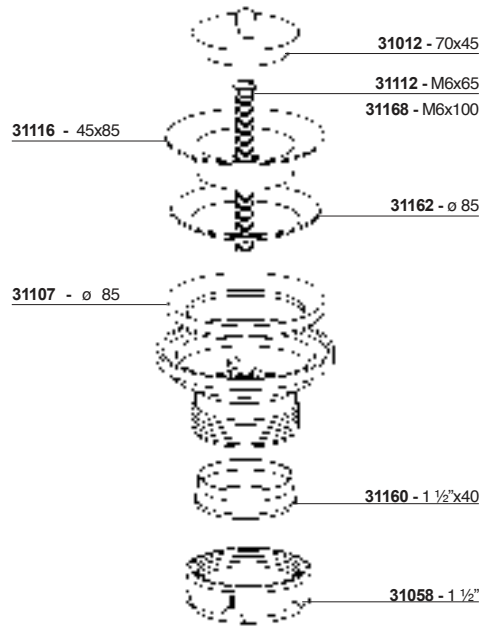
31012 - 70x45
31112 - M6x65
31168 - M6x100
31116 - 45x85
31162 - ø 85
31107 - ø 85
31160 - 1 ½"x40
31058 - 1 ½"

S-174

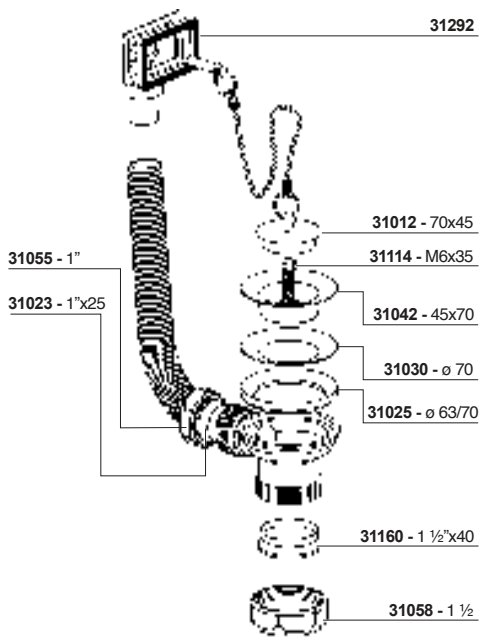
31292
31012 - 70x45
31055 - 1"
31114 - M6x35
31023 - 1"x25
31042 - 45x70
31030 - ø 70
31025 - ø 63/70
31160 - 1 ½"x40
31058 - 1 ½

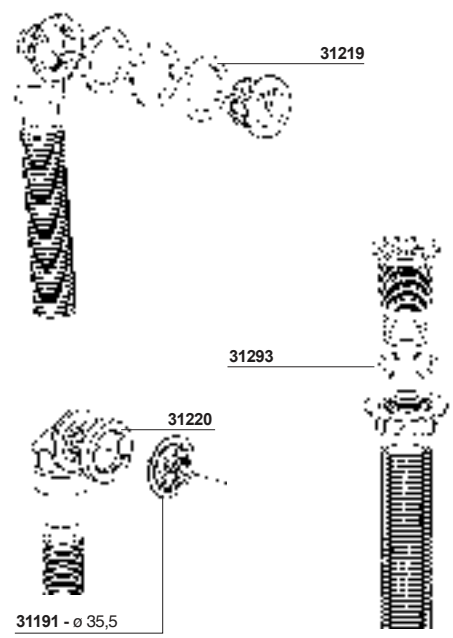
31219
31293
31220
31191 - ø 35,5

Modelos anteriores a 2012

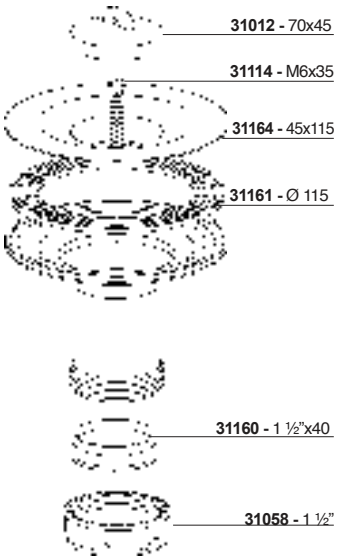

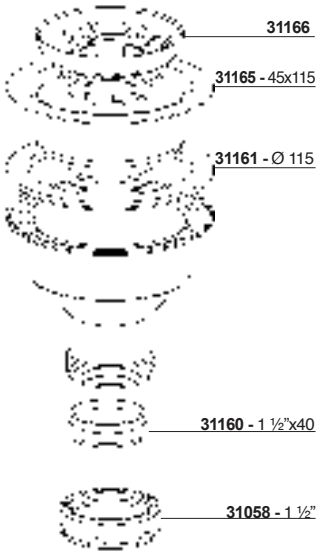

S-236 / S-237 / S-337

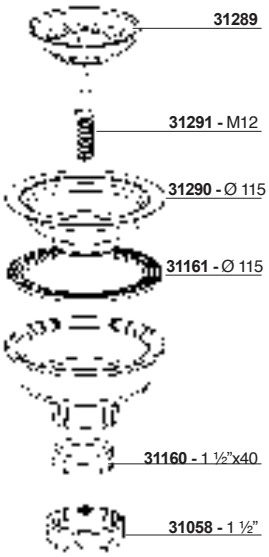

S-435 / S-436 / S-437

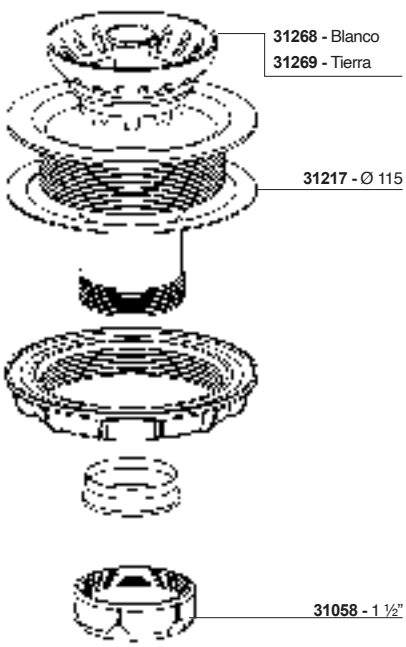

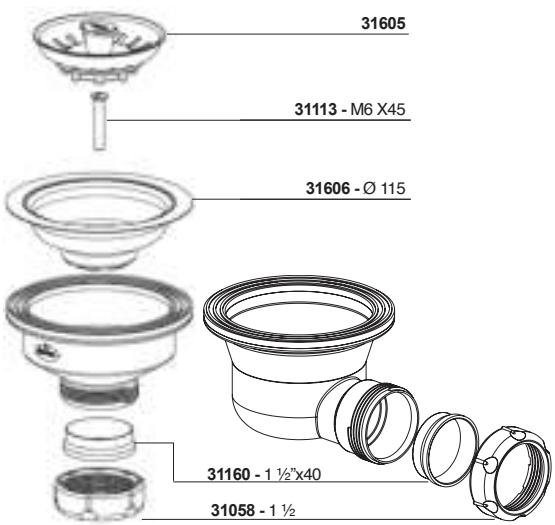

S-236 / S-237 / S-337 posterior a 2012
S-635 / S-636 / S-637

Válvula con sistema de apertura Click-Clack

Válvula com sistema de abertura/fecho Click-Clack

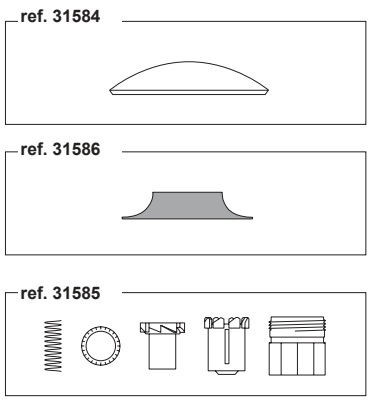

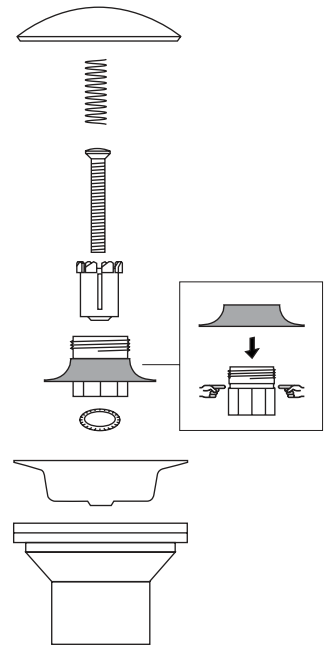

Accionamiento Sistema CLICK-CLACK POR PULSACION

Acionamento Sistema CLICK-CLACK POR PULSAÇÃO

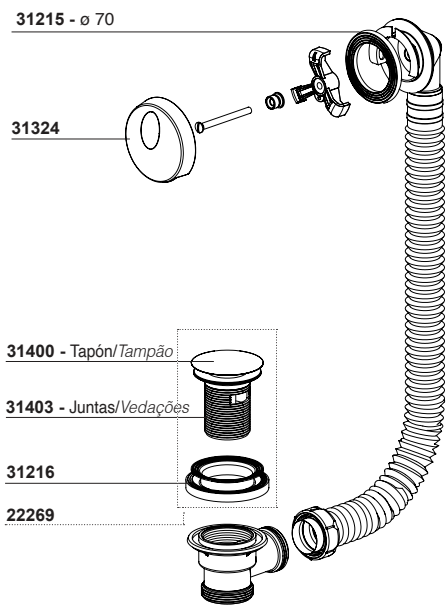

Accionamiento Manual

Acionamento Manual

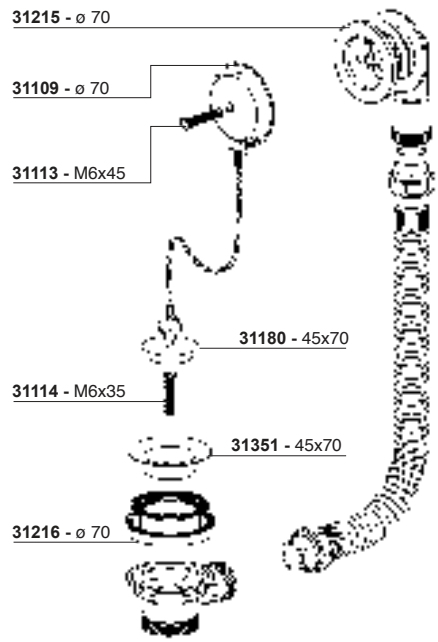

Accionamiento Automático
Acionamento Automático

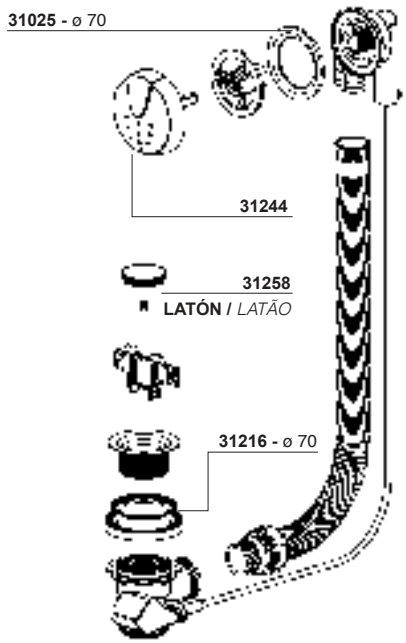

Accionamiento Automático
Acionamento Automático

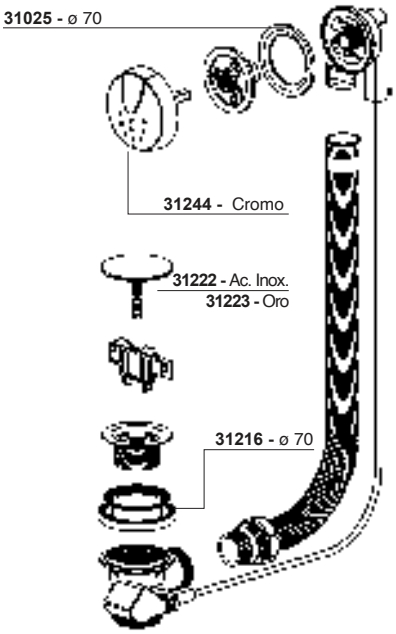

Accionamiento Manual
Acionamento Manual

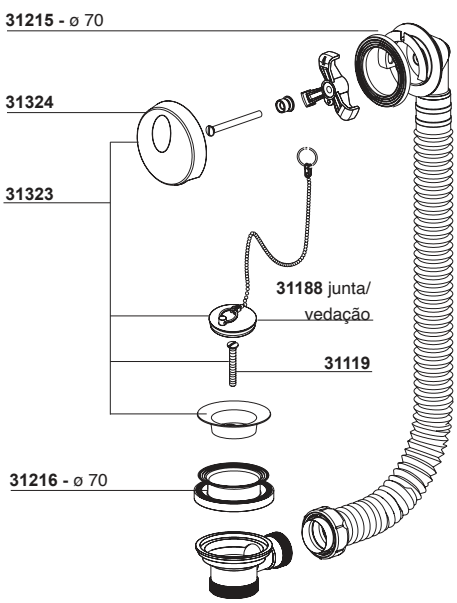

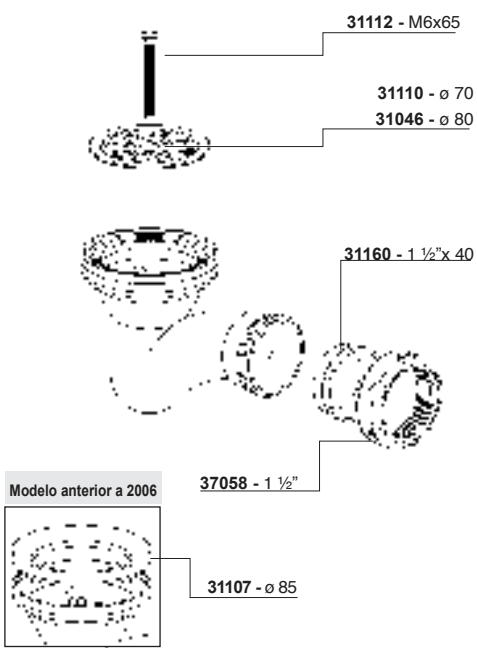

Repuestos saneamiento

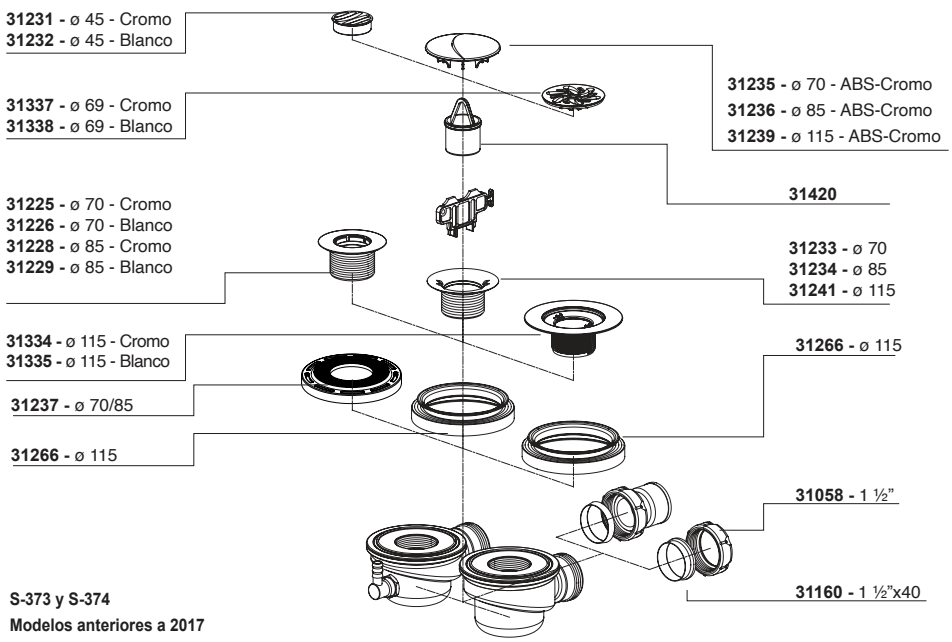

S-373 y S-374
Modelos anteriores a 2017

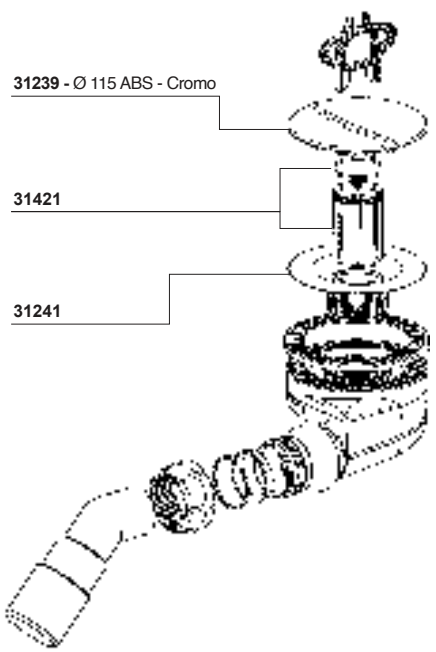

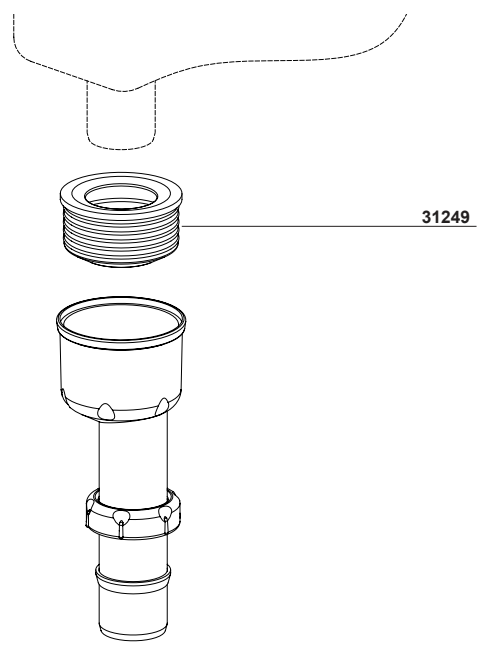

S-578 / S-579 - Ø70 - Ø85

Pag. 45 y 46 Tarifa

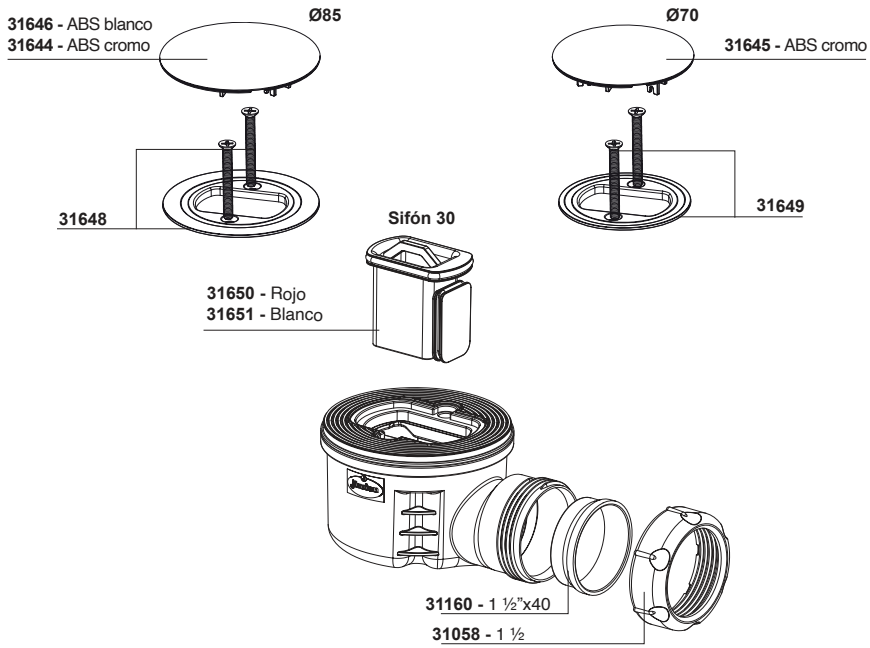

S-578 / S-579 / S-577 - Ø115

Pag. 45 y 46 Tarifa

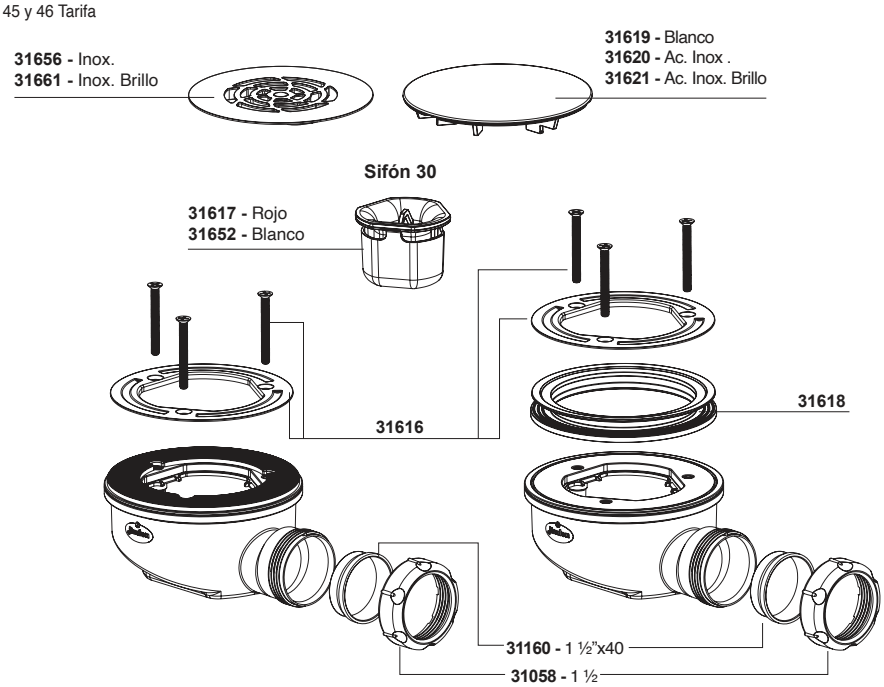

S-374 / S-574 - Ø70 - Ø85 / EN274

Pag. 47 y 48 Tarifa

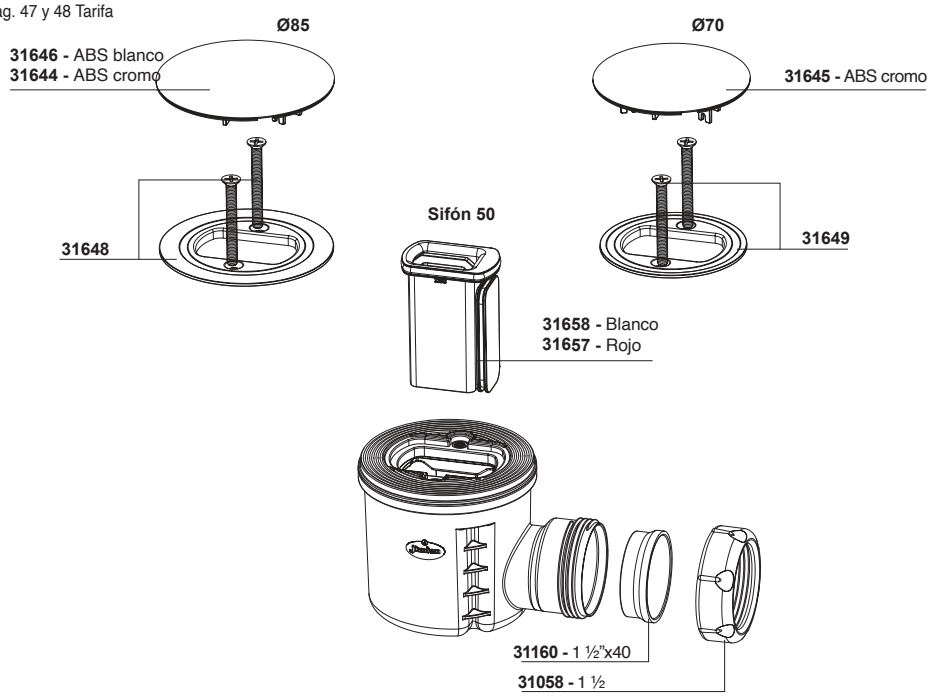

S-374 / S-574/S-373 - Ø115 / EN274

Pag. 47 y 48 Tarifa

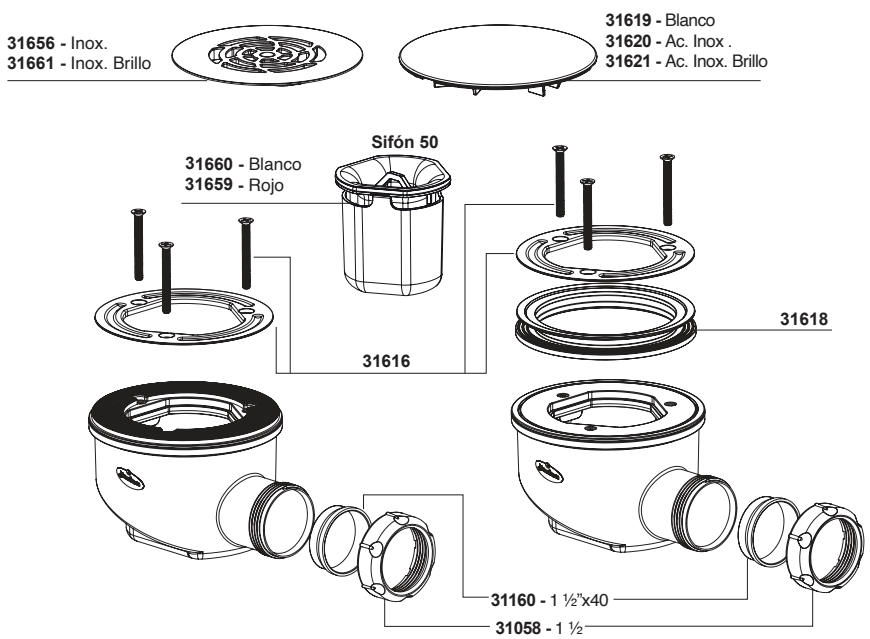

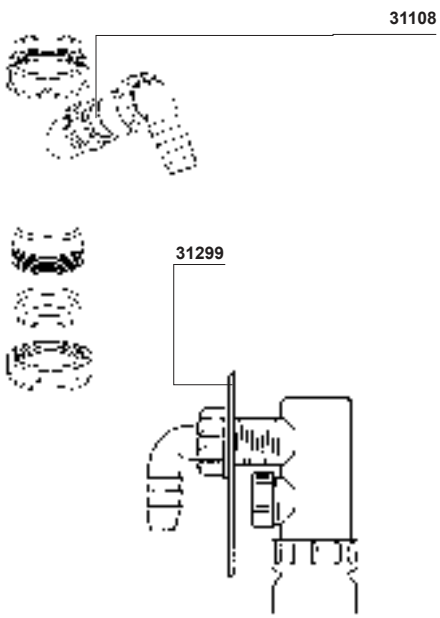

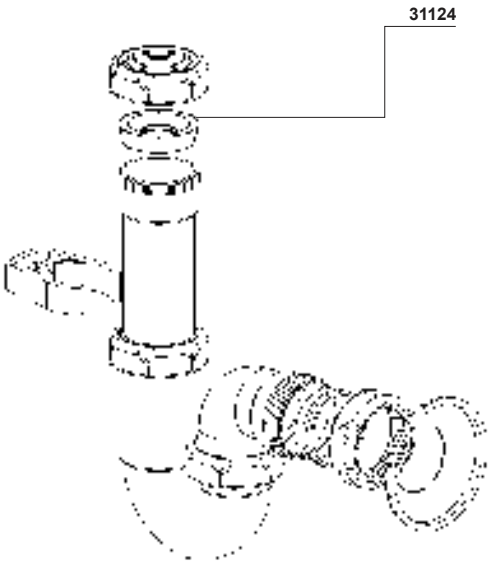

Junta cónica PVC flexible.
Vedação cónica PVC flexível.
31015 - 1 ½"x40 mm
31020 - 1 ¼"x32 mm
31021 - ¼"x30 mm
31017 - ½"x32 mm
31016 - ½"x35 mm

Junta cónica PE.
Vedação cónica PE.
31160 - 1 ½"x40 mm
31159 - 1 ¼"x32 mm

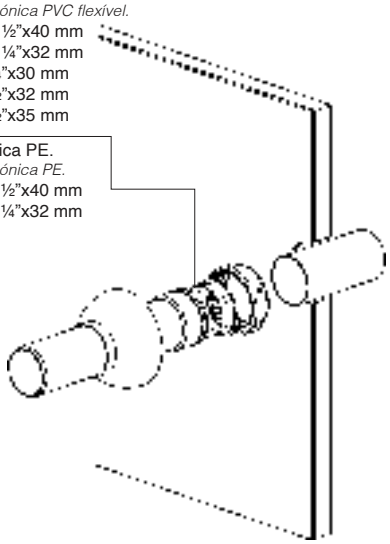

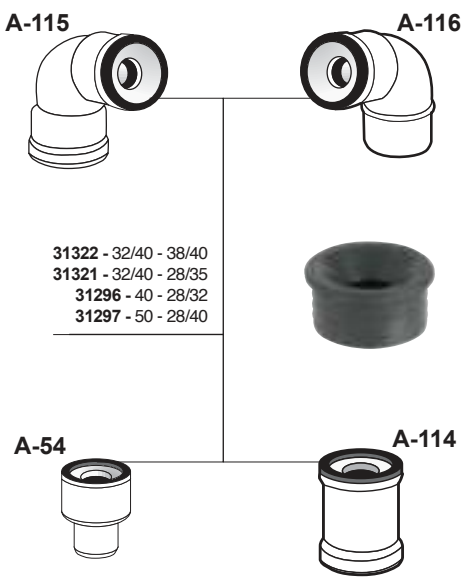

S-130 V

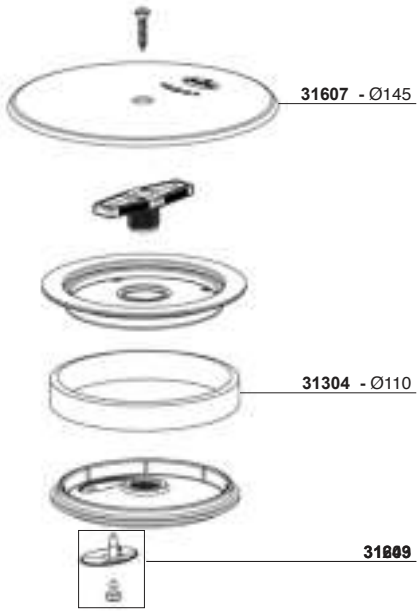

S-130

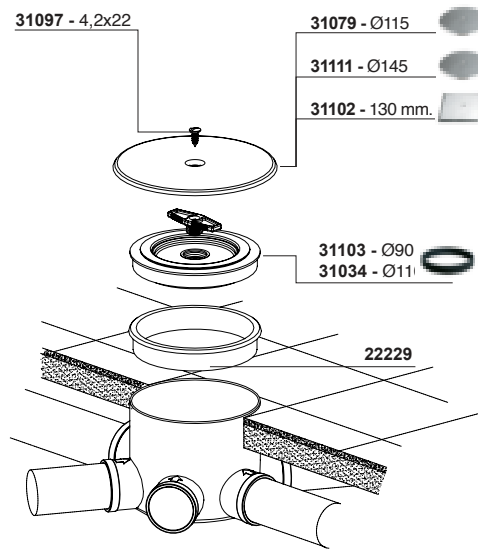

A-143

22259



REPUESTOS / *PEÇAS SUBSTITUIÇÃO*

	Medida	Ref.	Descripción / *Descrição*	U/	n.°	€
			**JUNTAS CÓNICAS** / *VEDAÇÕES CÓNICAS*			
	1 ¼x32	**031159**	Junta cónica PE. *Vedação cónica PE.*	200	A-10	**0,62**
	1 ½x40	**031160**	Junta cónica PE. *Vedação cónica PE.*	200	A-1	**0,62**
	2x50	**031091**	Junta cónica PVC flexible. Para tubo ø 50. *Vedação cónica PVC flexível. Para tubo ø 50.*	25	A-10	**0,77**
	1 ½x40	**031015**	Junta cónica PVC flexible. Para tubo ø 40. *Vedação cónica PVC flexível. Para tubo ø 40.*	200	A-10	**0,62**
	1 ½x35	**031016**	Junta cónica PVC flexible. Para tubo de plomo ø 35. *Vedação cónica PVC flexível. Para tubo metal ø 35.*	200	A-10	**0,62**
	1 ½x32	**031017**	Junta cónica PVC flexible. Para tubo ø 32. *Vedação cónica PVC flexível. Para tubo ø 32.*	200	A-10	**0,62**
	1 ¼x32	**031020**	Junta cónica PVC flexible. Para tubo ø 32. *Vedação cónica PVC flexível. Para tubo ø 32.*	200	A-10	**0,62**
	1 ¼x30	**031021**	Junta cónica PVC flexible. Para tubo plomo ø 30. *Vedação cónica PVC flexível. Para tubo metal ø 30.*	200	A-10	**0,62**
	1x25	**031023**	Junta cónica PVC flexible. Para tubo ø 25. *Vedação cónica PVC flexível. Para tubo ø 25.*	50	4114	**0,62**
			JUNTAS PARA REGISTROS SIFONES / *VEDAÇÕES PARA RegistroS SIFÕES*			
	-	**031039**	Sifones botella 1 ¼. *Sifões garrafa 1 ¼.*	50	A-10	**0,62**
	-	**031041**	Sifones botella 1 ½. *Sifões garrafa 1 ½.*	50	A-10	**0,62**
	-	**031035**	Cuerpos curvos 1 ¼ y especiales. *Corpos curvos 1¼ e especiais.*	50	A-10	**0,62**
	-	**031036**	Cuerpos curvos y verticales de 1 ½. (S-11 y S-137 de - 1 ¼") *Corpos curvos e verticais de 1½. (S-11 y S-137 de - 1 ¼")*	50	4113	**0,62**
	-	**031037**	Sifones verticales de 1 ¼. *Sifões verticais de 1¼.*	50	A-10	**0,62**
	-	**031188**	Junta tórica tapón Serie Carta Oro. (oro y cromo). *Vedação tampão Série Carta Ouro. (ouro e cromo).*	50	4115	**2,27**
			**Junta tórica para tapón registro sifón botella.** **(Para modelos S-438, S-439, S-448, S-449 y S-470).** *Vedação tampão para tampão registro sifão garrafa.* *(Para modelos S-438, S-439, S-448, S-449 e S-470).*			
	49x2	**031653**	Posterior 2016	50	4114	**3,61**
	52x2	**031288**	Anterior 2016	50	4114	**3,61**
			**JUNTAS PARA VÁLVULAS** / *VEDAÇÕES PARA VÁLVULAS*			
	ø 70	**031025**	Junta inferior válvula. *Vedação inferior válvula.*	50	A-10	**0,67**

Repuestos saneamiento

	Medida	Ref.	Descripción / *Descrição*	U/	n.º	€
	ø 70	**031283**	Junta inferior válvula **transparente** *Vedação inferior válvula transparente.*	50	A-10	**0,83**
	ø 85	**031107**	Junta inferior válvula. *Vedação inferior válvula.*	50	A-10	**0,68**
	ø 115	**031161**	Junta inferior válvula. *Vedação inferior válvula.*	50	A-10	**0,97**
	ø70	**031216**	Junta multifución válvula de bañera. *Vedação multifunções válvula de banheira.*	50	A-1	**1,87**
	ø 70/85	**031237**	Junta inferior válvula sifónica plato ducha 70/85 (S-373 y S-374). *Vedação inferior válvula sifónica base chuveiro 70/85 (S-373 e S-374).*	50	A-1	**1,44**
	Ø 115	**031266**	Junta multifunción válvula plato ducha S-373 Ø 115, S-374 y S-419. *Vedação multifunções válvula base chuveiro S-373 Ø 115, S-374 e S-419.*	50	A-2	**2,01**
	ø 63	**031206**	Junta plana superior válvula. *Vedação plana superior válvula.*	50	A-10	**0,67**
	ø 70	**031030**	Junta plana superior válvula. *Vedação plana superior válvula..*	50	A-10	**0,67**
	ø 85	**031162**	Junta plana superior válvula. *Vedação plana superior válvula.*	50	A-10	**0,95**
	ø 115	**031217**	Junta plana superior válvula de cesta. *Vedação plana superior válvula cesta.*	50	A-10	**0,97**
	ø 63	**031403**	Junta tapón válvula clic-clac lavabo S-451. *Vedação tampão válvula clic-clac lavatório S-451.*	10	4114	**1,88**

JUNTAS PLANAS PARA CUELLOS / *VEDAÇÕES PLANAS PARA RACOR*

	1 ¼	**031026**	Junta plana para racor. *Vedação plana para porca.*	50	4113	**0,62**
	1 ½	**031027**	Junta plana para racor. *Vedação plana para porca.*	50	A-10	**0,62**

JUNTAS PARA REBOSADERO / *VEDAÇÕES PARA RESPIRO*

	ø 40	**031219**	Junta plana rebosadero redondo (S-337, y S-333). *Vedação plana respiro redondo (S-337 e S-333).*	50	A-10	**0,85**
	ø 35,5	**031220**	Junta plana rebosadero redondo acero inoxidable (S-293). *Vedação plana respiro redondo aço inox. (S-293).*	50	A-10	**0,87**

	Medida	Ref.	Descripción / *Descrição*	U/	n.º	€
	-	**031292**	Juego de juntas para rebosadero rectangular. *Jogo de vedações para respiro rectangular.*	25	A-10	**2,73**
	ø70	**031215**	Junta rebosadero bañera tipo clip. *Vedação respiro banheira tipo clip.*	50	A-10	**1,75**
			JUNTAS ESPECIALES / *VEDAÇÕES ESPECIALES*			
	-	**031108**	Junta retención toma desagüe electrodoméstico. Incluye disco. *Vedação retenção ligação saída electrodoméstico. Inclui disco.*	50	4115	**1,17**
	-	**031249**	Junta repuesto adaptador urinario (para S-380, S-393, S-394 y S-392) *Vedação acessório adaptador urinol (para S-380, S-393, S-394 e S-392).*	25	A-1	**8,99**
	40x25	**031124**	Junta especial labiada para S-118. *Vedação especial labiada para S-118.*	50	A-10	**2,03**
	-	**031103**	Junta tapa bote expansión ø 90. *Vedação tampa sifão expansão.*	25	A-10	**2,19**
	-	**031034**	Junta tapa bote expansión ø 110. *Vedação tampa sifão expansão.*	25	A-10	**2,79**
	32/40-28/35	**031321**	Junta repuesto para manguito unión tubo metálico. *Vedação para calção união tubo metálico.*	25	A-10	**2,97**
	32/40-38/40	**031322**	Junta repuesto para manguito unión tubo metálico. *Vedação para calção união tubo metálico.*	25	A-10	**2,97**
	40-28/32	**031296**	Junta repuesto para manguito unión tubo metálico. *Vedação para calção união tubo metálico.*	25	A-10	**3,08**
	50-28/40	**031297**	Junta repuesto para manguito unión tubo metálico. *Vedação para calção união tubo metálico.*	25	A-10	**3,08**
	-	**031603**	Junta válvula aireación. *Vedação válvula respiro.*	1	-	**4,04**
			TUERCAS SANEAMIENTO / *PORCAS SANEAMENTO*			
	1"	**031055**	Tuerca. *Porca.*	50	A-10	**1,01**
	1 ¼"	**031056**	Tuerca. *Porca.*	100	A-1	**1,14**
	1 ½"	**031058**	Tuerca. *Porca.*	100	A-1	**1,40**
	2 "	**031096**	Tuerca (Negra). *Porca (Negra).*	25	A-10	**1,75**
	1 ¼"	**031285**	Tuerca lisa. (Para modelos S-439 y S-449) *Porca lisa. (Para modelos S-439 e S-449)*	50	-	**2,62**

Repuestos saneamiento

	Medida	Ref.	Descripción / *Descrição*	U/	n.º	€
TAPONES REGISTRO PARA SIFONES / *TAMPÕES REGISTRO PARA SIFÕES*						
	-	**031008**	Sifones verticales de 1 ¼. *Sifões verticais de 1¼.*	25	A-10	**0,97**
	-	**031209**	Sifones registro botella 1 ¼. *Sifões garrafa 1¼.*	25	A-10	**1,75**
	-	**031210**	Sifones registro botella 1 ½. *Sifões garrafa 1½.*	25	A-1	**1,97**
	-	**031211**	Sifones registro curvos 1 ¼. *Sifões curvos 1¼.*	25	A-10	**1,69**
	-	**031212**	Sifones registro curvos y vertical 1 ½. S-11 y S-137 de 1 ¼" *Sifões curvos e verticais 1½. S-11 y S-137 de 1 ¼"*	25	A-10	**0,97**
	1 ¼"	**031287**	Sifones botella S-439 y S-449 (Junta incluida). *Tampão registro para sifão garrafa S-439 e S-449 (Vedação incluida).*	25	A-10	**2,66**
CHAPAS Y REJILLAS / *CHAPAS E GRELHAS*						
	38x63	**031205**	Chapa para válvula lavabo-bidé. *Chapa para válvula lavatório-bidé.*	50	A-10	**3,11**
	45x70	**031042**	Chapa para válvula fregadero. *Chapa para válvula banca.*	50	A-10	**3,11**
	45x85	**031116**	Chapa para válvula fregadero gres y fibra. *Chapa para válvula banca granito e fibra.*	25	A-10	**4,23**
	ø 70	**031351**	Chapa para desagüe bañera. *Chapa para saída banheira.*	50	A-10	**3,00**
	45x115	**031164**	Chapa para válvula fregadero acero inoxidable. *Válvula para banca aço inoxidável.*	10	A-10	**7,77**
	**Para modelos S-236, S-237 y S-337 anteriores a 2012.**					
	45x115	**031165**	Chapa para válvula de cesta. *Chapa para válvula de cesta.*	10	A-1	**12,08**
	Para modelos S-236, S-237 y S-337 posteriores a 2012 y S-635, S-636, S-637.					
	45x115	**031606**	Chapa para válvula de cesta. *Chapa para válvula de cesta.*	10	A-1	**13,40**
	**Para modelos S-236, S-237 y S-337 anteriores a 2012.**					
	-	**031166**	Rejilla de cesta válvula de cesta. *Grelha completa válvula de cesta.*	25	A-1	**7,27**
	Para modelos S-236, S-237 y S-337 posteriores a 2012 y S-635, S-636, S-637.					
	-	**031605**	Rejilla de cesta válvula de cesta. *Grelha completa válvula de cesta.*	25	A-1	**7,27**
	**Para modelos S-332 y S-333**					
	-	**031268**	Rejilla válvula de cesta sintética. Blanco. *Grelha completa válvula de cesta sintética. Branco.*	25	A-1	**6,98**
	-	**031269**	Rejilla válvula de cesta sintética. Negro. *Grelha completa válvula de cesta sintética. Preto.*	25	A-1	**6,98**

	Medida	Ref.	Descripción / *Descrição*	U/	n.º	€
			**Para modelos S-435, S-436 y S-437**			
	ø 115	**031290**	Chapa para válvula de cestaS-435, S-436 y S-437 *Chapa para válvula de cesta S-435, S-436 e S-437*	10	A-10	**10,61**
			**Para modelos S-435, S-436 y S-437**			
	-	**031289**	Rejilla completa válvulas de cesta S-435, S-436 y S-437 *Grelha completa válvulas de cesta S-435, S-436 e S-437*	25	A-1	**11,03**
			**Modelos anteriores a 2017**			
	ø 70	**031110**	Chapa para válvula plato ducha. *Válvula aço base chuveiro.*	25	A-10	**3,11**
	ø 80	**031046**	Chapa para válvula plato ducha. *Válvula aço base chuveiro.*	25	4113	**3,88**
	ø 115	**031352**	Chapa para válvula plato ducha. *Válvula aço base chuveiro.*	10	4113	**8,60**
			**Modelos anteriores a 2017**			
	ø 70/85	**031231**	Rejilla válvula plato ducha, S-373 y S-421, ABS-Cromo. *Ralo válvula sifónica base chuveiro, S-373 e S-421.*	25	A-10	**3,31**
	ø 70/85	**031232**	Rejilla válvula plato ducha, S-373 y S-421, ABS-Blanco. *Ralo válvula sifónica base chuveiro, S-373 e S-421.*	25	A-10	**3,09**
			**Modelos anteriores a 2017**			
	ø 115	**031337**	Rejilla válvula plato ducha, S-373 y S-421, ABS-Cromo. *Ralo válvula sifónica base chuveiro, S-373 e S-421.*	25	A-10	**3,48**
	ø 115	**031338**	Rejilla válvula plato ducha, S-373 y S-421, ABS-Blanco. *Ralo válvula sifónica base chuveiro, S-373 e S-421.*	25	A-10	**3,27**
			**Modelos anteriores a 2017**			
	ø 70	**031225**	Adapt. roscado vál. plato ducha S-373 y S-421, ABS-Cromo. *Adaptador roscado válvula sifónica base chuveiro S-373 e S-421.*	25	A-1	**8,53**
	ø 70	**031226**	Adapt. roscado vál. plato ducha S-373 y S-421, ABS-Blanco. *Adaptador roscado válvula sifónica base chuveiro S-373 e S-421.*	25	A-1	**8,01**
	ø 85	**031228**	Adapt. roscado vál. plato ducha S-373 y S-421, ABS-Cromo. *Adaptador roscado válvula sifónica base chuveiro S-373 e S-421.*	25	A-1	**9,34**
	ø 85	**031229**	Adapt. roscado vál. plato ducha S-373 y S-421, ABS-Blanco. *Adaptador roscado válvula sifónica base chuveiro S-373 e S-421.*	25	A-1	**8,38**
	ø 115	**031334**	Adapt. roscado vál. plato ducha S-373 y S-421, ABS-Cromo. *Adaptador roscado válvula sifónica base chuveiro S-373 e S-421.*	25	A-1	**9,83**
	ø 115	**031335**	Adapt. roscado vál. plato ducha S-373 y S-421, ABS-Blanco. *Adaptador roscado válvula sifónica base chuveiro S-373 e S-421.*	25	A-2	**8,86**
			**Modelos anteriores a 2017**			
	ø 70	**031235**	Emb. vál. plato ducha S-374 y S-419, ABS-Cromo. *Embelezador válvula sifónica base chuveiro S-374 e S-419.*	10	A-10	**16,77**
	ø 85	**031236**	Emb. vál. plato ducha S-374 y S-419, ABS-Cromo. *Embelezador válvula sifónica base chuveiro S-374 e S-419.*	10	A-10	**19,18**
	ø 115	**031239**	Emb. vál. plato ducha S-320, S-374 y S-419, ABS-Cromo. *Embelezador válvula sifónica base chuveiro S-320, S-374 e S-419.*	20	A-1	**26,73**
			**Modelos anteriores a 2017**			
	ø 70	**031233**	Adaptador roscado válvula plato ducha S-374 y S-419. *Adaptador roscado válvula base chuveiro S-374 e S-419.*	25	A-1	**8,63**
	ø 85	**031234**	Adaptador roscado válvula plato ducha S-374 y S-419. *Adaptador roscado válvula base chuveiro S-374 e S-419.*	25	A-1	**10,08**
	ø 115	**031241**	Adaptador roscado válvula plato ducha S-374 y S-419 y S-320. *Adaptador roscado válvula base chuveiro S-374, S-419 e S-320.*	20	A-1	**10,64**

Repuestos saneamiento

	Medida	Ref.	Descripción / *Descrição*	U/	n.°	€
	ø 70	**031645**	Emb. vál. plato ducha S-578 y S-374, ABS-Cromo. *Embelezador válvula sifónica base chuveiro S-578 e S-374, ABS- Cromo.*	20	A-1	**16,77**
	ø 85	**031646**	Emb. vál. plato ducha S-578 y S-374, ABS-Blanco. *Embelezador válvula sifónica base chuveiro S-578 e S-374, ABS-Branco.*	20	A-1	**17,54**
	ø 85	**031644**	Emb. vál. plato ducha S-578 y S-374, ABS-Cromo. *Embelezador válvula sifónica base chuveiro S-578 e S-374, ABS- Cromo.*	20	A-1	**19,18**
	ø 115	**031619**	Emb. vál. plato ducha S-578 y S-374, ABS-Blanco. *Embelezador válvula sifónica base chuveiro S-578 e S-374, ABS-Branco.*	20	A-1	**16,04**
	ø 115	**031620**	Emb. vál. plato ducha S-578 y S-374, Ac. inox. *Embelezador válvula sifónica base chuveiro S-578 e S-374, Aço. Inox.*	20	A-1	**20,50**
	ø 115	**031621**	Emb. vál. plato ducha S-578 y S-374, Ac. inox. Brillo. *Embelezador válvula sifónica base chuveiro S-578 e S-374, Aço. inox. Brilho.*	20	A-1	**30,34**
	ø 115	**0411748**	Embellecedor ABS cromo (Turboflow y Magnetech). *Acabamento cromado em ABS (Turboflow e Magnetech).*		A-1	**15,97**
	ø 115	**031656**	Rejilla con clip fijación para válvula plato duha S-579 y S-574, Ac. inox. *Grelha com fixação para válvula base chuveiro S-579 e S-574, Aço. Inox.*	10	A-10	**20,09**
	ø 115	**031661**	Rejilla con clip fijación para válvula plato duha S-579 y S-574, Ac. inox brillo. *Grelha com fixação para válvula base chuveiro S-579 e S-574, Aço. Inox brilhar.*	10	A-10	**24,54**
	ø 70	**031649**	Brida metálica con tornillos. *Flange metálica com parafusos.*	10	A-10	**14,27**
	ø 85	**031648**	Brida metálica con tornillos. *Flange metálica com parafusos.*	10	A-10	**14,92**
	Ø 115	**031616**	Brida metálica con tornillos. *Flange metálica com parafusos.*	10	A-10	**17,63**
	ø 70 - 85	**031657**	Conjunto sifón S-374, Rojo. *Conjunto sifão S-374, Vermelho.*	10	A-10	**8,74**
	ø 70 - 85	**031658**	Conjunto sifón S-574, Blanco. *Conjunto sifão S-574, Branco.*	10	A-10	**8,74**
	ø 115	**031659**	Conjunto sifón S-374, Rojo. *Conjunto sifão S-374, Vermelho.*	10	A-12	**9,54**
	ø 115	**031660**	Conjunto sifón S-574 y S-373, Blanco. *Conjunto sifão S-574 e S-373, Branco.*	10	A-12	**9,54**
	ø 70 - 85	**031650**	Conjunto sifón S-578, Rojo. *Conjunto sifão S-578, Vermelho.*	10	A-1	**8,59**
	ø 70 - 85	**031651**	Conjunto sifón S-579, Blanco. *Conjunto sifão S-579, Branco.*	10	A-1	**8,59**
	ø 115	**031617**	Conjunto sifón S-578, Rojo. *Conjunto sifão S-578, Vermelho.*	10	A-10	**9,39**
	ø 115	**031652**	Conjunto sifón S-579 y S-577, Blanco. *Conjunto sifão S-579 e S-577, Branco.*	10	A-10	**9,39**
		**0411930**	Conjunto sifón VPD S-580 *Conjunto de sifões VPD S-580.*	1	-	**11,33**
		EMAGSFH	Conjunto sifón Camaleon Magnetech. *Conjunto de sifões Camaleon Magnetech.*	1	-	**20,86**

	Medida	Ref.	Descripción / *Descrição*	U/	n.°	€
	ø 115	**031618**	Junta labiada S-579 y S-574. *Vedação facetada S-579 e S-574.*	50	A-2	**4,22**
	ø 35,5	**031191**	Chapa para rebosadero redondo para S-293 *Válvula aço inox. furo redondo para S-293*	25	4115	**4,47**
	-	**031221**	Tapón latón desagüe bañera automático. (S.C.O. antiguo sistema). *Tampão latão saída banheira automático. (S.C.O. antiguo sistema).*	10	A-10	**31,56**
	-	**031258**	Tapón latón desagüe bañera automático. (S.C.O. nuevo sistema). *Tampão latão saída banheira automático. (S.C.O. novo sistema).*	10	A-10	**31,56**
	ø 70	**031222**	Tapón de acero inox. desagüe bañera automático ø 70. *Tampão aço inox. saída banheira automático.*	10	A-10	**16,43**
	ø 70	**031399**	Tapón de acero inox. desagüe lavabo clic-clac. *Tampão aço inox. saída lavatório clic-clac.*	10	-	**9,73**
	ø 70	**031400**	Tapón de acero inox. desagüe bañera clic-clac. *Tampão aço inox. saída banheira clic-clac.*	10	-	**9,73**
	ø 70	**022269**	Válvula completa para S-490, S-491 y S-653. *Válvula completa para S-490, S-491 e S-653.*	10	A-1	**37,00**
	-	**031324**	Embellecedor Serie Elite desagüe bañera. Cromo. *Embelezador Serie Elite válvula banheira. Cromo.*	10	A-10	**15,79**
	-	**031244**	Mando accionamiento desagüe bañera automático. Cromo. *Comando descarga válvula banheira automático. Cromo.*	10	A-10	**16,52**
	ø 70	**031109**	Plafón embellecedor rebosadero bañera. *Espelho embelezador respiro banheira.*	25	A-10	**4,27**
	ø 115	**031079**	Embellecedor acero tapa bote expansión redondo. *Embelezador aço tampa caixa expansão, redondo.*	10	A-10	**8,55**
	ø 145	**031111**	Embellecedor acero tapa bote expansión redondo. *Embelezador aço tampa caixa expansão, redondo.*	10	A-10	**8,63**
	ø 145	**031607**	Embellecedor acero tapa bote expansión con válvula de aireación. *Embelezador aço tampa caixa expansão com válvula respiro.*	10	A-10	**8,76**
	130x130	**031102**	Embellecedor tapa bote expansión cuadrado. *Embelezador tampa caixa expansão, quadrado.*	10	A-10	**8,55**
	-	**031299**	Embellecedor rectangular acero inox. (Sifón empotrado S-265). *Embelezador rectangular aço inox. (Sifão para embutir S-265).*	10	A-10	**8,53**

TORNILLOS / *PARAFUSOS*

	Medida	Ref.	Descripción / *Descrição*	U/	n.º	€
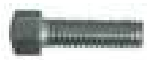	M6X20	**031218**	Tornillo cabeza hexagonal. Sin taladro. *Parafuso cabeça hexagonal. Sem boca.*	100	A-10	**2,42**
	M6X35	**031114**	Tornillo acero inoxidable A2. *Parafuso aço inoxidável A2*	100	A-10	**1,66**
	M6X45	**031113**	Tornillo acero inoxidable A2. *Parafuso aço inoxidável A2.*	100	4113	**2,12**
	M6X65	**031112**	Tornillo acero inoxidable A2. *Parafuso aço inoxidável A2.*	100	A-10	**2,42**
	M6x100	**031168**	Tornillo acero inoxidable A2. *Parafuso aço inoxidável A2.*	100	A-10	**2,84**
	4,2X22	**031097**	Tornillo acero inoxidable tapa bote sifónico. *Parafuso aço inox. tampa sifão pavimento.*	100	6,7x9,2x12,1	**1,66**
	-	**031291**	Tornillo para válvula de cesta S-435, S-436 y S-437 *Parafuso para válvula de cesta S-435, S-436 e S-437*	50	4112	**6,14**
		**031339**	Mecanismo click clack S-600-601-603 A/B. *Mecanismo de clique clack S-600-601-603 A/B.*	10	-	**3,95**
		031340	Mecanismo click clack S-600C. *Mecanismo click clack S-600C.*	10	-	**3,95**
		031341	Mecanismo click clack S-602. *Mecanismo click clack S-602.*	10	-	**3,95**
			VARIOS / *VARIOS*			
		**031421**	Sifón para válvula plato ducha S-320. *Sifão para válvula base chuveiro S-320.*	10	A-10	**7,03**
		**031420**	Sifón para válvula plato ducha S-373 y S-374. *Sifão para válvula base chuveiro S-373 e S-374.*	10	A-10	**6,87**
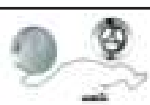	70x45	**031323**	Conjunto bañera Serie Elite. *Conjunto banheira Serie Elite.*	10	A-10	**26,50**
	70x45	**031012**	A-46 - Tapón con anilla. *A-46 - Tampão com argola.*	100	A-1	**1,75**
	70x45	**031179**	A-46 - Tapón con cadena de 270 mm. *A-46 - Tampão com Cadeia de 270 mm.*	100	A-1	**4,85**
	70x45	**031180**	A-46 - Tapón con cadena de 380mm. *A-46 - Tampão com Cadeia de 380mm.*	100	A-1	**5,15**
	63x38	**031203**	A-46 - Tapón con anilla. *A-46 - Tampão com argola.*	100	A-1	**1,75**
	63x38	**031204**	A-46 - Tapón con cadena de 270 mm. *A-46 - Tampão com Cadeia de 270 mm.*	100	A-1	**4,85**

VÁLVULA CON SISTEMA DE APERTURA/CIERRE CLICK-CLACK / *VÁLVULA COM SISTEMA DE ABERTURA/FECHO CLICK-CLACK*

	**031584**	Pulsador de accionamiento. *Botão de acionamento.*	10	4112	**9,31**
	**031586**	Junta de cierre *Vedação de fecho*	10	-	**2,53**
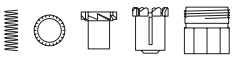	**031585**	Conjunto mecanismo de accionamiento. *Conjunto mecanismo de acionamento.*	10	4112	**4,27**
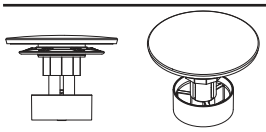	**014047**	Kit tapón válvula CLICK-CLACK FLAT. *Kit tampão válvula CLICK-CLACK FLAT.*	10	A-1	**16,35**

REPUESTOS MECANISMOS / *PEÇAS DE SUBSTITUIÇÃO MECANISMOS*



A-162

Medida	Ref.	U/	n.°	€
-	**023309**	20	A-11	**4,67**

Kit adaptador a base "Roca".
Kit adaptador a base "Roca".



Medida	Ref.	U/	n.°	€
-	**023109**	50	A-10	**3,53**

Junta de obturación mecanismo **S-294** y **S-376**.
Vedação de obturação mecanismo S-294 e S-376.

-	**023190**	50	A-10	**1,62**

Junta de obturación mecanismo **S-285**.
Vedação de obturação S-285.

-	**023256**	50	A-10	**1,76**

Junta de obturación mecanismo 3g S-585, S-575 y S-576
Vedação de obturação 3g S-585, S-575 e S-576



Medida	Ref.	U/	n.°	€
3/8"	**023251**	10	A-10	**8,53**
1/2"	**023261**	10	A-10	**8,03**

Conjunto toma lateral/inferior grifo flotador 2g S-465.
Conjunto ligação lateral/inferior torneira bóia 2g S-465.



A-53

Medida	Ref.	U/	n.°	€
-	**023108**	10	A-10	**8,58**

Kit cisterna (junta con tornillos).
Kit autoclismo (vedação com parafusos).



Medida	Ref.	U/	n.°	€
-	**023253**	10	A-10	**4,47**

Junta de obturacion grifo flotador 2g S-465.
Vedação de obturação torneira bóia 2g S-465.



Medida	Ref.	U/	n.°	€
-	**023191**	20	4115	**4,47**

Junta de obturación grifo flotador Mod. S-398.
Vedação de obturação torneira bóia (Mod. S-398).

-	**023201**	20	A-10	**4,39**

Junta de obturación grifo flotador Mod. S-450, S-455 y S-460.
Vedação de obturação torneira bóia (Mod. S-450, S-455 y S-460).



Circular bajo

Color/*Côr*	Ref.	U/	n.°	€
Cromo	**023255**	10	A-10	**9,01**

Pulsador mecanismo doble volumen, S-285, S-575, S-576 y S-585.
Puxador para mecanismo, S-285, S-575, S-576 y S-585.

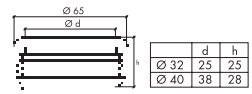

	d	h
Ø 32	25	25
Ø 40	38	28



A-82

Medida	Ref.	U/	n.°	€
ø 65 x 25 Para tubo ø 32	**023130**	20	A-10	**6,40**
ø 65 x 38 Para tubo ø 40	**023131**	20	A-10	**6,40**

Junta de conexión del tubo al WC.
Vedação de ligação do tubo ao WC.

CISTERNAS TANQUE ALTO / *AUTOCLISMOS RESERVATÓRIO ALTO*



Medida	Ref.	U/	n.°	€
-	**031067**	50	A-10	**1,21**

Junta cierre descargador cisterna (S-149)
Vedação de obturação descargador autoclismo (S-149)



Medida	Ref.	U/	n.°	€
-	**031028**	50	A-10	**0,42**

Junta plana descargador cisterna (S-149).
Vedação liso descargador autoclismo (S-149).

REPUESTOS Y ACCESORIOS / *PEÇAS E ACESSÓRIOS*



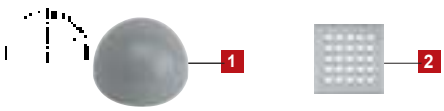

	Medida	Ref.	U/	n.°	€
1	-	031238	50	A-1	0,58

Campana sumidero, para modelos S-54, S-191 y S-192.
Campânula sumidouro, para modelos S-54, S-191 e S-192.

	Acabado	Ref.	U/	n.°	€
2	Acero. inox.	031624	50	A-10	4,24

Rejilla acero inoxidable de sumidero, para modelos S-54, S-150, S-191 y S-516.
Grelha aço inoxidável de sumidouro, para modelos S-54, S-150, S-191 y S-192.

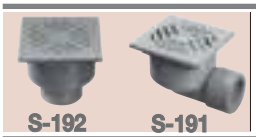



	Medida	Ref.	U/	n.°	€
1	-	031182	25	A-2	3,02

Rejilla PVC (para S-191 y S-192).
Grelha PVC (para S-191 e S-192).



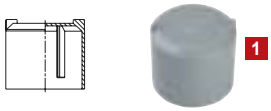

	Medida	Ref.	U/	n.°	€
1	Ø 40/50	031259	50	A-8	1,80
	Ø 75/90	031330	50	A-4	7,54

Campana sumidero para modelos S-150.
Campânula sumidouro, para modelos S-150.



	Medida	Ref.	U/	n.°	€
1	-	031331	5	A-10	1,71

Anillo prensatelas para sumideros S-150 (08110).
Anel de pressão para sumidouros S-150 (08110).

1	-	031517	5	A-10	1,71

Anillo prensatelas para sumideros S-132 y S-133, Ø90.
Anel de pressão para sumidouros S-132 e S-133, Ø90.

1	-	031518	5	A-1	1,71

Anillo prensatelas para sumideros S-132, S-133, S-167 y S-168, Ø110.
Anel de pressão para sumidouros S-132, S-133, S-167 e S-168, Ø110.

A-36

	Medida	Ref.	U/	n.°	€
2	197øx90 mm	022820	10	A-2	6,16

Rejilla alta caldereta extensible de 110 mm (para Ref.: 08140, 08150, 08330, 08080 y 08090).
Grelha alta caixa extensível de 110 mm (para Ref.: 08140, 08150, 08330, 08080 e 08090).

	Medida	Ref.	U/	n.°	€
3	190X190-ø183	031085	10	A-2	6,47

Rejilla PP. caldereta para Ref. 08120, 08130 y 08310.
Grelha PP. caixa para Ref. 08120, 08130 e 08310.

3	210X210-ø195	031086	10	A-2	6,98

Rejilla PP. caldereta para Ref. 08080, 08090 y 08320.
Grelha PP. caixa para Ref. 08080, 08090 e 08320.

3	170X170-ø163	031181	10	A-1	6,47

Rejilla PP. caldereta para Ref. 08110.
Grelha PP. caixa para Ref. 08110.

	Medida	Ref.	U/	n.°	€
4	90	031328	5	A-2	9,15
	110	031329	5	A-2	8,60

Campana para sumideros S-132, S-133, S-167 y S-168.
Campânula para sumidouros S-132, S-133, S-167 y S-168.

	Medida	Ref.	U/	n.°	€
5	170X170	031308	5	A-11	9,15
	190X190	031306	5	A-11	10,34
	210X210	031307	5	A-9	14,64

Extensible caldereta sifónica.
Extensível caixa sifónica.

Rejillas fabricadas con material estabilizado contra las radiaciones ultravioleta. */ Grelhas fabricadas com material estabilizado contra as radiações ultravioleta.*



A-58

Medida	Ref.	U/	n.°	€
200x200-ø175	**031247**	5	A-8	**9,11**
250x250-ø220	**031198**	5	A-9	**9,34**
300x300-ø250	**031248**	5	A-4	**12,01**

Rejilla alta en PP para S-258 y S-388.
Grelha alta em PP para S-258 e S-388.

250X250-ø230	**031194**	5	A-9	**10,60**

Rejilla alta en PVC para S-257.
Grelha alta em PVC para S-257.



PVC

A-58

Medida	Color / *Côr*	Ref.	U/	n.°	€
200X200 - Ø175	PVC	**031554**	15	A-8	**7,54**
200X200 - Ø175	PP	**031569**	15	A-8	**6,79**
250X250 - Ø220	PVC	**031555**	12	A-4	**11,33**
250X250 - Ø220	PP	**031570**	12	A-4	**10,22**
300X300 - Ø250	PVC	**031556**	8	A-4	**13,70**
300X300 - Ø250	PP	**031571**	8	A-4	**12,37**

Rejilla para sumideros autolimpiantes.
Grelha alta para sumidouros autolimpantes.



PARA AUTOLIMPIANTES

Medida	Color / *Côr*	Ref.	U/	n.°	€
150 X 150-ø50	Ac. inox	**031542**	5	A-2	**68,45**
200 X 200-ø75	Ac. inox	**031543**	5	A-11	**81,41**
250 X 250-ø90	Ac. inox	**031544**	5	A-2	**120,39**
150 X 150-ø50	PVC	**031475**	5	A-2	**9,12**
200 X 200-ø75	PVC	**031476**	5	A-2	**15,81**
250 X 250-ø90	PVC	**031477**	5	A-2	**21,57**
150 X 150-ø50	PP	**031472**	5	A-2	**6,46**
200 X 200-ø75	PP	**031473**	5	A-2	**13,48**
250 X 250-ø90	PP	**031474**	5	A-2	**15,72**

Extensible caldereta sifónica.
Extensível caixa sifónica.



Para S-370

A-56

A: autolimpiante - **B y C:** no autolimpiante

Medida	Color / *Côr*	Ref. A	Ref. B	U/	n.°	€
150 X 150-ø135	Ac. inox	**031464**		5	A-1	**24,46**
200 X 200-ø176	Ac. inox	**031465**		5	A-2	**29,72**
250 X 250-ø225	Ac. inox	**031466**		5	A-8	**38,21**
150 X 150-ø135	PVC	**031342**	**031184**	5	A-1	**7,32**
200 X 200-ø176	PVC	**031343**	**031185**	5	A-2	**7,71**
250 X 250-ø225	PVC	**031344**	**031186**	5	A-8	**7,92**
300 X 300-ø260	PVC	**031416**	**031213**	5	A-4	**15,09**
150 X 150-ø135	PP	**031348**	**031195**	5	A-1	**7,32**
200 X 200-ø176	PP	**031349**	**031196**	5	A-2	**7,71**
250 X 250-ø225	PP	**031350**	**031197**	5	A-8	**7,92**
300 X 300-ø260	PP	**031415**	**031246**	5	A-8	**13,60**

Rejilla plana para S-246, S-247 y S-248.
Grelha plana para S-246, S-247 y S-248.

Medida	Color / *Côr*	Ref. C	U/	n.°	€
250X250-ø225	PVC	**031207**	5	A-8	**10,16**

Rejilla plana en PVC para S-370. */ Grelha plana em PVC para S-370.*

250X250-ø225	PVC	**031253**	5	A-8	**9,85**

Rejilla plana en PVC para S-370. */ Grehla plana em PVC para S-370.*



Color / *Côr*	Ref.	U/	n.°	€
	031613	25	-	**0,37**

Mecanismo de cierre rejilla sumidero autolimpiante.
Mecanismo de fecho grelha sumidouro autolimpante.

VÁLVULA ANTI-RETORNO / *VÁLVULA ANTI-RETORNO*



Medida	Ref.	U/	n.°	€
Ø 110/125	070015	1	A-10	39,70
Ø 160	070009	1	A-2	45,69
Ø 200	070010	1	A-2	114,35
Ø 250	070011	1	A-2	144,96
Ø 315	070012	1	A-11	239,90
Ø 400	070013*	1	-	426,04

Tapa registro válvula antiretorno. (*Sin bloqueo). Junta incluida.
*Tampa registro válvula anti-retorno. (*Sem bloqueio). Junta incluída.*



Medida	Ref.	U/	n.°	€
Ø 110-125	070023	1	-	31,30
Ø 160	070024	1	-	31,30
Ø 200	070025	1	-	61,10
Ø 250-315	070026	1	-	120,29

Maneta de bloqueo (incluye mecanismo interior).
Alavanca de bloqueio (inclui mecanismo interno)



Medida	Ref.	U/	n.°	€
Ø 110	070035	1	A-10	107,52
Ø 125/160	070036	1	A-2	145,96

Tapa registro válvula antiretorno. (*Sin bloqueo).
Junta bi-inyectada incluida.
*Tampa registro válvula anti-retorno. (*Sem bloqueio).*
Junta bi-injetada incluída.

SIFONES EN LÍNEA / *SIFÕES EM LINHA*





Medida del sifón	Ref.	Color	U/	n.°	€
110	032272	Teja	10	A-1	21,75
110	032265	Gris	10	-	21,75
125	032273	Teja	10	A-1	23,46
125	032266	Gris	10	A-1	23,46
160	032274	Teja	10	A-2	29,57
160 y 250	032302	Gris	10	A-2	29,57
200	032275	Teja	6	A-2	34,99
200 y 315	032303	Gris	6	A-2	34,99

Tapa registro sifón en línea con junta.
Tampa registro sifão em linha com vedação.



Medida	Ref.	U/	n.°	€
Ø 110/125	070014	1	A-10	25,31
Ø 160	070016	1	A-10	36,13
Ø 200/250	070017	1	A-1	88,90
Ø 315	070019	1	A-2	226,92
Ø 400	070020	1	A-11	640,81

Clapeta con junta válvula antiretorno. **PLASTICA**
Obturador com vedação válvula anti-retorno.

Ø 110/125	070021	1	A-10	124,34
Ø 160	070022	1	A-10	182,38

Clapeta metálica con junta válvula antiretorno. **INOX**
Obturador metalico com vedação válvula anti-retorno.

Modelos posteriores a 2012



Medida	Ref.	U/	n.°	€
110	070037	1	A-10	79,09
125/160	070038	1	A-10	120,12

Kit segunda clapeta para S-220 y S-223.
Kit segundo obturador para S-220 e S-223.



Medida	Ref.	U/	n.°	€
110/125/160	070034	1	A-10	150,49

Maneta + 4 bloqueos para tapa de registro.
Alavanca + 4 bloqueios para tampa de registro.

ACCESORIOS GRAN EVACUACIÓN CON JUNTA LABIADA
ACESSOÓRIOS GRANDE EVACUAÇÃO COM JUNTA FACETADA



Medida	Ref.	U/	n.°	€
40	032296	10		0,59
50	032297	10		0,71
75	032298	10		0,85
90	032299	10		1,02
110	032109	10	A-10	1,31
125	032110	10	A-10	1,88
160	032111	10	A-10	2,72
200	032112	10	A-1	9,52
250	032113	10	A-11	17,27
315	032114	10	A-2	22,46
400	032115	10	A-11	47,78
500	032286	10	A-11	46,45

Junta labiada de recambio (válida para Válvula Anti-Retorno Sifón en línea, Accs. Gran Evacuación y Bajante insonorizada dBlue y Phonoblack).
Junta facetada de retorno (válida para Válvula Anti-Retorno Sifão em Linha, Acessórios grande Evacuação e Conduta insonorizada - dBlue e Phonoblack).



Medida	Ref.	U/	n.°	€
20-½"	052547	10	A-10	2,01
25-¾"	052548	10	4113	2,19
32-1"	052549	10	4113	2,37
40-1 ¼"	052550	10	4113	2,37
50-1 ½"	052551	10	A-10	2,53
63-2"	052552	10	A-10	2,77
75-2 ½"	052553	10	A-10	4,64
90-3"	052554	10	A-10	5,69
110-125	052555	10	A-10	12,65
125 P.T.	052611	10	A-10	15,12

Conjunto de juntas tóricas (NBR) para Válvulas de esfera desmontables de 2 vías en PVC.
Conjunto orings (NBR), válvulas esfera desmontáveis de 2 vías em PVC.



Medida	Ref.	U/	n.°	€
20-½"	152547	10	A-10	23,13
25-¾"	152548	10	4113	31,90
32-1"	152549	10	4113	34,84
40-1 ¼"	152550	10	4113	47,92
50-1 ½"	152551	10	A-10	61,09
63-2"	152552	10	A-10	115,60
75-2 ½"	152553	10	A-10	132,90
90-3"	152554	10	A-10	

Conjunto de juntas tóricas (Vitón-FPM) para Válvulas de esfera desmontables de 2 vías en PVC.
Conjunto orings (Viton-FPM), válvulas de esfera desmontáveis de 2 vías em PVC.



Medida	Ref.	U/	n.°	€
½"- ¾""	052556	10	A-10	4,51
1"-1 ¼"	052557	10	A-10	4,51
1 ½"-2"	052558	10	A-10	4,60

Conjunto maneta para válvulas de esfera semicompactas PP.
Conjunto manípulo para válvulas de esfera semi-compactas PP.



Medida	Ref.	U/	n.°	€
20-25	052559	10	A-10	4,51
32-40	052560	10	A-10	4,51
50-63	052561	10	A-10	4,51
75	052562	10	A-10	5,05
90	052563	5	A-10	5,04
110-125	052564	5	A-2	6,42

Conjunto maneta para válvulas de esfera desmontables.
Conjunto manípulo para válvulas de esfera desmontáveis.



Medida	Ref.	U/	n.°	€
50-63	052565	10	A-10	4,48
75	052566	10	A-10	4,48

Conjunto maneta para válvulas de esfera de bridas.
Conjunto manípulo para válvulas de esfera de flanges.



Medida	Ref.	U/	n.°	€
40	052621	10	A-10	4,51
50-63	052622	10	A-10	4,48

Conjunto maneta para válvula de estera de 3 vías.
Conjunto manípulo para válvulas de estera de 3 vias.



Medida	Ref.	U/	n.°	€
140	**052326**	1	A-2	**39,02**

Conjunto maneta.
Conjunto manipulo.



Medida	Ref.	U/	n.°	€
20	**052597**	60	A-10	**0,68**
25	**052598**	50	A-1	**0,97**
32	**052599**	30	A-1	**1,41**
40	**052600**	30	A-1	**2,31**
50	**052601**	40	A-2	**3,08**
63	**052602**	40	A-11	**4,63**
75	**052612**	30	A-9	**13,93**
90	**052613**	20	A-9	**23,44**
110-125	**052614**	10	A-9	**40,20**
125 P.T.	**052615**	10	A-9	**45,99**

Tuerca para válvulas de esfera desmontables (PVC) y enlaces de 3 piezas.
Porcas para válvulas esfera desmontáveis (PVC) e uniões 3 peças.

VÁLVULA DE MARIPOSA / *VÁLVULA DE MARIPOSA*



Medida	Ref.	U/	n.°	€
63-75	**062035**	1	A-1	**45,63**
90-110	**062036**	1	A-2	**50,19**
125-140-160	**062037**	1	A-2	**59,26**
200-225	**062038**	1	A-2	**75,93**
**250	**062039**	1	A-2	**495,45**

Conjunto maneta para válvula mariposa. (Gama posterior a tarifa 2011)
Conjunto manípulo para válvula mariposa. (Gama tarifa mais tarde à 2011)
**Reductor manual. / *Redutor manual.*



Medida	Ref.	U/	n.°	€
20-½"	**054037**	25	4115	**0,70**
25-¾"	**054038**	25	4115	**0,82**
32-1"	**054039**	25	4115	**1,22**
40-1 ¼"	**054040**	25	4115	**1,66**
50-1 ½"	**054041**	25	4114	**2,04**
63-2"	**054042**	25	4109	**3,01**

Junta tórica para enlace de tres piezas (NBR).
Orings para uniões tres peças (NBR).



Medida	Ref.	U/	n.°	€
140	**052327**	1	-	**41,07**

Conjunto de juntas tóricas para válvula de esfera (EPDM).
Conjunto orings para válvula de estera (EPDM).



Medida	Ref.	U/	n.°	€
½"	059412	50	4115	0,26
¾"	059413	50	A-10	0,36
1"	059414	50	A-10	0,55
1 ¼"	059415	50	A-10	1,08
1 ½"	059416	25	A-10	1,21
2"	059417	25	A-10	1,87

Junta tórica.
Vedação torica.



Medida	Ref.	U/	n.°	€
½"	059406	50	14,5x7,5x11,5	1,62
¾"	059407	50	14,5x7,5x11,5	1,92
1"	059408	50	14,5x7,5x11,5	2,22
1 ¼"	059409	50	14,5x7,5x11,5	5,59
1 ½"	059410	25	14,5x7,5x11,5	6,44
2"	059411	25	A-1	11,79

Arandela cierre latón.
Arruela de estancamento latão.



Medida	Ref.	U/	n.°	€
½"	059418	50	A-10	0,55
¾"	059419	50	A-10	0,67
1"	059420	50	A-10	0,92
1 ¼"	059421	50	A-10	1,21
1 ½"	059422	25	A-10	1,62
2"	059423	25	A-1	2,84

Casquillo dentado plástico.
Casquilho dentado plástico



Medida	Ref.	U/	n.°	€
½"	059400	50	14,5x7,5x11,5	2,66
¾"	059401	50	14,5x7,5x11,5	3,20
1"	059402	50	14,5x7,5x11,5	4,07
1 ¼"	059403	50	14,5x7,5x11,5	7,34
1 ½"	059404	25	A-10	9,93
2"	059405	25	A-10	16,38

Casquillo dentado latón.
Casquilho dentado latão.



Medida	Ref.	U/	n.°	€
½"	059424	50	4115	0,69
¾"	059425	50	A-1	1,08
1"	059426	50	A-1	1,21
1 ¼"	059427	50	A-1	1,62
1 ½"	059428	25	A-10	1,87
2"	059429	25	A-1	3,96

Arandela cierre plástico.
Arruela de estancamento plástico.

REPUESTOS FITTING / *PEÇAS DE SUBSTITUIÇÃO FITTING*



Medida	Ref.	U/	n.°	€
16	055232	50	A-10	0,63
20	055233	50	A-10	0,66
25	055234	50	A-1	0,70
32	055235	50	A-2	1,15
40	055236	50	A-11	1,94
50	055237	25	A-11	3,13
63	055238	25	A-8	5,42
75	055239	15	A-8	7,65
90	055240	15	A-4	11,96
110	055241	10	A-4	26,29

Racor. Gama 55.
Racor. Gama 55.



Medida	Ref.	U/	n.°	€
16	055200	50	A-10	0,39
20	055201	50	A-10	0,53
25	055202	50	A-10	0,62
32	055203	50	A-10	0,67
40	055204	50	A-10	0,91
50	055205	25	A-10	1,15
63	055206	25	A-10	1,83
75	055207	15	A-10	2,68
90	055208	15	A-1	2,97
110	055167	10	A-1	3,48

Arandela Fitting. Gama´55.
Anilha novo sistema Fitting. Gama´55.



Medida	Ref.	U/	n.°	€
16	055156	50	A-10	0,51
20	055046	50	A-10	0,59
25	055047	50	A-10	0,82
32	055048	50	A-10	0,93
40	055049	50	A-10	1,08
50	055050	25	A-10	1,50
63	055051	25	A-1	1,61
75	055064	15	A-1	3,81
90	055065	15	A-2	4,51
110	055168	15	A-2	6,31

Casquillo cónico partido.Gama´55.
Casquilho cónico partido.Gama´55.



Medida	Ref.	U/	n.°	€
16-14,7x3,6	055157	50	4115	0,49
20-19x3,9	055052	50	4115	0,59
25-23,8x4,4	055053	50	4115	0,65
32-31,6x5,1	055054	50	A-10	1,07
40-38,9x5,9	055055	50	A-10	1,48
50-49,8x6,6	055056	25	A-10	1,81
63-61,9x8,5	055057	25	A-10	2,61
75-72,5x9,6	055066	15	A-10	3,24
90-88x10,7	055067	15	A-10	3,91
110-105x9,5	055166	10	A-10	4,61

Junta tórica. Gama´55. / *Oring. Gama'55.*

Medida	Ref.	U/	n.°	€
-	055268	25	A-10	3,70

Junta plana manguito adaptador para bidón J-91.
Vedação liso para união adaptador para tambor J-91.

Medida	Ref.	U/	n.°	€
3/4"	055269	25	-	4,02
1"	055270	25	-	4,82

Junta plana manguito pasamuros J-92.
Vedação liso para união canhão depósito J-92.

BRIDAS / *FLANGES*



Medida	Ref.		U/	n.°	€
50	**058024**	*	25	A-10	**1,95**
63	**058025**	*	25	A-10	**2,09**
75	**058026**	**	25	A-10	**2,26**
90	**058027**	**	25	A-10	**2,43**
110	**058028**	***	25	A-1	**4,72**
125	**058029**	***	25	A-1	**5,16**

Junta especial bridas. / *Vedação especial flange.*
***Material EVA. **Caucho termoplástico. *Polietileno.

COLLARINES EN PP / *COLARINHOS EM PP*



Ø Interior x espesor	Ref.	U/	n.°	€
28,17x3,53	**053203**	50	4115	**0,86**
36,10x3,53	**053204**	50	4115	**0,86**
17,12x2,62	**053205**	50	4115	**0,86**
20,22x3,53	**053206**	50	4115	**0,86**
29,74x3,53	**053207**	50	4115	**0,86**
53,57x3,53	**053208**	25	4115	**1,31**
66,27x3,53	**053209**	25	4115	**1,31**
56,74x3,53	**053210**	25	4115	**1,31**

*Junta de repuesto para collarines en PP.
**Junta anular para colarinhos em PP.*

*** Junta de repuesto para collarines en PP. /** *Junta de substituição para colarinhos em PP.*

		Diámetro del tubo / *Diâmetro do tubo*										
		25	32	40	50	63	75	90	110	125	140	160
Rosca	½"	**53205**	**53206**	**53207**	**53207**	**53203**	**53203**	**53203**	**53204**			
	¾"		**53206**	**53207**	**53207**	**53203**	**53203**	**53203**	**53204**	**53204**		
	1"		**53206**	**53207**	**53207**	**53203**	**53203**	**53203**	**53204**	**53204**	**53210**	**53210**
	1 ¼"					**53208**	**53204**	**53208**	**53208**	**53210**	**53210**	**53210**
	1 ½"					**53208**	**53210**	**53208**	**53208**	**53210**	**53209**	**53209**
	2"						**53210**	**53210**	**53208**	**53210**	**53209**	**53209**

VENTOSAS / *VENTOSAS*

PATROL X-380



	Medida	Ref.	U/	n.°	€
1	¾" - 1"	**093114**	10	-	**8,26**
	Junta de cierre ventosa. *Vedaçao fecho ventosa.*				
2	¾" - 1"	**093113**	10	A-10	**7,43**
	Flotador esférico. *Bóia esférica.*				
3	¾" - 1"	**093112**	10	A-10	**9,32**
	Cuna filtro. *Cuna filtro*				
4	¾" - 1"	**093105**	20	A-10	**2,45**
	Junta cierre cuerpo ventosa. *Vedaçao fecho corpo ventosa.*				

X-294

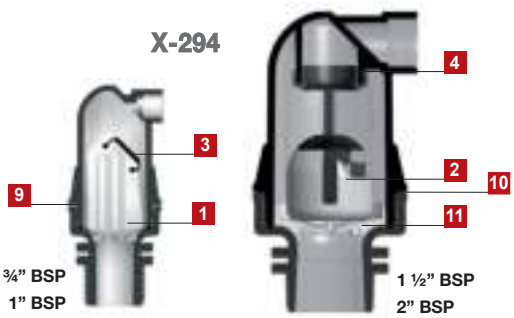

	Medida	Ref.	U/	n.°	€
1	¾" - 1"	**093091**	10	A-10	**8,28**
2	1 ½" - 2"	**093093**	5	A-2	**21,12**
	Flotador para ventosas doble efecto con junta. *Boia para ventosa efecto duplo com vedação.*				
3	¾" - 1"	**093096**	10	4115	**6,36**
	Junta flotador ventosa doble efecto. *Vedação boia ventosa efeito duplo.*				
4	1 ½" - 2"	**093098**	10	4114	**7,45**
	Junta cierre flotador ventosa doble y triple efecto. *Vedação fecho boia ventosa efeito duplo e triplo.*				
11	1 ½" - 2"	**093115**	10	A-10	**5,51**
	Cuna amortiguador ventosa. / *Cuna amortecedor ventosa.*				

X-295

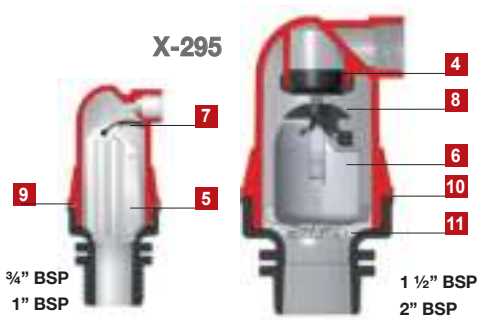

	Medida	Ref.	U/	n.°	€
5	¾" - 1"	**093092**	10	A-10	**24,67**
6	1 ½" - 2"	**093094**	5	A-2	**102,94**
	Flotador para ventosas triple efecto con junta. *Boia para ventosa efeito triplo com vedação.*				
7	¾" - 1"	**093097**	10	4115	**7,18**
8	1 ½" - 2"	**093099**	10	A-10	**7,35**
	Junta flotador ventosa triple efecto. / *Vedação boia ventosa efeito triplo.*				
9	¾" - 1"	**093105**	20	A-10	**2,45**
10	1 ½" - 2"	**093106**	10	4112	**3,71**
	Junta cierre cuerpo ventosa doble y triple efecto. *Vedação fecho corpo ventosa duplo y triplo efeito.*				

FILTERMASTER

PARA FILTROS
¾", 1", 1 ¼" Y 1 ½".
PARA FILTRADO DE
¾", 1", 1 ¼" Y 1 ½".



	Medida	Ref.	U/	n.°	€
1	1" - ¾" 100 M	091088	5	A-10	17,57
	1 ¼"-1 ½"100 M	091089	5	A-2	25,65
	1" - ¾" 130 M	091090	5	A-10	17,57
	1 ¼"-1 ½"130 M	091091	5	A-2	24,93
	Repuesto cartucho anillas. / *Peça de substituição cartucho anilhas.*				
2	1" - ¾" 100 M	091084	5	A-10	14,38
	1 ¼"-1 ½"100 M	091085	5	A-2	21,41
	1" - ¾" 130 M	091086	5	A-10	14,38
	1 ¼"-1 ½"130 M	091087	5	A-2	21,41
	Repuesto cartucho malla de acero inoxidable. *Peça de substituição cartucho malha de aço inóvidavel.*				
3	¾" - 1"	097790	10	4114	1,66
	1 ¼" - 1 ½"	097791	10	4114	1,61
	Junta tórica cartucho anillas/malla. / *Vedação cartucho anilhas/malha.*				
4	¾" - 1"	097792	10	A-10	3,39
	1 ¼" - 1 ½"	097793	10	A-10	3,16
	Junta tórica cierre filtro. / *Vedação blindagem filtro.*				
5	¾" - 1"	091422	10	A-2	6,67
	1 ¼" - 1 ½"	091423	10	A-10	9,52
	Tapón filtro purga. / *Tampão filtro expurgo.*				

Cuerpos para filtros automáticos y manuales

FILTERMASTER





Coloque en el cartucho las anillas de 20 micras con la cara estriada hacia abajo.
Coloque no cartucho os anéis de 20 mícrons com a parte ranhurada para baixo

Repuesto filtros automáticos

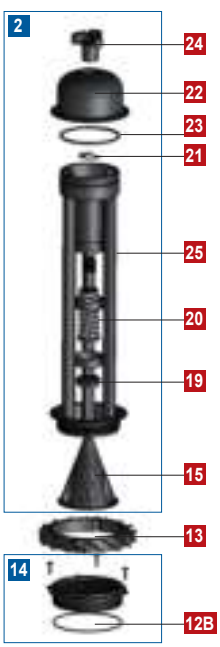

Repuesto filtros manuales

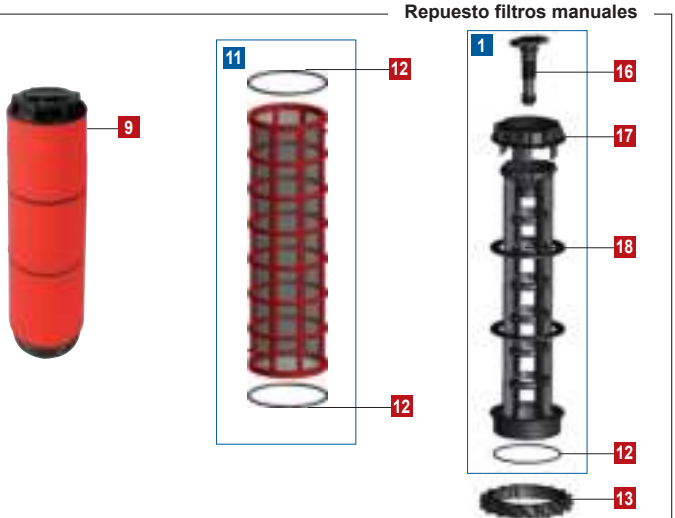

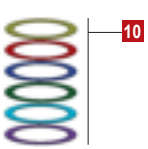

	Medida	Ref.	U/	n.º	€
1	2" Std.	097830	1	-	57,22
	2"	098892	1	A-2	66,64
	3"	098891	1	A-4	92,81

Repuesto cartucho filtro manual sin anillas.
Peça de substituição cartucho sem anilhas.

2	-	098796	1	A-8	1.393,93

Repuesto cartucho sin anillas Filtro Automático. • (3" y 2" largo)
*Peça de substituição cartucho anilhas filtragem automático. *(3" e 2" largo).*

	Medida	Ref.		U/	n.°	€
1	2" Std.	097824		1	A-2	86,24
	2" Negro	097345		1	A-11	92,01
	3"/2" L - Negro	097346		1	A-4	108,07
	2" transp.	097347		1	A-2	241,29
	3"/2" L - transp.	097348		1	A-4	251,36
	Vaso filtro. / *Vaso filtro.*					
2	2" - 3"	097350		1	A-1	111,88
	Abrazadera cierre filtros. / *Braçadeira blindagem filtros.*					
3	2" - 3"	097759		1	A-2	79,67
	Abrazadera PAFV cierre filtros. / *Braçadeira plástica blindagem filtros.*					
4	2" - 3"	097351		10	A-10	2,82
	Junta tórica cierre filtro. / *Vedação blindagem filtro.*					
5	2" - BBB	097770		1	A-11	70,24
	2" - VBV	097772		1	A-11	70,24
	2" - VVB	097771		1	A-11	90,41
	2" - NNN	097773		1	A-11	70,24
	2" - VNV	097775		1	A-11	70,24
	2" - VVN	097774		1	A-11	70,24
	3" - BBB	097777		1	A-8	104,00
	3" - VBV	097779		1	A-8	80,79
	3" - VVB	097778		1	A-8	80,79
	3" - NNN	097780		1	A-8	80,79
	3" - VNV	097782		1	A-8	80,79
	3" - VVN	097781		1	A-8	80,79
	Cuerpo conexión. / *Corpo conexão.*					
6	3" – BB	097785		1	A-9	82,68
	3" – NN	097784		1	A-9	82,68
	3" – VV	097786		1	A-9	82,68
	4" – BB	097788		1	A-8	89,49
	4" – NN	097787		1	A-8	89,49
	4" – VV	097789		1	A-9	89,49
	Cuerpo doble conexíon. / *Corpo conexão dupla.*					
7	2"	097802		1	4114	3,54
	3"	097803		1	A-1	5,13
	Junta tórica cierre tapón. / *Vedação blindagem tampão.*					
8	2"	051512		25	A-1	4,39
	3"	051535		15	A-2	9,57
	Tapón cierre. / *Tampão feche.*					
	20 M	098813		1	A-11	129,24
10	25 M	098495		1	A-11	129,24
	50 M	098814		1	A-11	129,24
	100 M	098815		1	A-11	129,24
	130 M	098816		1	A-11	129,24
	200 M	098817		1	A-11	129,24
	Anillas para filtros. (500 Und.) / *Anilhas para filtros. (500 Und.)*					
11	2" Std. - 100	098678	S	1	A-2	167,74
	2" Std. - 130	098680	S	1	A-2	167,74
	2" y 3" - 100	098679	M	1	A-11	174,24
	2" y 3" - 130	098681	M	1	A-11	224,25
	3"/2" L - 200	098918	M	1	A-11	174,24
	Repuesto cartucho malla. / *Peça de substituição cartucho malha.*					
12	2" - 3"	097349		10	A-10	1,25
	Junta tórica cartucho filtro manual e hidrociclónico. *Vedação cartucho filtro manual e hidrociclone.*					

	Medida	Ref.		U/	n.°	€
12B	2" - 3"	097335		10	A-10	1,56
	Junta tórica cartucho filtro automático y manual anterior a 2015. *Vedação cartucho filtro automático e manual anterior a 2015.*					
9	2" Std.- 20	097825	S	1	A-2	104,44
	2" Std.- 50	097826	S	1	A-2	104,44
	2" Std.- 100	097827	S	1	A-2	104,44
	2" Std.- 130	097828	S	1	A-2	104,44
	2" Std.- 200	097829	S	1	A-2	104,44
	2" - 20	098647	M	1	A-11	149,06
	2" - 50	098674	M	1	A-11	149,06
	2" - 100	097341	M	1	A-11	115,81
	2" - 130	097342	M	1	A-11	115,81
	2" - 200	098676	M	1	A-11	115,81
	3"/2" L - 20	098648*	L	1	A-60	172,29
	3"/2" L - 50	098675*	L	1	A-60	139,21
	3"/2" L - 100	097343*	L	1	A-60	139,21
	3"/2" L - 130	097344*	L	1	A-60	139,21
	3"/2" L - 200	098677*	L	1	A-60	139,21
	Aut. - 25	098649	L	1	A-60	1.531,55
	Aut. - 50	098777	L	1	A-60	1.531,55
	Aut. - 100	098778	L	1	A-60	1.531,55
	Aut. - 130	098779	L	1	A-60	1.531,55
	Aut. - 200	098780	L	1	A-60	1.531,55
	Repuesto cartucho anillas. / *Peça de substituição cartucho anilhas.* *(3" y 2" largo).					
13	2" - 3"	097336		1	A-10	50,21
	Corona deflectora hodrociclónico. / *Coroa deflectora hodrociclone.*					
14	2" - 3"	098782		-	4112	72,40
	kit adaptador filtro automático. / *kit adaptador filtro automático.*					
15	-	098781		1	4109	102,79
	Conjunto válvula antiretorno filtro automático. / *Conjunto válvula antiretorno filtro automático.*					
16	-	097801		1	-	6,55
	Palomilla extensible cartucho anillas. / *Palomilla extensível cartucho anilhas.*					
17	-	097800		5	A-10	10,85
	Tapón cartucho anillas. / *Tampa cartucho anilhas.*					
18	2"	097798		1	A-2	56,02
	3"	097799		1	A-8	63,32
	Cuerpo cartucho anillas. / *Corpo cartucho anilhas.*					
19	-	097761		1	-	73,46
	Tapón obturador con junta. / *Tampão obturador com vedação.*					
20	-	097762		1	-	102,95
	BAJA PRESION	097833		1	-	101,52
	Conjunto eje/muelle pistón hidráulico. / *Conjunto eixo/berço pistón hidráulico.*					
21	-	097763		1	-	65,73
	Arandela pistón hidráulico. / *Arruela pistón hidráulico.*					
22	-	097765		1	A-10	102,95
	Tapón pistón hidráulico. / *Tampão pistón hidráulico*					
23	2" - 3"	097764		1	-	5,80
	Junta torica para piston hidráulico. / *Vedação para pistón hidráulico.*					
24	-	097766		1	-	47,29
	Palomilla superior. / *Asa superior.*					
25	-	097767		1	A-8	1.293,42
	Portaláminas. / *Portafolhas.*					

Filtros / *Filtros*
¾", 1", 1 ¼", 1 ½"

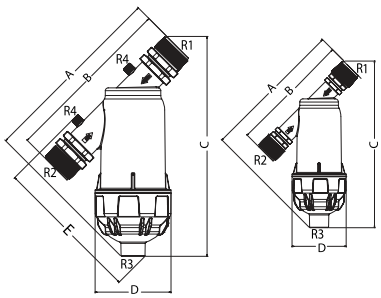

BSP (mm)

Modelo	A	B	C	D	E	R1 - R2	R3	R4
¾"	194,5	160	231	78	-	¾" BSP	½" BSP	-
1"	195,5	160	234	78	-	1" BSP	½" BSP	-
1 ¼"	265	243	311	108,5	210	1 ¼" BSP	¾" BSP	¼"
1 ½"	265	243	314	108,5	210	1 ½" BSP	¾" BSP	¼"

NPT (mm)

Modelo	A	B	C	D	E	R1 - R2	R3	R4
¾"	197,5	164	233	78	-	¾" NPT	½" NPT	-
1"	202	174	239	78	-	1" NPT	½" NPT	-
1 ¼"	267	246	312	108,5	210	1 ¼" NPT	¾" NPT	¼"
1 ½"	267	246	314	108,5	210	1 ½" NPT	¾" NPT	¼"

Filtros / *Filtros*
2" STD anillas
2" malla
4256

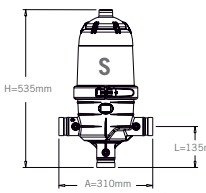

Filtros / *Filtros*
2" anillas
2" L malla
4140

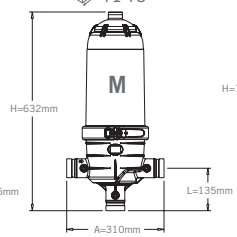

Filtros / *Filtros*
2" L anillas
4139

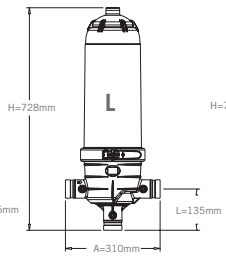

Filtros / *Filtros*
3" anillas
4139

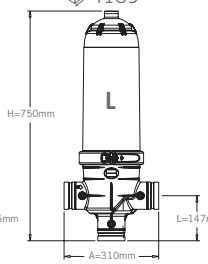

Filtros / *Filtros*
3" malla
4140

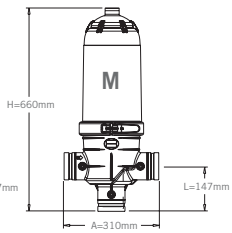

3" Doble cuerpo
Duplo corpo 3"
4163

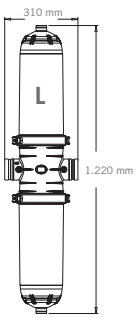

3" Doble cuerpo
Duplo corpo 3"
COMPACTO
4969

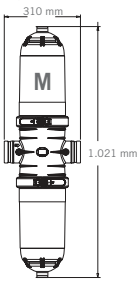

3" Doble cuerpo
Duplo corpo 3"
SUPER COMPACTO
4969

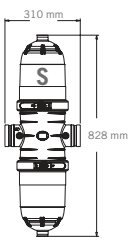

4" Doble cuerpo
Duplo corpo 4"
4163

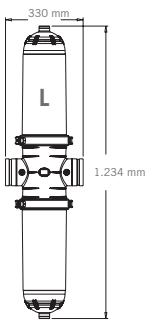

4" Doble cuerpo
Duplo corpo 4"
COMPACTO
4969

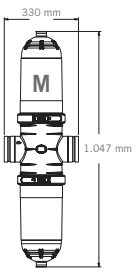

4" Doble cuerpo
Duplo corpo 4"
SUPER COMPACTO
4969

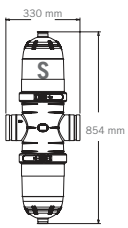

Cartuchos malla 3", 2" largo y 2"
Cartuchos malha 3", 2" largo e 2"

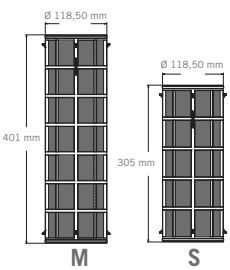

Cartuchos anillas 3", 2" y 2" standard
Cartuchos anilhas 3", 2" e 2" standard

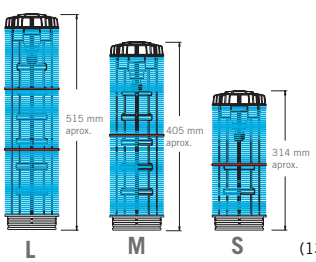

(130 micrones)

	1	2	3
4139	32 x 24,5 x 77,5		
4140	31 x 24,5 x 66,5		
4163	26 x 35 x 127		
4256	24,5 x 27,5 x 56,5		
4969	33 x 25 x 105		

Repuestos para válvula de contralavado ángulo
Peças de substituição para válvula de contralavado angulo



ref. 98651



Medida	Ref.	U/	n.°	€
2" x 2" x 2"	**098895**	1	-	**161,64**

Membrana. / *Membrana*

Repuestos para válvula de contralavado ángulo
Peças de substituição para válvula de contralavado angulo



ref. 98650

Medida	Ref.	U/	n.°	€
3" x 3" x 2"	**098905**	3	A-10	**142,18**
Membrana. / *Membrana*				
3" x 3" x 2"	**098906**	3	4114	**11,10**
Junta tórica pistón. / *Vedação o-ring.*				
3" x 3" x 2"	**098907**	3	4114	**1,66**
Arandela M-8. / *Anilha M-8.*				
3" x 3" x 2"	**098910**	3	4114	**94,69**
Arandela cierre plano. / *Anilha fecho plano.*				



Medida	Ref.	U/	n.°	€
2"	**097839**	10	A-2	**6,99**
2 1/2"	**097877**	10	A-2	**8,42**
3"	**097840**	10	A-2	**8,88**
4"	**097841**	4	A-2	**11,80**
6"	**097878**	8	A-11	**26,70**
8"	**097879**	3	A-8	**41,39**

Repuesto, junta unión Fitmaster.
Peça substituição, vedação junção Fitmaster.

COLECTORES / *COLECTORES*



Medida	Ref.	U/	n.°	€
Para machón	**090137**	50	A-10	**5,52**
Para te, codo y tapón	**090138**	50	A-10	**5,52**

Junta tórica repuesto. / *Vedação o ring de substituição.*

CAJAS / *CAIXAS*				PALETS / *PALETES*		
Cajas *Caixas*		**Equivalencia** *Equivalência*	**Medidas en cm Ancho/Largo/ Alto** *Lar./Comp./Alt.*	**Uds./palets** *Uds./Paletes*	**Nº Cajas por palet** *Nº Caixas por palet*	**Volumen m³** *Volumen m³*
	**A**	A-10	**20x20x10**	96	4x6x4	0,6
	**B**	A-1	**20x20x20**	216	4x6x9	1,92
	**C**	A-2	**20x40x20**	108	4x3x9	1,92
	**D**	A-11	**20x40x30**	72	4x3x6	1,92
	**E**	A-8	**40x40x20**	54	2x3x9	1,92
	**F**	A-9	**40x40x30**	36+4	2x3x6+4	2,2
	**G**	A-4	**40x40x40**	30	2x3x5	2,11
	**H**	A-12	**40x40x50**	24	2x3x4	2,11
	**I**	A-5	**40x60x40**	20	2x2x5	2,11
	**J**	A-62	**40x60x50**	16	2x2x4	2,11
	**K**	A-65	**40x80x50**	12	3x1x4	2,11
	**L**	A-61	**80x60x50**	8	1x2x4	2,11
	P	A-60	**20x71x17**			
		4139	**25x32x78**			
		4140	**25x31x67**			
		4163	**25x121x34**			
		4256	**28x25x55**			

Embalajes / *Embalagems*

	ANCHO	LARGO	ALTO
DB7	30	20	15
DB5	30	40	15
DB4	30	40	30
DB3	40	60	30
A-4	40	40	40
F	(FARDO)		
B	(BOLSA)		

Modelo	Referencia	Pag.
Modelo	*Refência*	*Pag*
A-1	022228	58
A-1	022228EC	10
A-10	022108	57
A-102	022041	58
A-103	022042	29
A-103	022043	29
A-103	022331	29
A-103	022332	29
A-103	022363	29
A-103	022364	29
A-103	022042N	17
A-104	022044	29
A-104	022045	29
A-104	022333	29
A-104	022334	29
A-105	022046	57
A-109	021350	102
A-109	021351	102
A-11	022258	58
A-110	030008	16
A-110	030012	16
A-111	022048	29
A-111	022049	29
A-111	022335	29
A-111	022336	29
A-111	022347	29
A-112	022052	34
A-112	022053	34
A-114	022058	60
A-114	022059	60
A-115	022060	60
A-115	022061	60
A-116	022062	60
A-118	022064	16
A-118	022065	16
A-118	022308	16
A-119	022066	29
A-119	022337	29
A-12	022195	59
A-12	022196	59
A-12	022260	59
A-12	022358	59
A-12	022360	59
A-12	022830	59
A-120	022067	29
A-120	022338	29
A-121	022068	17
A-121	022069	17
A-122	022070	60
A-123	022071	60
A-124	022072	17
A-126	022076	62
A-126	022076	253
A-126	022076	257
A-126	022077	62
A-126	022077	253
A-126	022077	257
A-126	022286	62
A-126	022286	253
A-126	022286	257
A-126	022287	62
A-126	022287	253
A-126	022287	257
A-128	022083	57
A-128	022083EC	10
A-129	022084	16
A-13	022138	56
A-13	022138EC	10
A-131	022089	17
A-131	022090	17
A-132	022091	17
A-132	022092	17
A-133	022093	17
A-134	022094	17
A-135	022095	16
A-135	022096	16
A-135	022314	16
A-135	022315	16
A-136	022087	63
A-136	022087	88
A-136	022274	63
A-136	022274	88
A-137	022250	16
A-137	022251	16
A-137 B	022300	19
A-137 B	022301	19
A-138	022255	15
A-138	022256	15
A-14	022236	56
A-14	022248	56
A-14	022248EC	10
A-142	022318	62
A-142	022362	62
A-143	022259	62
A-144	022326	16
A-144	022328	16
A-145	022303	63
A-145	022303	88
A-146	022283	51
A-146	022284	51
A-148	023489	94
A-149	022305	16
A-149	022307	16
A-149	022349	16
A-15	022316	56
A-15	022348	56
A-15	022348EC	10
A-154	022329	63
A-154	022373	63
A-158	022350	62
A-158	022353	62
A-158	022354	62
A-163	022367	57
A-17	022180	56
A-17	022190	56
A-17	022312	56
A-2	022200	56
A-2	022210	56
A-2	022309	56
A-2	022361	56
A-22	022396	58
A-24	022410	58
A-24	022490	58
A-26	022430	61
A-26	022450	61
A-26	022460	61
A-27	022386	56
A-27	022440	56
A-28	001105	39
A-28	001108	39
A-3	022160	59
A-3	022170	59
A-3	022257	59
A-30	022550	15
A-31	022600	15
A-35	022800	15
A-35	022801	15
A-37	022216	59
A-37	022840	59
A-39	022230	59
A-39	022249	59
A-4	022140	56
A-4	022150	56
A-44	030003	14
A-46	031012	61
A-46	031179	61
A-46	031180	61
A-46	031203	61
A-46	031204	61
A-46	031296	61
A-46	031297	61
A-46	031321	61
A-46	031322	61
A-47	031001	59
A-47	031002	59
A-47	031002	119
A-47	031106	59
A-48	022229	61
A-48	026050	61
A-49	022242	60
A-5	022211	56
A-5	022212	56
A-5	022311	56
A-5	022211EC	10
A-50	022000	58
A-50	005108EC	10
A-50	022000EC	10
A-51	022860	59
A-54	022054	60
A-54	022055	60
A-54	022056	60
A-54	022057	60
A-55	022006	60
A-58	031554	215
A-58	031555	215
A-58	031556	215
A-58	031569	215
A-58	031570	215
A-58	031571	215
A-6	022231	57
A-6	022232	57
A-6	022212EC	10
A-61	022018	15
A-61	022371	61
A-61	022372	61
A-61 B	022296	19
A-61 B	022297	19
A-63	027023	166
A-63	027036	166
A-66	022019	51
A-67	022020	51
A-68	022021	15
A-68	022051	15
A-69	022022	156
A-69	022023	156
A-69	022025	156
A-7	022078	57
A-7	022079	57
A-70	022027	58

A-70	022313	58
A-7001	9006724	60
A-71	022028	57
A-72	022029	16
A-72	022050	16
A-72 B	022298	19
A-73	022031	59
A-74	022032	61
A-74	022033	61
A-78	022035	57
A-79	022036	57
A-79	022037	57
A-79	022036EC	10
A-8	022088	57
A-8	022099	57
A-8	022088EC	10
A-80	022038	59
AC80GT	038100	204
A-82	023130	97
A-82	023131	97
A-83	022214	15
A-84	022039	59
A-84	022040	59
A-89	022310	58
AD-11	33005111	298
AD-11	33005112	298
AD-13	33005131	299
AD-13	33005132	299
AD-13	33005133	299
AD-14	33005141	298
AD-17	33005207	299
AD-19	33005191	299
AD-19	33005192	299
AD-19	33005193	299
AD-19	33005195	299
AD-20	33005172	299
AD-20	33005199	299
AD-20	33005200	299
AD-20	33005201	299
AD-23	33005231	299
AD-29	33005291	299
ANAPACKAGE	33107001	281
ANAPACKAGE	33107002	281
ANAPACKAGE	33107003	281
ANAPACKAGE	33107004	281
ANAPACKAGE	33107005	281
ANAPACKAGE	33107006	281
AKAVENT	338871186	150
AKAVENT	338871187	150
ANC25	037043	192
ANC25B	037041	192
ANC25S	037042	192
AIC28B	044022	185
AEC28B	044029	186
AIC28M	044024	185
AEC28M	044031	186
AIC28N	044026	185
AEC28N	044033	186
AIC28S	044023	185
AEC28S	044030	186
AIC30B	036081	189
AEC30B	036091	189
AIC30S	036082	189
AEC30S	036092	189
ANC33	037193	195
ANC33B	037191	195
ANC33S	037192	195
BR16GT	038033	203
BT16GT	044310	206
BR16GTB	038031	203
BT16GTB	044308	206
BR16GTM	33030173	203
BR16GTS	038032	203
BT16GTS	044309	206
BHG28B	044085	186
BHG28S	044086	186
BHGB25	037103	192
BHGB25B	037101	192
BHGB25S	037102	192
BHGB28M	044087	186
BHGB28N	044089	186
BHGB30B	33030470	190
BHGB30S	33030420	190
BIO HT	33100103	279
BIO HT	33100104	279
BIO HT	33100105	279
BIO HT	33100170	279
BIO HT	33100171	279
BIO HT	33100172	279
BIO HT	33100173	279
BIO HT	IS174HT	279
BIO HT	IS175HT	279
BIO HT	IS176HT	279
BAO100	044322	207
BAO100B	044320	207
BAO100M	33033193	207
BAO100S	044321	207
BAO80	038153	204
BAO80B	038151	204
BAO80M	33030087	204
BAO80S	038152	204
BER25P	037126	192
BER25PB	037124	192
BER25PS	037125	192
BER33P	037253	195
BER33PB	037251	195
BER33PS	037252	195
CT	039140	209
CP	039150	209
CG	039170	209
CO100GA	044334	207
CO100GAS	044333	207
CN25F	039120	209
CN33F	33030912	209
CR4GT	038003	203
CT4GT	044301	206
CR4GTB	038001	203
CQ4GTB	038211	200
CN4GTB	044192	196
CT4GTB	044299	206
CN4GTM	044194	196
CR4GTM	33030170	203
CN4GTN	044196	196
CR4GTS	038002	203
CQ4GTS	038212	200
CN4GTS	044193	196
CT4GTS	044300	206
CR6GT	038013	203
CT6GT	044304	206
CR6GT1B	33033001	202
CT6GT1B	33033031	205
CR6GT1M	33033003	202
CT6GT1M	33033033	205
CR6GT1S	33033002	202
CT6GT1S	33033032	205
CR6GTB	038011	203
CN6GTB	044199	196
CT6GTB	044302	206
CN6GTM	044201	196
CR6GTM	33030171	203
CN6GTN	044203	196
CR6GTS	038012	203
CN6GTS	044200	196
CT6GTS	044303	206
CO70GAB	038271	201
CO70GAS	038272	201
CO80GA	038093	204
CO80GAB	038091	204
CO80GAS	038092	204
CR8GT	038023	203
CT8GT	044307	206
CR8GTB	038021	203
CQ8GTB	038221	201
CN8GTB	044206	197
CT8GTB	044305	206
CN8GTM	044208	197
CR8GTM	33030172	203
CN8GTN	044210	197
CR8GTS	038022	203
CQ8GTS	038222	201
CN8GTS	044207	197
CT8GTS	044306	206
CQ9GTB	038231	201
CN9GTB	044213	197
CN9GTM	044215	197
CN9GTN	044217	197
CQ9GTS	038232	201
CN9GTS	044214	197
CN9PGTB	044220	197
CN9PGTM	044222	197
CN9PGTN	044224	197
CN9PGTS	044221	197
CRAP	037144	207
CONGAB	044234	197
CONGAM	044236	197
CONGAN	044238	197
CONGAS	044235	197
CEP	33043985	156
CEP	33043986	156
CORG1AB	044425	204
CORG1AM	33033013	204
CORG1AS	044426	204
CORGA	038113	204
CORGAB	038111	204
CORGAM	33030184	204
CORGAS	038112	204
COTG1AB	044423	207
COTG1AM	33033043	207
COTG1AS	044424	207
COTGAB	044336	207
COTGAS	044337	207
COUNTRY	33108112	286
COUNTRY	33108114	286
COUNTRY	33108116	286
COUNTRY	33108118	286
COUNTRY	33181110	286
COUNTRY MAXI	33183102	286
COUNTRY MAXI	33183104	286
COUNTRY MAXI	33183106	286
COUNTRY MAXI	33183108	286
COUNTRY MAXI	33183110	286

COUNTRY PLUS. 33108211 286
COUNTRY PLUS. 33108212 286
COUNTRY PLUS. 33108213 286
COUNTRY PLUS. 33108214 286
COUNTRY PLUS. 33108215 286
COUNTRY PLUS. 33108216 286
COUNTRY PLUS. 33108217 286
COUNTRY PLUS. 33108218 286
DHE 33005280 296
DHE 33005281 296
DHE 33005282 296
DHE 33005283 296
DHE 33005284 296
DHE 33005285 296
DHE 33005286 296
DHE 33005287 296
DHE 33005288 296
DHE 33005289 296
DHE 33005290 296
DHE 33005292 296
DHE 33005293 296
DHE 33005294 296
DHE 33005295 296
DHE 33005296 296
DHE 33005297 296
DHE 33005298 296
DHE 33005299 296
DHE 33005300 296
DHE 33005301 296
DHE 33005302 296
DHE 33005303 296
DHE 33005304 296
DHE 33005305 296
DHE 33005307 296
DHE 33005308 296
DHE 33005309 296
DHE 33005310 296
DHE 33005351 296
EB07N 0203622 43
E-1 ..... 033084 114
E-1 ..... 033085 114
E-1 ..... 33040010 114
E-1 ..... 33040011 114
E-1 ..... 33040013 114
E-1 ..... 33040014 114
E-1 ..... 33040015 114
E-1 ..... 33040016 114
E-1 ..... 33040017 114
E-1 ..... 33040018 114
E-1 ..... 33040019 114
E-100 ..... 33041001 128
E-100 ..... 33041002 128
E-101 ..... 33041011 128
E-101 ..... 33041012 128
E-102 ..... 33041021 128
E-102 ..... 33041022 128
E-102 ..... 33041023 128
E-103 ..... 33041031 128
E-103 ..... 33041032 128
E-103 ..... 33041033 128
E-104 ..... 33041040 117
E-104 ..... 33041042 117
E-104 ..... 33041043 117
E-104 ..... 33041044 117
E-104 ..... 33041045 117
E-104 ..... 33041046 117
E-104 ..... 33041047 117
E-104 ..... 33041049 117
E-104 ..... 33070031 117
E-104 ..... 33070032 117
E-104 ..... 33070033 117
E-104 ..... 33070034 117
E-105 ..... 33041052 117
E-105 ..... 33041053 117
E-105 ..... 33041057 117
E-105 ..... 33070038 117
E-106 ..... 33041061 128
E-106 ..... 33041062 128
E-106 ..... 33041063 128
E-106 ..... 33041064 128
E-106 ..... 33041065 128
E-106 ..... 33041066 128
E-109 ..... 33070046 128
E-109 ..... 33070047 128
E-109 ..... 33070048 128
E-11 ..... 33040110 119
E-11 ..... 33040114 119
E-11 ..... 33040115 119
E-11 ..... 33040116 119
E-11 ..... 33040117 119
E-11 ..... 33040118 119
E-11 ..... 33040119 119
E-11 ..... 33070013 119
E-11 ..... 33070014 119
E-11 ..... 33070015 119
E-11 ..... 33070016 119
E-110 ..... 33070050 126
E-110 ..... 33070051 126
E-110 ..... 33070052 126
E-110 ..... 33070053 126
E-110 ..... 33070054 126
E-110 ..... 33070055 126
E-110 ..... 33070056 126
E-12 ..... 33040123 121
E-12 ..... 33040124 121
E-13 ..... 33040134 124
E-13 ..... 33040135 124
E-13 ..... 33040136 124
E-13 ..... 33040137 124
E-13 ..... 33040138 124
E-13 PP 33041131 124
E-13 PP 33041132 124
E-13 PP 33041133 124
E-13 PP 33041134 124
E-13 PP 33041135 124
E-13 PVC 33040131 124
E-13 PVC 33040132 124
E-13 PVC 33040133 124
E-136 ..... 33070009 121
E-136 ..... 33070011 121
E-136 ..... 33070012 121
E-14 ..... 33040140 116
E-14 ..... 33040141 116
E-14 ..... 33040145 116
E-14 ..... 33040146 116
E-14 ..... 33040147 116
E-14 ..... 33040148 116
E-14 ..... 33040149 116
E-14 ..... 33070017 116
E-14 ..... 33070018 116
E-141 ..... 33041411 121
E-141 ..... 33041412 121
E-141 ..... 33041413 121
E-144 ..... 33041443 123
E-144 ..... 33041444 123
E-144 ..... 33041445 123
E-144 ..... 33041448 123
E-144 ..... 33041449 123
E-145 ..... 33041451 121
E-145 ..... 33041452 121
E-145 ..... 33041453 121
E-15 ..... 33040150 115
E-15 ..... 33040151 115
E-15 ..... 33040155 115
E-15 ..... 33040156 115
E-15 ..... 33040157 115
E-15 ..... 33040158 115
E-15 ..... 33040159 115
E-15 ..... 33070019 115
E-15 ..... 33070020 115
E-150 ..... 33040037 126
E-150 ..... 33040038 126
E-151 ..... 33041511 126
E-151 ..... 33041512 126
E-151 ..... 33041513 126
E-151 ..... 33041514 126
E-151 ..... 33041515 126
E-151 ..... 33041516 126
E-152 ..... 33071522 125
E-152 ..... 33071523 125
E-152 ..... 33071524 125
E-152 ..... 33071525 125
E-152 ..... 33071526 125
E-152 ..... 33071527 125
E-16 ..... 33040164 116
E-16 ..... 33040165 116
E-16 ..... 33040166 116
E-16 ..... 33040167 116
E-16 ..... 33040168 116
E-16 ..... 33040169 116
E-16 ..... 33048163 116
E-16 ..... 33048165 116
E-160 ..... 33041604 120
E-160 ..... 33041608 120
E-161 ..... 33041611 121
E-161 ..... 33041612 121
E-17 ..... 33040175 116
E-17 ..... 33040176 116
E-17 ..... 33040177 116
E-17 ..... 33040178 116
E-17 ..... 33040179 116
E-17 ..... 33049174 116
E-17 ..... 33049175 116
E-18 ..... 33040186 116
E-18 ..... 33040187 116
E-18 ..... 33040188 116
E-18 ..... 33040189 116
E-19 ..... 33040194 116
E-19 ..... 33040195 116
E-19 ..... 33040196 116
E-19 ..... 33040197 116
E-2 ..... 033086 116
E-2 ..... 033087 116
E-2 ..... 33040020 116
E-2 ..... 33040021 116
E-2 ..... 33040023 116
E-2 ..... 33040024 116
E-2 ..... 33040025 116
E-2 ..... 33040026 116
E-2 ..... 33040027 116
E-2 ..... 33040028 116

E-2 ..... 33040029 116
E-209 ..... 33072098 113
E-209 ..... 33072099 113
EC-20C 33040215 124
EC-20C 33040216 124
EC-20E 33040217 124
EC-20E 33040218 124
E-21 ..... 033094 120
E-21 ..... 033095 120
E-21 ..... 033096 120
E-21 ..... 033097 120
E-281 ..... 33042818 118
E-286 ..... 33042860 122
E-286 ..... 33042861 122
E-286 ..... 33042862 122
E-286 ..... 33042863 122
E-288 ..... 33042888 113
E-288 ..... 33042889 113
E-3 ..... 33040031 126
E-3 ..... 33040032 126
E-3 ..... 33040033 126
E-3 ..... 33040034 126
E-3 ..... 33040035 126
E-3 ..... 33040036 126
E-305 ..... 33043058 118
E-308 ..... 33043088 118
E-386 ..... 33043862 122
E-386 ..... 33043863 122
E-4 ..... 33040044 119
E-4 ..... 33040045 119
EP480 ..... 33005013 282
E-5 ..... 033082 114
E-5 ..... 033083 114
E-5 ..... 33040050 114
E-5 ..... 33040051 114
E-5 ..... 33040053 114
E-5 ..... 33040054 114
E-5 ..... 33040055 114
E-5 ..... 33040056 114
E-5 ..... 33040057 114
E-5 ..... 33040058 114
E-5 ..... 33040059 114
E-52 ..... 33040521 118
E-52 ..... 33040527 118
E-53 ..... 33040531 118
E-53 ..... 33040537 118
E-54 ..... 33040541 122
E-54 ..... 33040542 122
E-54 ..... 33040543 122
E-54 ..... 33040544 122
E-55 ..... 33040551 122
E-55 ..... 33040552 122
E-56 ..... 33040561 122
E-56 ..... 33040562 122
E-58 ..... 33040581 118
E-59 ..... 33040591 118
E-6 ..... 33040060 114
E-6 ..... 33040061 114
E-6 ..... 33040063 114
E-6 ..... 33040064 114
E-6 ..... 33040065 114
E-6 ..... 33040066 114
E-6 ..... 33040067 114
E-6 ..... 33040068 114
E-6 ..... 33040069 114
E-6 ..... 33070001 114
E-6 ..... 33070002 114
E-6 ..... 33070003 114
EP600 ..... 33005014 282
EB-62N 0203541 41
E-7 ..... 033089 115
E-7 ..... 033090 115
E-7 ..... 33040070 115
E-7 ..... 33040071 115
E-7 ..... 33040073 115
E-7 ..... 33040074 115
E-7 ..... 33040075 115
E-7 ..... 33040076 115
E-7 ..... 33040077 115
E-7 ..... 33040078 115
E-7 ..... 33040079 115
EB-705 ..... 075401 105
EO70G 039090 209
E-8 ..... 033080 114
E-8 ..... 33040080 114
E-8 ..... 33040081 114
E-8 ..... 33040083 114
E-8 ..... 33040084 114
E-8 ..... 33040085 114
E-8 ..... 33040086 114
E-8 ..... 33040087 114
E-8 ..... 33040088 114
E-8 ..... 33040089 114
E-8 ..... 33070004 114
E-8 ..... 33070005 114
E-8 ..... 33070006 114
E-81 ..... 33040810 114
E-81 ..... 33040811 114
E-81 ..... 33040813 114
E-81 ..... 33040814 114
E-81 ..... 33040815 114
E-81 ..... 33040816 114
E-81 ..... 33040817 114
E-81 ..... 33040818 114
E-81 ..... 33040819 114
E-82 ..... 33040820 115
E-82 ..... 33040821 115
E-82 ..... 33040823 115
E-82 ..... 33040824 115
E-82 ..... 33040825 115
E-82 ..... 33040826 115
E-82 ..... 33040827 115
E-82 ..... 33040828 115
E-82 ..... 33040829 115
E-83 ..... 33040830 114
E-83 ..... 33040831 114
E-83 ..... 33040833 114
E-83 ..... 33040834 114
E-83 ..... 33040835 114
E-83 ..... 33040836 114
E-83 ..... 33040837 114
E-83 ..... 33040838 114
E-83 ..... 33040839 114
E-84 ..... 33040840 115
E-84 ..... 33040841 115
E-84 ..... 33040843 115
E-84 ..... 33040844 115
E-84 ..... 33040845 115
E-84 ..... 33040846 115
E-84 ..... 33040847 115
E-84 ..... 33040848 115
E-84 ..... 33040849 115
E-85 ..... 33040850 124
E-85 ..... 33040851 124
E-85 ..... 33040852 124
E-85 ..... 33040853 124
E-85 ..... 33040854 124
E-85 ..... 33040855 124
E-85 ..... 33040856 124
E-85 ..... 33040857 124
E-85 ..... 33040858 124
E-85 ..... 33040859 124
E-85 ..... 33041850 124
E-85 ..... 33041851 124
E-85 ..... 33041852 124
E-85 ..... 33041853 124
E-85 ..... 33041854 124
E-85 ..... 33041855 124
E-85 ..... 33070021 124
E-85 ..... 33070022 124
E-85 ..... 33070023 124
E-85 ..... 33070024 124
E-85 ..... 33070025 124
E-85 ..... 33070026 124
E-85 ..... 33070027 124
E-85 ..... 33070028 124
E-86 ..... 33040860 122
E-86 ..... 33040861 122
E-86 ..... 33040862 122
E-86 ..... 33040863 122
E-86 ..... 33040864 122
E-87 ..... 33042871 117
E-87 ..... 33042872 117
E-87 ..... 33042873 117
E-88 ..... 33042882 117
E-88 ..... 33042883 117
E-89 ..... 33042891 117
E-89 ..... 33042892 117
E-89 ..... 33042893 117
E-9 ..... 33040090 121
E-9 ..... 33040091 121
E-9 ..... 33040093 121
E-9 ..... 33040094 121
E-9 ..... 33040095 121
E-9 ..... 33040096 121
E-9 ..... 33040097 121
E-9 ..... 33040098 121
E-9 ..... 33040099 121
E-9 ..... 33070007 121
E-9 ..... 33070008 121
E-90 ..... 33042990 119
E-90 ..... 33042998 119
E-90 ..... 33042999 119
E-90 ..... 33043991 119
E-90 ..... 33043992 119
E-90 ..... 33043993 119
E-90 ..... 33043994 119
E-90 ..... 33043995 119
E-90 ..... 33043996 119
E-90 ..... 33070029 119
E-90 ..... 33070030 119
EP900 ..... 33005009 282
E-91 ..... 33043913 127
E-91 ..... 33043914 127
E-92 ..... 33043923 127
E-92 ..... 33043924 127
E-93 ..... 33043933 127
E-93 ..... 33043934 127
E-93 ..... 33043935 127
E-94 ..... 33043943 127
E-94 ..... 33043944 127

E-94 ..... 33043945 127
E-95 ..... 33043953 127
E-95 ..... 33043954 127
E-96 ..... 33043960 127
E-96 ..... 33043961 127
E-96 ..... 33043962 127
E-96 ..... 33043963 127
E-96 ..... 33043964 127
E-97 ..... 33043970 127
E-97 ..... 33043971 127
E-97 ..... 33043972 127
E-97 ..... 33043973 127
E-97 ..... 33043974 127
E-99 ..... 33004037 128
E-99 ..... 33004038 128
E-99 ..... 33004039 128
ENDURA..... 333915A02CR . 268
ENDURA..... 333925A02LOR268
ENDURA..... 333925A02R.... 268
ENDURA..... 333950A03R.... 268
EOGCT 33030910 209
ECOWASH1 ..... IS00850 276
ECOWASH2 ..... IS00851 276
ECOWASH3 ..... IS00852 276
FG28B 044057 186
FD28B 044064 186
FG28M 044059 186
FD28M..... 044066 186
FG28N 044061 186
FD28N 044068 186
FG28S 044058 186
FD28S 044065 186
FG30B 036111 190
FD30B 036121 190
FG30S 036112 190
FD30S 036122 190
FLAT 33102250 295
FGC28B..... 044071 186
FDC28B..... 044078 186
FGC28M..... 044073 186
FDC28M 044080 186
FGC28N 044075 186
FDC28N..... 044082 186
FGC28S..... 044072 186
FDC28S..... 044079 186
FDC30B..... 036041 190
FGC30B..... 036061 190
FDC30S..... 036042 190
FGC30S..... 036062 190
FCG25 ..... 037133 192
FCG25B..... 037131 192
FCG25S..... 037132 192
FCG33 ..... 037233 195
FCG33B..... 037231 195
FCG33S..... 037232 195
FCN25 ..... 037123 192
FCN25B..... 037121 192
FCN25S..... 037122 192
FCN33 ..... 037223 195
FCN33B..... 037221 195
FCN33S..... 037222 195
FTRAP 33001792 150
GB25P 037113 193
GB25PB 037111 193
GB25PS..... 037112 193
GS3 ..... 33003120 270
GB30PB 036131 190
GB30PS..... 036132 190
GB33P 037243 195
GB33PB 037241 195
GB33PS..... 037242 195
GS9 ..... 33003190 270
GSI-1 ..... 33100513 270
GSI-10 ..... IS00416 270
GSI-12 ..... 33105113 270
GSI-12 ..... IS00417 270
GSI-14 ..... IS00418 270
GSI-2 ..... 33100514 270
GSI-3 ..... 33100515 270
GSI-4 ..... 33105111 270
GSI-4 ..... IS05114 270
GSI-5 ..... IS05115 270
GSI-6 ..... 33105112 270
GSI-6 ..... IS05116 270
GSI-7 ..... IS05117 270
GSI-8 ..... IS05118 270
HT PLUS IS00831 273
HT PLUS IS00832 273
HT PLUS IS00884 273
HT PLUS IS00885 273
HT PLUS IS00886 273
HT PLUS IS00887 273
HT PLUS IS00888 273
HCC25..... 039050 209
HCH25..... 039080 209
HSI..... 33100720..... 275
HSI..... 33100721..... 275
HSI..... 33100722..... 275
HSI..... 33100723..... 275
HSI..... 33100724..... 275
HSI..... 33100725..... 275
HSI..... 33100726..... 275
HSI..... 33100727..... 275
HSI..... 33100728..... 275
HCL25 ..... 039060 209
HCL50 ..... 039070 209
IS1 ..... 039014 208
IV1 ..... 039034 208
IR1 ..... 33030035..... 208
IT1 ..... 33030290..... 208
IX2 ..... 33030292..... 208
IV3 ..... 039024 208
IPAF801B ..... 33033208..... 207
IPAF801M..... 33033210..... 207
IPAF801S..... 33033209..... 207
IKBASIC ..... 33069002..... 284
IRRIGA ..... 33105001..... 290
IRRIGA ..... 33105002..... 290
IRRIGA ..... 33105003..... 290
IRRIGA ..... 33105004..... 290
IRRIGA ..... 33105005..... 290
IRRIGA ..... 33105006..... 290
IRRIGA IS05006 290
IRRIGA IS05007 290
IRRIGA IS05008 290
IRRIGA IS05009 290
IRRIGA IS05010 290
IRRIGA PLUS..... 33105011..... 290
IRRIGA PLUS..... 33105012..... 290
IRRIGA PLUS..... 33105013..... 290
IRRIGA PLUS..... 33105014..... 290
IRRIGA PLUS..... 33105015..... 290
IRRIGA PLUS..... 33105016..... 290
IRRIGA PLUS..... IS5006P 290
IRRIGA PLUS..... IS5007P 290
IRRIGA PLUS..... IS5008P 290
IRRIGA PLUS..... IS5009P 290
IRRIGA PLUS..... IS5010P 290
J-59 ..... M55735..... 359
J-60 ..... 355194..... 382
J-60 ..... 355195..... 382
J-60 ..... 355196..... 382
J-60 ..... M55195..... 360
J-60 ..... M55196..... 360
J-60 ..... M55304..... 360
J-60 ..... M55305..... 360
J-60 ..... M55306..... 360
J-60 ..... M55353..... 360
J-61 ..... 059007..... 356
J-61 ..... 059008..... 356
J-61 ..... 059201..... 354
J-61 ..... 059202..... 354
J-61 ..... 059203..... 354
J-61 ..... 059204..... 354
J-61 ..... 059205..... 354
J-61 ..... 059206..... 354
J-61 ..... 355001..... 373
J-61 ..... 355002..... 373
J-61 ..... 355011..... 373
J-61 ..... 355012..... 373
J-61 ..... 355013..... 373
J-61 ..... 355014..... 373
J-61 ..... 355015..... 373
J-61 ..... 355016..... 373
J-61 ..... 355132..... 373
J-61 ..... 355133..... 373
J-61 ..... 355192..... 373
J-61 ..... 355213..... 373
J-61 ..... 355214..... 373
J-61 ..... 355215..... 373
J-61 ..... 355216..... 373
J-61 ..... 7355011..... 373
J-61 ..... 7355012..... 373
J-61 ..... 7355013..... 373
J-61 ..... 7355132..... 373
J-61 ..... 7355133..... 373
J-61 ..... 7355213..... 373
J-61 ..... 7355214..... 373
J-61 ..... HCR55011 366
J-61 ..... HCR55012 366
J-61 ..... HCR55013 366
J-61 ..... HCR55132 366
J-61 ..... HCR55133 366
J-61 ..... HCR55213 366
J-61 ..... HCR55214 366
J-61 ..... HCR55215 366
J-61 ..... M55001..... 362
J-61 ..... M55002..... 362
J-61 ..... M55011..... 362
J-61 ..... M55012..... 362
J-61 ..... M55013..... 362
J-61 ..... M55014..... 362
J-61 ..... M55015..... 362
J-61 ..... M55016..... 362
J-61 ..... M55132..... 362
J-61 ..... M55133..... 362
J-61 ..... M55147..... 362
J-61 ..... M55148..... 362
J-61 ..... M55192..... 362
J-61 ..... M55213..... 362
J-61 ..... M55214..... 362

J-61 ..... M55215..... 362
J-61 ..... M55216..... 362
J-61 ..... M55303..... 362
J-61 ..... M55336..... 362
J-61 ..... M55337..... 362
J-61 ..... M55338..... 362
J-61 ..... M55339..... 362
J-61 ..... M55340..... 362
J-61 ..... M55341..... 362
J-61 ..... M55485..... 365
J-61 ..... M55488..... 365
J-61 ..... M55493..... 365
J-61 ..... M55701..... 363
J-61 ..... M55702..... 363
J-61 ..... M55703..... 363
J-61 ..... M55704..... 363
J-61 ..... M55705..... 363
J-61 ..... M55706..... 363
J-61 ..... M55707..... 363
J-61 ..... M55708..... 363
J-61 ..... M55709..... 363
J-61 ..... M55729..... 363
J-61 ..... M55730..... 363
J-61 ..... M55731..... 363
J-62 ..... 059015..... 356
J-62 ..... 059016..... 356
J-62 ..... 059209..... 354
J-62 ..... 059210..... 354
J-62 ..... 059211..... 354
J-62 ..... 059212..... 354
J-62 ..... 059213..... 354
J-62 ..... 059214..... 354
J-62 ..... 355005..... 374
J-62 ..... 355006..... 374
J-62 ..... 355035..... 374
J-62 ..... 355036..... 374
J-62 ..... 355037..... 374
J-62 ..... 355038..... 374
J-62 ..... 355039..... 374
J-62 ..... 355040..... 374
J-62 ..... 355134..... 374
J-62 ..... 355144..... 374
J-62 ..... 355145..... 374
J-62 ..... 355146..... 374
J-62 ..... 355169..... 374
J-62 ..... 355170..... 374
J-62 ..... 355171..... 374
J-62 ..... 355172..... 374
J-62 ..... 355173..... 374
J-62 ..... 355174..... 374
J-62 ..... 355193..... 374
J-62 ..... 355226..... 374
J-62 ..... 355246..... 374
J-62 ..... 355247..... 374
J-62 ..... 7355035..... 374
J-62 ..... 7355036..... 374
J-62 ..... 7355037..... 374
J-62 ..... 7355134..... 374
J-62 ..... 7355169..... 374
J-62 ..... 7355170..... 374
J-62 ..... 7355171..... 374
J-62 ..... 7355172..... 374
J-62 ..... 7355246..... 374
J-62 ..... 7355247..... 374
J-62 ..... HCR55035..... 366
J-62 ..... HCR55036..... 366
J-62 ..... HCR55037..... 366
J-62 ..... HCR55134..... 366
J-62 ..... HCR55246..... 366
J-62 ..... HCR55320..... 366
J-62 ..... HCR55321..... 366
J-62 ..... HCR55687..... 366
J-62 ..... M55005..... 362
J-62 ..... M55006..... 362
J-62 ..... M55035..... 362
J-62 ..... M55036..... 362
J-62 ..... M55037..... 362
J-62 ..... M55038..... 362
J-62 ..... M55134..... 362
J-62 ..... M55144..... 362
J-62 ..... M55145..... 362
J-62 ..... M55146..... 362
J-62 ..... M55152..... 362
J-62 ..... M55169..... 362
J-62 ..... M55170..... 362
J-62 ..... M55171..... 362
J-62 ..... M55172..... 362
J-62 ..... M55173..... 362
J-62 ..... M55174..... 362
J-62 ..... M55226..... 362
J-62 ..... M55246..... 362
J-62 ..... M55247..... 362
J-62 ..... M55320..... 362
J-62 ..... M55321..... 362
J-62 ..... M55322..... 362
J-62 ..... M55323..... 362
J-62 ..... M55342..... 362
J-62 ..... M55343..... 362
J-62 ..... M55344..... 362
J-62 ..... M55345..... 362
J-62 ..... M55347..... 362
J-62 ..... M55348..... 362
J-62 ..... M55349..... 362
J-62 ..... M55350..... 362
J-62 ..... M55351..... 362
J-62 ..... M55352..... 362
J-62 ..... M55687..... 362
J-62 ..... M55710..... 363
J-62 ..... M55711..... 363
J-62 ..... M55712..... 363
J-62 ..... M55713..... 363
J-62 ..... M55714..... 363
J-62 ..... M55715..... 363
J-63 ..... 059023..... 356
J-63 ..... 059024..... 356
J-63 ..... 059217..... 354
J-63 ..... 059218..... 354
J-63 ..... 059219..... 354
J-63 ..... 059220..... 354
J-63 ..... 059221..... 354
J-63 ..... 059222..... 354
J-63 ..... 355003..... 375
J-63 ..... 355004..... 375
J-63 ..... 355017..... 375
J-63 ..... 355018..... 375
J-63 ..... 355019..... 375
J-63 ..... 355020..... 375
J-63 ..... 355021..... 375
J-63 ..... 355022..... 375
J-63 ..... 355165..... 375
J-63 ..... 7355017..... 375
J-63 ..... 7355018..... 375
J-63 ..... 7355019..... 375
J-63 ..... M55003..... 358
J-63 ..... M55004..... 358
J-63 ..... M55017..... 358
J-63 ..... M55018..... 358
J-63 ..... M55019..... 358
J-63 ..... M55020..... 358
J-63 ..... M55021..... 358
J-63 ..... M55022..... 358
J-63 ..... M55149..... 358
J-63 ..... M55165..... 358
J-63 ..... M55453..... 365
J-63 ..... M55457..... 365
J-63 ..... M55459..... 365
J-63 ..... M55462..... 365
J-63 ..... M55463..... 365
J-63 ..... M55464..... 365
J-63 ..... M55465..... 365
J-64 ..... 059051..... 356
J-64 ..... 059245..... 355
J-64 ..... 059246..... 355
J-64 ..... 059247..... 355
J-64 ..... 059248..... 355
J-64 ..... 059249..... 355
J-64 ..... 059250..... 355
J-64 ..... 355009..... 377
J-64 ..... 355010..... 377
J-64 ..... 355029..... 377
J-64 ..... 355030..... 377
J-64 ..... 355031..... 377
J-64 ..... 355032..... 377
J-64 ..... 355033..... 377
J-64 ..... 355034..... 377
J-64 ..... 355190..... 377
J-64 ..... 7355029..... 377
J-64 ..... 7355030..... 377
J-64 ..... 7355031..... 377
J-64 ..... M55009..... 359
J-64 ..... M55010..... 359
J-64 ..... M55029..... 359
J-64 ..... M55030..... 359
J-64 ..... M55031..... 359
J-64 ..... M55032..... 359
J-64 ..... M55033..... 359
J-64 ..... M55034..... 359
J-64 ..... M55154..... 359
J-64 ..... M55190..... 359
J-64 ..... M55467..... 365
J-64 ..... M55470..... 365
J-64 ..... M55483..... 365
J-64 ..... M55484..... 365
J-65 ..... 059253..... 355
J-65 ..... 059254..... 355
J-65 ..... 059255..... 355
J-65 ..... 059256..... 355
J-65 ..... 059257..... 355
J-65 ..... 059258..... 355
J-65 ..... 355007..... 379
J-65 ..... 355008..... 379
J-65 ..... 355023..... 379
J-65 ..... 355024..... 379
J-65 ..... 355025..... 379
J-65 ..... 355026..... 379
J-65 ..... 355027..... 379
J-65 ..... 355028..... 379
J-65 ..... 355141..... 379
J-65 ..... 355142..... 379
J-65 ..... 355143..... 379
J-65 ..... 355183..... 379

J-65 ..... 355184..... 379
J-65 ..... 355185..... 379
J-65 ..... 355186..... 379
J-65 ..... 355187..... 379
J-65 ..... 355219..... 379
J-65 ..... 355220..... 379
J-65 ..... 355224..... 379
J-65 ..... 355227..... 379
J-65 ..... 355244..... 379
J-65 ..... 355245..... 379
J-65 ..... 7355023..... 379
J-65 ..... 7355024..... 379
J-65 ..... 7355025..... 379
J-65 ..... 7355183..... 379
J-65 ..... 7355184..... 379
J-65 ..... 7355185..... 379
J-65 ..... 7355219..... 379
J-65 ..... 7355224..... 379
J-65 ..... 7355244..... 379
J-65 ..... 7355245..... 379
J-65 ..... HCR55024..... 367
J-65 ..... HCR55025..... 367
J-65 ..... HCR55244..... 367
J-65 ..... M55007..... 361
J-65 ..... M55008..... 361
J-65 ..... M55023..... 361
J-65 ..... M55024..... 361
J-65 ..... M55025..... 361
J-65 ..... M55026..... 361
J-65 ..... M55141..... 361
J-65 ..... M55142..... 361
J-65 ..... M55143..... 361
J-65 ..... M55183..... 361
J-65 ..... M55184..... 361
J-65 ..... M55185..... 361
J-65 ..... M55186..... 361
J-65 ..... M55187..... 361
J-65 ..... M55219..... 361
J-65 ..... M55224..... 361
J-65 ..... M55227..... 361
J-65 ..... M55244..... 361
J-65 ..... M55245..... 361
J-65 ..... M55324..... 361
J-65 ..... M55325..... 361
J-65 ..... M55326..... 361
J-65 ..... M55328..... 361
J-65 ..... M55329..... 361
J-65 ..... M55354..... 361
J-65 ..... M55358..... 361
J-65 ..... M55359..... 361
J-65 ..... M55360..... 361
J-65 ..... M55362..... 361
J-65 ..... M55363..... 361
J-66 ..... 055100..... 384
J-66 ..... 055101..... 384
J-66 ..... 055102..... 384
J-66 ..... 055103..... 384
J-66 ..... 055222..... 384
J-66 ..... 355100..... 375
J-66 ..... 355101..... 375
J-66 ..... 355102..... 375
J-66 ..... 355103..... 375
J-66 ..... 355222..... 375
J-66 ..... M55100..... 360
J-66 ..... M55101..... 360
J-66 ..... M55102..... 360
J-66 ..... M55103..... 360
J-66 ..... M55222..... 360
J-66 ..... M55327..... 361
J-66 ..... M55365..... 360
J-66 ..... M55373..... 360
J-67 ..... 355151..... 375
J-67 ..... HCR55422..... 367
J-67 ..... HCR55423..... 367
J-67 ..... HCR55424..... 367
J-67 ..... HCR55425..... 367
J-67 ..... M55361..... 361
J-68 ..... 355041..... 376
J-68 ..... 355042..... 376
J-68 ..... 355043..... 376
J-68 ..... 355044..... 376
J-68 ..... 355045..... 376
J-68 ..... 355070..... 376
J-68 ..... 355071..... 376
J-68 ..... 355153..... 376
J-68 ..... 355221..... 376
J-68 ..... 355229..... 376
J-68 ..... M55041..... 358
J-68 ..... M55042..... 358
J-68 ..... M55043..... 358
J-68 ..... M55044..... 358
J-68 ..... M55045..... 358
J-68 ..... M55070..... 358
J-68 ..... M55071..... 358
J-68 ..... M55153..... 358
J-68 ..... M55221..... 358
J-68 ..... M55229..... 358
J-68 ..... M55374..... 358
J-68 ..... M55375..... 358
J-68 ..... M55376..... 358
J-68 ..... M55377..... 358
J-68 ..... M55378..... 358
J-68 ..... M55379..... 358
J-68 ..... M55478..... 365
J-68 ..... M55480..... 365
J-68 ..... M55482..... 365
J-69 ..... 059229..... 354
J-69 ..... 059230..... 354
J-69 ..... 059231..... 354
J-69 ..... 059232..... 354
J-69 ..... 059233..... 354
J-69 ..... 059234..... 354
J-69 ..... 355096..... 376
J-69 ..... 355097..... 376
J-69 ..... 355098..... 376
J-69 ..... 355099..... 376
J-69 ..... 355163..... 376
J-69 ..... 355164..... 376
J-69 ..... 355217..... 376
J-69 ..... 355251..... 376
J-69 ..... 355252..... 376
J-69 ..... 355253..... 376
J-69 ..... 7355096..... 376
J-69 ..... 7355097..... 376
J-69 ..... 7355098..... 376
J-69 ..... 7355217..... 376
J-69 ..... HCR5509..... 367
J-69 ..... HCR55097..... 367
J-69 ..... HCR55314..... 367
J-69 ..... HCR55315..... 367
J-69 ..... M55096..... 359
J-69 ..... M55097..... 359
J-69 ..... M55098..... 359
J-69 ..... M55099..... 359
J-69 ..... M55163..... 359
J-69 ..... M55164..... 359
J-69 ..... M55217..... 359
J-69 ..... M55312..... 359
J-69 ..... M55313..... 359
J-69 ..... M55314..... 359
J-69 ..... M55315..... 359
J-69 ..... M55316..... 359
J-69 ..... M55317..... 359
J-69 ..... M55318..... 359
J-69 ..... M55716..... 363
J-69 ..... M55717..... 363
J-69 ..... M55718..... 363
J-69 ..... M55719..... 363
J-69 ..... M55720..... 363
J-69 ..... M55721..... 363
J-69 ..... M55722..... 363
J-69 ..... M55732..... 363
J-69 ..... M55733..... 363
J-69 ..... M55734..... 363
J-70 ..... 355090..... 377
J-70 ..... 355091..... 377
J-70 ..... 355092..... 377
J-70 ..... 355093..... 377
J-70 ..... 355094..... 377
J-70 ..... 355095..... 377
J-70 ..... 355161..... 377
J-70 ..... 355162..... 377
J-71 ..... 059043..... 356
J-71 ..... 059237..... 355
J-71 ..... 059238..... 355
J-71 ..... 059239..... 355
J-71 ..... 059240..... 355
J-71 ..... 059241..... 355
J-71 ..... 059242..... 355
J-71 ..... 355135..... 378
J-71 ..... 355136..... 378
J-71 ..... 355137..... 378
J-71 ..... 355138..... 378
J-71 ..... 355159..... 378
J-71 ..... 355160..... 378
J-71 ..... 355175..... 378
J-71 ..... 355176..... 378
J-71 ..... 355177..... 378
J-71 ..... 355178..... 378
J-71 ..... 355188..... 378
J-71 ..... 355189..... 378
J-71 ..... 355218..... 378
J-71 ..... 355225..... 378
J-71 ..... 355242..... 378
J-71 ..... 355243..... 378
J-71 ..... 355254..... 378
J-71 ..... 355255..... 378
J-71 ..... 355256..... 378
J-71 ..... 355257..... 378
J-71 ..... 355258..... 378
J-71 ..... 355259..... 378
J-71 ..... 7355135..... 378
J-71 ..... 7355136..... 378
J-71 ..... 7355137..... 378
J-71 ..... 7355175..... 378
J-71 ..... 7355176..... 378
J-71 ..... 7355177..... 378
J-71 ..... 7355218..... 378
J-71 ..... 7355225..... 378
J-71 ..... 7355242..... 378
J-71 ..... 7355243..... 378

J-71 ..... M55135..... 359
J-71 ..... M55136..... 359
J-71 ..... M55137..... 359
J-71 ..... M55138..... 359
J-71 ..... M55159..... 359
J-71 ..... M55160..... 359
J-71 ..... M55175..... 359
J-71 ..... M55176..... 359
J-71 ..... M55177..... 359
J-71 ..... M55178..... 359
J-71 ..... M55188..... 359
J-71 ..... M55189..... 359
J-71 ..... M55218..... 359
J-71 ..... M55225..... 359
J-71 ..... M55242..... 359
J-71 ..... M55243..... 359
J-71 ..... M55257..... 359
J-71 ..... M55258..... 359
J-71 ..... M55259..... 359
J-71 ..... M55307..... 359
J-71 ..... M55308..... 359
J-71 ..... M55309..... 359
J-71 ..... M55310..... 359
J-71 ..... M55311..... 359
J-71 ..... M55364..... 359
J-71 ..... M55366..... 359
J-71 ..... M55367..... 359
J-71 ..... M55368..... 359
J-71 ..... M55369..... 359
J-71 ..... M55370..... 359
J-71 ..... M55371..... 359
J-71 ..... M55393..... 359
J-71 ..... M55723..... 363
J-71 ..... M55724..... 363
J-71 ..... M55725..... 363
J-71 ..... M55726..... 363
J-71 ..... M55727..... 363
J-71 ..... M55728..... 363
J-72 ..... 059269..... 355
J-72 ..... 059270..... 355
J-72 ..... 355076..... 380
J-72 ..... 355077..... 380
J-72 ..... 355139..... 380
J-72 ..... 355140..... 380
J-72 ..... 355179..... 380
J-72 ..... 355180..... 380
J-72 ..... 355181..... 380
J-72 ..... 355182..... 380
J-72 ..... 7355076..... 380
J-72 ..... 7355077..... 380
J-72 ..... 7355139..... 380
J-72 ..... 7355179..... 380
J-72 ..... 7355180..... 380
J-72 ..... 7355181..... 380
J-72 ..... HCR55077..... 367
J-72 ..... M55076..... 361
J-72 ..... M55077..... 361
J-72 ..... M55179..... 361
J-72 ..... M55180..... 361
J-73 ..... 059261..... 355
J-73 ..... 059262..... 355
J-73 ..... 059263..... 355
J-73 ..... 059264..... 355
J-73 ..... 059265..... 355
J-73 ..... 059266..... 355
J-73 ..... 355072..... 381
J-73 ..... 355073..... 381
J-73 ..... 355074..... 381
J-73 ..... 355075..... 381
J-73 ..... 355086..... 381
J-73 ..... 355087..... 381
J-73 ..... 355088..... 381
J-73 ..... 355089..... 381
J-73 ..... 355191..... 381
J-73 ..... 7355072..... 381
J-73 ..... 7355073..... 381
J-73 ..... 7355074..... 381
J-73 ..... M55072..... 360
J-73 ..... M55073..... 360
J-73 ..... M55074..... 360
J-73 ..... M55075..... 360
J-73 ..... M55086..... 360
J-73 ..... M55087..... 360
J-73 ..... M55088..... 360
J-73 ..... M55089..... 360
J-73 ..... M55150..... 360
J-73 ..... M55191..... 360
J-74 ..... 355115..... 381
J-74 ..... 355116..... 381
J-74 ..... 355117..... 381
J-74 ..... 355118..... 381
J-74 ..... 355119..... 381
J-74 ..... 355120..... 381
J-74 ..... 355121..... 381
J-74 ..... M55115..... 360
J-74 ..... M55116..... 360
J-74 ..... M55117..... 360
J-74 ..... M55118..... 360
J-74 ..... M55119..... 360
J-74 ..... M55380..... 360
J-74 ..... M55381..... 360
J-74 ..... M55382..... 360
J-74 ..... M55383..... 360
J-74 ..... M55384..... 360
J-74 ..... M55385..... 360
J-75 ..... 355122..... 382
J-75 ..... 355123..... 382
J-75 ..... 355124..... 382
J-75 ..... 355125..... 382
J-75 ..... 355126..... 382
J-75 ..... 355127..... 382
J-75 ..... 355128..... 382
J-76 ..... 355112..... 382
J-76 ..... 355113..... 382
J-76 ..... 355114..... 382
J-77 ..... 355129..... 382
J-77 ..... 355130..... 382
J-77 ..... 355131..... 382
J-78 ..... 355104..... 383
J-78 ..... 355105..... 383
J-78 ..... 355106..... 383
J-78 ..... 355107..... 383
J-78 ..... 355108..... 383
J-78 ..... 355109..... 383
J-78 ..... 355110..... 383
J-78 ..... 355111..... 383
J-78 ..... 355223..... 383
J-78 ..... 7355104..... 383
J-78 ..... 7355105..... 383
J-78 ..... 7355106..... 383
J-78 ..... M55104..... 361
J-78 ..... M55105..... 361
J-78 ..... M55106..... 361
J-78 ..... M55107..... 361
J-78 ..... M55108..... 361
J-78 ..... M55109..... 361
J-78 ..... M55110..... 361
J-78 ..... M55111..... 361
J-78 ..... M55223..... 361
J-78 ..... M55372..... 361
J-79 ..... 355230..... 383
J-79 ..... 355231..... 383
J-79 ..... M55230..... 362
J-79 ..... M55231..... 362
J-80 ..... 051501..... 387
J-80 ..... 051502..... 387
J-80 ..... 051503..... 387
J-80 ..... 051504..... 387
J-80 ..... 051505..... 387
J-80 ..... 051506..... 387
J-80 ..... 051501..... 387
J-80 ..... 051504..... 387
J-80 ..... 051505..... 387
J-80 ..... 051506..... 387
J-80 ..... 051502..... 387
J-80 ..... 051503..... 387
J-81 ..... 050100..... 387
J-81 ..... 050104..... 387
J-81 ..... 050105..... 387
J-81 ..... 050106..... 387
J-81 ..... 050109..... 387
J-81 ..... 050110..... 387
J-81 ..... 050110..... 387
J-81 ..... 050104..... 387
J-81 ..... 050105..... 387
J-81 ..... 050106..... 387
J-81 ..... 050100..... 387
J-81 ..... 050109..... 387
J-82 ..... 050400..... 387
J-82 ..... 050404..... 387
J-82 ..... 050405..... 387
J-82 ..... 050406..... 387
J-82 ..... 050409..... 387
J-82 ..... 050410..... 387
J-82 ..... 050410..... 387
J-82 ..... 050404..... 387
J-82 ..... 050405..... 387
J-82 ..... 050406..... 387
J-82 ..... 050400..... 387
J-82 ..... 050409..... 387
J-83 ..... 050200..... 387
J-83 ..... 050204..... 387
J-83 ..... 050205..... 387
J-83 ..... 050206..... 387
J-83 ..... 050209..... 387
J-83 ..... 050210..... 387
J-83 ..... 050210..... 387
J-83 ..... 050204..... 387
J-83 ..... 050205..... 387
J-83 ..... 050206..... 387
J-83 ..... 050200..... 387
J-83 ..... 050209..... 387
J-84 ..... 050700..... 387
J-84 ..... 050701..... 387
J-84 ..... 050743..... 387
J-84 ..... 050754..... 387
J-84 ..... 050765..... 387
J-84 ..... 050743..... 387
J-84 ..... 050754..... 387
J-84 ..... 050765..... 387
J-84 ..... 050700..... 387

J-84	050701	387
J-85	050300	387
J-85	050304	387
J-85	050305	387
J-85	050306	387
J-85	050309	387
J-85	050310	387
J-85	050310	387
J-85	050304	387
J-85	050305	387
J-85	050306	387
J-85	050300	387
J-85	050309	387
J-86	050500	387
J-86	050501	387
J-86	050502	387
J-86	050543	387
J-86	050554	387
J-86	050565	387
J-86	050502	387
J-86	050543	387
J-86	050554	387
J-86	050565	387
J-86	050500	387
J-86	050501	387
J-87	051510	388
J-87	051511	388
J-87	051512	388
J-87	051514	388
J-87	051515	388
J-87	051516	388
J-87	051535	388
J-87	051510	388
J-87	051514	388
J-87	051515	388
J-87	051516	388
J-87	051511	388
J-87	051512	388
J-87	051535	388
J-88	050601	388
J-88	050602	388
J-88	050603	388
J-88	050604	388
J-88	050605	388
J-88	050606	388
J-88	050607	388
J-88	050654	388
J-88	050664	388
J-88	050665	388
J-88	050601	388
J-88	050602	388
J-88	050603	388
J-88	050607	388
J-88	050654	388
J-88	050664	388
J-88	050604	388
J-88	050665	388
J-88	050605	388
J-88	050606	388
J-89	051519	388
J-89	051520	388
J-89	051521	388
J-89	051522	388
J-89	051523	388
J-89	051524	388
J-89	051525	388
J-89	051526	388
J-89	051527	388
J-89	051543	388
J-89	051554	388
J-89	051565	388
J-89	051586	388
J-89	051598	388
J-89	051543	388
J-89	051519	388
J-89	051554	388
J-89	051521	388
J-89	051520	388
J-89	051565	388
J-89	051523	388
J-89	051522	388
J-89	051586	388
J-89	051524	388
J-89	051525	388
J-89	051598	388
J-89	051526	388
J-89	051527	388
J-90	355264	380
J-90	355265	380
J-90	355266	380
J-90	355267	380
J-91	051269	388
J-91	051270	388
J-91	051269	388
J-91	051270	388
J-92	355688	383
J-92	355689	383
J-93	055690	369
J-93	055690	389
J-93	055690	389
J-95	M55330	358
J-95	M55331	358
J-95	M55332	358
J-95	M55333	358
J-95	M55334	358
J-95	M55335	358
J-95	M55471	365
J-95	M55472	365
J-95	M55473	365
J-95	M55474	365
J-95	M55475	365
J-95	M55476	365
J-95	M55477	365
J-96	M55387	360
J-96	M55388	360
J-96	M55389	360
J-96	M55390	360
J-96	M55391	360
J-96	M55392	360
J-97	M55394	358
J-97	M55395	358
J-97	M55396	358
J-97	M55397	358
J-98	051272	388
J-98	051273	388
J-98	051272	388
J-98	051273	388
J-99	HCR55413	367
J-99	HCR55414	367
J-99	HCR55415	367
J-99	HCR55416	367
JNC25	037033	192
JNC25B	037031	192
JNC25S	037032	192
JNC28B	044050	186
JNC28M	044052	186
JNC28N	044054	186
JNC28S	044051	186
JNC30B	036101	189
JNC30S	036102	189
JNC33	037203	194
JNC33B	037201	194
JNC33S	037202	194
JND25	037273	192
JND25B	037271	192
JND25S	037272	192
JND28B	044092	186
JND28M	044094	186
JND28N	044096	186
JND28S	044093	186
JND33	037213	195
JND33B	037211	195
JND33S	037212	195
JRGT	038043	203
JTGT	044313	206
JRGTB	038041	203
JTGTB	044311	206
JRGTM	33030174	203
JTGTM	33033173	206
JRGTS	038042	203
JTGTS	044312	206
JAM100	044319	206
JAM100B	044317	206
JAM100S	044318	206
JAM80	33030026	204
JAM80B	33030076	204
JAM80M	33030176	204
JAM80S	33030126	204
JRSGT	33030044	203
JRSGTB	33030045	203
KEO	039160	209
LG25	037003	191
LG25B	037001	191
LG25S	037002	191
L-261	0201020	24
LG28B	044001	185
LG28M	044003	185
LG28N	044005	185
LG28S	044002	185
LG30B	036001	189
LG30S	036002	189
LG33	037173	194
LG33B	037171	194
LG33S	037172	194
MM170B	33030476	201
MM170S	33030664	201
MKB21104	33017071	101
MKB2190	33017051	100
MKB3190	33017061	100
MKEA	33017091	101
MINI-VENT	149015	155
MINI-VENT	149112	155
MMR70B	038261	201
MMR70S	038262	201
MAXI-FILTRA	8F-STU019-BLK155	
MAXI-FILTRA	8F-STU019-BLK283	
MAXI-FILTRA	8F-STU022-YLW155	
MAXI-FILTRA	8F-STU022-YLW283	
MAXITANK	33102400	295
MAXITANK	33102401	295
MAXITANK	33102402	295

MAXITANK ..... 33102403..... 295
MAXITANK ..... 33102404..... 295
MAXITANK ..... 33102405..... 295
MAXITANK ..... 33102406..... 295
MAXITANK IS02233 295
NAC25 ..... 037023..... 191
NAC25B ..... 037021..... 191
NAC25S..... 037022..... 191
NAC33..... 037183..... 195
NAC33B ..... 037181..... 195
NAC33S..... 037182..... 195
NAD25 ..... 037013..... 192
NAD25B ..... 037011..... 192
NAD25S..... 037012..... 192
NAD289B ..... 044015..... 185
NAD289M..... 044017..... 185
NAD289N ..... 044019..... 185
NAD289S..... 044016..... 185
NAD28B ..... 044008..... 185
NAD28M..... 044010..... 185
NAD28N ..... 044012..... 185
NAD28S..... 044009..... 185
NAD307B ..... 036031..... 190
NAD307S..... 036032..... 190
NAD30B ..... 036021..... 190
NAD30S..... 036022..... 190
NAD33 ..... 037263..... 195
NAD33B ..... 037261..... 195
NAD33S..... 037262..... 195
OTTO..... IS00510 269
OTTO..... IS00880 273
OTTO..... IS00881 273
OTTO..... IS00882 273
OTTO..... IS00883 273
P5 ..... 33040991..... 120
P4 ..... 33040992..... 120
P3 ..... 33040993..... 120
PS10..... 33005073..... 282
PS10C ..... 33005072..... 282
PS15..... 33005074..... 282
PS20..... 33005075..... 282
PS30..... 33005076..... 282
PF3000 B2 ..... IS04600 278
PF3000 E2..... IS04601 278
PF3000 R2 ..... IS04602 278
P.A.P.A. 8F-STU616-WHB155
PPA040018015.... 338871001..... 145
PPA040018025.... 338871002..... 145
PPA040018050.... 338871003..... 145
PPA040018100.... 338871004..... 145
PPA040018200.... 338871006..... 145
PPA040018300.... 338871007..... 145
PPA050018015.... 338871008..... 145
PPA050018025.... 338871009..... 145
PPA050018050.... 338871010..... 145
PPA050018100.... 338871011..... 145
PPA050018200.... 338871013..... 145
PPA050018300.... 338871014..... 145
PPA075023015.... 338871015..... 145
PPA075023025.... 338871016..... 145
PPA075023050.... 338871017..... 145
PPA075023100.... 338871018..... 145
PPA075023200.... 338871020..... 145
PPA075023300.... 338871021..... 145
PPA090028015.... 338871022..... 145
PPA090028025.... 338871023..... 145
PPA090028050.... 338871024..... 145
PPA090028100.... 338871025..... 145
PPA090028200.... 338871027..... 145
PPA090028300.... 338871028..... 145
PPA110034015.... 338871029..... 145
PPA110034025.... 338871030..... 145
PPA110034050.... 338871031..... 145
PPA110034100.... 338871032..... 145
PPA110034200.... 338871034..... 145
PPA110034300.... 338871035..... 145
PPA125039015.... 338871036..... 145
PPA125039025.... 338871037..... 145
PPA125039050.... 338871038..... 145
PPA125039100.... 338871039..... 145
PPA125039200.... 338871041..... 145
PPA125039300.... 338871042..... 145
PPA160049015.... 338871043..... 145
PPA160049025.... 338871044..... 145
PPA160049050.... 338871045..... 145
PPA160049100.... 338871046..... 145
PPA160049200.... 338871048..... 145
PPA160049300.... 338871049..... 145
PPA160096300.... 338871196..... 145
PPA200062300.... 338871196..... 145
PFB ..... 33104221..... 277
PFB ..... 33104222..... 277
PFB ..... 33104320..... 277
PFB ..... 33104321..... 277
PFB ..... 33104322..... 277
PFB ..... 33104323..... 277
PACKAGE..... 33117001..... 281
PACKAGE..... 33117002..... 281
PACKAGE..... 33117003..... 281
PACKAGE..... 33117004..... 281
PACKAGE..... 33117005..... 281
PACKAGE..... 33117006..... 281
PUFFY ..... 33102050..... 291
PUFFY ..... 33102051..... 291
PUFFY ..... 33102052..... 291
PUFFY ..... 33102053..... 291
PUFFY ..... 33102054..... 291
PUFFY ..... 33102055..... 291
PUFFY ..... 33102056..... 291
PUFFY ..... 33102057..... 291
PUFFY ..... 33102058..... 291
PFG ..... 33104112..... 277
PFG ..... 33104113..... 277
PFG ..... 33104310..... 277
PFG ..... 33104311..... 277
PFG ..... 33104312..... 277
PFG ..... 33104313..... 277
PHONOKLIP..... 338871178..... 151
PHONOKLIP..... 338871211..... 151
PHONOKLIP..... 338871212..... 151
PHONOKLIP..... 338871213..... 151
PHONOKLIP..... 338871214..... 151
PHONOKLIP..... 338871215..... 151
PHONOKLIP..... 338871216..... 151
PHONOKLIP..... 338871217..... 151
PTR160110090 ... 338871127..... 147
PFW..... 33104300..... 277
PFW..... 33104301..... 277
PFW..... 33104302..... 277
PFW..... 33104303..... 277
PFW..... 33104304..... 277
PFW..... 33104305..... 277
RE338..... 044325..... 206
RE338GTB ..... 044323..... 206
RE338S ..... 044324..... 206
REP95B..... 044343..... 197
REP95S..... 044344..... 197
REPF100 ..... 044345..... 208
REPF100B..... 044346..... 208
REPF100M..... 33033223..... 208
REPF100S..... 044347..... 208
REPTD80..... 038144..... 208
REPTD80B ..... 038145..... 208
REPTD80M ..... 33030883..... 208
REPTD80S ..... 038146..... 208
RWS1001B..... 044339..... 207
RWS1001M ..... 33033053..... 207
RWS1001S ..... 044340..... 207
RWS801B..... 038081..... 203
RWS801M ..... 33033023..... 203
RWS801S ..... 038082..... 203
RIUSA..... 33105051..... 290
RIUSA..... 33105052..... 290
RIUSA..... 33105053..... 290
RIUSA..... 33105054..... 290
RIUSA..... 33105055..... 290
RIUSA..... 33105531..... 290
RIUSA..... IS05056 290
RIUSA..... IS05057 290
RIUSA..... IS05058 290
RIUSA..... IS05059 290
RIUSA..... IS05060 290
RIUSA PLUS IS5051P 290
RIUSA PLUS IS50531 290
RIUSA PLUS IS5053P 290
RIUSA PLUS IS5054P 290
RIUSA PLUS IS5055P 290
RIUSA PLUS IS5056P 290
RIUSA PLUS IS5057P 290
RIUSA PLUS IS5058P 290
RIUSA PLUS IS5059P 290
RIUSA PLUS IS5060P 290
RIUSA PLUS IS5061P 290
RIUSA PLUS IS5062P 290
SS..... 33100450..... 275
SS..... 33100451..... 275
SS..... 33100452..... 275
SS..... 33100453..... 275
SS..... 33100454..... 275
SS..... 33100455..... 275
SS..... 33100456..... 275
SS..... 33100457..... 275
S-10..... 005048..... 30
S-10..... 005408..... 30
S-1000..... 027098..... 165
S-1000..... 027100..... 165
S-106..... 005238..... 31
S-11..... 001106..... 21
S-11..... 001188..... 21
S-112..... 015768..... 40
S-117..... 012048..... 51
S-118..... 019018..... 28
S-119..... 017090..... 62
S-119..... 017100..... 62
S-120..... 019068..... 28
ST1200 ..... 33005206..... 280
S-121..... 017000..... 16
S-121..... 031300..... 16
S-123..... 031302..... 15
S-123..... 031303..... 15
S-124..... 031304..... 62

S-124	031305	62
S-128	012050	51
S-128	012988	51
S-13	011016	35
S-13	011028	35
S-130	026000	53
S-130	026010	53
S-130	026030	53
S-130 V	026060	54
S-130 V	026060	61
S-134	012068	51
S-134	012078	51
S-134	012108	51
S-135	001226	24
S-135	001238	24
S-136	002226	24
S-136	002238	24
S-137	002258	24
S-147	023020	97
S-149	023040	97
S-150	008100	217
S-151	001276	24
S-151	001288	24
S-153	009130	54
S-154	001308	24
S-156	002336	24
S-156	002348	24
S-158	011058	35
S-16	017010	62
S-16	017020	62
S-16	017030	62
S-16	017040	62
S-160	011068	35
S-161	014033	36
S-162	021010	98
S-163	021020	98
S-164	021030	98
S-164	021040	98
S-165	023050	97
S-166	021050	98
S-171	023060	97
S-172	021060	98
S-174	011078	35
S-174	022187	35
S-18	003066	21
S-181	006396	11
S-181	006398	11
S-181	006676	11
S-182	004096	11
S-182	004098	11
S-182	004236	11
S-183	011156	12
S-183	011158	12
S-186	009150	53
S-187	009160	53
S-189	009180	53
S-190	009190	53
S-191	024028	217
S-191	024038	217
S-192	024048	217
S-192	024058	217
S-194	027001	165
S-194	027025	165
S-195	027002	165
S-196	027003	165
S-196	027026	165
S-196	027047	165
S-196	027048	165
S-197	027004	161
S-197	027004	166
S-197	027028	161
S-197	027028	166
S-198	027005	166
S-199	027017	164
S-199	027094	164
S-20	J40205	218
S-200	027018	164
S-200	027095	164
S-2000	027099	165
S-2000	027101	165
S-201	005328	31
S-205	004126	12
S-205	004128	12
S-205 B	004106	18
S-205 B	004108	18
S-206	006426	12
S-206	006428	12
S-206 B	006206	18
S-206 B	006218	18
S-212	027008	165
S-212	027027	165
S-212	027049	165
S-212	027050	165
S-213	021070	98
S-213	021170	98
S-218	021090	100
S-218	021120	100
S-218	33017001	100
S-219	021110	100
S-219	021130	100
S-219	33017021	100
S-220	1552091	176
S-220	1552591	176
S-220	1553091	176
S-220	1554091	176
S-220	11R1148	176
S-220	11R1248	176
S-220	11R1648	176
S-220	T555191	176
S-220	T556391	176
S-221	027067	165
S-221	027068	165
S-223	12R1148	176
S-223	12R1248	176
S-223	12R1648	176
S-228	009200	54
S-23	J40394	218
S-232	005388	31
S-233	007088	31
S-234	005398	31
S-235	002418	25
S-236	022185	37
S-237	014037	37
S-237	014059EC	9
S-238	029001	221
S-238	029002	221
S-238	029025	221
S-238	029129	221
S-238	029144	221
S-238	J40241	221
S-238	J40242	221
S-239	029003	224
S-240	029004	224
S-241	029005	220
S-241	029006	220
S-241	029026	220
S-241	J40301	220
S-241	J40302	220
S-242	029007	220
S-242	029008	220
S-242	029027	220
S-242	J40331	220
S-242	J40332	220
S-243	029009	220
S-243	029010	220
S-243	029028	220
S-243	J40311	220
S-243	J40312	220
S-244	029011	221
S-245	029012	221
S-246	024060	215
S-246	024064	215
S-246	024080	215
S-246	024084	215
S-246	024090	215
S-246	024094	215
S-246	024100	215
S-246	024102	215
S-246	024104	215
S-246	024170	215
S-246	024180	215
S-246	024190	215
S-246	024200	215
S-246	024202	215
S-246	024220	215
S-246	024230	215
S-246	024234	215
S-247	008180	215
S-247	008182	215
S-247	008183	215
S-247	008190	215
S-247	008192	215
S-247	008193	215
S-247	008200	215
S-247	008202	215
S-247	008203	215
S-247	008240	215
S-247	008242	215
S-247	008250	215
S-247	008252	215
S-247	008253	215
S-247	008263	215
S-247	008300	215
S-247P	P8180	215
S-247P	P8182	215
S-247P	P8183	215
S-247P	P8200	215
S-247P	P8202	215
S-247P	P8203	215
S-247P	P8250	215
S-247P	P8252	215
S-247P	P8253	215
S-247P	P8263	215
S-247P	P8300	215
S-248	008210	216
S-248	008212	216
S-248	008213	216
S-248	008220	216
S-248	008222	216
S-248	008223	216
S-248	008230	216

S-248	008232	216
S-248	008233	216
S-248	008243	216
S-248	008280	216
S-248	008282	216
S-248	008283	216
S-248	008390	216
S-248P	P8210	216
S-248P	P8212	216
S-248P	P8213	216
S-248P	P8230	216
S-248P	P8232	216
S-248P	P8233	216
S-248P	P8243	216
S-248P	P8280	216
S-248P	P8282	216
S-248P	P8283	216
S-248P	P8390	216
S-25	006018	21
S-25	006036	21
S-250	015388	40
S-251	015398	43
S-251	015658	43
S-252	030007	14
S-253	030002	14
S-256	006666	24
S-256	006798	24
S-258	008260	216
S-258	008270	216
S-258	008340	216
S-258	008350	216
S-258	008370	216
S-259	029013	220
S-259	029029	220
S-26	007018	30
S-26	007078	30
S-260	029014	221
S-260	029015	221
S-260	029030	221
S-260	029051	221
S-260	029136	221
S-260	029145	221
S-260	J40901	221
S-260	J40902	221
S-261	015428	43
S-262	015438	43
S-262	015788	43
S-265	019028	28
S-265	019058	28
S-267	029016	224
S-267	029017	224
S-268	029018	223
S-268	029019	223
S-269	029020	224
S-27	015338	40
S-27	015408	40
S-27	015488	40
S-270	029021	223
S-271	029022	224
S-272	029023	224
S-272	029024	224
S-273	017110	62
S-273	017120	62
S-273	017130	62
S-273	017140	62
S-273	017150	62
S-274	011178	38
S-276	002438	25
S-28	012026	51
S-28	012038	51
S-28	012058	51
S-28	012148	51
S-28	012149	51
S-29	002056	21
S-29	002068	21
S-294	023102	96
S-3	33040996	120
S43	33041993	120
S33	33041994	120
S-30	007028	30
S-30	007068	30
S-300	TV15	52
S-301	029031	223
S-301	029032	223
S-301	TV2520	52
S-302	029033	223
S-302	029034	223
S-304	006968	25
S-305	006926	25
S-305	006976	25
S-305	006978	25
S-306	007148	32
S-307	007158	32
S-31	006028	21
S-31	006046	21
S-31	006366	21
S-31	006028EC	9
S-310	021210	99
S-311	021230	99
S-312	006468	12
S-315	027020	164
S-315	027096	164
S-316	027022	164
S-316	027097	164
S-317	008310	218
S-317	008320	218
S-318	008330	218
S-319	005508	32
S-32	001103	39
S-32	001104	39
S-322	029035	222
S-322	029042	222
S-322	029048	222
S-322	029052	222
S-322	029130	222
S-322	029142	222
S-322	J40601	222
S-323	029036	223
S-324	029037	222
S-324	029055	222
S-324	029056	222
S-325	002606	25
S-325	002628	25
S-327	021190	98
S-328	021220	99
S-329	009230	54
S-330	026020	54
S-332	011500	37
S-332	011503	37
S-333	011510	38
S-333	011513	38
S-334	015608	42
S-335	015618	42
S-336	015778	42
S-338	029038	222
S-338	029043	222
S-338	029049	222
S-338	029053	222
S-338	J40621	222
S-339	012448	91
S-339	012449	91
S-339	029039	222
S-339	029044	222
S-339	029050	222
S-339	029054	222
S-339	029158	222
S-339	029159	222
S-339	J40631	222
S-34	015348	40
S-34	015349	40
S-34	015418	40
S-34	015638	40
S-34	015648	40
S-34	015738	40
S-341	029040	221
S-342	029041	223
S-343	015748	42
S-344	021250	98
S-345	015678	42
S-35	010036	35
S-35	010048	35
S-35	010048EC	9
S-35 Cromo	010006	35
S-35 Cromo	010008	35
S-35 Cromo	010076	35
S-35 Cromo	010078	35
S-351	002638	26
S-352	006014	26
S-353	006024	26
S-354	004526	25
S-355	002646	26
S436	014036	37
S-372	027035	166
S-373	012274	47
S-373	012276	47
S-373	012294	47
S-373	012296	47
S-373	B12274	47
S-373	B12276	47
S-374	012282	46
S-374	012303	46
S-374	012532	46
S-374	012533	46
S-374	012537	46
S-374	012539	46
S-374	012540	46
S-374	012541	46
S-374	B12282	46
S-374	B12540	46
S-374	B12541	46
S-375	012283	48
S-375	012285	48
S-375	012304	48
S-375	012306	48
S-379	B12270	48
S-38	001116	21
S-38	001248	21
S-380	004528	26
S-380	B12271	48
S-382	011008	29
S-382	011318	29

S-382	011376	29
S-383	011006	29
S-383	021270	100
S-384	021280	100
S-385	021290	100
S-386	021300	99
S-388	008400	216
S-388	008410	216
S-388	008420	216
S-388	008440	216
S-39	001126	21
S-39	001268	21
S-39	001568	21
S-390	021360	99
S-391	021370	99
S-392	004538	11
S-395	011508	38
S-395	011519	38
S-395	011526	38
S-397	011525	17
S-4	33040995	120
S-40	005078	30
S-401	006016	12
S-401 B	006226	18
S-402	006316	11
S-402 B	006276	18
S-403	015309	52
S-41	005088	30
S-411	030009	14
S-412	026040	61
S-424	005598	32
S-426	004576	27
S-426	004578	27
S-428	011319	12
S-428	011320	12
S-429	012938	82
S-429	012958	82
S-429	013844	86
S-429	013845	86
S-430	012927	82
S-430	012937	82
S-430	012945	82
S-430	012947	82
S-430	012948	82
S-430	012957	82
S-430	012965	82
S-430	012967	82
S-430	012968	82
S-430	012975	82
S-430	012977	82
S-431	032201	165
S-431	032304	165
S-432	032236	166
S-433	011506	38
S-434	011507	38
S-435	011538	37
S-438	001586	11
S-438	001616	11
S-439	001596	26
S-440	011504	38
S-441	011505	38
S-442	001726	11
S-442	001756	11
S-447	010038	35
S-447	010046	35
S-451	010026	13
S-451	010056	13
S-453	029072	223
S-453	029073	223
S-453	029074	223
S-453	029075	223
S-454	029076	224
S-454	029077	224
S-456	029078	223
S-456	029079	223
S-456	029080	223
S-456	029081	223
S-456	029160	223
S-456	029161	223
S-457	029082	224
S-457	029083	224
S-465	023250	96
S-465	023260	96
S-47	023016	97
S-471	005618	32
S-472	005626	32
S-473	005638	32
S-476	002696	26
S-477	002708	27
S-478	002716	26
S-486	021390	99
S-49	005098	30
S-490	015857	41
S-490	015869	41
S-490	015877	41
S-490	015938	41
S-491	015817	41
S-492	031557	217
S-492	031558	217
S-492	031559	217
S-492	031560	217
S-493	031561	217
S-493	031562	217
S-493	031563	217
S-493	031564	217
S-495	021421	99
S-496	008450	217
S-496	008460	217
S-496	008480	217
S-496	008490	217
S-497	008500	217
S-497	008510	217
S-497	008530	217
S-497	008540	217
S-497	008550	217
S-498	029131	222
S-498	029132	222
S-498	029133	222
S-498	029134	222
S-498	029135	222
S-498	029143	222
S-499	029139	222
S-499	029140	222
S-499	029141	222
S-5	33040994	120
S-50	005108	30
S-500	021400	100
S-501	021408	99
S-501	021409	99
S-502	021411	101
S-502	021412	101
S-508	019078	28
S-51	014035	36
S-512	021410	99
S-512	021420	99
S-512	031459	99
S-513	027083	166
S-516	024210	218
S-520	013820	86
S-520	013821	86
S-520	013826	86
S-520	013827	86
S-520	013900	86
S-520	013901	86
S-520	013902	86
S-520	013903	86
S-522	013824	86
S-522	013825	86
S-522	013904	86
S-522	013905	86
S-522	013906	86
S-522	013911	86
S-538	029168	222
S-538	029169	222
S-538	029170	222
S-538	029171	222
S-538	J40622	222
S-54	024018	217
S-540	014042EC	9
S-540 FLAT	014040	35
S-540 FLAT	014042	35
S-541 FLAT	014039	12
S-541 FLAT	014041	12
S-542	002776	25
S-542	002778	25
S-543	002786	25
S-544	006017	12
S-549	001587	12
S-550	013656	88
S-550	013850	88
S-550	013851	88
S-550	013856	88
S-550	013857	88
S-552	013855	88
S-558	007238	33
S-559	007246	33
S-560	023300	96
S-574	B12524	47
S-574	B12525	47
S-574	B12526	47
S-574	B12527	47
S-574	B12542	47
S-576	023308	95
S-577	012275	45
S-577	012277	45
S-577	012295	45
S-577	B12275	45
S-577	B12277	45
S-578	012279	44
S-578	012299	44
S-578	012519	44
S-578	012520	44
S-578	012521	44
S-578	012529	44
S-578	012530	44
S-578	012531	44
S-578	B12279	44
S-578	B12520	44
S-578	B12521	44
S-579	B12522	45
S-580	012480	50

S-580	B12523	45
S-581	B12517	45
S-582	B12515	45
S-583	B12516	45
S-584	023487	95
S-585	023387	95
S-585 IR	023488	94
S-592	013643	83
S-593	013644	83
S-594	013645	83
S-595	013646	83
S-598	012450	91
S-598	012451	91
S-599	012452	91
S-599	012453	91
S-600	010027	13
S-601	010028	13
S-601	010030	13
S-602	010029	13
S-602	010031	13
S-603	010032	13
S-603A	010034	13
S-604	010033	13
S-61	001156	21
S-61	001168	21
S-62	005118	31
S-629	012109	82
S-629	012132	82
S-63	001101	39
S-630	012110	82
S-630	012112	82
S-630	012135	82
S-630	012136	82
S-635	011539	37
S-636	014034	37
S-64	001102	39
S-64	001109	39
S-64	001110	39
S-65	002116	22
S-65	002128	22
S-65	002376	22
S-650	013460	77
S-650	013461	77
S-650	013470	77
S-650	013471	77
S-650	013480	77
S-650	013481	77
S-650	013490	77
S-650	013491	77
S-650	113410	76
S-650	113411	76
S-650	113460	75
S-650	113461	75
S-650	113470	75
S-650	113471	75
S-650	113480	75
S-650	113481	75
S-650	113490	75
S-650	113491	75
S-650	3113410	76
S-650	3113411	76
S-651	013406	77
S-651	013407	77
S-651	013408	77
S-651	013409	77
S-651	013416	77
S-651	013417	77
S-651	013418	77
S-651	013419	77
S-651	113406	75
S-651	113407	75
S-651	113408	75
S-651	113409	75
S-651	113416	75
S-651	113417	75
S-651	113418	75
S-651	113419	75
S-651	313406	77
S-651	313407	77
S-651	313408	77
S-651	313409	77
S-651	313416	77
S-651	313417	77
S-651	313418	77
S-651	313419	77
S-651	3113406	75
S-651	3113407	75
S-651	3113408	75
S-651	3113409	75
S-651	3113416	75
S-651	3113417	75
S-651	3113418	75
S-651	3113419	75
S-653	015978	41
S-654	015988	42
S-655	015998	43
S-659	013427	77
S-659	013428	77
S-659	013429	77
S-659	013446	77
S-659	013447	77
S-659	013448	77
S-659	013449	77
S-659	113426	75
S-659	113427	75
S-659	113428	75
S-659	113429	75
S-659	113446	75
S-659	113447	75
S-659	113448	75
S-659	113449	75
S-659	313446	77
S-659	313447	77
S-659	313448	77
S-659	313449	77
S-659	3113426	75
S-659	3113427	75
S-659	3113428	75
S-659	3113429	75
S-659	3113446	75
S-659	3113447	75
S-659	3113448	75
S-659	3113449	75
S-66	006068	22
S-67	006076	22
S-67	006088	22
S-68	001113	39
S-680	014077	29
S-683	014072	36
S-684	014073	36
S-685	014074	36
S-69	004016	22
S-69	004058	22
S-69	004058EC	9
S-69 V	004546	22
S-69 V	004548	22
S-7	005018	30
S-70	002138	22
S-70	002428	22
S-71	006118	22
S-71	006818	23
S-73	006138	23
S-73	006828	23
S-741	013026	71
S-741	013027	71
S-741	013029	71
S-741	013036	71
S-741	013037	71
S-741	013039	71
S-741	013056	71
S-741	013057	71
S-741	013059	71
S-741	013066	71
S-741	013067	71
S-741	013069	71
S-742	013041	71
S-742	013042	71
S-742	013044	71
S-742	013046	71
S-742	013047	71
S-742	013049	71
S-750	013531	77
S-750	013551	77
S-750	013561	77
S-750	013571	77
S-750	013581	77
S-750	013591	77
S-750	113531	75
S-750	113551	75
S-750	113561	75
S-750	113571	75
S-750	113581	75
S-750	113591	75
S-751	013513	77
S-751	013515	77
S-751	013516	77
S-751	013517	77
S-751	013520	77
S-751	113513	75
S-751	113515	75
S-751	113516	75
S-751	113517	75
S-751	113519	75
S-751	113520	75
S-751	313516	77
S-751	313519	77
S-751	313520	77
S-751	3113516	75
S-751	3113517	75
S-751	3113519	75
S-751	3113520	75
S-752	013535	79
S-752	013555	79
S-752	013565	79
S-752	013575	79
S-752	013585	79
S-752	013595	79
S-752	013565N	76
S-758	013532	79
S-758	013552	79
S-758	013562	79

S-758 ... 013572 ... 79
S-758 ... 013582 ... 79
S-758 ... 013592 ... 79
S-759 ... 013543 ... 77
S-759 ... 013545 ... 77
S-759 ... 013546 ... 77
S-759 ... 013547 ... 77
S-759 ... 013548 ... 77
S-759 ... 113543 ... 75
S-759 ... 113545 ... 75
S-759 ... 113546 ... 75
S-759 ... 113547 ... 75
S-759 ... 113548 ... 75
S-759 ... 113549 ... 75
S-759 ... 313546 ... 77
S-759 ... 313547 ... 77
S-759 ... 313548 ... 77
S-759 ... 313549 ... 77
S-759 ... 3113546 ... 75
S-759 ... 3113547 ... 75
S-759 ... 3113548 ... 75
S-759 ... 3113549 ... 75
S-770 ... 013731 ... 78
S-770 ... 013751 ... 78
S-770 ... 013761 ... 78
S-770 ... 013771 ... 78
S-770 ... 013781 ... 78
S-770 ... 013791 ... 78
S-771 ... 013713 ... 78
S-771 ... 013715 ... 78
S-771 ... 013716 ... 78
S-771 ... 013717 ... 78
S-771 ... 013718 ... 78
S-771 ... 013719 ... 78
S-771 ... 313713 ... 78
S-771 ... 313715 ... 78
S-771 ... 313716 ... 78
S-771 ... 313717 ... 78
S-771 ... 313718 ... 78
S-771 ... 313719 ... 78
S-772 ... 013735 ... 79
S-772 ... 013755 ... 79
S-772 ... 013765 ... 79
S-772 ... 013775 ... 79
S-772 ... 013785 ... 79
S-772 ... 013795 ... 79
S-773 ... 013736 ... 79
S-773 ... 013756 ... 79
S-773 ... 013766 ... 79
S-773 ... 013776 ... 79
S-773 ... 013786 ... 79
S-773 ... 013796 ... 79
S-779 ... 013743 ... 78
S-779 ... 013745 ... 78
S-779 ... 013746 ... 78
S-779 ... 013747 ... 78
S-779 ... 013748 ... 78
S-779 ... 013749 ... 78
S-779 ... 313743 ... 78
S-779 ... 313745 ... 78
S-779 ... 313746 ... 78
S-779 ... 313747 ... 78
S-779 ... 313748 ... 78
S-779 ... 313749 ... 78
S-786 ... 013391 ... 80
S-790 ... 013350 ... 80
S-790 ... 013351 ... 80
S-790 ... 013390 ... 80
S-791 ... 013352 ... 80
S-791 ... 013353 ... 80
S-794 ... 013358 ... 80
S-794 ... 013359 ... 80
S-820 ... 012290 ... 49
S-83 ... 002196 ... 23
S-83 ... 002208 ... 23
S-83 ... 002408 ... 23
S-84 ... 004036 ... 23
S-84 ... 004068 ... 23
S-854 ... 001666 ... 27
S-854 ... 001668 ... 27
S-860 ... 014300 ... 73
S-860 ... 014321 ... 73
S-860 ... 314300 ... 73
S-860 ... 314321 ... 73
S-860 ... 014306 ... 73
S-860 ... 014315 ... 73
S-860 ... 314306 ... 73
S-860 ... 314315 ... 73
S-861 ... 014303 ... 73
S-861 ... 014309 ... 73
S-861 ... 014312 ... 73
S-861 ... 014318 ... 73
S-861 ... 314303 ... 73
S-861 ... 314309 ... 73
S-861 ... 314312 ... 73
S-861 ... 314318 ... 73
S-865 ... 001656 ... 27
S-865 ... 001658 ... 27
S-88 ... 006298 ... 23
S-880 ... 014307 ... 73
S-880 ... 014322 ... 73
S-880 ... 314307 ... 73
S-880 ... 314322 ... 73
S-880 ... 014301 ... 73
S-880 ... 014316 ... 73
S-880 ... 314301 ... 73
S-880 ... 314316 ... 73
S-881 ... 014304 ... 73
S-881 ... 014310 ... 73
S-881 ... 014313 ... 73
S-881 ... 014319 ... 73
S-881 ... 314304 ... 73
S-881 ... 314310 ... 73
S-881 ... 314313 ... 73
S-881 ... 314319 ... 73
S-89 ... 006256 ... 23
S-89 ... 006288 ... 23
S-890 ... 014302 ... 73
S-890 ... 014317 ... 73
S-890 ... 014323 ... 73
S-890 ... 314302 ... 73
S-890 ... 314317 ... 73
S-890 ... 314323 ... 73
S-890 ... 014308 ... 73
S-890 ... 314308 ... 73
S-891 ... 014305 ... 73
S-891 ... 014311 ... 73
S-891 ... 014314 ... 73
S-891 ... 014320 ... 73
S-891 ... 314305 ... 73
S-891 ... 314311 ... 73
S-891 ... 314314 ... 73
S-891 ... 314320 ... 73
S-90 ... 006266 ... 23
S-90 ... 006278 ... 23
S-91 ... 005128 ... 31
S-92 ... 005138 ... 31
TA ... 33001200 ... 295
TA ... 33003000 ... 295
TH ... 33102222 ... 291
TH ... 33102223 ... 291
TH ... 33102224 ... 291
TH ... 33102225 ... 291
TH ... 33102226 ... 291
TH ... 33102227 ... 291
TH ... 33102228 ... 291
TI-1 ... 33071530 ... 125
TD100 ... 044298 ... 205
TD100B ... 044296 ... 205
TD100M ... 33033183 ... 205
TD100S ... 044297 ... 205
TI-2 ... 33071531 ... 125
T-501 ... 075701 ... 104
T-502 ... 075301 ... 104
T-502 ... 075601 ... 104
T-503 ... 075501 ... 104
T-604 ... 075001 ... 104
T-604 CS ... 075801 ... 105
TS6AE ... 33009102 ... 280
TS6AE ... 33009102 ... 297
TD70B ... 038201 ... 200
TD70S ... 038202 ... 200
TD80 ... 038103 ... 202
TD80B ... 038101 ... 202
TD80M ... 33030178 ... 202
TD80M ... 33030178 ... 202
TD80S ... 038102 ... 202
TD95B ... 044185 ... 196
TD95M ... 044187 ... 196
TD95N ... 044189 ... 196
TD95S ... 044186 ... 196
TD95S ... 044186 ... 196
T6AP ... 33009101 ... 280
T6AP ... 33009101 ... 297
TANK R ... 33102221 ... 295
TANK R ... 33102230 ... 295
TANK R ... 33102231 ... 295
TANK R ... 33102232 ... 295
V9 ... 33040986 ... 120
V3 ... 33040999 ... 120
V7 ... 33041048 ... 120
V53 ... 33041996 ... 120
V43 ... 33041998 ... 120
V33 ... 33041999 ... 120
V44 ... 33041997 ... 120
V443 ... 33042996 ... 120
V444 ... 33042995 ... 120
VMD04000000P .. 338871136 ... 148
VMD05000000P .. 338871137 ... 148
VRD05004000P ... 338871150 ... 148
VMD07500000P .. 338871138 ... 148
VRD07504000P ... 338871151 ... 148
VRD07505000P ... 338871152 ... 148
VMD09000000P .. 338871139 ... 148
VRD09004000P ... 338871153 ... 148
VRD09005000P ... 338871154 ... 148
VRD09007500P ... 338871155 ... 148
VMD11000000P .. 338871140 ... 148
VRD11005000P ... 338871156 ... 148
VRD11007500P ... 338871157 ... 148
VRD11009000P ... 338871158 ... 148

VMD12500000P .. 338871141 148
VRD12511000P ... 338871159 148
VMD16000000P .. 338871142 148
VRD16011000P ... 338871160 148
VRD16012500P ... 338871161 148
VMD20000000D .. 338871202 148
VRD20016000D ... 338871201 148
VVENKIE07500D . 338871218 150
VVENKIE11000D . 338871219 150
VVENWLO11000D 338871220 150
VVENWLO16000D 338871221 150
VSF11000000D ... 338871209 150
VKK04000000P ... 338871171 149
VKK05000000P ... 338871172 149
VDK07500000P ... 338871168 149
VKK07500000P ... 338871173 149
VDK09000000P ... 338871169 149
VKK09000000P ... 338871174 149
VDK11000000P ... 338871170 149
VKK11000000P ... 338871175 149
VKK12500000P ... 338871176 149
VKK16000000P ... 338871177 149
VKK20000000D ... 338871204 149
VKL04000015P ... 338871050 146
VKL04000030P ... 338871051 146
VKL04000045P ... 338871052 146
VKL04000067P ... 338871053 146
VKL04000090P ... 338871054 146
VKL05000015P ... 338871055 146
VKL05000030P ... 338871056 146
VKL05000045P ... 338871057 146
VKL05000067P ... 338871058 146
VKL05000090P ... 338871059 146
VKL07500015P ... 338871060 146
VKL07500030P ... 338871061 146
VKL07500045P ... 338871062 146
VKL07500067P ... 338871063 146
VKL07500090P ... 338871064 146
VKL09000015P ... 338871065 146
VKL09000030P ... 338871066 146
VKL09000045P ... 338871067 146
VKL09000067P ... 338871068 146
VKL09000090P ... 338871069 146
VKL11000015P ... 338871070 146
VKL11000030P ... 338871071 146
VKL11000045P ... 338871072 146
VKL11000067P ... 338871073 146
VKL11000090P ... 338871074 146
VKL12500045P ... 338871075 146
VKL12500090P ... 338871076 146
VKL16000045P ... 338871077 146
VKL16000090P ... 338871078 146
VKL20000045P ... 338871197 146
VKL20000090D ... 338871198 146
VCNZ110110067 . 338871128 148
VKO11005000D ... 338871208 150
VMP04000000P .. 338871143 148
VMP05000000P .. 338871144 148
VMP07500000P .. 338871145 148
VMP09000000P .. 338871146 148
VMP11000000P .. 338871147 148
VWP11005075D .. 338871207 150
VWP11005075D .. 338871210 151
VMP12500000P .. 338871148 148
VMP16000000P .. 338871149 148
VMP20000000D .. 338871203 148
VTR04004045P ... 338871079 147
VTR04004067P ... 338871080 147
VTR04004090P ... 338871081 147
VTR05004045P ... 338871082 147
VTR05004067P ... 338871083 147
VTR05004090P ... 338871084 147
VTR05005045P ... 338871085 147
VTR05005067P ... 338871086 147
VTR05005090P ... 338871087 147
VTR07504045P ... 338871088 147
VTR07504067P ... 338871089 147
VTR07504090P ... 338871090 147
VTR07505045P ... 338871091 147
VTR07505067P ... 338871092 147
VTR07505090P ... 338871093 147
VTR07507545P ... 338871094 147
VTR07507567P ... 338871095 147
VTR07507590P ... 338871096 147
VTR09004045P ... 338871097 147
VTR09004067P ... 338871098 147
VTR09005045P ... 338871099 147
VTR09005067P ... 338871100 147
VTR09005090P ... 338871101 147
VTR09007545P ... 338871102 147
VTR09007590AD. 338871123 147
VTR09009045P ... 338871103 147
VTR09009067P ... 338871104 147
VTR09009090P ... 338871105 147
VTR11004045P ... 338871106 147
VTR11004090P ... 338871107 147
VTR11005045P ... 338871108 147
VTR11005067P ... 338871109 147
VTR11005090P ... 338871110 147
VTR11007545P ... 338871111 147
VTR11007567AD. 338871112 147
VTR11007590P ... 338871113 147
VTR11009045P ... 338871114 147
VTR11009090P ... 338871115 147
VTR11011045P ... 338871116 147
VTR11011067P ... 338871117 147
VTR11011090P ... 338871118 147
VTR12511045AD. 338871124 147
VTR12511090AD. 338871125 147
VTR12512545P ... 338871119 147
VTR12512590P ... 338871120 147
VTR16011090AD. 338871126 147
VTR16016045P ... 338871121 147
VTR16016090P ... 338871122 147
VTR20020045D ... 338871199 147
VTR20020090D ... 338871200 147
VCRZ090090067 . 338871130 148
VCRZ110050067 . 338871132 148
VCRZ11011067 ... 338871134 148
VCRZ11011090 ... 338871135 148
VCZ05000000P ... 338871162 149
VCZ07500000P ... 338871163 149
VCZ09000000P ... 338871164 149
VCZ11000000P ... 338871165 149
VCZ12500000P ... 338871166 149
VCZ16000000P ... 338871167 149
VCZ20000000AD 338871205 149
X9 ..... 33040989 120
X7 ..... 33040990 120
X5 ..... 33041991 120
X4 ..... 33041992 120
X11 ..... 33040988 120
X-10 ..... 090023 416
X-10 ..... 090024 416
X-10 ..... 090023 416
X-10 ..... 090024 416
X-103 ..... 090134 410
X-103 ..... 090134 410
X-104 ..... 090135 410
X-104 ..... 090135 410
X-105 ..... 090136 410
X-105 ..... 090136 410
X-106 ..... 090139 410
X-106 ..... 090139 410
X-107 ..... 090140 417
X-107 ..... 090141 417
X-107 ..... 090140 417
X-107 ..... 090141 417
X-12 ..... 090027 416
X-12 ..... 090028 416
X-12 ..... 090031 416
X-12 ..... 090027 416
X-12 ..... 090028 416
X-12 ..... 090031 416
X-15 ..... 090034 411
X-15 ..... 090034 411
X-18 ..... 090037 411
X-18 ..... 090073 411
X-18 ..... 090074 411
X-18 ..... 090037 411
X-18 ..... 090073 411
X-18 ..... 090074 411
X52 ..... 33042952 120
X-20 ..... 090040 411
X-20 ..... 090040 411
X-206 ..... 097043 396
X-206 ..... 097044 396
X-206 ..... 097045 396
X-206 ..... 097043 396
X-206 ..... 097044 396
X-206 ..... 097045 396
X-207 ..... 097050 396
X-207 ..... 097051 396
X-207 ..... 097052 396
X-207 ..... 097050 396
X-207 ..... 097051 396
X-207 ..... 097052 396
X-21 ..... 090041 411
X-21 ..... 090041 411
X-218 ..... 097127 396
X-218 ..... 097128 396
X-218 ..... 097129 396
X-218 ..... 097127 396
X-218 ..... 097128 396
X-218 ..... 097129 396
X-219 ..... 097134 396
X-219 ..... 097135 396
X-219 ..... 097136 396
X-219 ..... 097134 396
X-219 ..... 097135 396
X-219 ..... 097136 396
X-22 ..... 090044 414
X-22 ..... 090044 414
X-220 ..... 097141 396
X-220 ..... 097142 396
X-220 ..... 097143 396
X-220 ..... 097141 396
X-220 ..... 097142 396
X-220 ..... 097143 396

X-242	097295	397
X-242	097296	397
X-242	097297	397
X-242	097295	397
X-242	097296	397
X-242	097297	397
X-243	097302	397
X-243	097303	397
X-243	097304	397
X-243	097302	397
X-243	097303	397
X-243	097304	397
X-244	097309	397
X-244	097310	397
X-244	097311	397
X-244	097309	397
X-244	097310	397
X-244	097311	397
X-248	097355	395
X-248	097356	395
X-248	097357	395
X-248	097355	395
X-248	097356	395
X-248	097357	395
X-249	097362	395
X-249	097363	395
X-249	097364	395
X-249	097362	395
X-249	097363	395
X-249	097364	395
X-250	097369	395
X-250	097370	395
X-250	097371	395
X-250	097369	395
X-250	097370	395
X-250	097371	395
X-251	097376	395
X-251	097377	395
X-251	097378	395
X-251	097376	395
X-251	097377	395
X-251	097378	395
X-254	097397	396
X-254	097398	396
X-254	097399	396
X-254	097397	396
X-254	097398	396
X-254	097399	396
X-255	097404	396
X-255	097405	396
X-255	097406	396
X-255	097404	396
X-255	097405	396
X-255	097406	396
X-256	097411	396
X-256	097412	396
X-256	097413	396
X-256	097411	396
X-256	097412	396
X-256	097413	396
X-257	097418	396
X-257	097419	396
X-257	097420	396
X-257	097418	396
X-257	097419	396
X-257	097420	396
X-258	097454	395
X-258	097455	395
X-258	097456	395
X-258	097454	395
X-258	097455	395
X-258	097456	395
X-259	097475	395
X-259	097476	395
X-259	097477	395
X-259	097475	395
X-259	097476	395
X-259	097477	395
X-26	090048	416
X-26	090048	416
X-260	097461	395
X-260	097462	395
X-260	097463	395
X-260	097461	395
X-260	097462	395
X-260	097463	395
X-261	097468	395
X-261	097469	395
X-261	097470	395
X-261	097468	395
X-261	097469	395
X-261	097470	395
X-262	097447	395
X-262	097448	395
X-262	097449	395
X-262	097447	395
X-262	097448	395
X-262	097449	395
X-266	097481	396
X-266	097482	396
X-266	097483	396
X-266	097481	396
X-266	097482	396
X-266	097483	396
X-267	097488	396
X-267	097489	396
X-267	097490	396
X-267	097488	396
X-267	097489	396
X-267	097490	396
X-268	097495	396
X-268	097496	396
X-268	097497	396
X-268	097495	396
X-268	097496	396
X-268	097497	396
X-269	097502	396
X-269	097503	396
X-269	097504	396
X-269	097502	396
X-269	097503	396
X-269	097504	396
X-27	090049	416
X-27	090050	416
X-27	090049	416
X-27	090050	416
X-273	098508	399
X-273	098509	399
X-273	098510	399
X-273	098508	399
X-273	098509	399
X-273	098510	399
X-279	098550	399
X-279	098551	399
X-279	098552	399
X-279	098550	399
X-279	098551	399
X-279	098552	399
X-28	090051	416
X-28	090052	416
X-28	090051	416
X-28	090052	416
X-284	090147	410
X-284	090148	410
X-284	090147	410
X-284	090148	410
X-285	090149	410
X-285	090150	410
X-285	090162	410
X-285	090149	410
X-285	090150	410
X-285	090162	410
X-29	090053	416
X-29	090053	416
X-294	093067	392
X-294	093068	392
X-294	093082	392
X-294	093083	392
X-294	193082	392
X-294	193083	392
X-294	093067	392
X-294	093068	392
X-294	093082	392
X-294	093083	392
X-294	193082	392
X-294	193083	392
X-295	093071	392
X-295	093072	392
X-295	093086	392
X-295	093087	392
X-295	193086	392
X-295	193087	392
X-295	093071	392
X-295	093072	392
X-295	093086	392
X-295	093087	392
X-295	193086	392
X-295	193087	392
X-3	090005	415
X-3	090006	415
X-3	090007	415
X43	33041990	120
X53	33042992	120
X-3	090005	415
X-3	090006	415
X-3	090007	415
X-302	097383	395
X-302	097384	395
X-302	097385	395
X-302	097383	395
X-302	097384	395
X-302	097385	395
X-303	097425	396
X-303	097426	396
X-303	097427	396
X-303	097425	396
X-303	097426	396
X-303	097427	396
X-304	097509	396
X-304	097510	396
X-304	097511	396

X-304	097509	396
X-304	097510	396
X-304	097511	396
X-307	090160	412
X-307	090160	412
X-308	090161	412
X-308	090161	412
X-322	098822	399
X-322	098822	399
X-327	098827	399
X-327	098827	399
X-33	090130	413
X-33	090131	413
X-33	090130	413
X-33	090131	413
X-34	090057	413
X-34	090132	413
X-34	090154	413
X-34	090156	413
X-34	090154	413
X-34	090132	413
X-34	090057	413
X-34	090156	413
X-345	091052	394
X-345	091053	394
X-345	091054	394
X-345	091055	394
X-345	091052	394
X-345	091053	394
X-345	091054	394
X-345	091055	394
X-346	091060	394
X-346	091061	394
X-346	091062	394
X-346	091063	394
X-346	091060	394
X-346	091061	394
X-346	091062	394
X-346	091063	394
X-347	091068	394
X-347	091069	394
X-347	091070	394
X-347	091071	394
X-347	091068	394
X-347	091069	394
X-347	091070	394
X-347	091071	394
X-348	091076	394
X-348	091077	394
X-348	091078	394
X-348	091079	394
X-348	091076	394
X-348	091077	394
X-348	091078	394
X-348	091079	394
X-35	090133	413
X-35	090152	413
X-35	090153	413
X-35	090152	413
X-35	090153	413
X-35	090133	413
X-36	090059	411
X-36	090059	411
X-361	098951	400
X-361	098951	400
X-362	098952	400
X-362	098952	400
X-363	098953	400
X-363	098953	400
X-364	098950	400
X-364	098950	400
X-365	098954	400
X-365	098954	400
X-369	098959	400
X-369	098959	400
X-37	090060	417
X-37	090061	417
X-37	090060	417
X-37	090061	417
X-38	090062	417
X-38	090062	417
X-380	093108	392
X-380	093109	392
X-380	093108	392
X-380	093109	392
X-39	090063	417
X-39	090064	417
X-39	090063	417
X-39	090064	417
X-391	097900	396
X-391	097905	396
X-391	097900	396
X-391	097905	396
X-392	097901	396
X-392	097906	396
X-392	097901	396
X-392	097906	396
X-393	097902	396
X-393	097907	396
X-393	097902	396
X-393	097907	396
X-394	097903	396
X-394	097908	396
X-394	097903	396
X-394	097908	396
X-395	097904	396
X-395	097909	396
X-395	097904	396
X-395	097909	396
X-396	097910	396
X-396	097915	396
X-396	097910	396
X-396	097915	396
X-397	097911	396
X-397	097916	396
X-397	097911	396
X-397	097916	396
X-398	097912	396
X-398	097917	396
X-398	097912	396
X-398	097917	396
X-399	097913	396
X-399	097918	396
X-399	097913	396
X-399	097918	396
X-4	090008	415
X-4	090009	415
X-4	090010	415
X44	33042991	120
X54	33042993	120
X-4	090008	415
X-4	090009	415
X-4	090010	415
X-40	090065	417
X-40	090066	417
X-40	090065	417
X-40	090066	417
X-400	097914	396
X-400	097919	396
X-400	097914	396
X-400	097919	396
X-41	090067	417
X-41	090068	417
X-41	090067	417
X-41	090068	417
X-42	090069	416
X-42	090069	416
X-421	097990	397
X-421	097990	397
X-422	097991	397
X-422	097991	397
X-423	097992	397
X-423	097992	397
X-424	097993	397
X-424	097993	397
X-425	097994	397
X-425	097994	397
X-426	097995	397
X-426	097995	397
X-427	097996	397
X-427	097996	397
X-428	097997	397
X-428	097997	397
X-429	097998	397
X-429	097998	397
X-43	090076	411
X-43	090076	411
X-430	097999	397
X-430	097999	397
X-431	097190	397
X-431	097190	397
X-432	097191	397
X-432	097191	397
X-433	097192	397
X-433	097192	397
X-434	097193	397
X-434	097193	397
X-435	097194	397
X-435	097194	397
X-436	097195	397
X-436	097195	397
X-437	097196	397
X-437	097196	397
X-438	097197	397
X-438	097197	397
X-439	097198	397
X-439	097198	397
X-44	090078	416
X-44	090078	416
X-440	097199	397
X-440	097199	397
X-47	090081	414
X-47	090081	414
X-48	090082	414
X-48	090082	414
X-49	090083	414
X-49	090083	414
X-5	090011	415
X-5	090012	415
X-5	090013	415
X55	33042994	120

X-5	090011	415
X-5	090012	415
X-5	090013	415
X-50	090084	414
X-50	090084	414
X-51	090085	414
X-51	090085	414
X-6	090014	415
X-6	090015	415
X-6	090016	415
X-6	090014	415
X-6	090015	415
X-6	090016	415
X-63	090090	413
X-63	090090	413
X-64	090091	413
X-64	090091	413
X-65	090092	413
X-65	090092	413
X-66	090093	413
X-66	090093	413
X-67	090094	413
X-67	090094	413
X-68	090095	413
X-68	090095	413
X-69	090096	413
X-69	090096	413
X-7	090017	415
X-7	090018	415
X-7	090042	415
X-7	090017	415
X-7	090018	415
X-7	090042	415
X-70	090097	413
X-70	090097	413
X-71	090098	414
X-71	090098	414
X-72	090099	414
X-72	090100	414
X-72	090099	414
X-72	090100	414
X-73	090101	414
X-73	090101	414
X-74	090102	414
X-74	090102	414
X-78	093015	407
X-78	093015	407
X-79	093016	407
X-79	093016	407
X-8	090019	415
X-8	090020	415
X-8	090043	415
X-8	090019	415
X-8	090020	415
X-8	090043	415
X-87	090107	412
X-87	090159	412
X-87	090107	412
X-87	090159	412
X-88	090108	412
X-88	090129	412
X-88	090157	412
X-88	090158	412
X-88	090157	412
X-88	090108	412
X-88	090129	412
X-88	090158	412
X-89	090109	415
X-89	090110	415
X-89	090109	415
X-89	090110	415
X-9	090021	416
X-9	090022	416
X-9	090021	416
X-9	090022	416
X-90	090111	415
X-90	090111	415
X-91	090112	418
X-91	090113	418
X-91	090114	418
X-91	090115	418
X-91	090112	418
X-91	090113	418
X-91	090114	418
X-91	090115	418
X-92	090116	418
X-92	090117	418
X-92	090118	418
X-92	090116	418
X-92	090117	418
X-92	090118	418
X-95	090121	412
X-95	090121	412
X-96	090123	412
X-96	090123	412
X-97	090125	412
X-97	090125	412
ZRGM	33030175	203
ZRGT	038053	203
ZTGT	044316	206
ZRGTB	038051	203
ZQGTB	038241	201
ZNGTB	044227	197
ZTGTB	044314	206
ZNGTM	044229	197
ZNGTN	044231	197
ZRGTS	038052	203
ZQGTS	038242	201
ZNGTS	044228	197
ZTGTS	044315	206
4000 B2	IS04603	278
4000 E2	IS04604	278
4000 R2	IS04605	278
5000 B2	IS04606	278
5000 E2	IS04607	278
5000 R2	IS04608	278
9006442	33041079	152

Referencia	Modelo	Pag.
Refência	*Modelo*	*Pag.*
001101	S-63	39
001102	S-64	39
001103	S-32	39
001104	S-32	39
001105	A-28	39
001106	S-11	21
001108	A-28	39
001109	S-64	39
001110	S-64	39
001113	S-68	39
001116	S-38	21
001126	S-39	21
001156	S-61	21
001168	S-61	21
001188	S-11	21
001226	S-135	24
001238	S-135	24
001248	S-38	21
001268	S-39	21
001276	S-151	24
001288	S-151	24
001308	S-154	24
001568	S-39	21
001586	S-438	11
001587	S-549	12
001596	S-439	26
001616	S-438	11
001656	S-865	27
001658	S-865	27
001666	S-854	27
001668	S-854	27
001726	S-442	11
001756	S-442	11
002056	S-29	21
002068	S-29	21
002116	S-65	22
002128	S-65	22
002138	S-70	22
002196	S-83	23
002208	S-83	23
002226	S-136	24
002238	S-136	24
002258	S-137	24
002336	S-156	24
002348	S-156	24
002376	S-65	22
002408	S-83	23
002418	S-235	25
002428	S-70	22
002438	S-276	25
002606	S-325	25
002628	S-325	25
002638	S-351	26
002646	S-355	26
002696	S-476	26
002708	S-477	27
002716	S-478	26
002776	S-542	25
002778	S-542	25
002786	S-543	25
003066	S-18	21
004016	S-69	22
004036	S-84	23
004058	S-69	22
004068	S-84	23
004096	S-182	11
004098	S-182	11
004106	S-205 B	18
004108	S-205 B	18
004126	S-205	12
004128	S-205	12
004236	S-182	11
004526	S-354	25
004528	S-380	26
004538	S-392	11
004546	S-69 V	22
004548	S-69 V	22
004576	S-426	27
004578	S-426	27
005018	S-7	30
005048	S-10	30
005078	S-40	30
005088	S-41	30
005098	S-49	30
005108	S-50	30
005118	S-62	31
005128	S-91	31
005138	S-92	31
005238	S-106	31
005328	S-201	31
005388	S-232	31
005398	S-234	31
005408	S-10	30
005508	S-319	32
005598	S-424	32
005618	S-471	32
005626	S-472	32
005638	S-473	32
006014	S-352	26
006016	S-401	12
006017	S-544	12
006018	S-25	21
006024	S-353	26
006028	S-31	21
006036	S-25	21
006046	S-31	21
006068	S-66	22
006076	S-67	22
006088	S-67	22
006118	S-71	22
006138	S-73	23
006206	S-206 B	18
006218	S-206 B	18
006226	S-401 B	18
006256	S-89	23
006266	S-90	23
006276	S-402 B	18
006278	S-90	23
006288	S-89	23
006298	S-88	23
006316	S-402	11
006366	S-31	21
006396	S-181	11
006398	S-181	11
006426	S-206	12
006428	S-206	12
006468	S-312	12
006666	S-256	24
006676	S-181	11
006798	S-256	24
006818	S-71	23
006828	S-73	23
006926	S-305	25
006968	S-304	25
006976	S-305	25
006978	S-305	25
007018	S-26	30
007028	S-30	30
007068	S-30	30
007078	S-26	30
007088	S-233	31
007148	S-306	32
007158	S-307	32
007238	S-558	33
007246	S-559	33
008100	S-150	217
008180	S-247	215
008182	S-247	215
008183	S-247	215
008190	S-247	215
008192	S-247	215
008193	S-247	215
008200	S-247	215
008202	S-247	215
008203	S-247	215
008210	S-248	216
008212	S-248	216
008213	S-248	216
008220	S-248	216
008222	S-248	216
008223	S-248	216
008230	S-248	216
008232	S-248	216
008233	S-248	216
008240	S-247	215
008242	S-247	215
008243	S-248	216
008250	S-247	215
008252	S-247	215
008253	S-247	215
008260	S-258	216
008263	S-247	215
008270	S-258	216
008280	S-248	216
008282	S-248	216
008283	S-248	216
008300	S-247	215
008310	S-317	218
008320	S-317	218
008330	S-318	218
008340	S-258	216
008350	S-258	216
008370	S-258	216
008390	S-248	216
008400	S-388	216
008410	S-388	216
008420	S-388	216
008440	S-388	216
008450	S-496	217
008460	S-496	217
008480	S-496	217
008490	S-496	217
008500	S-497	217
008510	S-497	217
008530	S-497	217
008540	S-497	217
008550	S-497	217
009130	S-153	54
009150	S-186	53

009160 ... S-187 ... 53
009180 ... S-189 ... 53
009190 ... S-190 ... 53
009200 ... S-228 ... 54
009230 ... S-329 ... 54
010006 ... S-35 Cromo ... 35
010008 ... S-35 Cromo ... 35
010026 ... S-451 ... 13
010027 ... S-600 ... 13
010028 ... S-601 ... 13
010029 ... S-602 ... 13
010030 ... S-601 ... 13
010031 ... S-602 ... 13
010032 ... S-603 ... 13
010033 ... S-604 ... 13
010034 ... S-603A ... 13
010036 ... S-35 ... 35
010038 ... S-447 ... 35
010046 ... S-447 ... 35
010048 ... S-35 ... 35
010056 ... S-451 ... 13
010076 ... S-35 Cromo ... 35
010078 ... S-35 Cromo ... 35
011006 ... S-383 ... 29
011008 ... S-382 ... 29
011016 ... S-13 ... 35
011028 ... S-13 ... 35
011058 ... S-158 ... 35
011068 ... S-160 ... 35
011078 ... S-174 ... 35
011156 ... S-183 ... 12
011158 ... S-183 ... 12
011178 ... S-274 ... 38
011316 ... 29
011318 ... S-382 ... 29
011319 ... S-428 ... 12
011320 ... S-428 ... 12
011376 ... S-382 ... 29
011500 ... S-332 ... 37
011503 ... S-332 ... 37
011504 ... S-440 ... 38
011505 ... S-441 ... 38
011506 ... S-433 ... 38
011507 ... S-434 ... 38
011508 ... S-395 ... 38
011510 ... S-333 ... 38
011513 ... S-333 ... 38
011519 ... S-395 ... 38
011525 ... S-397 ... 17
011526 ... S-395 ... 38
011538 ... S-435 ... 37
011539 ... S-635 ... 37
012026 ... S-28 ... 51
012038 ... S-28 ... 51
012048 ... S-117 ... 51
012050 ... S-128 ... 51
012058 ... S-28 ... 51
012068 ... S-134 ... 51
012078 ... S-134 ... 51
012108 ... S-134 ... 51
012109 ... S-629 ... 82
012110 ... S-630 ... 82
012112 ... S-630 ... 82
012132 ... S-629 ... 82
012135 ... S-630 ... 82
012136 ... S-630 ... 82
012148 ... S-28 ... 51
012149 ... S-28 ... 51
012274 ... S-373 ... 47
012275 ... S-577 ... 45
012276 ... S-373 ... 47
012277 ... S-577 ... 45
012279 ... S-578 ... 44
012282 ... S-374 ... 46
012283 ... S-375 ... 48
012285 ... S-375 ... 48
012290 ... S-820 ... 49
012294 ... S-373 ... 47
012295 ... S-577 ... 45
012296 ... S-373 ... 47
012299 ... S-578 ... 44
012303 ... S-374 ... 46
012304 ... S-375 ... 48
012306 ... S-375 ... 48
012448 ... S-339 ... 91
012449 ... S-339 ... 91
012450 ... S-598 ... 91
012451 ... S-598 ... 91
012452 ... S-599 ... 91
012453 ... S-599 ... 91
012480 ... S-580 ... 50
012519 ... S-578 ... 44
012520 ... S-578 ... 44
012521 ... S-578 ... 44
012529 ... S-578 ... 44
012530 ... S-578 ... 44
012531 ... S-578 ... 44
012532 ... S-374 ... 46
012533 ... S-374 ... 46
012537 ... S-374 ... 46
012539 ... S-374 ... 46
012540 ... S-374 ... 46
012541 ... S-374 ... 46
012927 ... S-430 ... 82
012937 ... S-430 ... 82
012938 ... S-429 ... 82
012945 ... S-430 ... 82
012947 ... S-430 ... 82
012948 ... S-430 ... 82
012957 ... S-430 ... 82
012958 ... S-429 ... 82
012965 ... S-430 ... 82
012967 ... S-430 ... 82
012968 ... S-430 ... 82
012975 ... S-430 ... 82
012977 ... S-430 ... 82
012988 ... S-128 ... 51
013026 ... S-741 ... 71
013027 ... S-741 ... 71
013029 ... S-741 ... 71
013036 ... S-741 ... 71
013037 ... S-741 ... 71
013039 ... S-741 ... 71
013041 ... S-742 ... 71
013042 ... S-742 ... 71
013044 ... S-742 ... 71
013046 ... S-742 ... 71
013047 ... S-742 ... 71
013049 ... S-742 ... 71
013056 ... S-741 ... 71
013057 ... S-741 ... 71
013059 ... S-741 ... 71
013066 ... S-741 ... 71
013067 ... S-741 ... 71
013069 ... S-741 ... 71
013350 ... S-790 ... 80
013351 ... S-790 ... 80
013352 ... S-791 ... 80
013353 ... S-791 ... 80
013358 ... S-794 ... 80
013359 ... S-794 ... 80
013390 ... S-790 ... 80
013391 ... S-786 ... 80
013406 ... S-651 ... 77
013407 ... S-651 ... 77
013408 ... S-651 ... 77
013409 ... S-651 ... 77
013416 ... S-651 ... 77
013417 ... S-651 ... 77
013418 ... S-651 ... 77
013419 ... S-651 ... 77
013427 ... S-659 ... 77
013428 ... S-659 ... 77
013429 ... S-659 ... 77
013446 ... S-659 ... 77
013447 ... S-659 ... 77
013448 ... S-659 ... 77
013449 ... S-659 ... 77
013460 ... S-650 ... 77
013461 ... S-650 ... 77
013470 ... S-650 ... 77
013471 ... S-650 ... 77
013480 ... S-650 ... 77
013481 ... S-650 ... 77
013490 ... S-650 ... 77
013491 ... S-650 ... 77
013513 ... S-751 ... 77
013515 ... S-751 ... 77
013516 ... S-751 ... 77
013517 ... S-751 ... 77
013520 ... S-751 ... 77
013531 ... S-750 ... 77
013532 ... S-758 ... 79
013535 ... S-752 ... 79
013543 ... S-759 ... 77
013545 ... S-759 ... 77
013546 ... S-759 ... 77
013547 ... S-759 ... 77
013548 ... S-759 ... 77
013551 ... S-750 ... 77
013552 ... S-758 ... 79
013555 ... S-752 ... 79
013561 ... S-750 ... 77
013562 ... S-758 ... 79
013565 ... S-752 ... 79
013571 ... S-750 ... 77
013572 ... S-758 ... 79
013575 ... S-752 ... 79
013581 ... S-750 ... 77
013582 ... S-758 ... 79
013585 ... S-752 ... 79
013591 ... S-750 ... 77
013592 ... S-758 ... 79
013595 ... S-752 ... 79
013643 ... S-592 ... 83
013644 ... S-593 ... 83
013645 ... S-594 ... 83
013646 ... S-595 ... 83
013656 ... S-550 ... 88
013713 ... S-771 ... 78
013715 ... S-771 ... 78

013716..... S-771 78
013717..... S-771 78
013718..... S-771 78
013719..... S-771 78
013731..... S-770 78
013735..... S-772 79
013736..... S-773 79
013743..... S-779 78
013745..... S-779 78
013746..... S-779 78
013747..... S-779 78
013748..... S-779 78
013749..... S-779 78
013751..... S-770 78
013755..... S-772 79
013756..... S-773 79
013761..... S-770 78
013765..... S-772 79
013766..... S-773 79
013771..... S-770 78
013775..... S-772 79
013776..... S-773 79
013781..... S-770 78
013785..... S-772 79
013786..... S-773 79
013791..... S-770 78
013795..... S-772 79
013796..... S-773 79
013820..... S-520 86
013821..... S-520 86
013824..... S-522 86
013825..... S-522 86
013826..... S-520 86
013827..... S-520 86
013844..... S-429 86
013845..... S-429 86
013850..... S-550 88
013851..... S-550 88
013855..... S-552 88
013856..... S-550 88
013857..... S-550 88
013900..... S-520 86
013901..... S-520 86
013902..... S-520 86
013903..... S-520 86
013904..... S-522 86
013905..... S-522 86
013906..... S-522 86
013911..... S-522 86
014033..... S-161 36
014034..... S-636 37
014035..... S-51 36
014036..... S436 37
014037..... S-237 37
014039..... S-541 FLAT..... 12
014040..... S-540 FLAT..... 35
014041..... S-541 FLAT..... 12
014042..... S-540 FLAT..... 35
014072..... S-683 36
014073..... S-684 36
014074..... S-685 36
014077..... S-680 29
014300..... S-860 73
014301..... S-880 73
014302..... S-890 73
014303..... S-861 73
014304..... S-881 73
014305..... S-891 73
014306..... S-860 73
014307..... S-880 73
014308..... S-890 73
014309..... S-861 73
014310..... S-881 73
014311..... S-891 73
014312..... S-861 73
014313..... S-881 73
014314..... S-891 73
014315..... S-860 73
014316..... S-880 73
014317..... S-890 73
014318..... S-861 73
014319..... S-881 73
014320..... S-891 73
014321..... S-860 73
014322..... S-880 73
014323..... S-890 73
015309..... S-403 52
015338..... S-27 40
015348..... S-34 40
015349..... S-34 40
015388..... S-250 40
015398..... S-251 43
015408..... S-27 40
015418..... S-34 40
015428..... S-261 43
015438..... S-262 43
015488..... S-27 40
015608..... S-334 42
015618..... S-335 42
015638..... S-34 40
015648..... S-34 40
015658..... S-251 43
015678..... S-345 42
015738..... S-34 40
015748..... S-343 42
015768..... S-112 40
015778..... S-336 42
015788..... S-262 43
015817..... S-491 41
015857..... S-490 41
015869..... S-490 41
015877..... S-490 41
015938..... S-490 41
015978..... S-653 41
015988..... S-654 42
015998..... S-655 43
017000..... S-121 16
017010..... S-16 62
017020..... S-16 62
017030..... S-16 62
017040..... S-16 62
017090..... S-119 62
017100..... S-119 62
017110..... S-273 62
017120..... S-273 62
017130..... S-273 62
017140..... S-273 62
017150..... S-273 62
019018..... S-118 28
019028..... S-265 28
019058..... S-265 28
019068..... S-120 28
019078..... S-508 28
021010..... S-162 98
021020..... S-163 98
021030..... S-164 98
021040..... S-164 98
021050..... S-166 98
021060..... S-172 98
021070..... S-213 98
021090..... S-218 100
021110..... S-219 100
021120..... S-218 100
021130..... S-219 100
021170..... S-213 98
021190..... S-327 98
021210..... S-310 99
021220..... S-328 99
021230..... S-311 99
021250..... S-344 98
021270..... S-383 100
021280..... S-384 100
021290..... S-385 100
021300..... S-386 99
021350..... A-109 102
021351..... A-109 102
021360..... S-390 99
021370..... S-391 99
021390..... S-486 99
021400..... S-500 100
021408..... S-501 99
021409..... S-501 99
021410..... S-512 99
021411..... S-502 101
021412..... S-502 101
021420..... S-512 99
021421..... S-495 99
022000..... A-50 58
022006..... A-55 60
022018..... A-61 15
022019..... A-66 51
022020..... A-67 51
022021..... A-68 15
022022..... A-69 156
022023..... A-69 156
022025..... A-69 156
022027..... A-70 58
022028..... A-71 57
022029..... A-72 16
022031..... A-73 59
022032..... A-74 61
022033..... A-74 61
022035..... A-78 57
022036..... A-79 57
022037..... A-79 57
022038..... A-80 59
022039..... A-84 59
022040..... A-84 59
022041..... A-102 58
022042..... A-103 29
022043..... A-103 29
022044..... A-104 29
022045..... A-104 29
022046..... A-105 57
022048..... A-111 29
022049..... A-111 29
022050..... A-72 16
022051..... A-68 15
022052..... A-112 34
022053..... A-112 34
022054..... A-54 60

022055	A-54	60
022056	A-54	60
022057	A-54	60
022058	A-114	60
022059	A-114	60
022060	A-115	60
022061	A-115	60
022062	A-116	60
022064	A-118	16
022065	A-118	16
022066	A-119	29
022067	A-120	29
022068	A-121	17
022069	A-121	17
022070	A-122	60
022071	A-123	60
022072	A-124	17
022076	A-126	62
022076	A-126	253
022076	A-126	257
022077	A-126	62
022077	A-126	253
022077	A-126	257
022078	A-7	57
022079	A-7	57
022083	A-128	57
022084	A-129	16
022087	A-136	63
022087	A-136	88
022088	A-8	57
022089	A-131	17
022090	A-131	17
022091	A-132	17
022092	A-132	17
022093	A-133	17
022094	A-134	17
022095	A-135	16
022096	A-135	16
022099	A-8	57
022108	A-10	57
022138	A-13	56
022140	A-4	56
022150	A-4	56
022160	A-3	59
022170	A-3	59
022180	A-17	56
022185	S-236	37
022187	S-174	35
022190	A-17	56
022195	A-12	59
022196	A-12	59
022200	A-2	56
022203		258
022204		258
022205		258
022206		258
022207		134
022207		258
022208		134
022208		258
022209		134
022209		258
022210	A-2	56
022211	A-5	56
022212	A-5	56
022214	A-83	15
022216	A-37	59
022228	A-1	58
022229	A-48	61
022230	A-39	59
022231	A-6	57
022232	A-6	57
022236	A-14	56
022242	A-49	60
022248	A-14	56
022249	A-39	59
022250	A-137	16
022251	A-137	16
022252		134
022252		258
022253		134
022253		258
022254		134
022254		258
022255	A-138	15
022256	A-138	15
022257	A-3	59
022258	A-11	58
022259	A-143	62
022260	A-12	59
022274	A-136	63
022274	A-136	88
022283	A-146	51
022284	A-146	51
022285		28
022286	A-126	62
022286	A-126	253
022286	A-126	257
022287	A-126	62
022287	A-126	253
022287	A-126	257
022296	A-61 B	19
022297	A-61 B	19
022298	A-72 B	19
022300	A-137 B	19
022301	A-137 B	19
022303	A-145	63
022303	A-145	88
022305	A-149	16
022307	A-149	16
022308	A-118	16
022309	A-2	56
022310	A-89	58
022311	A-5	56
022312	A-17	56
022313	A-70	58
022314	A-135	16
022315	A-135	16
022316	A-15	56
022318	A-142	62
022326	A-144	16
022328	A-144	16
022329	A-154	63
022331	A-103	29
022332	A-103	29
022333	A-104	29
022334	A-104	29
022335	A-111	29
022336	A-111	29
022337	A-119	29
022338	A-120	29
022347	A-111	29
022348	A-15	56
022349	A-149	16
022350	A-158	62
022353	A-158	62
022354	A-158	62
022356		134
022356		258
022357		134
022357		258
022358	A-12	59
022360	A-12	59
022361	A-2	56
022362	A-142	62
022363	A-103	29
022364	A-103	29
022367	A-163	57
022371	A-61	61
022372	A-61	61
022373	A-154	63
022386	A-27	56
022396	A-22	58
022410	A-24	58
022430	A-26	61
022440	A-27	56
022450	A-26	61
022460	A-26	61
022490	A-24	58
022550	A-30	15
022600	A-31	15
022800	A-35	15
022801	A-35	15
022830	A-12	59
022840	A-37	59
022860	A-51	59
023016	S-47	97
023020	S-147	97
023040	S-149	97
023050	S-165	97
023060	S-171	97
023102	S-294	96
023130	A-82	97
023131	A-82	97
023250	S-465	96
023260	S-465	96
023300	S-560	96
023308	S-576	95
023387	S-585	95
023487	S-584	95
023488	S-585 IR	94
023489	A-148	94
024018	S-54	217
024028	S-191	217
024038	S-191	217
024048	S-192	217
024058	S-192	217
024060	S-246	215
024064	S-246	215
024080	S-246	215
024084	S-246	215
024090	S-246	215
024094	S-246	215
024100	S-246	215
024102	S-246	215
024104	S-246	215
024170	S-246	215
024180	S-246	215
024190	S-246	215
024200	S-246	215
024202	S-246	215

024210	S-516	218
024220	S-246	215
024230	S-246	215
024234	S-246	215
026000	S-130	53
026010	S-130	53
026020	S-330	54
026030	S-130	53
026040	S-412	61
026050	A-48	61
026060	S-130 V	54
026060	S-130 V	61
027001	S-194	165
027002	S-195	165
027003	S-196	165
027004	S-197	161
027004	S-197	166
027005	S-198	166
027008	S-212	165
027017	S-199	164
027018	S-200	164
027020	S-315	164
027022	S-316	164
027023	A-63	166
027025	S-194	165
027026	S-196	165
027027	S-212	165
027028	S-197	161
027028	S-197	166
027035	S-372	166
027036	A-63	166
027047	S-196	165
027048	S-196	165
027049	S-212	165
027050	S-212	165
027053		164
027054		164
027055		164
027056		164
027057		164
027058		164
027059		164
027060		164
027061		164
027062		164
027063		164
027064		164
027065		164
027066		164
027067	S-221	165
027068	S-221	165
027081		166
027083	S-513	166
027094	S-199	164
027095	S-200	164
027096	S-315	164
027097	S-316	164
027098	S-1000	165
027099	S-2000	165
027100	S-1000	165
027101	S-2000	165
029001	S-238	221
029002	S-238	221
029003	S-239	224
029004	S-240	224
029005	S-241	220
029006	S-241	220
029007	S-242	220
029008	S-242	220
029009	S-243	220
029010	S-243	220
029011	S-244	221
029012	S-245	221
029013	S-259	220
029014	S-260	221
029015	S-260	221
029016	S-267	224
029017	S-267	224
029018	S-268	223
029019	S-268	223
029020	S-269	224
029021	S-270	223
029022	S-271	224
029023	S-272	224
029024	S-272	224
029025	S-238	221
029026	S-241	220
029027	S-242	220
029028	S-243	220
029029	S-259	220
029030	S-260	221
029031	S-301	223
029032	S-301	223
029033	S-302	223
029034	S-302	223
029035	S-322	222
029036	S-323	223
029037	S-324	222
029038	S-338	222
029039	S-339	222
029040	S-341	221
029041	S-342	223
029042	S-322	222
029043	S-338	222
029044	S-339	222
029048	S-322	222
029049	S-338	222
029050	S-339	222
029051	S-260	221
029052	S-322	222
029053	S-338	222
029054	S-339	222
029055	S-324	222
029056	S-324	222
029072	S-453	223
029073	S-453	223
029074	S-453	223
029075	S-453	223
029076	S-454	224
029077	S-454	224
029078	S-456	223
029079	S-456	223
029080	S-456	223
029081	S-456	223
029082	S-457	224
029083	S-457	224
029129	S-238	221
029130	S-322	222
029131	S-498	222
029132	S-498	222
029133	S-498	222
029134	S-498	222
029135	S-498	222
029136	S-260	221
029139	S-499	222
029140	S-499	222
029141	S-499	222
029142	S-322	222
029143	S-498	222
029144	S-238	221
029145	S-260	221
029158	S-339	222
029159	S-339	222
029160	S-456	223
029161	S-456	223
029168	S-538	222
029169	S-538	222
029170	S-538	222
029171	S-538	222
030002	S-253	14
030003	A-44	14
030007	S-252	14
030008	A-110	16
030009	S-411	14
030012	A-110	16
031001	A-47	59
031002	A-47	59
031002	A-47	119
031012	A-46	61
031106	A-47	59
031117		102
031163		102
031179	A-46	61
031180	A-46	61
031189		221
031190		221
031199		102
031203	A-46	61
031204	A-46	61
031245		102
031255		102
031296	A-46	61
031297	A-46	61
031300	S-121	16
031302	S-123	15
031303	S-123	15
031304	S-124	62
031305	S-124	62
031321	A-46	61
031322	A-46	61
031459	S-512	99
031554	A-58	215
031555	A-58	215
031556	A-58	215
031557	S-492	217
031558	S-492	217
031559	S-492	217
031560	S-492	217
031561	S-493	217
031562	S-493	217
031563	S-493	217
031564	S-493	217
031569	A-58	215
031570	A-58	215
031571	A-58	215
031619		45
031619		47
031620		45
031620		47
031621		45
031621		47

031644 ... 45
031644 ... 47
031645 ... 45
031645 ... 47
031646 ... 45
031646 ... 47
031647 ... 45
031647 ... 47
031656 ... 45
031656 ... 47
031661 ... 45
031661 ... 47
031672 ... 83
032201 ... S-431 ... 165
032202 ... 166
032236 ... S-432 ... 166
032304 ... S-431 ... 165
033080 ... E-8 ... 114
033082 ... E-5 ... 114
033083 ... E-5 ... 114
033084 ... E-1 ... 114
033085 ... E-1 ... 114
033086 ... E-2 ... 116
033087 ... E-2 ... 116
033089 ... E-7 ... 115
033090 ... E-7 ... 115
033094 ... E-21 ... 120
033095 ... E-21 ... 120
033096 ... E-21 ... 120
033097 ... E-21 ... 120
035001 ... 64
035002 ... 64
035003 ... 64
035007 ... 64
035008 ... 64
036001 ... LG30B ... 189
036002 ... LG30S ... 189
036021 ... NAD30B ... 190
036022 ... NAD30S ... 190
036031 ... NAD307B ... 190
036032 ... NAD307S ... 190
036041 ... FDC30B ... 190
036042 ... FDC30S ... 190
036061 ... FGC30B ... 190
036062 ... FGC30S ... 190
036081 ... AIC30B ... 189
036082 ... AIC30S ... 189
036091 ... AEC30B ... 189
036092 ... AEC30S ... 189
036101 ... JNC30B ... 189
036102 ... JNC30S ... 189
036111 ... FG30B ... 190
036112 ... FG30S ... 190
036121 ... FD30B ... 190
036122 ... FD30S ... 190
036131 ... GB30PB ... 190
036132 ... GB30PS ... 190
037001 ... LG25B ... 191
037002 ... LG25S ... 191
037003 ... LG25 ... 191
037011 ... NAD25B ... 192
037012 ... NAD25S ... 192
037013 ... NAD25 ... 192
037021 ... NAC25B ... 191
037022 ... NAC25S ... 191
037023 ... NAC25 ... 191
037031 ... JNC25B ... 192
037032 ... JNC25S ... 192
037033 ... JNC25 ... 192
037041 ... ANC25B ... 192
037042 ... ANC25S ... 192
037043 ... ANC25 ... 192
037101 ... BHGB25B ... 192
037102 ... BHGB25S ... 192
037103 ... BHGB25 ... 192
037111 ... GB25PB ... 193
037112 ... GB25PS ... 193
037113 ... GB25P ... 193
037121 ... FCN25B ... 192
037122 ... FCN25S ... 192
037123 ... FCN25 ... 192
037124 ... BER25PB ... 192
037125 ... BER25PS ... 192
037126 ... BER25P ... 192
037131 ... FCG25B ... 192
037132 ... FCG25S ... 192
037133 ... FCG25 ... 192
037144 ... CRAP ... 207
037171 ... LG33B ... 194
037172 ... LG33S ... 194
037173 ... LG33 ... 194
037181 ... NAC33B ... 195
037182 ... NAC33S ... 195
037183 ... NAC33 ... 195
037191 ... ANC33B ... 195
037192 ... ANC33S ... 195
037193 ... ANC33 ... 195
037201 ... JNC33B ... 194
037202 ... JNC33S ... 194
037203 ... JNC33 ... 194
037211 ... JND33B ... 195
037212 ... JND33S ... 195
037213 ... JND33 ... 195
037221 ... FCN33B ... 195
037222 ... FCN33S ... 195
037223 ... FCN33 ... 195
037231 ... FCG33B ... 195
037232 ... FCG33S ... 195
037233 ... FCG33 ... 195
037241 ... GB33PB ... 195
037242 ... GB33PS ... 195
037243 ... GB33P ... 195
037251 ... BER33PB ... 195
037252 ... BER33PS ... 195
037253 ... BER33P ... 195
037261 ... NAD33B ... 195
037262 ... NAD33S ... 195
037263 ... NAD33 ... 195
037271 ... JND25B ... 192
037272 ... JND25S ... 192
037273 ... JND25 ... 192
038001 ... CR4GTB ... 203
038002 ... CR4GTS ... 203
038003 ... CR4GT ... 203
038011 ... CR6GTB ... 203
038012 ... CR6GTS ... 203
038013 ... CR6GT ... 203
038021 ... CR8GTB ... 203
038022 ... CR8GTS ... 203
038023 ... CR8GT ... 203
038031 ... BR16GTB ... 203
038032 ... BR16GTS ... 203
038033 ... BR16GT ... 203
038041 ... JRGTB ... 203
038042 ... JRGTS ... 203
038043 ... JRGT ... 203
038051 ... ZRGTB ... 203
038052 ... ZRGTS ... 203
038053 ... ZRGT ... 203
038081 ... RWS801B ... 203
038082 ... RWS801S ... 203
038091 ... CO80GAB ... 204
038092 ... CO80GAS ... 204
038093 ... CO80GA ... 204
038100 ... AC80GT ... 204
038101 ... TD80B ... 202
038102 ... TD80S ... 202
038103 ... TD80 ... 202
038111 ... CORGAB ... 204
038112 ... CORGAS ... 204
038113 ... CORGA ... 204
038144 ... REPTD80 ... 208
038145 ... REPTD80B ... 208
038146 ... REPTD80S ... 208
038151 ... BAO80B ... 204
038152 ... BAO80S ... 204
038153 ... BAO80 ... 204
038201 ... TD70B ... 200
038202 ... TD70S ... 200
038211 ... CQ4GTB ... 200
038212 ... CQ4GTS ... 200
038221 ... CQ8GTB ... 201
038222 ... CQ8GTS ... 201
038231 ... CQ9GTB ... 201
038232 ... CQ9GTS ... 201
038241 ... ZQGTB ... 201
038242 ... ZQGTS ... 201
038261 ... MMR70B ... 201
038262 ... MMR70S ... 201
038271 ... CO70GAB ... 201
038272 ... CO70GAS ... 201
039014 ... IS1 ... 208
039024 ... IV3 ... 208
039034 ... IV1 ... 208
039050 ... HCC25 ... 209
039060 ... HCL25 ... 209
039070 ... HCL50 ... 209
039080 ... HCH25 ... 209
039090 ... EO70G ... 209
039120 ... CN25F ... 209
039140 ... CT ... 209
039150 ... CP ... 209
039160 ... KEO ... 209
039170 ... CG ... 209
044001 ... LG28B ... 185
044002 ... LG28S ... 185
044003 ... LG28M ... 185
044005 ... LG28N ... 185
044008 ... NAD28B ... 185
044009 ... NAD28S ... 185
044010 ... NAD28M ... 185
044012 ... NAD28N ... 185
044015 ... NAD289B ... 185
044016 ... NAD289S ... 185
044017 ... NAD289M ... 185
044019 ... NAD289N ... 185
044022 ... AIC28B ... 185
044023 ... AIC28S ... 185
044024 ... AIC28M ... 185
044026 ... AIC28N ... 185
044029 ... AEC28B ... 186

044030 AEC28S 186
044031 AEC28M 186
044033 AEC28N 186
044050 JNC28B 186
044051 JNC28S 186
044052 JNC28M 186
044054 JNC28N 186
044057 FG28B 186
044058 FG28S 186
044059 FG28M 186
044061 FG28N 186
044064 FD28B 186
044065 FD28S 186
044066 FD28M 186
044068 FD28N 186
044071 FGC28B 186
044072 FGC28S 186
044073 FGC28M 186
044075 FGC28N 186
044078 FDC28B 186
044079 FDC28S 186
044080 FDC28M 186
044082 FDC28N 186
044085 BHG28B 186
044086 BHG28S 186
044087 BHGB28M 186
044089 BHGB28N 186
044092 JND28B 186
044093 JND28S 186
044094 JND28M 186
044096 JND28N 186
044185 TD95B 196
044186 TD95S 196
044186 TD95S 196
044187 TD95M 196
044189 TD95N 196
044192 CN4GTB 196
044193 CN4GTS 196
044194 CN4GTM 196
044196 CN4GTN 196
044199 CN6GTB 196
044200 CN6GTS 196
044201 CN6GTM 196
044203 CN6GTN 196
044206 CN8GTB 197
044207 CN8GTS 197
044208 CN8GTM 197
044210 CN8GTN 197
044213 CN9GTB 197
044214 CN9GTS 197
044215 CN9GTM 197
044217 CN9GTN 197
044220 CN9PGTB 197
044221 CN9PGTS 197
044222 CN9PGTM 197
044224 CN9PGTN 197
044227 ZNGTB 197
044228 ZNGTS 197
044229 ZNGTM 197
044231 ZNGTN 197
044234 CONGAB 197
044235 CONGAS 197
044236 CONGAM 197
044238 CONGAN 197
044296 TD100B 205
044297 TD100S 205
044298 TD100 205
044299 CT4GTB 206
044300 CT4GTS 206
044301 CT4GT 206
044302 CT6GTB 206
044303 CT6GTS 206
044304 CT6GT 206
044305 CT8GTB 206
044306 CT8GTS 206
044307 CT8GT 206
044308 BT16GTB 206
044309 BT16GTS 206
044310 BT16GT 206
044311 JTGTB 206
044312 JTGTS 206
044313 JTGT 206
044314 ZTGTB 206
044315 ZTGTS 206
044316 ZTGT 206
044317 JAM100B 206
044318 JAM100S 206
044319 JAM100 206
044320 BAO100B 207
044321 BAO100S 207
044322 BAO100 207
044323 RE338GTB 206
044324 RE338S 206
044325 RE338 206
044333 CO100GAS 207
044334 CO100GA 207
044336 COTGAB 207
044337 COTGAS 207
044339 RWS1001B 207
044340 RWS1001S 207
044343 REP95B 197
044344 REP95S 197
044345 REPF100 208
044346 REPF100B 208
044347 REPF100S 208
044423 COTG1AB 207
044424 COTG1AS 207
044425 CORG1AB 204
044426 CORG1AS 204
050100 J-81 387
050104 J-81 387
050105 J-81 387
050106 J-81 387
050109 J-81 387
050110 J-81 387
050200 J-83 387
050204 J-83 387
050205 J-83 387
050206 J-83 387
050209 J-83 387
050210 J-83 387
050300 J-85 387
050304 J-85 387
050305 J-85 387
050306 J-85 387
050309 J-85 387
050310 J-85 387
050400 J-82 387
050404 J-82 387
050405 J-82 387
050406 J-82 387
050409 J-82 387
050410 J-82 387
050500 J-86 387
050501 J-86 387
050502 J-86 387
050543 J-86 387
050554 J-86 387
050565 J-86 387
050601 J-88 388
050602 J-88 388
050603 J-88 388
050604 J-88 388
050605 J-88 388
050606 J-88 388
050607 J-88 388
050654 J-88 388
050664 J-88 388
050665 J-88 388
050700 J-84 387
050701 J-84 387
050743 J-84 387
050754 J-84 387
050765 J-84 387
051269 J-91 388
051270 J-91 388
051272 J-98 388
051273 J-98 388
051501 J-80 387
051502 J-80 387
051503 J-80 387
051504 J-80 387
051505 J-80 387
051506 J-80 387
051510 J-87 388
051511 J-87 388
051512 J-87 388
051514 J-87 388
051515 J-87 388
051516 J-87 388
051519 J-89 388
051520 J-89 388
051521 J-89 388
051522 J-89 388
051523 J-89 388
051524 J-89 388
051525 J-89 388
051526 J-89 388
051527 J-89 388
051535 J-87 388
051543 J-89 388
051554 J-89 388
051565 J-89 388
051586 J-89 388
051598 J-89 388
052001 331
052002 331
052003 331
052004 331
052005 331
052006 331
052007 331
052008 331
052009 331
052010 331
052011 331
052012 331
052013 331
052014 331
052015 331
052016 331

052017 331
052018 331
052201 326
052202 326
052203 326
052204 326
052205 326
052206 326
052207 326
052208 326
052209 326
052234 326
052235 326
052236 326
052237 326
052238 326
052239 326
052240 326
052261 326
052262 326
052263 326
052264 326
052265 326
052266 326
052267 326
052268 326
052281 326
052282 326
052283 326
052284 326
052285 326
052286 326
052287 326
052288 326
052289 326
052290 326
052291 326
052292 326
052297 326
052306 326
052308 327
052309 327
052310 327
052311 327
052312 327
052313 327
052319 326
052320 326
052322 325
052323 325
052324 325
052325 325
052328 326
052329 326
052330 331
052331 331
052332 331
052333 331
052334 331
052335 331
052336 331
052337 331
052338 331
052339 331
052340 325
052501 327
052502 327
052503 327
052504 327
052505 327
052506 327
052507 327
052508 327
052509 327
052510 329
052511 329
052512 329
052513 329
052514 329
052515 329
052516 329
052517 329
052518 329
052519 329
052520 329
052521 329
052522 329
052523 329
052524 329
052525 329
052526 329
052527 329
052528 329
052529 329
052530 329
052531 329
052532 329
052533 329
052534 329
052535 329
052536 329
052537 329
052538 329
052539 329
052540 329
052541 329
052542 329
052543 329
052544 329
052545 329
052546 329
052567 327
052568 327
052569 327
052570 327
052609 327
052610 329
052623 329
052624 329
052625 329
052626 329
052627 329
052628 329
052631 329
052632 329
052633 329
052634 329
053001 385
053002 385
053003 385
053004 385
053005 385
053006 385
053007 385
053008 385
053009 385
053010 385
053011 385
053012 385
053033 385
053034 385
053035 385
053036 385
053041 385
053042 385
053048 385
053049 385
053050 385
053051 385
053052 385
053053 385
053112 386
053113 386
053114 386
053115 386
053116 386
053117 386
053118 386
053119 386
053120 386
053121 386
053122 386
053123 386
053124 386
053125 386
053126 386
053127 386
053128 386
053129 386
053130 386
053131 386
053133 385
053135 385
053136 385
053137 385
053138 385
053139 385
053140 385
053141 385
053142 385
053143 385
053144 385
053145 385
053146 385
053147 385
053148 385
053149 385
053150 385
053151 385
053152 385
053153 385
053154 385
053155 385
053156 385
053157 385
053158 385
053159 385
053160 385
053161 385
053162 385
053163 385

053164		385
053165		385
053166		385
053167		385
053168		385
053169		385
053170		385
053171		385
053172		385
053173		385
053174		385
053175		385
053176		385
053177		385
053178		385
053179		385
053180		385
053181		385
053182		385
053183		385
053184		385
053185		385
053186		385
053187		385
053188		385
053189		385
053190		385
053191		385
053192		385
053193		385
053194		385
053195		385
053196		385
053197		385
053198		385
053199		385
053200		385
053201		385
053203		386
053204		386
053205		386
053206		386
053207		386
053208		386
053209		386
053210		386
055100	J-66	384
055101	J-66	384
055102	J-66	384
055103	J-66	384
055222	J-66	384
055248		369
055248		389
055249		369
055249		389
055250		369
055250		389
055646		384
055647		384
055648		384
055649		384
055650		384
055686		384
055690	J-93	369
055690	J-93	389
056001		330
056002		330
056003		330
056004		330
056005		330
056006		330
056007		330
056008		330
056009		330
056011		330
056012		330
056013		330
056014		330
056015		330
056016		330
056017		330
056018		330
057001		386
057002		386
057003		386
057004		386
057005		386
057006		386
057007		386
057008		386
058001		384
058002		384
058003		384
058004		384
058005		384
058006		384
058007		384
058008		384
058009		384
058010		384
058011		384
058012		384
058013		384
058014		384
058015		384
058016		384
058017		384
058024		384
058025		384
058026		384
058027		384
058028		384
058029		384
059007	J-61	356
059008	J-61	356
059015	J-62	356
059016	J-62	356
059023	J-63	356
059024	J-63	356
059043	J-71	356
059051	J-64	356
059201	J-61	354
059202	J-61	354
059203	J-61	354
059204	J-61	354
059205	J-61	354
059206	J-61	354
059209	J-62	354
059210	J-62	354
059211	J-62	354
059212	J-62	354
059213	J-62	354
059214	J-62	354
059217	J-63	354
059218	J-63	354
059219	J-63	354
059220	J-63	354
059221	J-63	354
059222	J-63	354
059229	J-69	354
059230	J-69	354
059231	J-69	354
059232	J-69	354
059233	J-69	354
059234	J-69	354
059237	J-71	355
059238	J-71	355
059239	J-71	355
059240	J-71	355
059241	J-71	355
059242	J-71	355
059245	J-64	355
059246	J-64	355
059247	J-64	355
059248	J-64	355
059249	J-64	355
059250	J-64	355
059253	J-65	355
059254	J-65	355
059255	J-65	355
059256	J-65	355
059257	J-65	355
059258	J-65	355
059261	J-73	355
059262	J-73	355
059263	J-73	355
059264	J-73	355
059265	J-73	355
059266	J-73	355
059269	J-72	355
059270	J-72	355
060019		325
060020		325
060021		325
060022		325
062035		350
062036		350
062037		350
062038		350
062039		350
063072		336
063073		336
071223		140
071224		140
071225		140
071226		140
071227		140
071228		140
071229		140
071230		140
071231		140
071240		141
71241		141
71242		141
71243		141
71244		141
71245		141
71246		141
71247		141
075001	T-604	104
075301	T-502	104

075401 ..... EB-705 105
075501 ..... T-503 104
075601 ..... T-502 104
075701 ..... T-501 104
075801 ..... T-604 CS 105
080004 256
080005 256
080006 256
080007 131
080007 256
080008 131
080008 256
080009 256
080010 256
080011 256
080012 256
080013 131
080013 256
080014 256
080015 256
080016 131
080016 256
080017 131
080017 256
080018 256
080019 256
080026 131
080027 131
080028 131
080029 131
081001 258
081002 131
081002 258
081003 131
081003 258
081004 131
081004 258
081005 131
081005 258
081006 258
081007 258
081008 131
081008 258
081009 131
081009 258
081010 131
081010 258
081011 131
081011 258
081012 258
081019 259
081020 132
081020 259
081021 132
081021 259
081022 132
081022 259
081023 132
081023 259
081024 132
081024 259
081025 259
081026 259
081027 259
081028 259
081029 259
081030 132
081030 259
081031 259
081032 132
081032 259
081033 132
081033 259
081034 132
081034 259
081035 132
081035 259
081039 259
081040 133
081040 259
081041 133
081041 259
081042 133
081042 259
081043 133
081043 259
081044 259
081045 259
081046 259
081047 259
081048 260
081049 260
081050 133
081050 260
081051 133
081051 260
081052 133
081052 260
081053 260
081054 260
081055 260
081056 260
081057 260
081058 260
081059 260
081060 133
081060 260
081061 133
081061 260
081062 133
081062 260
081063 260
081064 260
081065 260
081066 260
081067 261
081068 132
081068 261
081069 132
081069 261
081070 132
081070 261
081071 132
081071 261
081072 132
081072 261
081077 261
081078 261
081079 261
081080 261
081081 134
081081 261
081082 134
081082 261
081083 134
081083 261
081084 261
081085 261
081086 261
081087 261
081088 261
081089 261
081090 261
081091 261
081092 261
081093 261
081094 261
081095 261
081096 261
081097 261
081098 261
081099 261
081100 261
081102 262
081103 262
081104 262
081105 262
081106 262
081107 262
081108 262
081109 263
081110 263
081111 263
081112 263
081113 263
081114 263
081115 263
081116 263
081117 262
081118 262
081119 262
081120 262
081121 262
081122 262
081123 262
081124 262
081137 258
081138 258
081139 258
081140 258
081141 258
081142 258
081143 259
081144 259
081145 259
081146 259
081147 259
081148 259
081149 259
081150 259
081151 259
081152 260
081153 260
081154 260
081155 261
081156 261
081157 261
081158 261
081159 261
081160 261
081164 133

081164..... 259
081165..... 131
081165..... 258
081166..... 131
081166..... 258
081167..... 132
081167..... 259
081168..... 132
081168..... 259
081169..... 132
081169..... 259
081170..... 133
081170..... 260
081171..... 133
081171..... 260
081172..... 132
081172..... 261
081173..... 262
081174..... 133
081174..... 260
081175..... 263
081176..... 262
081180..... 258
081181..... 132
081181..... 259
081182..... 259
081183..... 262
081184..... 133
081184..... 260
081185..... 133
081185..... 260
081186..... 258
081187..... 262
081188..... 132
081188..... 261
081189..... 263
081190..... 263
081191..... 263
081192..... 263
081193..... 263
081194..... 263
081195..... 263
081202..... 262
081205..... 262
081207..... 262
081208..... 260
081209..... 260
081210..... 260
081211..... 260
081212..... 260
081213..... 260
081214..... 260
081215..... 133
081215..... 260
081216..... 260
081217..... 260
081218..... 133
081218..... 260
081219..... 133
081219..... 260
081220..... 133
081220..... 260
081221..... 133
081221..... 260
081225..... 261
081226..... 261
081227..... 261
081228..... 261
081229..... 261
081230..... 259
081231..... 259
081232..... 259
081233..... 259
081234..... 132
081234..... 259
081235..... 132
081235..... 259
081236..... 132
081236..... 259
081237..... 132
081237..... 259
081238..... 132
081238..... 259
081239..... 132
081239..... 259
081240..... 132
081240..... 259
081241..... 132
081241..... 259
081242..... 132
081242..... 259
081243..... 132
081243..... 259
081244..... 132
081244..... 259
081245..... 132
081245..... 259
081246..... 132
081246..... 259
081247..... 260
081248..... 260
081249..... 260
081250..... 260
081251..... 260
081252..... 260
081253..... 260
081254..... 259
081255..... 259
081256..... 259
081261..... 262
081264..... 263
081265..... 263
081266..... 263
081267..... 263
081268..... 263
081269..... 263
081270..... 264
081271..... 264
081272..... 264
081273..... 264
081274..... 264
081275..... 264
081276..... 264
081277..... 264
081278..... 264
081280..... 131
081281..... 131
081282..... 131
081283..... 263
081284..... 263
081285..... 263
081286..... 263
081287..... 263
081288..... 263
081289..... 257
081290..... 258
081291..... 258
081292..... 259
081293..... 132
081293..... 261
081294..... 132
081294..... 259
081295..... 133
081295..... 260
081296..... 133
081296..... 260
081297..... 133
081297..... 260
081298..... 262
081299..... 262
081300..... 263
081301..... 263
081302..... 264
081303..... 264
081304..... 264
081305..... 264
081306..... 264
081307..... 264
081308..... 264
081309..... 264
081310..... 264
081311..... 264
081312..... 132
081313..... 132
081314..... 131
081330..... 132
081331..... 132
081337..... 131
081338..... 131
081339..... 131
081340..... 131
081341..... 131
081342..... 131
081343..... 131
081344..... 131
081346..... 131
081347..... 131
081348..... 131
081349..... 131
081350..... 131
081351..... 131
081352..... 131
081353..... 131
081354..... 132
081355..... 132
081356..... 132
081357..... 132
081358..... 133
081359..... 133
081360..... 133
081361..... 133
081362..... 132
081363..... 133
081364..... 133
081365..... 133
081366..... 133
081367..... 133
081368..... 133
081369..... 133
081370..... 133
081371..... 133

081372..... 133
081373..... 133
081374..... 134
081375..... 134
081376..... 258
081377..... 258
081378..... 258
081379..... 258
081380..... 258
081381..... 258
081382..... 258
081383..... 258
081384..... 133
081384..... 260
081385..... 133
081385..... 260
081386..... 133
081386..... 260
081387..... 133
081387..... 260
081388..... 133
081388..... 260
081389..... 133
081389..... 260
081390..... 133
081390..... 260
081391..... 259
081392..... 259
081393..... 259
081394..... 260
081395..... 264
081397..... 264
081398..... 264
081401..... 258
081402..... 258
081403..... 258
081404..... 262
081405..... 262
081406..... 262
081407..... 262
081408..... 262
081409..... 262
081410..... 262
081411..... 262
081416..... 257
081418..... 257
081419..... 257
081424..... 257
081430..... 257
081431..... 257
081432..... 257
081433..... 134
081433..... 257
081434..... 134
081434..... 257
081435..... 134
081435..... 257
081436..... 262
081437..... 262
081438..... 262
081439..... 262
081440..... 133
083004..... 134
083004..... 264
083005..... 134
083005..... 264
083007..... 134
083007..... 264
084002..... 240
084003..... 240
084004..... 240
084005..... 240
084006..... 240
084007..... 240
084008..... 240
084009..... 240
084010..... 240
084011..... 240
084039..... 241
084040..... 241
084041..... 241
084042..... 241
084043..... 241
084044..... 241
084045..... 241
084046..... 241
084047..... 241
084048..... 241
084050..... 241
084051..... 241
084052..... 241
084053..... 241
084054..... 241
084055..... 241
084056..... 241
084057..... 241
084058..... 241
084059..... 241
084060..... 241
084062..... 240
084063..... 240
084064..... 240
084065..... 240
084066..... 240
084067..... 240
084068..... 240
084069..... 240
084070..... 240
084071..... 240
084074..... 241
084075..... 241
084076..... 241
084077..... 241
084078..... 241
084079..... 241
084080..... 241
084081..... 241
084102..... 241
084103..... 241
084104..... 241
084106..... 241
084107..... 241
084108..... 241
085003..... 246
085004..... 246
085005..... 246
085009..... 242
085010..... 242
085011..... 242
085012..... 242
085013..... 242
085014..... 242
085015..... 242
085016..... 242
085017..... 242
085018..... 242
085020..... 242
085021..... 242
085022..... 242
085023..... 242
085024..... 242
085025..... 242
085027..... 242
085028..... 242
085029..... 242
085030..... 242
085031..... 242
085032..... 242
085033..... 242
085034..... 242
085035..... 242
085036..... 242
085038..... 243
085039..... 243
085040..... 243
085041..... 243
085042..... 243
085043..... 243
085045..... 243
085046..... 243
085047..... 243
085050..... 243
085051..... 243
085052..... 243
085053..... 243
085054..... 243
085055..... 243
085056..... 243
085057..... 243
085058..... 243
085059..... 243
085060..... 243
085061..... 243
085062..... 243
085063..... 243
085064..... 243
085065..... 243
085066..... 243
085067..... 243
085068..... 243
085069..... 243
085070..... 243
085071..... 243
085072..... 243
085073..... 243
085074..... 243
085075..... 243
085076..... 243
085077..... 243
085078..... 243
085079..... 243
085080..... 243
085083..... 244
085084..... 244
085085..... 244
085086..... 244
085087..... 244
085088..... 244
085089..... 244
085090..... 244
085091..... 244

085092..... 244
085093..... 244
085094..... 244
085095..... 244
085096..... 244
085097..... 244
085098..... 244
085099..... 244
085100..... 244
085101..... 244
085102..... 244
085104..... 245
085105..... 245
085106..... 245
085107..... 245
085108..... 245
085109..... 245
085110..... 245
085111..... 245
085112..... 245
085113..... 245
085115..... 244
085116..... 244
085117..... 244
085118..... 244
085119..... 244
085120..... 244
085121..... 244
085122..... 244
085123..... 244
085124..... 244
085125..... 246
085126..... 246
085127..... 246
085128..... 246
085129..... 246
085130..... 246
085131..... 246
085132..... 246
085133..... 246
085134..... 246
085135..... 246
085136..... 246
085137..... 246
085138..... 246
085139..... 246
085140..... 246
085141..... 246
085143..... 247
085144..... 247
085145..... 247
085146..... 247
085147..... 247
085148..... 247
085149..... 247
085150..... 247
085151..... 247
085153..... 247
085154..... 247
085155..... 247
085156..... 247
085157..... 247
085158..... 247
085160..... 247
085161..... 247
085162..... 247
085163..... 247
085164..... 247
085165..... 247
085167..... 248
085168..... 248
085169..... 248
085170..... 248
085174..... 247
085175..... 247
085176..... 247
085178..... 247
085179..... 247
085180..... 247
085181..... 247
085182..... 247
085183..... 247
085184..... 247
085185..... 247
085186..... 247
085188..... 248
085189..... 248
085190..... 248
085191..... 248
085192..... 248
085217..... 248
085218..... 248
085219..... 248
085220..... 248
085221..... 248
085222..... 248
085223..... 248
085227..... 245
085228..... 245
085229..... 245
085230..... 245
085231..... 245
085232..... 245
085233..... 245
085234..... 245
085235..... 245
085236..... 245
085249..... 249
085250..... 249
085251..... 249
085252..... 249
085253..... 249
085254..... 249
085255..... 249
085256..... 249
085257..... 249
085258..... 249
085259..... 249
085260..... 249
085261..... 249
085262..... 249
085263..... 249
085264..... 249
085265..... 249
085266..... 249
085267..... 250
085268..... 250
085269..... 250
085270..... 250
085271..... 250
085272..... 250
085273..... 243
085274..... 243
085275..... 247
085276..... 247
085277..... 242
085278..... 242
085279..... 243
085282..... 244
085283..... 244
085284..... 244
085285..... 245
085286..... 246
085287..... 245
085288..... 250
085289..... 250
085290..... 250
085291..... 250
085292..... 250
085293..... 250
085294..... 250
085295..... 249
085296..... 249
085297..... 249
085298..... 249
085299..... 249
085300..... 249
085301..... 249
085302..... 243
085303..... 253
085304..... 251
085305..... 251
085307..... 246
085308..... 246
085310..... 242
085311..... 242
085312..... 242
085313..... 242
085314..... 244
085315..... 244
085316..... 244
085317..... 244
085318..... 248
085319..... 248
085325..... 250
085326..... 250
085328..... 249
085329..... 249
085331..... 250
085335..... 242
085336..... 242
085337..... 242
085338..... 242
085339..... 242
085340..... 242
085342..... 243
085343..... 243
085345..... 243
085346..... 243
085347..... 243
085349..... 244
085350..... 244
085352..... 244
085353..... 244
085354..... 244
085356..... 245
085357..... 245
085358..... 245
085360..... 245
085361..... 245
085363..... 245

085364 ... 245
085365 ... 245
085367 ... 245
085370 ... 246
085371 ... 246
085372 ... 246
085374 ... 246
085375 ... 246
085377 ... 249
085378 ... 249
085379 ... 249
085380 ... 249
085381 ... 249
085382 ... 249
085389 ... 249
085390 ... 249
085391 ... 249
085392 ... 249
085393 ... 249
085394 ... 249
085401 ... 250
085402 ... 250
085403 ... 250
085404 ... 250
085405 ... 250
085406 ... 250
086001 ... 252
086002 ... 252
086003 ... 252
086004 ... 251
086005 ... 251
086006 ... 252
086007 ... 252
086008 ... 252
086009 ... 251
086010 ... 251
086011 ... 251
086022 ... 251
086023 ... 251
086024 ... 251
086025 ... 251
086026 ... 251
086027 ... 251
086028 ... 252
086029 ... 251
086030 ... 251
086035 ... 252
086036 ... 251
086037 ... 251
086038 ... 251
086039 ... 251
087002 ... 253
087003 ... 253
087004 ... 253
087005 ... 253
087006 ... 253
087007 ... 253
087008 ... 253
087009 ... 253
087010 ... 253
087011 ... 253
087012 ... 254
087013 ... 254
087032 ... 254
087033 ... 254
087035 ... 253
087036 ... 253
087037 ... 253
087038 ... 253
087039 ... 253
087040 ... 253
087041 ... 253
087042 ... 253
087046 ... 254
087047 ... 253
090005 ... X-3 ... 415
090006 ... X-3 ... 415
090007 ... X-3 ... 415
090008 ... X-4 ... 415
090009 ... X-4 ... 415
090010 ... X-4 ... 415
090011 ... X-5 ... 415
090012 ... X-5 ... 415
090013 ... X-5 ... 415
090014 ... X-6 ... 415
090015 ... X-6 ... 415
090016 ... X-6 ... 415
090017 ... X-7 ... 415
090018 ... X-7 ... 415
090019 ... X-8 ... 415
090020 ... X-8 ... 415
090021 ... X-9 ... 416
090022 ... X-9 ... 416
090023 ... X-10 ... 416
090024 ... X-10 ... 416
090027 ... X-12 ... 416
090028 ... X-12 ... 416
090031 ... X-12 ... 416
090034 ... X-15 ... 411
090037 ... X-18 ... 411
090040 ... X-20 ... 411
090041 ... X-21 ... 411
090042 ... X-7 ... 415
090043 ... X-8 ... 415
090044 ... X-22 ... 414
090048 ... X-26 ... 416
090049 ... X-27 ... 416
090050 ... X-27 ... 416
090051 ... X-28 ... 416
090052 ... X-28 ... 416
090053 ... X-29 ... 416
090057 ... X-34 ... 413
090059 ... X-36 ... 411
090060 ... X-37 ... 417
090061 ... X-37 ... 417
090062 ... X-38 ... 417
090063 ... X-39 ... 417
090064 ... X-39 ... 417
090065 ... X-40 ... 417
090066 ... X-40 ... 417
090067 ... X-41 ... 417
090068 ... X-41 ... 417
090069 ... X-42 ... 416
090073 ... X-18 ... 411
090074 ... X-18 ... 411
090076 ... X-43 ... 411
090078 ... X-44 ... 416
090081 ... X-47 ... 414
090082 ... X-48 ... 414
090083 ... X-49 ... 414
090084 ... X-50 ... 414
090085 ... X-51 ... 414
090090 ... X-63 ... 413
090091 ... X-64 ... 413
090092 ... X-65 ... 413
090093 ... X-66 ... 413
090094 ... X-67 ... 413
090095 ... X-68 ... 413
090096 ... X-69 ... 413
090097 ... X-70 ... 413
090098 ... X-71 ... 414
090099 ... X-72 ... 414
090100 ... X-72 ... 414
090101 ... X-73 ... 414
090102 ... X-74 ... 414
090107 ... X-87 ... 412
090108 ... X-88 ... 412
090109 ... X-89 ... 415
090110 ... X-89 ... 415
090111 ... X-90 ... 415
090112 ... X-91 ... 418
090113 ... X-91 ... 418
090114 ... X-91 ... 418
090115 ... X-91 ... 418
090116 ... X-92 ... 418
090117 ... X-92 ... 418
090118 ... X-92 ... 418
090121 ... X-95 ... 412
090123 ... X-96 ... 412
090125 ... X-97 ... 412
090129 ... X-88 ... 412
090130 ... X-33 ... 413
090131 ... X-33 ... 413
090132 ... X-34 ... 413
090133 ... X-35 ... 413
090134 ... X-103 ... 410
090135 ... X-104 ... 410
090136 ... X-105 ... 410
090137 ... 410
090138 ... 410
090139 ... X-106 ... 410
090140 ... X-107 ... 417
090141 ... X-107 ... 417
090147 ... X-284 ... 410
090148 ... X-284 ... 410
090149 ... X-285 ... 410
090150 ... X-285 ... 410
090152 ... X-35 ... 413
090153 ... X-35 ... 413
090154 ... X-34 ... 413
090156 ... X-34 ... 413
090157 ... X-88 ... 412
090158 ... X-88 ... 412
090159 ... X-87 ... 412
090160 ... X-307 ... 412
090161 ... X-308 ... 412
090162 ... X-285 ... 410
090174 ... 407
091052 ... X-345 ... 394
091053 ... X-345 ... 394
091054 ... X-345 ... 394
091055 ... X-345 ... 394
091060 ... X-346 ... 394
091061 ... X-346 ... 394
091062 ... X-346 ... 394
091063 ... X-346 ... 394
091068 ... X-347 ... 394
091069 ... X-347 ... 394
091070 ... X-347 ... 394
091071 ... X-347 ... 394
091076 ... X-348 ... 394

091077	X-348	394
091078	X-348	394
091079	X-348	394
091317		405
091318		405
091319		405
091320		405
091321		405
091323		405
093015	X-78	407
093016	X-79	407
093020		407
093021		407
093022		407
093023		407
093024		407
093025		407
093026		407
093027		408
093028		408
093029		408
093030		408
093031		408
093033		408
093035		408
093037		408
093039		408
093040		408
093041		409
093042		409
093044		409
093045		409
093046		409
093047		409
093048		409
093049		409
093050		409
093067	X-294	392
093068	X-294	392
093071	X-295	392
093072	X-295	392
093082	X-294	392
093083	X-294	392
093086	X-295	392
093087	X-295	392
093100		408
093101		408
093102		408
093103		408
093104		408
093108	X-380	392
093109	X-380	392
093116		392
097043	X-206	396
097044	X-206	396
097045	X-206	396
097050	X-207	396
097051	X-207	396
097052	X-207	396
097127	X-218	396
097128	X-218	396
097129	X-218	396
097134	X-219	396
097135	X-219	396
097136	X-219	396
097141	X-220	396
097142	X-220	396
097143	X-220	396
097190	X-431	397
097191	X-432	397
097192	X-433	397
097193	X-434	397
097194	X-435	397
097195	X-436	397
097196	X-437	397
097197	X-438	397
097198	X-439	397
097199	X-440	397
097208		406
097209		406
097210		406
097295	X-242	397
097296	X-242	397
097297	X-242	397
097302	X-243	397
097303	X-243	397
097304	X-243	397
097309	X-244	397
097310	X-244	397
097311	X-244	397
097352		406
097353		406
097354		405
097355	X-248	395
097356	X-248	395
097357	X-248	395
097362	X-249	395
097363	X-249	395
097364	X-249	395
097369	X-250	395
097370	X-250	395
097371	X-250	395
097376	X-251	395
097377	X-251	395
097378	X-251	395
097383	X-302	395
097384	X-302	395
097385	X-302	395
097397	X-254	396
097398	X-254	396
097399	X-254	396
097404	X-255	396
097405	X-255	396
097406	X-255	396
097411	X-256	396
097412	X-256	396
097413	X-256	396
097418	X-257	396
097419	X-257	396
097420	X-257	396
097425	X-303	396
097426	X-303	396
097427	X-303	396
097447	X-262	395
097448	X-262	395
097449	X-262	395
097454	X-258	395
097455	X-258	395
097456	X-258	395
097461	X-260	395
097462	X-260	395
097463	X-260	395
097468	X-261	395
097469	X-261	395
097470	X-261	395
097475	X-259	395
097476	X-259	395
097477	X-259	395
097481	X-266	396
097482	X-266	396
097483	X-266	396
097488	X-267	396
097489	X-267	396
097490	X-267	396
097495	X-268	396
097496	X-268	396
097497	X-268	396
097502	X-269	396
097503	X-269	396
097504	X-269	396
097509	X-304	396
097510	X-304	396
097511	X-304	396
097839		406
097840		406
097841		406
097877		406
097878		406
097879		406
097900	X-391	396
097901	X-392	396
097902	X-393	396
097903	X-394	396
097904	X-395	396
097905	X-391	396
097906	X-392	396
097907	X-393	396
097908	X-394	396
097909	X-395	396
097910	X-396	396
097911	X-397	396
097912	X-398	396
097913	X-399	396
097914	X-400	396
097915	X-396	396
097916	X-397	396
097917	X-398	396
097918	X-399	396
097919	X-400	396
097990	X-421	397
097991	X-422	397
097992	X-423	397
097993	X-424	397
097994	X-425	397
097995	X-426	397
097996	X-427	397
097997	X-428	397
097998	X-429	397
097999	X-430	397
098402		406
098403		406
098404		406
098405		406
098406		406
098407		406
098430		405
098431		405
098508	X-273	399
098509	X-273	399
098510	X-273	399
098550	X-279	399

098551 X-279 399
098552 X-279 399
098650 407
098651 407
098652 408
098657 406
098666 406
098667 406
098668 406
098669 406
098783 405
098784 405
098785 405
098786 405
098787 405
098788 405
098789 405
098790 405
098791 405
098792 405
098793 405
098794 405
098795 405
098806 405
098807 405
098822 X-322 399
098827 X-327 399
098829 402
098830 402
098831 402
098832 402
098833 402
098834 402
098835 402
098836 402
098837 402
098838 402
098839 402
098840 402
098841 402
098842 402
098843 402
098844 402
098845 402
098846 402
098847 402
098848 402
098849 402
098850 402
098851 402
098852 402
098853 402
098854 402
098855 402
098856 402
098857 402
098858 402
098890 407
098902 406
098950 X-364 400
098951 X-361 400
098952 X-362 400
098953 X-363 400
098954 X-365 400
098956 400
098957 400
098958 400
098959 X-369 400
098960 400
098998 405
0102591 160
0103091 160
0112591 160
0113091 160
113406 S-651 75
113407 S-651 75
113408 S-651 75
113409 S-651 75
113410 S-650 76
113411 S-650 76
113416 S-651 75
113417 S-651 75
113418 S-651 75
113419 S-651 75
113426 S-659 75
113427 S-659 75
113428 S-659 75
113429 S-659 75
113446 S-659 75
113447 S-659 75
113448 S-659 75
113449 S-659 75
113460 S-650 75
113461 S-650 75
113470 S-650 75
113471 S-650 75
113480 S-650 75
113481 S-650 75
113490 S-650 75
113491 S-650 75
113513 S-751 75
113515 S-751 75
113516 S-751 75
113517 S-751 75
113519 S-751 75
113520 S-751 75
113531 S-750 75
113543 S-759 75
113545 S-759 75
113546 S-759 75
113547 S-759 75
113548 S-759 75
113549 S-759 75
113551 S-750 75
113561 S-750 75
113571 S-750 75
113581 S-750 75
113591 S-750 75
0122591 160
0123091 160
142591 160
0143091 160
149015 MINI-VENT 155
149112 MINI-VENT 155
193082 X-294 392
193083 X-294 392
193086 X-295 392
193087 X-295 392
199093 155
199093 283
0201020 L-261 24
0203541 EB-62N 41
0203622 EB07N 43
0231242 161
0231641 161
0232041 161
0241242 161
0241641 161
0242141 161
298965 398
298966 398
298967 398
298968 398
298969 398
298970 398
298971 398
298972 398
298973 398
298974 398
298975 398
298976 398
298977 398
298978 398
298979 398
298980 398
298981 398
298982 398
298983 398
298984 398
298985 398
298986 398
298987 398
298988 398
298989 398
0302051 158
0302591 158
0311741 158
0311832 158
0312151 158
0313391 158
313406 S-651 77
313407 S-651 77
313408 S-651 77
313409 S-651 77
313416 S-651 77
313417 S-651 77
313418 S-651 77
313419 S-651 77
313446 S-659 77
313447 S-659 77
313448 S-659 77
313449 S-659 77
313516 S-751 77
313519 S-751 77
313520 S-751 77
313546 S-759 77
313547 S-759 77
313548 S-759 77
313549 S-759 77
313713 S-771 78
313715 S-771 78
313716 S-771 78
313717 S-771 78
313718 S-771 78
313719 S-771 78
313743 S-779 78
313745 S-779 78
313746 S-779 78
313747 S-779 78
313748 S-779 78
313749 S-779 78

0313832 ... 158
0314091 ... 158
0314191 ... 158
0314291 ... 158
314300 ... S-860 ... 73
314301 ... S-880 ... 73
314302 ... S-890 ... 73
314303 ... S-861 ... 73
314304 ... S-881 ... 73
314305 ... S-891 ... 73
314306 ... S-860 ... 73
314307 ... S-880 ... 73
314308 ... S-890 ... 73
314309 ... S-861 ... 73
314310 ... S-881 ... 73
314311 ... S-891 ... 73
314312 ... S-861 ... 73
314313 ... S-881 ... 73
314314 ... S-891 ... 73
314315 ... S-860 ... 73
314316 ... S-880 ... 73
314317 ... S-890 ... 73
314318 ... S-861 ... 73
314319 ... S-881 ... 73
314320 ... S-891 ... 73
314321 ... S-860 ... 73
314322 ... S-880 ... 73
314323 ... S-890 ... 73
0314391 ... 158
0342591 ... 159
0351741 ... 159
352201 ... 351
352202 ... 351
352203 ... 351
352204 ... 351
352205 ... 351
352206 ... 351
352234 ... 351
352235 ... 351
352236 ... 351
352237 ... 351
352238 ... 351
352239 ... 351
352281 ... 352
352282 ... 352
352283 ... 352
352284 ... 352
352285 ... 352
353042 ... 383
353133 ... 383
353135 ... 383
0353451 ... 159
0353551 ... 159
0353651 ... 159
0353851 ... 159
0354051 ... 159
355001 ... J-61 ... 373
355002 ... J-61 ... 373
355003 ... J-63 ... 375
355004 ... J-63 ... 375
355005 ... J-62 ... 374
355006 ... J-62 ... 374
355007 ... J-65 ... 379
355008 ... J-65 ... 379
355009 ... J-64 ... 377
355010 ... J-64 ... 377
355011 ... J-61 ... 373
355012 ... J-61 ... 373
355013 ... J-61 ... 373
355014 ... J-61 ... 373
355015 ... J-61 ... 373
355016 ... J-61 ... 373
355017 ... J-63 ... 375
355018 ... J-63 ... 375
355019 ... J-63 ... 375
355020 ... J-63 ... 375
355021 ... J-63 ... 375
355022 ... J-63 ... 375
355023 ... J-65 ... 379
355024 ... J-65 ... 379
355025 ... J-65 ... 379
355026 ... J-65 ... 379
355027 ... J-65 ... 379
355028 ... J-65 ... 379
355029 ... J-64 ... 377
355030 ... J-64 ... 377
355031 ... J-64 ... 377
355032 ... J-64 ... 377
355033 ... J-64 ... 377
355034 ... J-64 ... 377
355035 ... J-62 ... 374
355036 ... J-62 ... 374
355037 ... J-62 ... 374
355038 ... J-62 ... 374
355039 ... J-62 ... 374
355040 ... J-62 ... 374
355041 ... J-68 ... 376
355042 ... J-68 ... 376
355043 ... J-68 ... 376
355044 ... J-68 ... 376
355045 ... J-68 ... 376
355070 ... J-68 ... 376
355071 ... J-68 ... 376
355072 ... J-73 ... 381
355073 ... J-73 ... 381
355074 ... J-73 ... 381
355075 ... J-73 ... 381
355076 ... J-72 ... 380
355077 ... J-72 ... 380
355086 ... J-73 ... 381
355087 ... J-73 ... 381
355088 ... J-73 ... 381
355089 ... J-73 ... 381
355090 ... J-70 ... 377
355091 ... J-70 ... 377
355092 ... J-70 ... 377
355093 ... J-70 ... 377
355094 ... J-70 ... 377
355095 ... J-70 ... 377
355096 ... J-69 ... 376
355097 ... J-69 ... 376
355098 ... J-69 ... 376
355099 ... J-69 ... 376
355100 ... J-66 ... 375
355101 ... J-66 ... 375
355102 ... J-66 ... 375
355103 ... J-66 ... 375
355104 ... J-78 ... 383
355105 ... J-78 ... 383
355106 ... J-78 ... 383
355107 ... J-78 ... 383
355108 ... J-78 ... 383
355109 ... J-78 ... 383
355110 ... J-78 ... 383
355111 ... J-78 ... 383
355112 ... J-76 ... 382
355113 ... J-76 ... 382
355114 ... J-76 ... 382
355115 ... J-74 ... 381
355116 ... J-74 ... 381
355117 ... J-74 ... 381
355118 ... J-74 ... 381
355119 ... J-74 ... 381
355120 ... J-74 ... 381
355121 ... J-74 ... 381
355122 ... J-75 ... 382
355123 ... J-75 ... 382
355124 ... J-75 ... 382
355125 ... J-75 ... 382
355126 ... J-75 ... 382
355127 ... J-75 ... 382
355128 ... J-75 ... 382
355129 ... J-77 ... 382
355130 ... J-77 ... 382
355131 ... J-77 ... 382
355132 ... J-61 ... 373
355133 ... J-61 ... 373
355134 ... J-62 ... 374
355135 ... J-71 ... 378
355136 ... J-71 ... 378
355137 ... J-71 ... 378
355138 ... J-71 ... 378
355139 ... J-72 ... 380
355140 ... J-72 ... 380
355141 ... J-65 ... 379
355142 ... J-65 ... 379
355143 ... J-65 ... 379
355144 ... J-62 ... 374
355145 ... J-62 ... 374
355146 ... J-62 ... 374
355151 ... J-67 ... 375
355153 ... J-68 ... 376
355159 ... J-71 ... 378
355160 ... J-71 ... 378
355161 ... J-70 ... 377
355162 ... J-70 ... 377
355163 ... J-69 ... 376
355164 ... J-69 ... 376
355165 ... J-63 ... 375
355169 ... J-62 ... 374
355170 ... J-62 ... 374
355171 ... J-62 ... 374
355172 ... J-62 ... 374
355173 ... J-62 ... 374
355174 ... J-62 ... 374
355175 ... J-71 ... 378
355176 ... J-71 ... 378
355177 ... J-71 ... 378
355178 ... J-71 ... 378
355179 ... J-72 ... 380
355180 ... J-72 ... 380
355181 ... J-72 ... 380
355182 ... J-72 ... 380
355183 ... J-65 ... 379
355184 ... J-65 ... 379
355185 ... J-65 ... 379
355186 ... J-65 ... 379
355187 ... J-65 ... 379
355188 ... J-71 ... 378
355189 ... J-71 ... 378
355190 ... J-64 ... 377

355191 J-73 381
355192 J-61 373
355193 J-62 374
355194 J-60 382
355195 J-60 382
355196 J-60 382
355213 J-61 373
355214 J-61 373
355215 J-61 373
355216 J-61 373
355217 J-69 376
355218 J-71 378
355219 J-65 379
355220 J-65 379
355221 J-68 376
355222 J-66 375
355223 J-78 383
355224 J-65 379
355225 J-71 378
355226 J-62 374
355227 J-65 379
355229 J-68 376
355230 J-79 383
355231 J-79 383
355242 J-71 378
355243 J-71 378
355244 J-65 379
355245 J-65 379
355246 J-62 374
355247 J-62 374
355251 J-69 376
355252 J-69 376
355253 J-69 376
355254 J-71 378
355255 J-71 378
355256 J-71 378
355257 J-71 378
355258 J-71 378
355259 J-71 378
355264 J-90 380
355265 J-90 380
355266 J-90 380
355267 J-90 380
355688 J-92 383
355689 J-92 383
0357251 159
0434351 162
0438091 162
0438291 162
0438491 162
0438691 162
0438891 162
0439491 162
0441641 158
0451641 159
0460141 159
0460641 159
0513091 161
0514651 161
0519291 161
0534151 161
0534251 161
0534851 161
0612591 160
0613091 160
0614091 160
0621191 162
0621291 162
0621691 162
0622091 162
632591 160
0633091 160
0634091 160
0651101 161
0651201 161
0662501 161
0663001 161
0995508 173
0996008 173
0996606 170
0996606 171
1104091 160
1114091 160
1124091 160
1125091 160
1144091 160
1145091 160
1232541 161
1233041 161
1234051 161
1242541 161
1243041 161
1244051 161
1303091 158
1313351 158
1315351 158
1315451 158
1316651 158
1317751 158
1318051 158
1318151 158
1343091 159
1344051 159
1352251 159
1354151 159
1354252 159
1354451 159
1355551 159
1356651 159
1357751 159
1358851 159
1359951 159
1402591 160
1403091 160
1424251 162
1431158 169
1431658 170
1432258 169
1432658 169
1432658 170
1433358 169
1434458 169
1439091 162
1439191 162
1439291 162
1439591 162
1439691 162
1442041 158
1443041 158
1443451 158
1443542 158
1444041 158
1444441 158
1444551 158
1446642 158
1447742 158
1452041 159
1453041 159
1454051 159
1461641 159
1463341 159
1464451 159
1467741 159
1468842 159
1469942 159
1533551 161
1536551 161
1537091 161
1552091 S-220 176
1552591 S-220 176
1553091 S-220 176
1554091 S-220 176
1615051 160
1635051 160
1651601 161
1652001 161
1652501 161
1653001 161
1750052 177
1750091 177
1751352 177
1751391 177
1751652 177
1751691 177
1752052 177
1752091 177
3113406 S-651 75
3113407 S-651 75
3113408 S-651 75
3113409 S-651 75
3113410 S-650 76
3113411 S-650 76
3113416 S-651 75
3113417 S-651 75
3113418 S-651 75
3113419 S-651 75
3113426 S-659 75
3113427 S-659 75
3113428 S-659 75
3113429 S-659 75
3113446 S-659 75
3113447 S-659 75
3113448 S-659 75
3113449 S-659 75
3113516 S-751 75
3113517 S-751 75
3113519 S-751 75
3113520 S-751 75
3113546 S-759 75
3113547 S-759 75
3113548 S-759 75
3113549 S-759 75
7355011 J-61 373
7355012 J-61 373
7355013 J-61 373
7355017 J-63 375
7355018 J-63 375
7355019 J-63 375
7355023 J-65 379
7355024 J-65 379
7355025 J-65 379

7355029 J-64 377
7355030 J-64 377
7355031 J-64 377
7355035 J-62 374
7355036 J-62 374
7355037 J-62 374
7355072 J-73 381
7355073 J-73 381
7355074 J-73 381
7355076 J-72 380
7355077 J-72 380
7355096 J-69 376
7355097 J-69 376
7355098 J-69 376
7355104 J-78 383
7355105 J-78 383
7355106 J-78 383
7355132 J-61 373
7355133 J-61 373
7355134 J-62 374
7355135 J-71 378
7355136 J-71 378
7355137 J-71 378
7355139 J-72 380
7355169 J-62 374
7355170 J-62 374
7355171 J-62 374
7355172 J-62 374
7355175 J-71 378
7355176 J-71 378
7355177 J-71 378
7355179 J-72 380
7355180 J-72 380
7355181 J-72 380
7355183 J-65 379
7355184 J-65 379
7355185 J-65 379
7355213 J-61 373
7355214 J-61 373
7355217 J-69 376
7355218 J-71 378
7355219 J-65 379
7355224 J-65 379
7355225 J-71 378
7355242 J-71 378
7355243 J-71 378
7355244 J-65 379
7355245 J-65 379
7355246 J-62 374
7355247 J-62 374
9006724 A-7001 60
33001200 TA 295
33001792 FTRAP 150
33003000 TA 295
33003120 GS3 270
33003190 GS9 270
33004037 E-99 128
33004038 E-99 128
33004039 E-99 128
33005009 EP900 282
33005013 EP480 282
33005014 EP600 282
33005072 PS10C 282
33005073 PS10 282
33005074 PS15 282
33005075 PS20 282
33005076 PS30 282
33005111 AD-11 298
33005112 AD-11 298
33005131 AD-13 299
33005132 AD-13 299
33005133 AD-13 299
33005134 299
33005141 AD-14 298
33005172 AD-20 299
33005191 AD-19 299
33005192 AD-19 299
33005193 AD-19 299
33005195 AD-19 299
33005199 AD-20 299
33005200 AD-20 299
33005201 AD-20 299
33005206 ST1200 280
33005207 AD-17 299
33005231 AD-23 299
33005250 292
33005251 292
33005252 292
33005253 292
33005254 292
33005255 292
33005258 292
33005259 292
33005263 295
33005264 295
33005265 295
33005272 296
33005273 296
33005274 296
33005275 296
33005276 296
33005277 296
33005278 296
33005279 296
33005280 DHE 296
33005281 DHE 296
33005282 DHE 296
33005283 DHE 296
33005284 DHE 296
33005285 DHE 296
33005286 DHE 296
33005287 DHE 296
33005288 DHE 296
33005289 DHE 296
33005290 DHE 296
33005291 AD-29 299
33005292 DHE 296
33005293 DHE 296
33005294 DHE 296
33005295 DHE 296
33005296 DHE 296
33005297 DHE 296
33005298 DHE 296
33005299 DHE 296
33005300 DHE 296
33005301 DHE 296
33005302 DHE 296
33005303 DHE 296
33005304 DHE 296
33005305 DHE 296
33005307 DHE 296
33005308 DHE 296
33005309 DHE 296
33005310 DHE 296
33005311 294
33005312 294
33005313 294
33005314 294
33005315 294
33005317 294
33005318 294
33005319 294
33005320 294
33005321 294
33005322 294
33005323 294
33005324 294
33005325 294
33005326 294
33005327 294
33005328 294
33005329 294
33005330 294
33005331 294
33005332 294
33005333 294
33005334 294
33005335 294
33005336 294
33005337 294
33005338 294
33005339 294
33005340 294
33005341 294
33005342 294
33005343 294
33005344 294
33005345 294
33005346 294
33005347 294
33005348 294
33005349 294
33005350 296
33005351 DHE 296
33005410 294
33005501 280
33005502 280
33005503 280
33005503 298
33005504 280
33005505 280
33005506 280
33005507 280
33005508 280
33009101 T6AP 280
33009101 T6AP 297
33009102 TS6AE 280
33009102 TS6AE 297
33017001 S-218 100
33017021 S-219 100
33017051 MKB2190 100
33017061 MKB3190 100
33017071 MKB21104 101
33017091 MKEA 101
33030026 JAM80 204
33030035 IR1 208
33030044 JRSGT 203
33030045 JRSGTB 203
33030076 JAM80B 204
33030087 BAO80M 204
33030126 JAM80S 204

33030170 CR4GTM 203
33030171 CR6GTM 203
33030172 CR8GTM 203
33030173 BR16GTM 203
33030174 JRGTM 203
33030175 ZRGM 203
33030176 JAM80M 204
33030178 TD80M 202
33030178 TD80M 202
33030184 CORGAM 204
33030290 IT1 208
33030292 IX2 208
33030420 BHGB30S 190
33030470 BHGB30B 190
33030476 MM170B 201
33030664 MM170S 201
33030883 REPTD80M 208
33030910 EOGCT 209
33030912 CN33F 209
33033001 CR6GT1B 202
33033002 CR6GT1S 202
33033003 CR6GT1M 202
33033013 CORG1AM 204
33033023 RWS801M 203
33033031 CT6GT1B 205
33033032 CT6GT1S 205
33033033 CT6GT1M 205
33033043 COTG1AM 207
33033053 RWS1001M 207
33033173 JTGTM 206
33033183 TD100M 205
33033193 BAO100M 207
33033208 IPAF801B 207
33033209 IPAF801S 207
33033210 IPAF801M 207
33033223 REPF100M 208
33040010 E-1 114
33040011 E-1 114
33040013 E-1 114
33040014 E-1 114
33040015 E-1 114
33040016 E-1 114
33040017 E-1 114
33040018 E-1 114
33040019 E-1 114
33040020 E-2 116
33040021 E-2 116
33040023 E-2 116
33040024 E-2 116
33040025 E-2 116
33040026 E-2 116
33040027 E-2 116
33040028 E-2 116
33040029 E-2 116
33040031 E-3 126
33040032 E-3 126
33040033 E-3 126
33040034 E-3 126
33040035 E-3 126
33040036 E-3 126
33040037 E-150 126
33040038 E-150 126
33040044 E-4 119
33040045 E-4 119
33040050 E-5 114
33040051 E-5 114
33040053 E-5 114
33040054 E-5 114
33040055 E-5 114
33040056 E-5 114
33040057 E-5 114
33040058 E-5 114
33040059 E-5 114
33040060 E-6 114
33040061 E-6 114
33040063 E-6 114
33040064 E-6 114
33040065 E-6 114
33040066 E-6 114
33040067 E-6 114
33040068 E-6 114
33040069 E-6 114
33040070 E-7 115
33040071 E-7 115
33040073 E-7 115
33040074 E-7 115
33040075 E-7 115
33040076 E-7 115
33040077 E-7 115
33040078 E-7 115
33040079 E-7 115
33040080 E-8 114
33040081 E-8 114
33040083 E-8 114
33040084 E-8 114
33040085 E-8 114
33040086 E-8 114
33040087 E-8 114
33040088 E-8 114
33040089 E-8 114
33040090 E-9 121
33040091 E-9 121
33040093 E-9 121
33040094 E-9 121
33040095 E-9 121
33040096 E-9 121
33040097 E-9 121
33040098 E-9 121
33040099 E-9 121
33040110 E-11 119
33040114 E-11 119
33040115 E-11 119
33040116 E-11 119
33040117 E-11 119
33040118 E-11 119
33040119 E-11 119
33040123 E-12 121
33040124 E-12 121
33040131 E-13 PVC 124
33040132 E-13 PVC 124
33040133 E-13 PVC 124
33040134 E-13 124
33040135 E-13 124
33040136 E-13 124
33040137 E-13 124
33040138 E-13 124
33040140 E-14 116
33040141 E-14 116
33040145 E-14 116
33040146 E-14 116
33040147 E-14 116
33040148 E-14 116
33040149 E-14 116
33040150 E-15 115
33040151 E-15 115
33040155 E-15 115
33040156 E-15 115
33040157 E-15 115
33040158 E-15 115
33040159 E-15 115
33040164 E-16 116
33040165 E-16 116
33040166 E-16 116
33040167 E-16 116
33040168 E-16 116
33040169 E-16 116
33040175 E-17 116
33040176 E-17 116
33040177 E-17 116
33040178 E-17 116
33040179 E-17 116
33040186 E-18 116
33040187 E-18 116
33040188 E-18 116
33040189 E-18 116
33040194 E-19 116
33040195 E-19 116
33040196 E-19 116
33040197 E-19 116
33040215 216
33040215 EC-20C 124
33040216 216
33040216 EC-20C 124
33040217 216
33040217 EC-20E 124
33040218 216
33040218 EC-20E 124
33040521 E-52 118
33040527 E-52 118
33040531 E-53 118
33040537 E-53 118
33040541 E-54 122
33040542 E-54 122
33040543 E-54 122
33040544 E-54 122
33040551 E-55 122
33040552 E-55 122
33040561 E-56 122
33040562 E-56 122
33040581 E-58 118
33040591 E-59 118
33040810 E-81 114
33040811 E-81 114
33040813 E-81 114
33040814 E-81 114
33040815 E-81 114
33040816 E-81 114
33040817 E-81 114
33040818 E-81 114
33040819 E-81 114
33040820 E-82 115
33040821 E-82 115
33040823 E-82 115
33040824 E-82 115
33040825 E-82 115
33040826 E-82 115
33040827 E-82 115
33040828 E-82 115
33040829 E-82 115
33040830 E-83 114
33040831 E-83 114

33040833	E-83	114
33040834	E-83	114
33040835	E-83	114
33040836	E-83	114
33040837	E-83	114
33040838	E-83	114
33040839	E-83	114
33040840	E-84	115
33040841	E-84	115
33040843	E-84	115
33040844	E-84	115
33040845	E-84	115
33040846	E-84	115
33040847	E-84	115
33040848	E-84	115
33040849	E-84	115
33040850	E-85	124
33040851	E-85	124
33040852	E-85	124
33040853	E-85	124
33040854	E-85	124
33040855	E-85	124
33040856	E-85	124
33040857	E-85	124
33040858	E-85	124
33040859	E-85	124
33040860	E-86	122
33040861	E-86	122
33040862	E-86	122
33040863	E-86	122
33040864	E-86	122
33040986	V9	120
33040988	X11	120
33040989	X9	120
33040990	X7	120
33040991	P5	120
33040992	P4	120
33040993	P3	120
33040994	S-5	120
33040995	S-4	120
33040996	S-3	120
33040999	V3	120
33041001	E-100	128
33041002	E-100	128
33041011	E-101	128
33041012	E-101	128
33041021	E-102	128
33041022	E-102	128
33041023	E-102	128
33041031	E-103	128
33041032	E-103	128
33041033	E-103	128
33041040	E-104	117
33041042	E-104	117
33041043	E-104	117
33041044	E-104	117
33041045	E-104	117
33041046	E-104	117
33041047	E-104	117
33041048	V7	120
33041049	E-104	117
33041052	E-105	117
33041053	E-105	117
33041057	E-105	117
33041061	E-106	128
33041062	E-106	128
33041063	E-106	128
33041064	E-106	128
33041065	E-106	128
33041066	E-106	128
33041079	9006442	152
33041131	E-13 PP	124
33041132	E-13 PP	124
33041133	E-13 PP	124
33041134	E-13 PP	124
33041135	E-13 PP	124
33041411	E-141	121
33041412	E-141	121
33041413	E-141	121
33041443	E-144	123
33041444	E-144	123
33041445	E-144	123
33041448	E-144	123
33041449	E-144	123
33041451	E-145	121
33041452	E-145	121
33041453	E-145	121
33041511	E-151	126
33041512	E-151	126
33041513	E-151	126
33041514	E-151	126
33041515	E-151	126
33041516	E-151	126
33041604	E-160	120
33041608	E-160	120
33041611	E-161	121
33041612	E-161	121
33041850	E-85	124
33041851	E-85	124
33041852	E-85	124
33041853	E-85	124
33041854	E-85	124
33041855	E-85	124
33041990	X43	120
33041991	X5	120
33041992	X4	120
33041993	S43	120
33041994	S33	120
33041996	V53	120
33041997	V44	120
33041998	V43	120
33041999	V33	120
33042818	E-281	118
33042860	E-286	122
33042861	E-286	122
33042862	E-286	122
33042863	E-286	122
33042871	E-87	117
33042872	E-87	117
33042873	E-87	117
33042882	E-88	117
33042883	E-88	117
33042888	E-288	113
33042889	E-288	113
33042891	E-89	117
33042892	E-89	117
33042893	E-89	117
33042952	X52	120
33042990	E-90	119
33042991	X44	120
33042992	X53	120
33042993	X54	120
33042994	X55	120
33042995	V444	120
33042996	V443	120
33042998	E-90	119
33042999	E-90	119
33043058	E-305	118
33043088	E-308	118
33043862	E-386	122
33043863	E-386	122
33043913	E-91	127
33043914	E-91	127
33043923	E-92	127
33043924	E-92	127
33043933	E-93	127
33043934	E-93	127
33043935	E-93	127
33043943	E-94	127
33043944	E-94	127
33043945	E-94	127
33043953	E-95	127
33043954	E-95	127
33043960	E-96	127
33043961	E-96	127
33043962	E-96	127
33043963	E-96	127
33043964	E-96	127
33043970	E-97	127
33043971	E-97	127
33043972	E-97	127
33043973	E-97	127
33043974	E-97	127
33043985	CEP	156
33043986	CEP	156
33043991	E-90	119
33043992	E-90	119
33043993	E-90	119
33043994	E-90	119
33043995	E-90	119
33043996	E-90	119
33048163	E-16	116
33048165	E-16	116
33049174	E-17	116
33049175	E-17	116
33069002	IKBASIC	284
33069003		283
33070001	E-6	114
33070002	E-6	114
33070003	E-6	114
33070004	E-8	114
33070005	E-8	114
33070006	E-8	114
33070007	E-9	121
33070008	E-9	121
33070009	E-136	121
33070011	E-136	121
33070012	E-136	121
33070013	E-11	119
33070014	E-11	119
33070015	E-11	119
33070016	E-11	119
33070017	E-14	116
33070018	E-14	116
33070019	E-15	115
33070020	E-15	115
33070021	E-85	124
33070022	E-85	124
33070023	E-85	124
33070024	E-85	124
33070025	E-85	124

33070026..... E-85 124
33070027..... E-85 124
33070028..... E-85 124
33070029..... E-90 119
33070030..... E-90 119
33070031..... E-104 117
33070032..... E-104 117
33070033..... E-104 117
33070034..... E-104 117
33070038..... E-105 117
33070046..... E-109 128
33070047..... E-109 128
33070048..... E-109 128
33070050..... E-110 126
33070051..... E-110 126
33070052..... E-110 126
33070053..... E-110 126
33070054..... E-110 126
33070055..... E-110 126
33070056..... E-110 126
33071522..... E-152 125
33071523..... E-152 125
33071524..... E-152 125
33071525..... E-152 125
33071526..... E-152 125
33071527..... E-152 125
33071530..... TI-1 125
33071531..... TI-2 125
33072098..... E-209 113
33072099..... E-209 113
33100103..... BIO HT..... 279
33100104..... BIO HT..... 279
33100105..... BIO HT..... 279
33100170..... BIO HT..... 279
33100171..... BIO HT..... 279
33100172..... BIO HT..... 279
33100173..... BIO HT..... 279
33100190..... 298
33100193..... 298
33100194..... 298
33100200..... 298
33100201..... 298
33100202..... 298
33100450..... SS 275
33100451..... SS 275
33100452..... SS 275
33100453..... SS 275
33100454..... SS 275
33100455..... SS 275
33100456..... SS 275
33100457..... SS 275
33100513..... GSI-1 270
33100514..... GSI-2 270
33100515..... GSI-3 270
33100720..... HSI..... 275
33100721..... HSI..... 275
33100722..... HSI..... 275
33100723..... HSI..... 275
33100724..... HSI..... 275
33100725..... HSI..... 275
33100726..... HSI..... 275
33100727..... HSI..... 275
33100728..... HSI..... 275
33100940..... 277
33100941..... 277
33100942..... 277
33100943..... 277
33102009..... 292
33102011..... 292
33102012..... 292
33102016..... 292
33102017..... 292
33102019..... 292
33102020..... 292
33102022..... 292
33102023..... 292
33102050..... PUFFY 291
33102051..... PUFFY 291
33102052..... PUFFY 291
33102053..... PUFFY 291
33102054..... PUFFY 291
33102055..... PUFFY 291
33102056..... PUFFY 291
33102057..... PUFFY 291
33102058..... PUFFY 291
33102121..... 292
33102220..... 295
33102221..... TANK R..... 295
33102222..... TH 291
33102223..... TH 291
33102224..... TH 291
33102225..... TH 291
33102226..... TH 291
33102227..... TH 291
33102228..... TH 291
33102230..... TANK R..... 295
33102231..... TANK R..... 295
33102232..... TANK R..... 295
33102250..... FLAT 295
33102400..... MAXITANK..... 295
33102401..... MAXITANK..... 295
33102402..... MAXITANK..... 295
33102403..... MAXITANK..... 295
33102404..... MAXITANK..... 295
33102405..... MAXITANK..... 295
33102406..... MAXITANK..... 295
33103500..... 272
33103501..... 272
33103502..... 272
33103503..... 272
33104112..... PFG 277
33104113..... PFG 277
33104221..... PFB..... 277
33104222..... PFB..... 277
33104300..... PFW..... 277
33104301..... PFW..... 277
33104302..... PFW..... 277
33104303..... PFW..... 277
33104304..... PFW..... 277
33104305..... PFW..... 277
33104310..... PFG 277
33104311..... PFG 277
33104312..... PFG 277
33104313..... PFG 277
33104320..... PFB..... 277
33104321..... PFB..... 277
33104322..... PFB..... 277
33104323..... PFB..... 277
33105001..... IRRIGA..... 290
33105002..... IRRIGA..... 290
33105003..... IRRIGA..... 290
33105004..... IRRIGA..... 290
33105005..... IRRIGA..... 290
33105006..... IRRIGA..... 290
33105011..... IRRIGA PLUS .. 290
33105012..... IRRIGA PLUS .. 290
33105013..... IRRIGA PLUS .. 290
33105014..... IRRIGA PLUS .. 290
33105015..... IRRIGA PLUS .. 290
33105016..... IRRIGA PLUS .. 290
33105051..... RIUSA..... 290
33105052..... RIUSA..... 290
33105053..... RIUSA..... 290
33105054..... RIUSA..... 290
33105055..... RIUSA..... 290
33105111..... GSI-4 270
33105112..... GSI-6 270
33105113..... GSI-12 270
33105531..... RIUSA..... 290
33107001..... ANAPACKAGE 281
33107002..... ANAPACKAGE 281
33107003..... ANAPACKAGE 281
33107004..... ANAPACKAGE 281
33107005..... ANAPACKAGE 281
33107006..... ANAPACKAGE 281
33108112..... COUNTRY 286
33108114..... COUNTRY 286
33108116..... COUNTRY 286
33108118..... COUNTRY 286
33108211..... COUNTRY PLUS286
33108212..... COUNTRY PLUS286
33108213..... COUNTRY PLUS286
33108214..... COUNTRY PLUS286
33108215..... COUNTRY PLUS286
33108216..... COUNTRY PLUS286
33108217..... COUNTRY PLUS286
33108218..... COUNTRY PLUS286
33112223..... 298
33112224..... 298
33117001..... PACKAGE..... 281
33117002..... PACKAGE..... 281
33117003..... PACKAGE..... 281
33117004..... PACKAGE..... 281
33117005..... PACKAGE..... 281
33117006..... PACKAGE..... 281
33181110..... COUNTRY 286
33183102..... COUNTRY MAXI286
33183104..... COUNTRY MAXI286
33183106..... COUNTRY MAXI286
33183108..... COUNTRY MAXI286
33183110..... COUNTRY MAXI286
338871001..... PPA040018015 145
338871002..... PPA040018025 145
338871003..... PPA040018050 145
338871004..... PPA040018100 145
338871006..... PPA040018200 145
338871007..... PPA040018300 145
338871008..... PPA050018015 145
338871009..... PPA050018025 145
338871010..... PPA050018050 145
338871011..... PPA050018100 145
338871013..... PPA050018200 145
338871014..... PPA050018300 145
338871015..... PPA075023015 145
338871016..... PPA075023025 145
338871017..... PPA075023050 145
338871018..... PPA075023100 145
338871020..... PPA075023200 145
338871021..... PPA075023300 145
338871022..... PPA090028015 145
338871023..... PPA090028025 145

338871024..... PPA090028050 145
338871025..... PPA090028100 145
338871027..... PPA090028200 145
338871028..... PPA090028300 145
338871029..... PPA110034015 145
338871030..... PPA110034025 145
338871031..... PPA110034050 145
338871032..... PPA110034100 145
338871034..... PPA110034200 145
338871035..... PPA110034300 145
338871036..... PPA125039015 145
338871037..... PPA125039025 145
338871038..... PPA125039050 145
338871039..... PPA125039100 145
338871041..... PPA125039200 145
338871042..... PPA125039300 145
338871043..... PPA160049015 145
338871044..... PPA160049025 145
338871045..... PPA160049050 145
338871046..... PPA160049100 145
338871048..... PPA160049200 145
338871049..... PPA160049300 145
338871050..... VKL04000015P 146
338871051..... VKL04000030P 146
338871052..... VKL04000045P 146
338871053..... VKL04000067P 146
338871054..... VKL04000090P 146
338871055..... VKL05000015P 146
338871056..... VKL05000030P 146
338871057..... VKL05000045P 146
338871058..... VKL05000067P 146
338871059..... VKL05000090P 146
338871060..... VKL07500015P 146
338871061..... VKL07500030P 146
338871062..... VKL07500045P 146
338871063..... VKL07500067P 146
338871064..... VKL07500090P 146
338871065..... VKL09000015P 146
338871066..... VKL09000030P 146
338871067..... VKL09000045P 146
338871068..... VKL09000067P 146
338871069..... VKL09000090P 146
338871070..... VKL11000015P 146
338871071..... VKL11000030P 146
338871072..... VKL11000045P 146
338871073..... VKL11000067P 146
338871074..... VKL11000090P 146
338871075..... VKL12500045P 146
338871076..... VKL12500090P 146
338871077..... VKL16000045P 146
338871078..... VKL16000090P 146
338871079..... VTR04004045P 147
338871080..... VTR04004067P 147
338871081..... VTR04004090P 147
338871082..... VTR05004045P 147
338871083..... VTR05004067P 147
338871084..... VTR05004090P 147
338871085..... VTR05005045P 147
338871086..... VTR05005067P 147
338871087..... VTR05005090P 147
338871088..... VTR07504045P 147
338871089..... VTR07504067P 147
338871090..... VTR07504090P 147
338871091..... VTR07505045P 147
338871092..... VTR07505067P 147
338871093..... VTR07505090P 147
338871094..... VTR07507545P 147
338871095..... VTR07507567P 147
338871096..... VTR07507590P 147
338871097..... VTR09004045P 147
338871098..... VTR09004067P 147
338871099..... VTR09005045P 147
338871100..... VTR09005067P 147
338871101..... VTR09005090P 147
338871102..... VTR09007545P 147
338871103..... VTR09009045P 147
338871104..... VTR09009067P 147
338871105..... VTR09009090P 147
338871106..... VTR11004045P 147
338871107..... VTR11004090P 147
338871108..... VTR11005045P 147
338871109..... VTR11005067P 147
338871110..... VTR11005090P 147
338871111..... VTR11007545P 147
338871112..... VTR11007567AD147
338871113..... VTR11007590P 147
338871114..... VTR11009045P 147
338871115..... VTR11009090P 147
338871116..... VTR11011045P 147
338871117..... VTR11011067P 147
338871118..... VTR11011090P 147
338871119..... VTR12512545P 147
338871120..... VTR12512590P 147
338871121..... VTR16016045P 147
338871122..... VTR16016090P 147
338871123..... VTR09007590AD147
338871124..... VTR12511045AD147
338871125..... VTR12511090AD147
338871126..... VTR16011090AD147
338871127..... PTR160110090 147
338871128..... VCNZ110110067148
338871130..... VCRZ090090067148
338871132..... VCRZ110050067148
338871134..... VCRZ11011067148
338871135..... VCRZ11011090148
338871136..... VMD04000000P148
338871137..... VMD05000000P148
338871138..... VMD07500000P148
338871139..... VMD09000000P148
338871140..... VMD11000000P148
338871141..... VMD12500000P148
338871142..... VMD16000000P148
338871143..... VMP04000000P148
338871144..... VMP05000000P148
338871145..... VMP07500000P148
338871146..... VMP09000000P148
338871147..... VMP11000000P148
338871148..... VMP12500000P148
338871149..... VMP16000000P148
338871150..... VRD05004000P148
338871151..... VRD07504000P148
338871152..... VRD07505000P148
338871153..... VRD09004000P148
338871154..... VRD09005000P148
338871155..... VRD09007500P148
338871156..... VRD11005000P148
338871157..... VRD11007500P148
338871158..... VRD11009000P148
338871159..... VRD12511000P148
338871160..... VRD16011000P148
338871161..... VRD16012500P148
338871162..... VCZ05000000P149
338871163..... VCZ07500000P149
338871164..... VCZ09000000P149
338871165..... VCZ11000000P149
338871166..... VCZ12500000P149
338871167..... VCZ16000000P149
338871168..... VDK07500000P149
338871169..... VDK09000000P149
338871170..... VDK11000000P149
338871171..... VKK04000000P149
338871172..... VKK05000000P149
338871173..... VKK07500000P149
338871174..... VKK09000000P149
338871175..... VKK11000000P149
338871176..... VKK12500000P149
338871177..... VKK16000000P149
338871178..... PHONOKLIP.... 151
338871179..... 151
338871180..... 151
338871181..... 151
338871182..... 151
338871183..... 151
338871184..... 151
338871186..... AKAVENT..... 150
338871187..... AKAVENT..... 150
338871188..... 149
338871189..... 149
338871190..... 149
338871191..... 149
338871192..... 149
338871193..... 149
338871194..... 149
338871195..... 149
338871196..... PPA160096300 145
338871196..... PPA200062300 145
338871197..... VKL20000045P 146
338871198..... VKL20000090D 146
338871199..... VTR20020045D147
338871200..... VTR20020090D147
338871201..... VRD20016000D148
338871202..... VMD20000000D148
338871203..... VMP20000000D148
338871204..... VKK20000000D149
338871205..... VCZ20000000AD149
338871206..... 151
338871207..... VWP11005075D150
338871208..... VKO11005000D150
338871209..... VSF11000000D 150
338871210..... 141
338871210..... VWP11005075D151
338871211..... 141
338871211..... PHONOKLIP.... 151
338871212..... 141
338871212..... PHONOKLIP.... 151
338871213..... 141
338871213..... PHONOKLIP.... 151
338871214..... 141
338871214..... PHONOKLIP.... 151
338871215..... 141
338871215..... PHONOKLIP.... 151
338871216..... 141
338871216..... PHONOKLIP.... 151
338871217..... 141
338871217..... PHONOKLIP.... 151
338871218..... VVENKIE07500D150
338871219..... VVENKIE11000D150
338871220..... VVENWLO11000D. 150
338871221..... VVENWLO16000D. 150

338871222 ... 152
515225201 ... 241
515225202 ... 241
515225203 ... 241
515225204 ... 241
515225205 ... 241
515225206 ... 241
515225207 ... 241
515225209 ... 241
515225211 ... 241
515225212 ... 241
515245302 ... 248
515245305 ... 248
515245308 ... 248
515245311 ... 248
515245313 ... 248
515245315 ... 248
515245402 ... 248
515245405 ... 248
515245408 ... 248
515245411 ... 248
515245413 ... 248
515245415 ... 248
515245601 ... 248
515245602 ... 248
515245603 ... 248
515245604 ... 248
515245605 ... 248
515245606 ... 248
515529902 ... 250
515529904 ... 250
004058EC ... S-69 ... 9
005108EC ... A-50 ... 10
006028EC ... S-31 ... 9
010048EC ... S-35 ... 9
01004P8 ... 138
01005P8 ... 138
01007P8 ... 138
01009P8 ... 138
010115E ... 160
01011P8 ... 138
010125E ... 160
01012P8 ... 138
010165E ... 160
01016P8 ... 138
010205E ... 160
01020P8 ... 138
01104P8 ... 138
01105P8 ... 138
01107P8 ... 138
01109P8 ... 138
011115E ... 160
01111P8 ... 138
011125E ... 160
01112P8 ... 138
011165E ... 160
01116P8 ... 138
011205E ... 160
01209P8 ... 138
012115E ... 160
01211P8 ... 138
01307P8 ... 138
01309P8 ... 138
013115E ... 160
01311P8 ... 138
013125E ... 160
01312P8 ... 138
013165E ... 160
01316P8 ... 138
013205E ... 160
013565N ... S-752 ... 76
014042EC ... S-540 ... 9
014059EC ... S-237 ... 9
022000EC ... A-50 ... 10
022036EC ... A-79 ... 10
022042N ... A-103 ... 17
022083EC ... A-128 ... 10
022088EC ... A-8 ... 10
022138EC ... A-13 ... 10
022211EC ... A-5 ... 10
022212EC ... A-6 ... 10
022228EC ... A-1 ... 10
022248EC ... A-14 ... 10
022348EC ... A-15 ... 10
023115E ... 161
024135E ... 161
030115E ... 158
03011P8 ... 138
030165E ... 158
03016P8 ... 138
03020P8 ... 138
031165E ... 158
03116P8 ... 138
031205E ... 158
03120P8 ... 138
03127P8 ... 138
03128P8 ... 138
03131P8 ... 138
031355E ... 158
03135P8 ... 138
031365E ... 158
031375E ... 158
03137P8 ... 138
03151P8 ... 138
031925E ... 158
03192P8 ... 138
03409P8 ... 138
034115E ... 159
035015E ... 159
035025E ... 159
03507P8 ... 138
035165E ... 159
03516P8 ... 138
035205E ... 159
03527P8 ... 138
03528P8 ... 138
03531P8 ... 138
03571P8 ... 138
03572P8 ... 138
03611P8 ... 138
03811P8 ... 139
044115E ... 158
05107P8 ... 139
05111P8 ... 139
051165E ... 161
05116P8 ... 139
051205E ... 161
051255E ... 161
05131P8 ... 139
051325E ... 161
05132P8 ... 139
051335E ... 161
051365E ... 161
05136P8 ... 139
051405E ... 161
05140P8 ... 139
05311P8 ... 139
06107P8 ... 139
06109P8 ... 139
061115E ... 160
06111P8 ... 139
061125E ... 160
06112P8 ... 139
061165E ... 160
06116P8 ... 139
061205E ... 160
06120P8 ... 139
06144P8 ... 139
06145P8 ... 139
06307P8 ... 139
06309P8 ... 139
063115E ... 160
06311P8 ... 139
063125E ... 160
06312P8 ... 139
063165E ... 160
06316P8 ... 139
063205E ... 160
06345P8 ... 139
06507P8 ... 139
06509P8 ... 139
06604P8 ... 139
06605P8 ... 139
066110E ... 161
066110E ... 166
06611P8 ... 139
066120E ... 161
06612P8 ... 139
06613F1 ... 161
06615F1 ... 161
066160E ... 161
066160E ... 166
06616P8 ... 139
06617F1 ... 161
066200E ... 161
066200E ... 166
06621F1 ... 161
06628F1 ... 161
06634F1 ... 161
06640F1 ... 161
06640M1 ... 161
07004P8 ... 138
07005P8 ... 138
070125E ... 160
07012P8 ... 138
070165E ... 160
07016P8 ... 138
070205E ... 160
07020P8 ... 138
07104P8 ... 138
07105P8 ... 138
07109P8 ... 138
071115E ... 160
07111P8 ... 138
071125E ... 160
07112P8 ... 138
071165E ... 160
07116P8 ... 138
071205E ... 160
07120P8 ... 138
07307P8 ... 138

07407P8 138
07424P8 140
07454P8 140
08004P8 138
08005P8 138
080125E 158
08012P8 138
08104P8 138
08105P8 138
081125E 159
08112P8 138
081165E 159
08116P8 138
081205E 159
085193..... 248
08807P8 138
08809P8 138
08907P8 138
08913P8 138
09005P8 139
09305P8 139
11R1148 ..... S-220 176
11R1248 ..... S-220 176
11R1648 ..... S-220 176
12R1148 ..... S-223 176
12R1248 ..... S-223 176
12R1648 ..... S-223 176
142525E 162
16525F2 161
16530F2 161
18207P8 139
18211P8 139
18212P8 139
18216P8 139
1A16058 171
1A16L58 172
1A16L58 173
1A20058 172
1A20058 173
1C16058 170
1C16L58 172
1C20058 172
1D16058 171
1D16L58 172
1D16L58 173
1D20058 172
1D20058 173
1E16058 170
1E16058 171
1E16L58 172
1E16L58 173
1E20058 172
1E20058 173
1EAHF 67
1EAHFA 67
1EAHFC..... 67
1EAHFM 67
1EAHFS 67
1EAHFX..... 67
1EAVR 67
1EAVRA..... 67
1EAVRC..... 67
1EAVRM 67
1EAVRS 67
1EAVRX..... 67
1G16058..... 171
1G16L58..... 172
1G20058..... 172
1H16058..... 170
1H16L58..... 172
1H20058..... 172
1H20058..... 173
1J16058..... 171
1J16L58..... 173
1J20058..... 173
1K16058..... 170
1K16L58..... 172
1K16L58..... 173
1K20058..... 172
1RAS316B00..... 311
1RAS316B10..... 311
1RAS320C00..... 311
1RAS320C10..... 311
1RAS325D00..... 311
1RAS325D10..... 311
1RAS332D00..... 311
1RAS332D10..... 311
1RAS340F00..... 311
1RAS340F10..... 311
1RBO211000..... 317
1RBO275000..... 317
1RBO290000..... 317
1RCA216000..... 314
1RRC121O00..... 312
1RST111000..... 319
1RST116000..... 319
1RST120000..... 319
1RST125000..... 319
1RST132000..... 319
1RST140000..... 319
1RST150000..... 319
1RST163000..... 319
1RST175000..... 319
1RST190000..... 319
1SMF..... 65
1SMFX..... 65
1SMM..... 65
1SMMX 65
1SP1100..... 176
1SP1600..... 176
1X16L58..... 172
1Y16058..... 171
1Y16L58..... 172
1Y16L58..... 173
1Y20058..... 172
1Z16058..... 171
1Z16L58..... 173
1Z20058..... 173
33005225G..... 293
33005226G..... 293
33005227G..... 293
33005228G..... 293
33005229G..... 293
33005230G..... 293
33005232G..... 293
33005233G..... 293
33005234G..... 293
33005241G..... 293
33005242G..... 293
33005244G..... 293
33005401G..... 293
333910PA15R 271
333911A02R..... 271
333915A02CR ..... ENDURA..... 268
333920PA15R 271
333925A02LOR... ENDURA..... 268
333925A02R..... ENDURA..... 268
333950A03R..... ENDURA..... 268
700581Y 299
700582Y 299
8F-STU019-BLK . MAXI-FILTRA .. 155
8F-STU019-BLK . MAXI-FILTRA .. 283
8F-STU022-YLW . MAXI-FILTRA .. 155
8F-STU022-YLW . MAXI-FILTRA .. 283
8F-STU616-WHB P.A.P.A. 155
ADV012012014 318
ADV034016018 318
ADV100020022 318
ADV112030032 318
ADV114025027 318
ADV200040042 318
ADV200050052 318
ADV214050052 318
ADV234060064 318
AEC38B..... 188
AEC38M 188
AEC38N..... 188
AEC38S..... 188
AFV012020022..... 318
AFV014012014..... 318
AFV034025027..... 318
AFV038016018..... 318
AFV100030032..... 318
AFV112050052..... 318
AFV114040042..... 318
AFV200060064..... 318
AIC38B 187
AIC38M 187
AIC38N 187
AIC38S 187
AIV012014012..... 318
AIV016018016..... 318
AIV020022020..... 318
AIV025027025..... 318
AIV032032030..... 318
AIV040042040..... 318
AIV050052050..... 318
AIV063064060..... 318
B12270 ..... S-379 48
B12271 ..... S-380 48
B12274 ..... S-373 47
B12275 ..... S-577 45
B12276 ..... S-373 47
B12277 ..... S-577 45
B12279 ..... S-578 44
B12282 ..... S-374 46
B12515 ..... S-582 45
B12516 ..... S-583 45
B12517 ..... S-581 45
B12520 ..... S-578 44
B12521 ..... S-578 44
B12522 ..... S-579 45
B12523 ..... S-580 45
B12524 ..... S-574 47
B12525 ..... S-574 47
B12526 ..... S-574 47
B12527 ..... S-574 47
B12540 ..... S-374 46
B12541 ..... S-374 46
B12542 ..... S-574 47
BC110 65

BC125 65
BFV012E 317
BFV034E 317
BFV038E 317
BFV100E 317
BFV112E 317
BFV114E 317
BFV200E 317
BHGB38B 188
BHGB38M 188
BHGB38N 188
BHGB38S 188
BIFOV016038E 317
BIFOV020012E 317
BIFOV025034E 317
BIFOV032100E 317
BIFOV040114E 317
BIFOV050112E 317
BIFOV063200E 317
BIFV016038E 317
BIFV020012E 317
BIFV025034E 317
BIFV032100E 317
BIFV040114E 317
BIFV050112E 317
BIFV063200E 317
BIFV075212E 317
BIFV090300E 317
BIFV110400E 317
BIFXV016038E 318
BIFXV016038F 318
BIFXV020012E 318
BIFXV020012F 318
BIFXV025034E 318
BIFXV025034F 318
BIFXV032100E 318
BIFXV032100F 318
BIFXV040114E 318
BIFXV040114F 318
BIFXV050112E 318
BIFXV050112F 318
BIFXV063200E 318
BIFXV063200F 318
BIROV016038E 317
BIROV020012E 317
BIROV025034E 317
BIROV032100E 317
BIROV040114E 317
BIROV050112E 317
BIROV063200E 317
BIRV020012E 317
BIRV025034E 317
BIRV032100E 317
BIRV040114E 317
BIRV050112E 317
BIRV050200E 317
BIRV063200E 317
BIRV075212E 317
BIRV090300E 317
BIRXV016038E 318
BIRXV016038F 318
BIRXV020012E 318
BIRXV020012F 318
BIRXV025034E 318
BIRXV025034F 318
BIRXV032100E 318
BIRXV032100F 318
BIRXV040114E 318
BIRXV040114F 318
BIRXV050112E 318
BIRXV050112F 318
BIRXV063200E 318
BIRXV063200F 318
BIV016E 317
BIV020E 317
BIV025E 317
BIV032E 317
BIV040E 317
BIV050E 317
BIV063E 317
BIV075E 317
BIV090E 317
BIV110E 317
BSR2005 347
BSR2017 347
CAB131A 231
CAB134 231
CAB510AFR 226
CAB510APG 225
CAB773 231
CABI13ATI 225
CABS510AFR 226
CABS773 231
CAL10BF 228
CAN10AG 225
CAN10API 225
CAN10ATI 225
CAN10BN 228
CAN177 231
CAN177N 231
CB2GC00TAPSS 347
CB2GP23TAPSS 348
CB2GP41TAPSS 348
CB2GP49TAPSS 348
CFC-5202 349
CFC-5204 349
CFC-5206 349
CFC-5601 348
CFC-5603 348
CFC-6301 349
CFC-6302 349
CFC-6321 349
CFC-6322 349
CFV012 314
CFV034 314
CFV100 314
CFV112 314
CFV114 314
CFV200 314
CFV212 314
CFV300 314
CFV400 314
CHC052 346
CHC052SR 346
CHC063 346
CHC063SR 346
CHC075 346
CHC075SR 346
CHC083 346
CHC083SR 346
CHC105 346
CHC105SR 346
CHC125 346
CHC125SR 346
CHC140 346
CHC140SR 346
CHC190SR 346
CHC210SR 346
CHCN160 346
CHCN210SR 346
CHCN240SR 346
CIV012 314
CIV016 314
CIV020 314
CIV025 314
CIV032 314
CIV040 314
CIV050 314
CIV063 314
CIV075 314
CIV090 314
CIV110 314
CIV125 314
CIV140 314
CIV160 314
CIV200 314
CIV225 314
CIV250 314
CM1GTB 198
CM1GTM 198
CM1GTN 198
CM1GTS 198
CM6GTB 198
CM6GTM 198
CM6GTN 198
CM6GTS 198
CM8GTB 199
CM8GTM 199
CM8GTN 199
CM8GTS 199
CM9GTB 199
CM9GTM 199
CM9GTN 199
CM9GTS 199
CMP9GTB 199
CMP9GTM 199
CMP9GTN 199
CMP9GTS 199
COMGTB 199
COMGTM 199
COMGTN 199
COMGTS 199
D313491 158
D314491 158
D314691 158
D314791 158
D314991 158
D315091 158
D315191 158
D354691 159
D354991 159
D355091 159
D355191 159
D434291 162
D519491 161
D616391 160
D665001 161
DFV012038 314
DFV034012 314
DFV100034 314
DFV112114 314

DFV114100 314
DFV200112 314
DIFV11090300 309
DIFV11090400 309
DIFV12110400 309
DIFV20016012 309
DIFV20016038 309
DIFV25020012 309
DIFV25020034 309
DIFV32025034 309
DIFV32025100 309
DIFV40032100 309
DIFV40032114 309
DIFV50040112 309
DIFV50040114 309
DIFV63050112 309
DIFV63050200 309
DIFV75063200 309
DIFV75063212 309
DIFV90075212 309
DIFV90075300 309
DIMV20016012 308
DIMV20016038 308
DIMV25020012 308
DIMV25020034 308
DIMV32025034 308
DIMV32025100 308
DIMV40032100 308
DIMV40032114 308
DIMV50040112 308
DIMV50040114 308
DIMV63050112 308
DIMV63050200 308
DIMV75063200 308
DIV016012 312
DIV020016 312
DIV025020 312
DIV032020 312
DIV032025 312
DIV040020 312
DIV040025 312
DIV040032 312
DIV050032 312
DIV050040 312
DIV063032 312
DIV063040 312
DIV063050 312
DIV075050 312
DIV075063 312
DIV090050 312
DIV090063 312
DIV090075 312
DIV110063 312
DIV110075 312
DIV110090 312
DIV125110 312
DIV140090 312
DIV140110 312
DIV140125 312
DIV160090 312
DIV160110 312
DIV160140 312
DIV180160 312
DIV200180 312
DIV225160 312
DIV225200 312
DIV250160 312
DIV250180 312
DIV250200 312
DIV250225 312
DIV280200 312
DIV280225 312
DIV280250 312
DIV315200 312
DIV315225 312
DIV315250 312
DIV315280 312
DIV400280 312
DIV400315 312
DIV400355 312
DPS2005 347
DPS2017 347
DR100BC 235
DR100CF 235
DR100CN 235
DR100DF 235
DR101BC 235
DR101CF 235
DR101DF 235
DR102CF 235
DR102CN 235
DR102DF 235
DR152CF 236
DR152DF 236
DR202BC 236
DR202CF 236
DR202DF 236
DR302DF 236
DRP178 225
DSM032 319
DSM040 319
DSM050 319
DSM063 319
DSM075 319
E202004 181
E203004 181
E203504 181
E204004 181
E205604 181
E255704 180
E255904 180
E256004 180
E256404 180
E256604 180
E256704 180
E256904 180
E257004 180
E257404 180
E257604 180
E273304 181
E274404 181
E292204 181
E293304 181
E294404 181
E682004 180
E683004 180
E684004 180
E685504 180
E722004 180
E723004 180
E724004 180
E725504 180
E990001 254
ECR3004 180
ECR4004 180
EFV034 320
EFV100 320
EFV112 320
EFV114 320
EFV200 320
EFV214 320
EFV234 320
EFV312 320
EFV400 320
EFV500 320
EGR3004 180
EGR4004 180
EJ024CA-2008 347
EJ024CC-2008 347
EJ048CA-2008 347
EJ110CA-2008 347
EJ220CA-2008 347
EV-500.024A 348
EV-500.024C 348
EV-500.048A 348
EV-500.110A 348
EV-500.220A 348
F189404 152
F189405 152
F189406 152
F189407 152
F189409 152
F189411 152
F189412 152
F189414 152
F189415 152
F189416 152
FBFV012 320
FBFV034 320
FBFV038 320
FBFV100 320
FBFV112 320
FBFV114 320
FBFV200 320
FBIV016 320
FBIV020 320
FBIV025 320
FBIV032 320
FBIV040 320
FBIV050 320
FBIV063 320
FBIV075 320
FBIV090 320
FBIV110 320
FCV025 311
FCV032 311
FCV040 311
FCV050 311
FCV063 311
FCV075 311
FCV090 311
FCV110 311
FCV140 311
FCV160 311
FCV180 311
FCV200 311
FCV225 311
FCV250 311
FCV280 311
FCV315 311
FD38B 188

FD38M 188
FD38N 188
FD38S 188
FDC38B 188
FDC38M 188
FDC38N 188
FDC38S 188
FDV025 310
FDV032 310
FDV040 310
FDV050 310
FDV063 310
FDV075 310
FDV090 310
FDV110 310
FEOVFM280E 350
FEOVFM315E 350
FEOVLM050E 350
FEOVLM063E 350
FEOVLM063F 350
FEOVLM075E 350
FEOVLM075F 350
FEOVLM090E 350
FEOVLM090F 350
FEOVLM110E 350
FEOVLM110F 350
FEOVLM140E 350
FEOVLM140F 350
FEOVLM160E 350
FEOVLM160F 350
FEOVLM225E 350
FEOVLM225F 350
FEVE050E2BD 340
FEVE050E2D 340
FEVE050F2BD 340
FEVE050F2D 340
FEVE063E2BD 340
FEVE063E2D 340
FEVE063F2BD 340
FEVE063F2D 340
FEVE075E2BD 340
FEVE075E2D 340
FEVE075F2BD 340
FEVE075F2D 340
FEVE090E2BD 340
FEVE090E2D 340
FEVE090F2BD 340
FEVE090F2D 340
FEVE110E2BD 340
FEVE110E2D 340
FEVE110F2BD 340
FEVE110F2D 340
FEVE140E2BD 340
FEVE140E2D 340
FEVE140F2BD 340
FEVE140F2D 340
FEVE160E2BD 340
FEVE160E2D 340
FEVE160F2BD 340
FEVE160F2D 340
FEVE225E2BD 340
FEVE225E2D 340
FEVE225F2BD 340
FEVE225F2D 340
FEVE280E2BD 340
FEVE280E2D 340
FEVE315E2BD 340
FEVE315E2D 340
FEVP050EDED 341
FEVP050EDEFD 341
FEVP050EDEFP 342
FEVP050EDEP 342
FEVP050ESED 341
FEVP050ESEFD 341
FEVP050ESEFP 342
FEVP050ESEP 342
FEVP050FDED 341
FEVP050FDEFD 341
FEVP050FDEFP 342
FEVP050FDEP 342
FEVP050FSED 341
FEVP050FSEFD 341
FEVP050FSEFP 342
FEVP050FSEP 342
FEVP063EDED 341
FEVP063EDEFD 341
FEVP063EDEFP 342
FEVP063EDEP 342
FEVP063ESED 341
FEVP063ESEFD 341
FEVP063ESEFP 342
FEVP063ESEP 342
FEVP063FDED 341
FEVP063FDEFD 341
FEVP063FDEFP 342
FEVP063FDEP 342
FEVP063FSED 341
FEVP063FSEFD 341
FEVP063FSEFP 342
FEVP063FSEP 342
FEVP075EDED 341
FEVP075EDEFD 341
FEVP075EDEFP 342
FEVP075EDEP 342
FEVP075ESED 341
FEVP075ESEFD 341
FEVP075ESEFP 342
FEVP075ESEP 342
FEVP075FDED 341
FEVP075FDEFD 341
FEVP075FDEFP 342
FEVP075FDEP 342
FEVP075FSED 341
FEVP075FSEFD 341
FEVP075FSEFP 342
FEVP075FSEP 342
FEVP090EDED 341
FEVP090EDEFD 341
FEVP090EDEFP 342
FEVP090EDEP 342
FEVP090ESED 341
FEVP090ESEFD 341
FEVP090ESEFP 342
FEVP090ESEP 342
FEVP090FDED 341
FEVP090FDEFD 341
FEVP090FDEFP 342
FEVP090FDEP 342
FEVP090FSED 341
FEVP090FSEFD 341
FEVP090FSEFP 342
FEVP090FSEP 342
FEVP110EDED 341
FEVP110EDEFD 341
FEVP110EDEFP 342
FEVP110EDEP 342
FEVP110ESED 341
FEVP110ESEFD 341
FEVP110ESEFP 342
FEVP110ESEP 342
FEVP110FDED 341
FEVP110FDEFD 341
FEVP110FDEFP 342
FEVP110FDEP 342
FEVP110FSED 341
FEVP110FSEFD 341
FEVP110FSEFP 342
FEVP110FSEP 342
FEVP140EDED 341
FEVP140EDEFD 341
FEVP140EDEFP 342
FEVP140EDEP 342
FEVP140ESED 341
FEVP140ESEFD 341
FEVP140ESEFP 342
FEVP140ESEP 342
FEVP140FDED 341
FEVP140FDEFD 341
FEVP140FDEFP 342
FEVP140FDEP 342
FEVP140FSED 341
FEVP140FSEFD 341
FEVP140FSEFP 342
FEVP140FSEP 342
FEVP160EDED 341
FEVP160EDEFD 341
FEVP160EDEFP 342
FEVP160EDEP 342
FEVP160ESED 341
FEVP160ESEFD 341
FEVP160ESEFP 342
FEVP160ESEP 342
FEVP160FDED 341
FEVP160FDEFD 341
FEVP160FDEFP 342
FEVP160FDEP 342
FEVP160FSED 341
FEVP160FSEFD 341
FEVP160FSEFP 342
FEVP160FSEP 342
FEVP225EDED 341
FEVP225EDEFD 341
FEVP225EDEFP 342
FEVP225EDEP 342
FEVP225ESED 341
FEVP225ESEFD 341
FEVP225ESEFP 342
FEVP225ESEP 342
FEVP225FDED 341
FEVP225FDEFD 341
FEVP225FDEFP 342
FEVP225FDEP 342
FEVP225FSED 341
FEVP225FSEFD 341
FEVP225FSEFP 342
FEVP225FSEP 342
FEVP280EDED 341
FEVP280EDEFD 341
FEVP280EDEFP 342
FEVP280EDEP 342
FEVP280ESED 341

FEVP280ESEFD 341
FEVP280ESEFP 342
FEVP280ESEP 342
FEVP315EDED 341
FEVP315EDEFD 341
FEVP315EDEFP 342
FEVP315EDEP 342
FEVP315ESED 341
FEVP315ESEFD 341
FEVP315ESEFP 342
FEVP315ESEP 342
FG38B 188
FG38M 188
FG38N 188
FG38S 188
FGC38B 188
FGC38M 188
FGC38N 188
FGC38S 188
FIXCAB13 231
FIXCAN 231
FIXCAN1 231
FIXCAN3 231
FKVE050E2BD 343
FKVE050E2D 343
FKVE050F2BD 343
FKVE050F2D 343
FKVE063E2BD 343
FKVE063E2D 343
FKVE063F2BD 343
FKVE063F2D 343
FKVE075E2BD 343
FKVE075E2D 343
FKVE075F2BD 343
FKVE075F2D 343
FKVE090E2BD 343
FKVE090E2D 343
FKVE090F2BD 343
FKVE090F2D 343
FKVE110E2BD 343
FKVE110E2D 343
FKVE110F2BD 343
FKVE110F2D 343
FKVE140E2BD 343
FKVE140E2D 343
FKVE140F2BD 343
FKVE140F2D 343
FKVE160E2BD 343
FKVE160E2D 343
FKVE160F2BD 343
FKVE160F2D 343
FKVE225E2BD 343
FKVE225E2D 343
FKVE225F2BD 343
FKVE225F2D 343
FKVE280E2BD 343
FKVE280E2D 343
FKVE280F2BD 343
FKVE280F2D 343
FKVE315E2BD 343
FKVE315E2D 343
FKVE315F2BD 343
FKVE315F2D 343
FKVE355E2D 343
FKVE355F2D 343
FKVE400E2D 343
FKVE400F2D 343
FKVP050EDED 344
FKVP050EDEFD 344
FKVP050EDEFP 345
FKVP050EDEP 345
FKVP050ESED 344
FKVP050ESEFD 344
FKVP050ESEFP 345
FKVP050ESEP 345
FKVP050FDED 344
FKVP050FDEFD 344
FKVP050FDEFP 345
FKVP050FDEP 345
FKVP050FSED 344
FKVP050FSEFD 344
FKVP050FSEFP 345
FKVP050FSEP 345
FKVP063EDED 344
FKVP063EDEFD 344
FKVP063EDEFP 345
FKVP063EDEP 345
FKVP063ESED 344
FKVP063ESEFD 344
FKVP063ESEFP 345
FKVP063ESEP 345
FKVP063FDED 344
FKVP063FDEFD 344
FKVP063FDEFP 345
FKVP063FDEP 345
FKVP063FSED 344
FKVP063FSEFD 344
FKVP063FSEFP 345
FKVP063FSEP 345
FKVP075EDED 344
FKVP075EDEFD 344
FKVP075EDEFP 345
FKVP075EDEP 345
FKVP075ESED 344
FKVP075ESEFD 344
FKVP075ESEFP 345
FKVP075ESEP 345
FKVP075FDED 344
FKVP075FDEFD 344
FKVP075FDEFP 345
FKVP075FDEP 345
FKVP075FSED 344
FKVP075FSEFD 344
FKVP075FSEFP 345
FKVP075FSEP 345
FKVP090EDED 344
FKVP090EDEFD 344
FKVP090EDEFP 345
FKVP090EDEP 345
FKVP090ESED 344
FKVP090ESEFD 344
FKVP090ESEFP 345
FKVP090ESEP 345
FKVP090FDED 344
FKVP090FDEFD 344
FKVP090FDEFP 345
FKVP090FDEP 345
FKVP090FSED 344
FKVP090FSEFD 344
FKVP090FSEFP 345
FKVP090FSEP 345
FKVP110EDED 344
FKVP110EDEFD 344
FKVP110EDEFP 345
FKVP110EDEP 345
FKVP110ESED 344
FKVP110ESEFD 344
FKVP110ESEFP 345
FKVP110ESEP 345
FKVP110FDED 344
FKVP110FDEFD 344
FKVP110FDEFP 345
FKVP110FDEP 345
FKVP110FSED 344
FKVP110FSEFD 344
FKVP110FSEFP 345
FKVP110FSEP 345
FKVP140EDED 344
FKVP140EDEFD 344
FKVP140EDEFP 345
FKVP140EDEP 345
FKVP140ESED 344
FKVP140ESEFD 344
FKVP140ESEFP 345
FKVP140ESEP 345
FKVP140FDED 344
FKVP140FDEFD 344
FKVP140FDEFP 345
FKVP140FDEP 345
FKVP140FSED 344
FKVP140FSEFD 344
FKVP140FSEFP 345
FKVP140FSEP 345
FKVP160EDED 344
FKVP160EDEFD 344
FKVP160EDEFP 345
FKVP160EDEP 345
FKVP160ESED 344
FKVP160ESEFD 344
FKVP160ESEFP 345
FKVP160ESEP 345
FKVP160FDED 344
FKVP160FDEFD 344
FKVP160FDEFP 345
FKVP160FDEP 345
FKVP160FSED 344
FKVP160FSEFD 344
FKVP160FSEFP 345
FKVP160FSEP 345
FKVP225EDED 344
FKVP225EDEFD 344
FKVP225EDEFP 345
FKVP225EDEP 345
FKVP225ESED 344
FKVP225ESEFD 344
FKVP225ESEFP 345
FKVP225ESEP 345
FKVP225FDED 344
FKVP225FDEFD 344
FKVP225FDEFP 345
FKVP225FDEP 345
FKVP225FSED 344
FKVP225FSEFD 344
FKVP225FSEFP 345
FKVP225FSEP 345
FKVP280EDED 344
FKVP280EDEFD 344
FKVP280EDEFP 345
FKVP280EDEP 345
FKVP280ESED 344
FKVP280ESEFD 344

FKVP280ESEFP 345
FKVP280ESEP 345
FKVP280FDED 344
FKVP280FDEFD 344
FKVP280FDEFP 345
FKVP280FDEP 345
FKVP280FSED 344
FKVP280FSEFD 344
FKVP280FSEFP 345
FKVP280FSEP 345
FKVP315EDED 344
FKVP315EDEFD 344
FKVP315EDEFP 345
FKVP315EDEP 345
FKVP315ESED 344
FKVP315ESEFD 344
FKVP315ESEFP 345
FKVP315ESEP 345
FKVP315FDED 344
FKVP315FDEFD 344
FKVP315FDEFP 345
FKVP315FDEP 345
FKVP315FSED 344
FKVP315FSEFD 344
FKVP315FSEFP 345
FKVP315FSEP 345
FKVP355EDED 344
FKVP355EDEP 345
FKVP355ESED 344
FKVP355ESEP 345
FKVP355FDED 344
FKVP355FDEP 345
FKVP355FSED 344
FKVP355FSEP 345
FKVP400EDED 344
FKVP400EDEP 345
FKVP400ESED 344
FKVP400ESEP 345
FKVP400FDED 344
FKVP400FDEP 345
FKVP400FSED 344
FKVP400FSEP 345
GAB38 199
GATM100 65
GATM125 65
GATM160 65
GDR10AFR 231
GDR10AHPP 231
GDR10AP 231
GDR10API 231
GDR10ATI 231
GDR10LG 231
GDT100A 66
GDT100B 66
GDT100X 66
GDT125A 66
GDT125B 66
GDT125X 66
GETM10B 65
GETM12B 65
GETM16B 65
GFV012 304
GFV034 304
GFV038 304
GFV100 304
GFV112 304
GFV114 304
GFV200 304
GFV212 304
GFV300 304
GFV400 304
GIFV016038 304
GIFV020012 304
GIFV025034 304
GIFV032100 304
GIFV040114 304
GIFV050112 304
GIFV063200 304
GIFV075212 304
GIFV090300 304
GIFV110400 304
GIMV016038 304
GIMV020012 304
GIMV025034 304
GIMV032100 304
GIMV040114 304
GIMV050112 304
GIMV063200 304
GIV012 304
GIV016 304
GIV020 304
GIV025 304
GIV032 304
GIV040 304
GIV050 304
GIV063 304
GIV075 304
GIV090 304
GIV110 304
GIV125 304
GIV140 304
GIV160 304
GIV180 304
GIV200 304
GIV225 304
GIV250 304
GIV280 304
GIV315 304
GIV400 304
GOTA 65
GOTB 65
GP0193E 318
GP0195E 311
GP0195f 311
GP0196E 318
GP0197E 318
GP0198E 318
GP0200E 311
GP0200F 311
GP0201E 311
GP0201F 311
GP0202E 311
GP0202F 311
GP1205E 311
GP1206E 311
GP1210E 318
GP1212E 318
GP2299E 311
GP2299F 311
GPO0199E 318
GR77 231
GR77P 231
GRL77 231
HCR55011 ..... J-61 366
HCR55012 ..... J-61 366
HCR55013 ..... J-61 366
HCR55024 ..... J-65 367
HCR55025 ..... J-65 367
HCR55035 ..... J-62 366
HCR55036 ..... J-62 366
HCR55037 ..... J-62 366
HCR55046 368
HCR55047 368
HCR55048 368
HCR55077 ..... J-72 367
HCR5509 ..... J-69 367
HCR55097 ..... J-69 367
HCR55132 ..... J-61 366
HCR55133 ..... J-61 366
HCR55134 ..... J-62 366
HCR55213 ..... J-61 366
HCR55214 ..... J-61 366
HCR55215 ..... J-61 366
HCR55233 368
HCR55234 368
HCR55235 368
HCR55244 ..... J-65 367
HCR55246 ..... J-62 366
HCR55314 ..... J-69 367
HCR55315 ..... J-69 367
HCR55320 ..... J-62 366
HCR55321 ..... J-62 366
HCR55413 ..... J-99 367
HCR55414 ..... J-99 367
HCR55415 ..... J-99 367
HCR55416 ..... J-99 367
HCR55422 ..... J-67 367
HCR55423 ..... J-67 367
HCR55424 ..... J-67 367
HCR55425 ..... J-67 367
HCR55687 ..... J-62 366
HFV012 305
HFV034 305
HFV100 305
HFV112 305
HFV114 305
HFV200 305
HFV212 305
HFV300 305
HIV012 305
HIV016 305
HIV020 305
HIV025 305
HIV032 305
HIV040 305
HIV050 305
HIV063 305
HIV075 305
HIV090 305
HIV110 305
HIV125 305
HIV140 305
HIV160 305
HIV180 305
HIV200 305
HIV225 305
HIV250 305
HIV280 305
HIV315 305
HIV400 305
IFFV034012 316

IFFV100012 316
IFFV100034 316
IFFV112114 316
IFFV114100 316
IFFV200112 316
IFFV212200 316
IFFV300212 316
IFFV400300 316
ILG/D-232/10 346
ILG/D-550 346
IS00416 ..... GSI-10 270
IS00417 ..... GSI-12 270
IS00418 ..... GSI-14 270
IS00510 ..... OTTO 269
IS00831 ..... HT PLUS 273
IS00832 ..... HT PLUS 273
IS00850 ..... ECOWASH1..... 276
IS00851 ..... ECOWASH2..... 276
IS00852 ..... ECOWASH3..... 276
IS00880 ..... OTTO 273
IS00881 ..... OTTO 273
IS00882 ..... OTTO 273
IS00883 ..... OTTO 273
IS00884 ..... HT PLUS 273
IS00885 ..... HT PLUS 273
IS00886 ..... HT PLUS 273
IS00887 ..... HT PLUS 273
IS00888 ..... HT PLUS 273
IS02233 ..... MAXITANK..... 295
IS04600 ..... PF3000 B2..... 278
IS04601 ..... PF3000 E2..... 278
IS04602 ..... PF3000 R2..... 278
IS04603 ..... 4000 B2 278
IS04604 ..... 4000 E2 278
IS04605 ..... 4000 R2 278
IS04606 ..... 5000 B2 278
IS04607 ..... 5000 E2 278
IS04608 ..... 5000 R2 278
IS05006 ..... IRRIGA..... 290
IS05007 ..... IRRIGA..... 290
IS05008 ..... IRRIGA..... 290
IS05009 ..... IRRIGA..... 290
IS05010 ..... IRRIGA..... 290
IS05056 ..... RIUSA..... 290
IS05057 ..... RIUSA..... 290
IS05058 ..... RIUSA..... 290
IS05059 ..... RIUSA..... 290
IS05060 ..... RIUSA..... 290
IS05114 ..... GSI-4 270
IS05115 ..... GSI-5 270
IS05116 ..... GSI-6 270
IS05117 ..... GSI-7 270
IS05118 ..... GSI-8 270
IS09214 298
IS174HT ..... BIO HT..... 279
IS175HT ..... BIO HT..... 279
IS176HT ..... BIO HT..... 279
IS5006P..... IRRIGA PLUS .. 290
IS5007P..... IRRIGA PLUS .. 290
IS5008P..... IRRIGA PLUS .. 290
IS5009P..... IRRIGA PLUS .. 290
IS5010P..... IRRIGA PLUS .. 290
IS5051P..... RIUSA PLUS ... 290
IS50531 ..... RIUSA PLUS ... 290
IS5053P..... RIUSA PLUS ... 290
IS5054P..... RIUSA PLUS ... 290
IS5055P..... RIUSA PLUS ... 290
IS5056P..... RIUSA PLUS ... 290
IS5057P..... RIUSA PLUS ... 290
IS5058P..... RIUSA PLUS ... 290
IS5059P..... RIUSA PLUS ... 290
IS5060P..... RIUSA PLUS ... 290
IS5061P..... RIUSA PLUS ... 290
IS5062P..... RIUSA PLUS ... 290
ISDI015..... 274
ISDI030..... 274
ISDI050..... 274
ISDI080..... 274
ISDI1000..... 274
ISDI150..... 274
ISDI200..... 274
ISDI250..... 274
ISDI325..... 274
ISDI400..... 274
ISDI500..... 274
ISDI650..... 274
ISDI700..... 274
ISGHF45..... 298
ISSEN14..... 270
ISSEN15..... 273
ITQ-0800-220..... 346
ITQ-0800-24 346
ITQ-1100-220..... 346
ITQ-1100-24..... 346
J40205..... S-20 218
J40241..... S-238 221
J40242..... S-238 221
J40301..... S-241 220
J40302..... S-241 220
J40311..... S-243 220
J40312..... S-243 220
J40331..... S-242 220
J40332..... S-242 220
J40394..... S-23 218
J40601..... S-322 222
J40621..... S-338 222
J40622..... S-538 222
J40631..... S-339 222
J40901..... S-260 221
J40902..... S-260 221
J4CB140 346
J4CB20 346
J4CB300 346
J4CB85 346
J4CS140..... 346
J4CS20..... 346
J4CS300..... 346
J4CS55..... 346
J4CS85..... 346
JCAB13 231
JFV012 316
JFV034 316
JFV100 316
JFV112 316
JFV114 316
JFV200 316
JNC38B..... 188
JNC38M 188
JNC38N..... 188
JNC38S 188
JND38B..... 188
JND38M 188
JND38N..... 188
JND38S 188
KIFV11090212..... 315
KIFV11090300..... 315
KIFV11090400..... 315
KIFV12110300..... 315
KIFV12110400..... 315
KIFV16012038..... 315
KIFV20016012..... 315
KIFV20016038..... 315
KIFV25020012..... 315
KIFV25020034..... 315
KIFV32025012..... 315
KIFV32025034..... 315
KIFV32025100..... 315
KIFV40032034..... 315
KIFV40032100..... 315
KIFV40032114..... 315
KIFV50040100..... 315
KIFV50040112..... 315
KIFV50040114..... 315
KIFV63050112..... 315
KIFV63050114..... 315
KIFV63050200..... 315
KIFV75063112..... 315
KIFV75063200..... 315
KIFV75063212..... 315
KIFV90075200..... 315
KIFV90075212..... 315
KIFV90075300..... 315
LG38B 187
LG38M..... 187
LG38N 187
LG38S 187
LIV025100 311
LIV032114 311
LKVE012E2BD 337
LKVE012E2D..... 337
LKVE012F2BD 337
LKVE012F2D..... 337
LKVE016E2BD 337
LKVE016E2D..... 337
LKVE016F2BD 337
LKVE016F2D..... 337
LKVE020E2BD 337
LKVE020E2D..... 337
LKVE020F2BD 337
LKVE020F2D..... 337
LKVE025E2BD 337
LKVE025E2D..... 337
LKVE025F2BD 337
LKVE025F2D..... 337
LKVE032E2BD 337
LKVE032E2D..... 337
LKVE032F2BD 337
LKVE032F2D..... 337
LKVE034E2BD 337
LKVE034E2D..... 337
LKVE034F2BD 337
LKVE034F2D..... 337
LKVE038E2BD 337
LKVE038E2D..... 337
LKVE038F2BD 337
LKVE038F2D..... 337
LKVE040E2BD 337
LKVE040E2D..... 337
LKVE040F2BD 337
LKVE040F2D..... 337
LKVE050E2BD 337

LKVE050E2D 337
LKVE050F2BD 337
LKVE050F2D 337
LKVE063E2BD 337
LKVE063E2D 337
LKVE063F2BD 337
LKVE063F2D 337
LKVE100E2BD 337
LKVE100E2D 337
LKVE100F2BD 337
LKVE100F2D 337
LKVE112E2BD 337
LKVE112E2D 337
LKVE112F2BD 337
LKVE112F2D 337
LKVE114E2BD 337
LKVE114E2D 337
LKVE114F2BD 337
LKVE114F2D 337
LKVE200E2BD 337
LKVE200E2D 337
LKVE200F2BD 337
LKVE200F2D 337
LKVP012EDED 338
LKVP012EDEFD 338
LKVP012EDEFP 339
LKVP012EDEP 339
LKVP012ESED 338
LKVP012ESEFD 338
LKVP012ESEFP 339
LKVP012ESEP 339
LKVP012FDED 338
LKVP012FDEFD 338
LKVP012FDEFP 339
LKVP012FDEP 339
LKVP012FSED 338
LKVP012FSEFD 338
LKVP012FSEFP 339
LKVP012FSEP 339
LKVP016EDED 338
LKVP016EDEFD 338
LKVP016EDEFP 339
LKVP016EDEP 339
LKVP016ESED 338
LKVP016ESEFD 338
LKVP016ESEFP 339
LKVP016ESEP 339
LKVP016FDED 338
LKVP016FDEFD 338
LKVP016FDEFP 339
LKVP016FDEP 339
LKVP016FSED 338
LKVP016FSEFD 338
LKVP016FSEFP 339
LKVP016FSEP 339
LKVP020EDED 338
LKVP020EDEFD 338
LKVP020EDEFP 339
LKVP020EDEP 339
LKVP020ESED 338
LKVP020ESEFD 338
LKVP020ESEFP 339
LKVP020ESEP 339
LKVP020FDED 338
LKVP020FDEFD 338
LKVP020FDEFP 339
LKVP020FDEP 339
LKVP020FSED 338
LKVP020FSEFD 338
LKVP020FSEFP 339
LKVP020FSEP 339
LKVP025EDED 338
LKVP025EDEFD 338
LKVP025EDEFP 339
LKVP025EDEP 339
LKVP025ESED 338
LKVP025ESEFD 338
LKVP025ESEFP 339
LKVP025ESEP 339
LKVP025FDED 338
LKVP025FDEFD 338
LKVP025FDEFP 339
LKVP025FDEP 339
LKVP025FSED 338
LKVP025FSEFD 338
LKVP025FSEFP 339
LKVP025FSEP 339
LKVP032EDED 338
LKVP032EDEFD 338
LKVP032EDEFP 339
LKVP032EDEP 339
LKVP032ESED 338
LKVP032ESEFD 338
LKVP032ESEFP 339
LKVP032ESEP 339
LKVP032FDED 338
LKVP032FDEFD 338
LKVP032FDEFP 339
LKVP032FDEP 339
LKVP032FSED 338
LKVP032FSEFD 338
LKVP032FSEFP 339
LKVP032FSEP 339
LKVP034EDED 338
LKVP034EDEFD 338
LKVP034EDEFP 339
LKVP034EDEP 339
LKVP034ESED 338
LKVP034ESEFD 338
LKVP034ESEFP 339
LKVP034ESEP 339
LKVP034FDED 338
LKVP034FDEFD 338
LKVP034FDEFP 339
LKVP034FDEP 339
LKVP034FSED 338
LKVP034FSEFD 338
LKVP034FSEFP 339
LKVP034FSEP 339
LKVP038EDED 338
LKVP038EDEFD 338
LKVP038EDEFP 339
LKVP038EDEP 339
LKVP038ESED 338
LKVP038ESEFD 338
LKVP038ESEFP 339
LKVP038ESEP 339
LKVP038FDED 338
LKVP038FDEFD 338
LKVP038FDEFP 339
LKVP038FDEP 339
LKVP038FSED 338
LKVP038FSEFD 338
LKVP038FSEFP 339
LKVP038FSEP 339
LKVP040EDED 338
LKVP040EDEFD 338
LKVP040EDEFP 339
LKVP040EDEP 339
LKVP040ESED 338
LKVP040ESEFD 338
LKVP040ESEFP 339
LKVP040ESEP 339
LKVP040FDED 338
LKVP040FDEFD 338
LKVP040FDEFP 339
LKVP040FDEP 339
LKVP040FSED 338
LKVP040FSEFD 338
LKVP040FSEFP 339
LKVP040FSEP 339
LKVP050EDED 338
LKVP050EDEFD 338
LKVP050EDEFP 339
LKVP050EDEP 339
LKVP050ESED 338
LKVP050ESEFD 338
LKVP050ESEFP 339
LKVP050ESEP 339
LKVP050FDED 338
LKVP050FDEFD 338
LKVP050FDEFP 339
LKVP050FDEP 339
LKVP050FSED 338
LKVP050FSEFD 338
LKVP050FSEFP 339
LKVP050FSEP 339
LKVP063EDED 338
LKVP063EDEFD 338
LKVP063EDEFP 339
LKVP063EDEP 339
LKVP063ESED 338
LKVP063ESEFD 338
LKVP063ESEFP 339
LKVP063ESEP 339
LKVP063FDED 338
LKVP063FDEFD 338
LKVP063FDEFP 339
LKVP063FDEP 339
LKVP063FSED 338
LKVP063FSEFD 338
LKVP063FSEFP 339
LKVP063FSEP 339
LKVP100EDED 338
LKVP100EDEFD 338
LKVP100EDEFP 339
LKVP100EDEP 339
LKVP100ESED 338
LKVP100ESEFD 338
LKVP100ESEFP 339
LKVP100ESEP 339
LKVP100FDED 338
LKVP100FDEFD 338
LKVP100FDEFP 339
LKVP100FDEP 339
LKVP100FSED 338
LKVP100FSEFD 338
LKVP100FSEFP 339
LKVP100FSEP 339
LKVP112EDED 338
LKVP112EDEFD 338

LKVP112EDEFP 339
LKVP112EDEP 339
LKVP112ESED 338
LKVP112ESEFD 338
LKVP112ESEFP 339
LKVP112ESEP 339
LKVP112FDED 338
LKVP112FDEFD 338
LKVP112FDEFP 339
LKVP112FDEP 339
LKVP112FSED 338
LKVP112FSEFD 338
LKVP112FSEFP 339
LKVP112FSEP 339
LKVP114EDED 338
LKVP114EDEFD 338
LKVP114EDEFP 339
LKVP114EDEP 339
LKVP114ESED 338
LKVP114ESEFD 338
LKVP114ESEFP 339
LKVP114ESEP 339
LKVP114FDED 338
LKVP114FDEFD 338
LKVP114FDEFP 339
LKVP114FDEP 339
LKVP114FSED 338
LKVP114FSEFD 338
LKVP114FSEFP 339
LKVP114FSEP 339
LKVP200EDED 338
LKVP200EDEFD 338
LKVP200EDEFP 339
LKVP200EDEP 339
LKVP200ESED 338
LKVP200ESEFD 338
LKVP200ESEFP 339
LKVP200ESEP 339
LKVP200FDED 338
LKVP200FDEFD 338
LKVP200FDEFP 339
LKVP200FDEP 339
LKVP200FSED 338
LKVP200FSEFD 338
LKVP200FSEFP 339
LKVP200FSEP 339
M55001 ..... J-61 362
M55002 ..... J-61 362
M55003 ..... J-63 358
M55004 ..... J-63 358
M55005 ..... J-62 362
M55006 ..... J-62 362
M55007 ..... J-65 361
M55008 ..... J-65 361
M55009 ..... J-64 359
M55010 ..... J-64 359
M55011 ..... J-61 362
M55012 ..... J-61 362
M55013 ..... J-61 362
M55014 ..... J-61 362
M55015 ..... J-61 362
M55016 ..... J-61 362
M55017 ..... J-63 358
M55018 ..... J-63 358
M55019 ..... J-63 358
M55020 ..... J-63 358
M55021 ..... J-63 358
M55022 ..... J-63 358
M55023 ..... J-65 361
M55024 ..... J-65 361
M55025 ..... J-65 361
M55026 ..... J-65 361
M55029 ..... J-64 359
M55030 ..... J-64 359
M55031 ..... J-64 359
M55032 ..... J-64 359
M55033 ..... J-64 359
M55034 ..... J-64 359
M55035 ..... J-62 362
M55036 ..... J-62 362
M55037 ..... J-62 362
M55038 ..... J-62 362
M55041 ..... J-68 358
M55042 ..... J-68 358
M55043 ..... J-68 358
M55044 ..... J-68 358
M55045 ..... J-68 358
M55046 368
M55047 368
M55048 368
M55049 368
M55050 368
M55051 368
M55052 368
M55053 368
M55054 368
M55055 368
M55056 368
M55057 368
M55070 ..... J-68 358
M55071 ..... J-68 358
M55072 ..... J-73 360
M55073 ..... J-73 360
M55074 ..... J-73 360
M55075 ..... J-73 360
M55076 ..... J-72 361
M55077 ..... J-72 361
M55086 ..... J-73 360
M55087 ..... J-73 360
M55088 ..... J-73 360
M55089 ..... J-73 360
M55096 ..... J-69 359
M55097 ..... J-69 359
M55098 ..... J-69 359
M55099 ..... J-69 359
M55100 ..... J-66 360
M55101 ..... J-66 360
M55102 ..... J-66 360
M55103 ..... J-66 360
M55104 ..... J-78 361
M55105 ..... J-78 361
M55106 ..... J-78 361
M55107 ..... J-78 361
M55108 ..... J-78 361
M55109 ..... J-78 361
M55110 ..... J-78 361
M55111 ..... J-78 361
M55115 ..... J-74 360
M55116 ..... J-74 360
M55117 ..... J-74 360
M55118 ..... J-74 360
M55119 ..... J-74 360
M55132 ..... J-61 362
M55133 ..... J-61 362
M55134 ..... J-62 362
M55135 ..... J-71 359
M55136 ..... J-71 359
M55137 ..... J-71 359
M55138 ..... J-71 359
M55141 ..... J-65 361
M55142 ..... J-65 361
M55143 ..... J-65 361
M55144 ..... J-62 362
M55145 ..... J-62 362
M55146 ..... J-62 362
M55147 ..... J-61 362
M55148 ..... J-61 362
M55149 ..... J-63 358
M55150 ..... J-73 360
M55152 ..... J-62 362
M55153 ..... J-68 358
M55154 ..... J-64 359
M55156 368
M55157 368
M55159 ..... J-71 359
M55160 ..... J-71 359
M55163 ..... J-69 359
M55164 ..... J-69 359
M55165 ..... J-63 358
M55169 ..... J-62 362
M55170 ..... J-62 362
M55171 ..... J-62 362
M55172 ..... J-62 362
M55173 ..... J-62 362
M55174 ..... J-62 362
M55175 ..... J-71 359
M55176 ..... J-71 359
M55177 ..... J-71 359
M55178 ..... J-71 359
M55179 ..... J-72 361
M55180 ..... J-72 361
M55183 ..... J-65 361
M55184 ..... J-65 361
M55185 ..... J-65 361
M55186 ..... J-65 361
M55187 ..... J-65 361
M55188 ..... J-71 359
M55189 ..... J-71 359
M55190 ..... J-64 359
M55191 ..... J-73 360
M55192 ..... J-61 362
M55195 ..... J-60 360
M55196 ..... J-60 360
M55213 ..... J-61 362
M55214 ..... J-61 362
M55215 ..... J-61 362
M55216 ..... J-61 362
M55217 ..... J-69 359
M55218 ..... J-71 359
M55219 ..... J-65 361
M55221 ..... J-68 358
M55222 ..... J-66 360
M55223 ..... J-78 361
M55224 ..... J-65 361
M55225 ..... J-71 359
M55226 ..... J-62 362
M55227 ..... J-65 361
M55229 ..... J-68 358
M55230 ..... J-79 362
M55231 ..... J-79 362
M55232 368

M55233 368
M55234 368
M55235 368
M55236 368
M55237 368
M55238 368
M55242 ..... J-71 359
M55243 ..... J-71 359
M55244 ..... J-65 361
M55245 ..... J-65 361
M55246 ..... J-62 362
M55247 ..... J-62 362
M55257 ..... J-71 359
M55258 ..... J-71 359
M55259 ..... J-71 359
M55303 ..... J-61 362
M55304 ..... J-60 360
M55305 ..... J-60 360
M55306 ..... J-60 360
M55307 ..... J-71 359
M55308 ..... J-71 359
M55309 ..... J-71 359
M55310 ..... J-71 359
M55311 ..... J-71 359
M55312 ..... J-69 359
M55313 ..... J-69 359
M55314 ..... J-69 359
M55315 ..... J-69 359
M55316 ..... J-69 359
M55317 ..... J-69 359
M55318 ..... J-69 359
M55320 ..... J-62 362
M55321 ..... J-62 362
M55322 ..... J-62 362
M55323 ..... J-62 362
M55324 ..... J-65 361
M55325 ..... J-65 361
M55326 ..... J-65 361
M55327 ..... J-66 361
M55328 ..... J-65 361
M55329 ..... J-65 361
M55330 ..... J-95 358
M55331 ..... J-95 358
M55332 ..... J-95 358
M55333 ..... J-95 358
M55334 ..... J-95 358
M55335 ..... J-95 358
M55336 ..... J-61 362
M55337 ..... J-61 362
M55338 ..... J-61 362
M55339 ..... J-61 362
M55340 ..... J-61 362
M55341 ..... J-61 362
M55342 ..... J-62 362
M55343 ..... J-62 362
M55344 ..... J-62 362
M55345 ..... J-62 362
M55347 ..... J-62 362
M55348 ..... J-62 362
M55349 ..... J-62 362
M55350 ..... J-62 362
M55351 ..... J-62 362
M55352 ..... J-62 362
M55353 ..... J-60 360
M55354 ..... J-65 361
M55358 ..... J-65 361
M55359 ..... J-65 361
M55360 ..... J-65 361
M55361 ..... J-67 361
M55362 ..... J-65 361
M55363 ..... J-65 361
M55364 ..... J-71 359
M55365 ..... J-66 360
M55366 ..... J-71 359
M55367 ..... J-71 359
M55368 ..... J-71 359
M55369 ..... J-71 359
M55370 ..... J-71 359
M55371 ..... J-71 359
M55372 ..... J-78 361
M55373 ..... J-66 360
M55374 ..... J-68 358
M55375 ..... J-68 358
M55376 ..... J-68 358
M55377 ..... J-68 358
M55378 ..... J-68 358
M55379 ..... J-68 358
M55380 ..... J-74 360
M55381 ..... J-74 360
M55382 ..... J-74 360
M55383 ..... J-74 360
M55384 ..... J-74 360
M55385 ..... J-74 360
M55387 ..... J-96 360
M55388 ..... J-96 360
M55389 ..... J-96 360
M55390 ..... J-96 360
M55391 ..... J-96 360
M55392 ..... J-96 360
M55393 ..... J-71 359
M55394 ..... J-97 358
M55395 ..... J-97 358
M55396 ..... J-97 358
M55397 ..... J-97 358
M55400 368
M55401 368
M55402 368
M55403 368
M55406 368
M55407 368
M55408 368
M55409 368
M55410 368
M55411 368
M55453 ..... J-63 365
M55457 ..... J-63 365
M55459 ..... J-63 365
M55462 ..... J-63 365
M55463 ..... J-63 365
M55464 ..... J-63 365
M55465 ..... J-63 365
M55467 ..... J-64 365
M55470 ..... J-64 365
M55471 ..... J-95 365
M55472 ..... J-95 365
M55473 ..... J-95 365
M55474 ..... J-95 365
M55475 ..... J-95 365
M55476 ..... J-95 365
M55477 ..... J-95 365
M55478 ..... J-68 365
M55480 ..... J-68 365
M55482 ..... J-68 365
M55483 ..... J-64 365
M55484 ..... J-64 365
M55485 ..... J-61 365
M55488 ..... J-61 365
M55493 ..... J-61 365
M55687 ..... J-62 362
M55701 ..... J-61 363
M55702 ..... J-61 363
M55703 ..... J-61 363
M55704 ..... J-61 363
M55705 ..... J-61 363
M55706 ..... J-61 363
M55707 ..... J-61 363
M55708 ..... J-61 363
M55709 ..... J-61 363
M55710 ..... J-62 363
M55711 ..... J-62 363
M55712 ..... J-62 363
M55713 ..... J-62 363
M55714 ..... J-62 363
M55715 ..... J-62 363
M55716 ..... J-69 363
M55717 ..... J-69 363
M55718 ..... J-69 363
M55719 ..... J-69 363
M55720 ..... J-69 363
M55721 ..... J-69 363
M55722 ..... J-69 363
M55723 ..... J-71 363
M55724 ..... J-71 363
M55725 ..... J-71 363
M55726 ..... J-71 363
M55727 ..... J-71 363
M55728 ..... J-71 363
M55729 ..... J-61 363
M55730 ..... J-61 363
M55731 ..... J-61 363
M55732 ..... J-69 363
M55733 ..... J-69 363
M55734 ..... J-69 363
M55735 ..... J-59 359
MFV012 308
MFV034 308
MFV038 308
MFV100 308
MFV112 308
MFV114 308
MFV200 308
MFV212 308
MFV300 308
MFV400 308
MIFV016038 308
MIFV020012 308
MIFV025034 308
MIFV032100 308
MIFV040114 308
MIFV050112 308
MIFV063200 308
MIFV075212 308
MIFV090300 308
MIFV110400 308
MIMV016038 308
MIMV020012 308
MIMV025034 308
MIMV032100 308
MIMV040114 308
MIMV050112 308
MIMV063200 308

MIV012 308
MIV016 308
MIV020 308
MIV025 308
MIV032 308
MIV040 308
MIV050 308
MIV063 308
MIV075 308
MIV090 308
MIV110 308
MIV125 308
MIV140 308
MIV160 308
MIV180 308
MIV200 308
MIV225 308
MIV250 308
MIV280 308
MIV315 308
MIV355 308
MIV400 308
MIV500 308
MOS100 66
MOS125 66
MRIV125110 313
MRIV140110 313
MRIV140125 313
MRIV160110 313
MRIV160125 313
MRIV160140 313
MRIV200110 313
MRIV200125 313
MRIV200140 313
MRIV200160 313
MRIV200180 313
MRIV225110 313
MRIV225125 313
MRIV225140 313
MRIV225160 313
MRIV225200 313
MRIV250110 313
MRIV250125 313
MRIV250140 313
MRIV250160 313
MRIV250180 313
MRIV250200 313
MRIV250225 313
MRIV280110 313
MRIV280125 313
MRIV280140 313
MRIV280160 313
MRIV280200 313
MRIV280225 313
MRIV280250 313
MRIV315160 313
MRIV315180 313
MRIV315200 313
MRIV315225 313
MRIV315250 313
MRIV315280 313
MRIV355315 313
MRIV400160 313
MRIV400225 313
MRIV400280 313
MRIV400315 313
MRIV400355 313
MRIV500400 313
N105091 160
N106391 160
N115091 160
N116391 160
N126391 160
N146391 160
N304091 158
N305091 158
N306391 158
N345091 159
NAD381B 187
NAD381M 187
NAD381N 187
NAD381S 187
NAD38B 187
NAD38M 187
NAD38N 187
NAD38S 187
NAH773 226
NAH773 231
NAHJ13A 231
NAV177 231
NAV177N 231
NAV178 231
NDDR302 237
NFV012 315
NFV034 315
NFV038 315
NFV100 315
NFV112 315
NFV114 315
NFV200 315
NFV212 315
NFV300 315
NFV400 315
NJDR100 237
NPDR101 237
NRFV034012 316
NRFV100034 316
NRFV112114 316
NRFV114100 316
NRFV200112 316
NRFV212200 316
NRFV300212 316
NRFV400300 316
NRIV025100 316
NRIV032114 316
NVDR102 237
NXDR152 237
NZDR202 237
ODT020 310
ODT025 310
ODT032 310
ODT040 310
ODT050 310
ODT063 310
ODT075 310
ODT090 310
ODT110 310
ODT125 310
ODT140 310
ODT160 310
ODT180 310
ODT200 310
ODT225 310
ODT250 310
ODT280 310
ODT315 310
ODV020 310
ODV025 310
ODV032 310
ODV040 310
ODV050 310
ODV063 310
ODV075 310
ODV090 310
ODV110 310
ODV125 310
ODV140 310
ODV160 310
ODV180 310
ODV200 310
ODV225 310
ODV250 310
ODV280 310
ODV315 310
ODV355 310
ODV400 310
ODV500 310
ODV510 310
OR0185F 320
OR3062E 320
OR3062F 320
OR4081E 320
OR4081F 320
OR4112E 320
OR4112F 320
OR4131E 320
OR4131F 320
OR6162E 320
OR6162F 320
OR6187E 320
OR6187F 320
OR6237E 320
OR6237F 320
OR6300E 320
OR6300F 320
OR6362E 320
OR6450E 320
OR6450F 320
P0030198600 401
P0030198603 401
P0030198605 401
P0030198606 401
P0030198607 401
P0030198608 401
P0030198609 401
P0030198610 401
P0030198611 401
P0030198612 401
P0030198613 401
P0030198614 401
P0030198615 401
P0030198616 401
P0030198617 401
P0030198619 401
P0030198621 401
P0030198622 401
P0030198624 401
P0030198625 401
P0030198626 401
P0030198627 401
P0030198628 401

P0030198629 401
P0030198630 401
P0030198631 401
P0030198632 401
P0030198633 401
P0030198634 401
P0030198635 401
P0030198636 401
P0030198637 401
P0030198638 401
P0030198639 401
P0030198640 401
P0030198641 401
P0030198642 401
P0030198643 401
P0030198644 401
P0030198807 401
P0030198808 401
P0030198809 401
P0030198810 401
P0030198920 401
P0030198922 401
P0030198925 403
P0030198926 403
P0030198927 403
P0030198928 403
P0030198929 403
P0030198930 403
P0030198931 403
P0030198932 403
P0030198933 403
P0030198934 403
P0030198935 403
P0030198936 403
P0030198937 403
P0030198938 403
P0030198939 403
P0030198940 403
P0030198941 403
P0030198942 403
P0030198943 403
P0030198944 403
P0030198945 403
P0030198946 403
P0030198947 403
P0030198948 403
P0030198949 403
P40ST 346
P551002 177
P5510F1 177
P5510M1 176
P551202 177
P5512F1 177
P5512M1 176
P551602 177
P5516F1 177
P5516M1 176
P552002 177
P5520F1 177
P5520M1 176
P552501 177
P5525F1 177
P5525M1 176
P553001 177
P5530F1 177
P5530M1 176
P554001 177
P5540F1 177
P5540M1 176
P555001 177
P5550F1 177
P5550M1 176
P556301 177
P5563F1 177
P5563M1 176
P8180 ..... S-247P 215
P8182 ..... S-247P 215
P8183 ..... S-247P 215
P8200 ..... S-247P 215
P8202 ..... S-247P 215
P8203 ..... S-247P 215
P8210 ..... S-248P 216
P8212 ..... S-248P 216
P8213 ..... S-248P 216
P8230 ..... S-248P 216
P8232 ..... S-248P 216
P8233 ..... S-248P 216
P8243 ..... S-248P 216
P8250 ..... S-247P 215
P8252 ..... S-247P 215
P8253 ..... S-247P 215
P8263 ..... S-247P 215
P8280 ..... S-248P 216
P8282 ..... S-248P 216
P8283 ..... S-248P 216
P8300 ..... S-247P 215
P8390 ..... S-248P 216
PA25S 346
PA30 346
PA30S 346
PFV012 314
PFV034 314
PFV038 314
PFV100 314
PFV112 314
PFV114 314
PFV200 314
PFV212 314
PFV300 314
PFV400 314
PIPEV13020 321
PIPEV13025 321
PIPEV13032 321
PIPEV13040 321
PIPEV13050 321
PIPEV13063 321
PIPEV13075 321
PIPEV13090 321
PIPEV17110 321
PIPEV17125 321
PIPEV17140 321
PIPEV17160 321
PIPEV17180 321
PIPEV17200 321
PIPEV17225 321
PIPEV21063 321
PIPEV21075 321
PIPEV21090 321
PIPEV26110 321
PIPEV26125 321
PIPEV26140 321
PIPEV26160 321
PIPEV26180 321
PIPEV26200 321
PIPEV26225 321
PIPEV26250 321
PIPEV26280 321
PIPEV26315 321
PIPEV33063 321
PIPEV33075 321
PIPEV33090 321
PIPEV41110 321
PIPEV41125 321
PIPEV41140 321
PIPEV41160 321
PIPEV41200 321
PIPEV41225 321
PIPEV41250 321
PIPEV41280 321
PIPEV41315 321
PIPEV41400 321
PP00 346
PP00S 346
PP10 346
PP10S 346
PP20 346
PP20S 346
PPW 346
PPWS 346
PSCVV 226
PSCVV 231
PST-001 349
PST-002 349
PST-003 349
QBFV012 320
QBFV034 320
QBFV038 320
QBFV100 320
QBFV112 320
QBFV114 320
QBFV200 320
QBIV016 320
QBIV020 320
QBIV025 320
QBIV032 320
QBIV040 320
QBIV050 320
QBIV063 320
QBIV075 320
QBIV090 320
QBIV110 320
QHVX025E 318
QHVX050E 318
QPV020 309
QPV025 309
QPV032 309
QPV040 309
QPV050 309
QPV063 309
QPV075 309
QPV090 309
QPV110 309
QPV125 309
QPV125FKE 310
QPV140 309
QPV160 309
QPV180 309
QPV200 309
QPV200FKE 310
QPV355 309
QPV500 309

QRV225 309
QRV250 309
QRV280 309
QRV315 309
QRV400 309
REP107B 199
REP107S 199
RFV012038 315
RFV034012 315
RFV034038 315
RFV100012 315
RFV100034 315
RFV100038 315
RFV112012 315
RFV112034 315
RFV112100 315
RFV112114 315
RFV114012 315
RFV114034 315
RFV114100 315
RFV200034 315
RFV200100 315
RFV200112 315
RFV200114 315
RFV212200 315
RFV300200 315
RFV300212 315
RFV400300 315
RIV016012 313
RIV020016 313
RIV025020016 313
RIV025020020 313
RIV032025016 313
RIV032025020 313
RIV032025025 313
RIV040032020 313
RIV040032025 313
RIV040032032 313
RIV050040020 313
RIV050040025 313
RIV050040032 313
RIV050040040 313
RIV063050025 313
RIV063050032 313
RIV063050040 313
RIV063050050 313
RIV075063050 313
RIV075063063 313
RIV090075040 313
RIV090075050 313
RIV090075063 313
RIV090075075 313
RIV110090050 313
RIV110090063 313
RIV110090075 313
RIV110090090 313
RIV125063 313
RIV125075 313
RIV125090 313
RIV140075 313
RIV140090 313
RIV140110 313
RIV160090 313
RIV160110 313
RIV200160 313
SAB10 237
SBDR20 237
SEDR30 237
SIHJX15IH 219
SIHJX15IHV 219
SIHV315 305
SIHV355 305
SIHV400 305
SIHV500 305
SIV020 305
SIV025 305
SIV032 305
SIV040 305
SIV050 305
SIV063 305
SIV075 305
SIV090 305
SIV110 305
SIV160 305
SIV180 305
SIV200 305
SIV225 305
SIV250 305
SIV280 305
SIV315 305
SIV355 305
SIV400 305
SIV500 304
SIV500 305
SVCAB13 231
SVCAN 226
SVCAN 231
SVCAN 237
SXDR10 237
SZDR20 237
T555191 ..... S-220 176
T556391 ..... S-220 176
TD107B 198
TD107M 198
TD107N 198
TD107S 198
TFV012 307
TFV034 307
TFV038 307
TFV100 307
TFV112 307
TFV114 307
TFV200 307
TFV212 307
TFV300 307
TFV400 307
TIFV016038 306
TIFV020012 306
TIFV025034 306
TIFV032012 306
TIFV032100 306
TIFV040114 306
TIFV050012 306
TIFV050112 306
TIFV063012 306
TIFV063200 306
TIFV075212 306
TIFV090300 306
TIFV110400 306
TIMV016038 307
TIMV020012 307
TIMV025034 307
TIMV032100 307
TIMV040114 307
TIMV050112 307
TIMV063200 307
TIV012 306
TIV016 306
TIV020 306
TIV025 306
TIV032 306
TIV040 306
TIV050 306
TIV063 306
TIV075 306
TIV090 306
TIV110 306
TIV125 306
TIV140 306
TIV160 306
TIV180 306
TIV200 306
TIV225 306
TIV250 306
TIV280 306
TIV315 306
TIV400 306
TIV500 306
TRIV025020 307
TRIV032020 307
TRIV032025 307
TRIV040020 307
TRIV040025 307
TRIV040032 307
TRIV050020 307
TRIV050025 307
TRIV050032 307
TRIV050040 307
TRIV063025 307
TRIV063032 307
TRIV063040 307
TRIV063050 307
TRIV075032 307
TRIV075040 307
TRIV075050 307
TRIV075063 307
TRIV090040 307
TRIV090050 307
TRIV090063 307
TRIV090075 307
TRIV110050 307
TRIV110063 307
TRIV110075 307
TRIV110090 307
TRIV125050 307
TRIV125063 307
TRIV125075 307
TRIV125090 307
TRIV125110 307
TRIV160110 307
TRIV200090 307
TRIV200110 307
TRIV200160 307
TRIV250110 307
TRIV250160 307
TRIV250200 307
TRIV280225 307
TRIV315200 307
TRIV315250 307
TRIV400110 307
TRIV400315 307

TRIV400355 307
TV15 ..... S-300 52
TV2520 ..... S-301 52
V0109P8 137
V0111P8 137
V0175P8 137
V0304P8 137
V0305P8 137
V0309P8 137
V0311P8 137
V0312P8 137
V0316P8 137
V0320P8 137
V0375P8 137
V752552 177
V753052 177
VKVE012E2BD 332
VKVE012E2D 332
VKVE012F2BD 332
VKVE012F2D 332
VKVE016E2BD 332
VKVE016E2D 332
VKVE016F2BD 332
VKVE016F2D 332
VKVE020E2BD 332
VKVE020E2D 332
VKVE020F2BD 332
VKVE020F2D 332
VKVE025E2BD 332
VKVE025E2D 332
VKVE025F2BD 332
VKVE025F2D 332
VKVE032E2BD 332
VKVE032E2D 332
VKVE032F2BD 332
VKVE032F2D 332
VKVE034E2BD 332
VKVE034E2D 332
VKVE034F2BD 332
VKVE034F2D 332
VKVE038E2BD 332
VKVE038E2D 332
VKVE038F2BD 332
VKVE038F2D 332
VKVE040E2BD 332
VKVE040E2D 332
VKVE040F2BD 332
VKVE040F2D 332
VKVE050E2BD 332
VKVE050E2D 332
VKVE050F2BD 332
VKVE050F2D 332
VKVE063E2BD 332
VKVE063E2D 332
VKVE063F2BD 332
VKVE063F2D 332
VKVE075E2BD 332
VKVE075E2D 332
VKVE075F2BD 332
VKVE075F2D 332
VKVE090E2BD 332
VKVE090E2D 332
VKVE090F2BD 332
VKVE090F2D 332
VKVE100E2BD 332
VKVE100E2D 332
VKVE100F2BD 332
VKVE100F2D 332
VKVE110E2BD 332
VKVE110E2D 332
VKVE110F2BD 332
VKVE110F2D 332
VKVE112E2BD 332
VKVE112E2D 332
VKVE112F2BD 332
VKVE112F2D 332
VKVE114E2BD 332
VKVE114E2D 332
VKVE114F2BD 332
VKVE114F2D 332
VKVE200E2BD 332
VKVE200E2D 332
VKVE200F2BD 332
VKVE200F2D 332
VKVE212E2BD 332
VKVE212E2D 332
VKVE212F2BD 332
VKVE212F2D 332
VKVE300E2BD 332
VKVE300E2D 332
VKVE300F2BD 332
VKVE300F2D 332
VKVE400E2BD 332
VKVE400E2D 332
VKVE400F2BD 332
VKVE400F2D 332
VKVP012EDED 333
VKVP012EDEFD 333
VKVP012EDEFP 335
VKVP012EDEP 335
VKVP012ESED 333
VKVP012ESEFD 333
VKVP012ESEFP 335
VKVP012ESEP 335
VKVP012FDED 333
VKVP012FDEFD 333
VKVP012FDEFP 335
VKVP012FDEP 335
VKVP012FSED 333
VKVP012FSEFD 333
VKVP012FSEFP 335
VKVP012FSEP 335
VKVP016EDED 333
VKVP016EDEFD 333
VKVP016EDEFP 335
VKVP016EDEP 335
VKVP016ESED 333
VKVP016ESEFD 333
VKVP016ESEFP 335
VKVP016ESEP 335
VKVP016FDED 333
VKVP016FDEFD 333
VKVP016FDEFP 335
VKVP016FDEP 335
VKVP016FSED 333
VKVP016FSEFD 333
VKVP016FSEFP 335
VKVP016FSEP 335
VKVP020EDED 333
VKVP020EDEFD 333
VKVP020EDEFP 335
VKVP020EDEP 335
VKVP020ESED 333
VKVP020ESEFD 333
VKVP020ESEFP 335
VKVP020ESEP 335
VKVP020FDED 333
VKVP020FDEFD 333
VKVP020FDEFP 335
VKVP020FDEP 335
VKVP020FSED 333
VKVP020FSEFD 333
VKVP020FSEFP 335
VKVP020FSEP 335
VKVP025EDED 333
VKVP025EDEFD 333
VKVP025EDEFP 335
VKVP025EDEP 335
VKVP025ESED 333
VKVP025ESEFD 333
VKVP025ESEFP 335
VKVP025ESEP 335
VKVP025FDED 333
VKVP025FDEFD 333
VKVP025FDEFP 335
VKVP025FDEP 335
VKVP025FSED 333
VKVP025FSEFD 333
VKVP025FSEFP 335
VKVP025FSEP 335
VKVP032EDED 333
VKVP032EDEFD 333
VKVP032EDEFP 335
VKVP032EDEP 335
VKVP032ESED 333
VKVP032ESEFD 333
VKVP032ESEFP 335
VKVP032ESEP 335
VKVP032FDED 333
VKVP032FDEFD 333
VKVP032FDEFP 335
VKVP032FDEP 335
VKVP032FSED 333
VKVP032FSEFD 333
VKVP032FSEFP 335
VKVP032FSEP 335
VKVP034EDED 333
VKVP034EDEFD 333
VKVP034EDEFP 335
VKVP034EDEP 335
VKVP034ESED 333
VKVP034ESEFD 333
VKVP034ESEFP 335
VKVP034ESEP 335
VKVP034FDED 333
VKVP034FDEFD 333
VKVP034FDEFP 335
VKVP034FDEP 335
VKVP034FSED 333
VKVP034FSEFD 333
VKVP034FSEFP 335
VKVP034FSEP 335
VKVP038EDED 333
VKVP038EDEFD 333
VKVP038EDEFP 335
VKVP038EDEP 335
VKVP038ESED 333
VKVP038ESEFD 333
VKVP038ESEFP 335
VKVP038ESEP 335
VKVP038FDED 333

VKVP038FDEFD..... 333
VKVP038FDEFP..... 335
VKVP038FDEP..... 335
VKVP038FSED..... 333
VKVP038FSEFD..... 333
VKVP038FSEFP..... 335
VKVP038FSEP..... 335
VKVP040EDED..... 333
VKVP040EDEFD..... 333
VKVP040EDEFP..... 335
VKVP040EDEP..... 335
VKVP040ESED..... 333
VKVP040ESEFD..... 333
VKVP040ESEFP..... 335
VKVP040ESEP..... 335
VKVP040FDED..... 333
VKVP040FDEFD..... 333
VKVP040FDEFP..... 335
VKVP040FDEP..... 335
VKVP040FSED..... 333
VKVP040FSEFD..... 333
VKVP040FSEFP..... 335
VKVP040FSEP..... 335
VKVP050EDED..... 333
VKVP050EDEFD..... 333
VKVP050EDEFP..... 335
VKVP050EDEP..... 335
VKVP050ESED..... 333
VKVP050ESEFD..... 333
VKVP050ESEFP..... 335
VKVP050ESEP..... 335
VKVP050FDED..... 333
VKVP050FDEFD..... 333
VKVP050FDEFP..... 335
VKVP050FDEP..... 335
VKVP050FSED..... 333
VKVP050FSEFD..... 333
VKVP050FSEFP..... 335
VKVP050FSEP..... 335
VKVP063EDED..... 333
VKVP063EDEFD..... 333
VKVP063EDEFP..... 335
VKVP063EDEP..... 335
VKVP063ESED..... 333
VKVP063ESEFD..... 333
VKVP063ESEFP..... 335
VKVP063ESEP..... 335
VKVP063FDED..... 333
VKVP063FDEFD..... 333
VKVP063FDEFP..... 335
VKVP063FDEP..... 335
VKVP063FSED..... 333
VKVP063FSEFD..... 333
VKVP063FSEFP..... 335
VKVP063FSEP..... 335
VKVP075EDED..... 333
VKVP075EDEFD..... 333
VKVP075EDEFP..... 335
VKVP075EDEP..... 335
VKVP075ESED..... 333
VKVP075ESEFD..... 333
VKVP075ESEFP..... 335
VKVP075ESEP..... 335
VKVP075FDED..... 333
VKVP075FDEFD..... 333
VKVP075FDEFP..... 335
VKVP075FDEP..... 335
VKVP075FSED..... 333
VKVP075FSEFD..... 333
VKVP075FSEFP..... 335
VKVP075FSEP..... 335
VKVP090EDED..... 333
VKVP090EDEFD..... 333
VKVP090EDEFP..... 335
VKVP090EDEP..... 335
VKVP090ESED..... 333
VKVP090ESEFD..... 333
VKVP090ESEFP..... 335
VKVP090ESEP..... 335
VKVP090FDED..... 333
VKVP090FDEFD..... 333
VKVP090FDEFP..... 335
VKVP090FDEP..... 335
VKVP090FSED..... 333
VKVP090FSEFD..... 333
VKVP090FSEFP..... 335
VKVP090FSEP..... 335
VKVP100EDED..... 333
VKVP100EDEFD..... 333
VKVP100EDEFP..... 335
VKVP100EDEP..... 335
VKVP100ESED..... 333
VKVP100ESEFD..... 333
VKVP100ESEFP..... 335
VKVP100ESEP..... 335
VKVP100FDED..... 333
VKVP100FDEFD..... 333
VKVP100FDEFP..... 335
VKVP100FDEP..... 335
VKVP100FSED..... 333
VKVP100FSEFD..... 333
VKVP100FSEFP..... 335
VKVP100FSEP..... 335
VKVP110EDED..... 333
VKVP110EDEFD..... 333
VKVP110EDEFP..... 335
VKVP110EDEP..... 335
VKVP110ESED..... 333
VKVP110ESEFD..... 333
VKVP110ESEFP..... 335
VKVP110ESEP..... 335
VKVP110FDED..... 333
VKVP110FDEFD..... 333
VKVP110FDEFP..... 335
VKVP110FDEP..... 335
VKVP110FSED..... 333
VKVP110FSEFD..... 333
VKVP110FSEFP..... 335
VKVP110FSEP..... 335
VKVP112EDED..... 333
VKVP112EDEFD..... 333
VKVP112EDEFP..... 335
VKVP112EDEP..... 335
VKVP112ESED..... 333
VKVP112ESEFD..... 333
VKVP112ESEFP..... 335
VKVP112ESEP..... 335
VKVP112FDED..... 333
VKVP112FDEFD..... 333
VKVP112FDEFP..... 335
VKVP112FDEP..... 335
VKVP112FSED..... 333
VKVP112FSEFD..... 333
VKVP112FSEFP..... 335
VKVP112FSEP..... 335
VKVP114EDED..... 333
VKVP114EDEFD..... 333
VKVP114EDEFP..... 335
VKVP114EDEP..... 335
VKVP114ESED..... 333
VKVP114ESEFD..... 333
VKVP114ESEFP..... 335
VKVP114ESEP..... 335
VKVP114FDED..... 333
VKVP114FDEFD..... 333
VKVP114FDEFP..... 335
VKVP114FDEP..... 335
VKVP114FSED..... 333
VKVP114FSEFD..... 333
VKVP114FSEFP..... 335
VKVP114FSEP..... 335
VKVP200EDED..... 333
VKVP200EDEFD..... 333
VKVP200EDEFP..... 335
VKVP200EDEP..... 335
VKVP200ESED..... 333
VKVP200ESEFD..... 333
VKVP200ESEFP..... 335
VKVP200ESEP..... 335
VKVP200FDED..... 333
VKVP200FDEFD..... 333
VKVP200FDEFP..... 335
VKVP200FDEP..... 335
VKVP200FSED..... 333
VKVP200FSEFD..... 333
VKVP200FSEFP..... 335
VKVP200FSEP..... 335
VKVP212EDED..... 333
VKVP212EDEFD..... 333
VKVP212EDEFP..... 335
VKVP212EDEP..... 335
VKVP212ESED..... 333
VKVP212ESEFD..... 333
VKVP212ESEFP..... 335
VKVP212ESEP..... 335
VKVP212FDED..... 333
VKVP212FDEFD..... 333
VKVP212FDEFP..... 335
VKVP212FDEP..... 335
VKVP212FSED..... 333
VKVP212FSEFD..... 333
VKVP212FSEFP..... 335
VKVP212FSEP..... 335
VKVP300EDED..... 333
VKVP300EDEFD..... 333
VKVP300EDEFP..... 335
VKVP300EDEP..... 335
VKVP300ESED..... 333
VKVP300ESEFD..... 333
VKVP300ESEFP..... 335
VKVP300ESEP..... 335
VKVP300FDED..... 333
VKVP300FDEFD..... 333
VKVP300FDEFP..... 335
VKVP300FDEP..... 335
VKVP300FSED..... 333
VKVP300FSEFD..... 333
VKVP300FSEFP..... 335
VKVP300FSEP..... 335
VKVP400EDED..... 333
VKVP400EDEFD..... 333

VKVP400EDEFP 335
VKVP400EDEP 335
VKVP400ESED 333
VKVP400ESEFD 333
VKVP400ESEFP 335
VKVP400ESEP 335
VKVP400FDED 333
VKVP400FDEFD 333
VKVP400FDEFP 335
VKVP400FDEP 335
VKVP400FSED 333
VKVP400FSEFD 333
VKVP400FSEFP 335
VKVP400FSEP 335
VRVE012E2PD 332
VRVE012F2PD 332
VRVE016E2PD 332
VRVE016F2PD 332
VRVE020E2PD 332
VRVE020F2PD 332
VRVE025E2PD 332
VRVE025F2PD 332
VRVE032E2PD 332
VRVE032F2PD 332
VRVE034E2PD 332
VRVE034F2PD 332
VRVE038E2PD 332
VRVE038F2PD 332
VRVE040E2PD 332
VRVE040F2PD 332
VRVE050E2PD 332
VRVE050F2PD 332
VRVE063E2PD 332
VRVE063F2PD 332
VRVE100E2PD 332
VRVE100F2PD 332
VRVE112E2PD 332
VRVE112F2PD 332
VRVE114E2PD 332
VRVE114F2PD 332
VRVE200E2PD 332
VRVE200F2PD 332
VRVP012EDEPD 334
VRVP012EDEPP 334
VRVP012ESEPD 334
VRVP012ESEPP 334
VRVP012FDEPD 334
VRVP012FDEPP 334
VRVP012FSEPD 334
VRVP012FSEPP 334
VRVP016EDEPD 334
VRVP016EDEPP 334
VRVP016ESEPD 334
VRVP016ESEPP 334
VRVP016FDEPD 334
VRVP016FDEPP 334
VRVP016FSEPD 334
VRVP016FSEPP 334
VRVP020EDEPD 334
VRVP020EDEPP 334
VRVP020ESEPD 334
VRVP020ESEPP 334
VRVP020FDEPD 334
VRVP020FDEPP 334
VRVP020FSEPD 334
VRVP020FSEPP 334
VRVP025EDEPD 334
VRVP025EDEPP 334
VRVP025ESEPD 334
VRVP025ESEPP 334
VRVP025FDEPD 334
VRVP025FDEPP 334
VRVP025FSEPD 334
VRVP025FSEPP 334
VRVP032EDEPD 334
VRVP032EDEPP 334
VRVP032ESEPD 334
VRVP032ESEPP 334
VRVP032FDEPD 334
VRVP032FDEPP 334
VRVP032FSEPD 334
VRVP032FSEPP 334
VRVP034EDEPD 334
VRVP034EDEPP 334
VRVP034ESEPD 334
VRVP034ESEPP 334
VRVP034FDEPD 334
VRVP034FDEPP 334
VRVP034FSEPD 334
VRVP034FSEPP 334
VRVP038EDEPD 334
VRVP038EDEPP 334
VRVP038ESEPD 334
VRVP038ESEPP 334
VRVP038FDEPD 334
VRVP038FDEPP 334
VRVP038FSEPD 334
VRVP038FSEPP 334
VRVP040EDEPD 334
VRVP040EDEPP 334
VRVP040ESEPD 334
VRVP040ESEPP 334
VRVP040FDEPD 334
VRVP040FDEPP 334
VRVP040FSEPD 334
VRVP040FSEPP 334
VRVP050EDEPD 334
VRVP050EDEPP 334
VRVP050ESEPD 334
VRVP050ESEPP 334
VRVP050FDEPD 334
VRVP050FDEPP 334
VRVP050FSEPD 334
VRVP050FSEPP 334
VRVP063EDEPD 334
VRVP063EDEPP 334
VRVP063ESEPD 334
VRVP063ESEPP 334
VRVP063FDEPD 334
VRVP063FDEPP 334
VRVP063FSEPD 334
VRVP063FSEPP 334
VRVP100EDEPD 334
VRVP100EDEPP 334
VRVP100ESEPD 334
VRVP100ESEPP 334
VRVP100FDEPD 334
VRVP100FDEPP 334
VRVP100FSEPD 334
VRVP100FSEPP 334
VRVP112EDEPD 334
VRVP112EDEPP 334
VRVP112ESEPD 334
VRVP112ESEPP 334
VRVP112FDEPD 334
VRVP112FDEPP 334
VRVP112FSEPD 334
VRVP112FSEPP 334
VRVP114EDEPD 334
VRVP114EDEPP 334
VRVP114ESEPD 334
VRVP114ESEPP 334
VRVP114FDEPD 334
VRVP114FDEPP 334
VRVP114FSEPD 334
VRVP114FSEPP 334
VRVP200EDEPD 334
VRVP200EDEPP 334
VRVP200ESEPD 334
VRVP200ESEPP 334
VRVP200FDEPD 334
VRVP200FDEPP 334
VRVP200FSEPD 334
VRVP200FSEPP 334
W6817PP 231
WCB13PP 225
XIV025 306
XIV032 306
XIV040 306
XIV050 306
XIV063 306
Y112004 181
Y113004 181
Y114004 181
Y115504 181
Y212104 180
Y213104 180
Y224004 180
Y225504 180
Y312104 180
Y313104 180
Y333204 181
Y334004 180
Y334204 181
Y335204 181
Y335504 180
YIV020 306
YIV025 306
YIV032 306
YIV040 306
YIV050 306
YIV063 306
YIV075 306
YIV090 306
YIV110 306
YIV160 306
YT-1000 348
YT-1200 348
YT-2300 348
ZIKM016 319
ZIKM020 319
ZIKM025 319
ZIKM032 319
ZIKM040 319
ZIKM050 319
ZIKM063 319
ZIKM075 319
ZIKM090 319
ZIKM110 319
ZIKM125 319
ZIKM140 319

Notas

Sostenibilidad y compromiso social en cada paso

No se trata solo de lo que hacemos, sino de **cómo lo hacemos**. Desde la **sostenibilidad y el compromiso social**, compartimos un mismo propósito de generar un impacto positivo en el mundo.

Transformando comunidades a través de soluciones innovadoras

Reducimos el impacto en nuestro entorno a través de **prácticas responsables y respetuosas** con el medio ambiente.

Nuestro proyecto de desarrollo sostenible



Contribuimos con los siguientes Objetivos de Desarrollo Sostenible:



AENOR
Confía

Certificado del Sistema de Gestión de la Calidad

AENOR
GESTIÓN DE LA CALIDAD
ISO 9001

ER-0084/1996

AENOR certifica que la organización

ALIAXIS IBERIA S.A.U

dispone de un sistema de gestión de la calidad conforme con la Norma ISO 9001:2015

para las actividades: A) El diseño, el desarrollo y la producción de productos en materiales plásticos para la edificación y el transporte de fluidos, productos inyectados y estampados.
La comercialización de piezas en materiales plásticos para el transporte de fluidos.
La comercialización de pequeñas instalaciones prefabricadas en materiales plásticos para depuración de aguas residuales domésticas hasta 50 habitantes equivalentes.
B) La producción de productos en materiales plásticos para la edificación y el transporte de fluidos.
La producción de pequeñas instalaciones prefabricadas en materiales plásticos para depuración de aguas residuales domésticas hasta 50 habitantes equivalentes.

que se realizan en: A) C/ del Yen, S/N. 03114 - ALICANTE
B) AV LA LLOMETA, 18 A. 03109 - TIBI (ALICANTE)

Fecha de primera emisión: 1996-03-04
Fecha de última emisión: 2022-10-22
Fecha de expiración: 2025-10-22

Rafael GARCÍA MEIRO
Director General

AENOR INTERNACIONAL S.A.U.
Génova, 6. 28004 Madrid. España
Tel. 91 432 60 00. - www.aenor.com

IAF ENAC IQNet

AENOR
Confía

Certificado del Sistema de Gestión Ambiental

AENOR
GESTIÓN AMBIENTAL
ISO 14001

GA-1999/0156

AENOR certifica que la organización

ALIAXIS IBERIA S.A.U

dispone de un sistema de gestión ambiental conforme con la Norma ISO 14001:2015

para las actividades: A) El diseño, el desarrollo y la producción de productos en materiales plásticos para la edificación y el transporte de fluidos, productos inyectados y estampados.
La comercialización de piezas en materiales plásticos para el transporte de fluidos.
La comercialización de pequeñas instalaciones prefabricadas en materiales plásticos para depuración de aguas residuales domésticas hasta 50 habitantes equivalentes.
B) La producción de productos en materiales plásticos para la edificación y el transporte de fluidos.
La producción de pequeñas instalaciones prefabricadas en materiales plásticos para depuración de aguas residuales domésticas hasta 50 habitantes equivalentes.

que se realiza/n en: A) C/ del Yen, S/N. 03114 - ALICANTE
B) AV LA LLOMETA, 18 A. 03109 - TIBI (ALICANTE)

Fecha de primera emisión: 1999-11-26
Fecha de última emisión: 2022-10-22
Fecha de expiración: 2025-10-22

Rafael GARCÍA MEIRO
Director General

AENOR INTERNACIONAL S.A.U.
Génova, 6. 28004 Madrid. España
Tel. 91 432 60 00. - www.aenor.com

IAF ENAC IQNet

AENOR
Confía

Certificado del Sistema de Gestión Seguridad y Salud en el Trabajo

AENOR
SEGURIDAD Y SALUD EN EL TRABAJO
ISO 45001

SST-0130/2016

AENOR certifica que la organización

ALIAXIS IBERIA S.A.U

dispone de un sistema de gestión de Seguridad y Salud en el Trabajo conforme con la Norma ISO 45001:2018

para las actividades: A) El diseño, el desarrollo y la producción de productos en materiales plásticos para la edificación y el transporte de fluidos, productos inyectados y estampados.
La comercialización de piezas en materiales plásticos para el transporte de fluidos.
La comercialización de pequeñas instalaciones prefabricadas en materiales plásticos para depuración de aguas residuales domésticas hasta 50 habitantes equivalentes.
B) La producción de productos en materiales plásticos para la edificación y el transporte de fluidos.
La producción de pequeñas instalaciones prefabricadas en materiales plásticos para depuración de aguas residuales domésticas hasta 50 habitantes equivalentes.

que se realiza/n en: A) C/ del Yen, S/N. 03114 - ALICANTE
B) AV LA LLOMETA, 18 A. 03109 - TIBI (ALICANTE)

Fecha de primera emisión: 2021-09-29
Fecha de última emisión: 2022-11-16
Fecha de expiración: 2025-11-16

Rafael GARCÍA MEIRO
Director General

El titular del certificado dispone de una certificación acreditada conforme a OHSAS 18001 desde: 2016-11-18

AENOR INTERNACIONAL S.A.U.
Génova, 6. 28004 Madrid. España
Tel. 91 432 60 00.- www.aenor.com

IAF ENAC IQNet

NOTA: Los datos facilitados en este catálogo, como consecuencia de la constante mejora y evolución de nuestros productos, pueden variar sin previo aviso.

Este catálogo no tiene carácter contractual, y toda la información se da de buena fe.

Declinamos cualquier responsabilidad derivada de la aplicación de los mismos.

La versión más actualizada de este catálogo la encontrará disponible en nuestra página web.

NOTA: *Os dados fornecidos neste catálogo, como resultado da contínua melhora e desenvolvimen todos nossos produtos, estão sujeitos a alterações sem aviso prévio.*

Este catálogo não é contratual, e todas as informações são prestadas de boa fé.

Declinam qualquer responsabilidade derivada da aplicação dos mismos.

La a versão mais atual deste catálogo está disponível em nosso site.

www.aliaxis.es

Normas Generales

PRECIOS: Los precios son de VENTA AL PÚBLICO (Recomendados) y pueden ser modificados sin previo aviso. Los precios no incluyen IVA.
EXPEDICIONES Y PEDIDOS: Para importes menores de 300€, se cobrará un gasto administrativo de 8€. La mercancía viaja siempre por cuenta y riesgo del comprador. Los pedidos serán siempre de cajas o camiones completos, en función de la naturaleza del producto y acuerdos comerciales. Las unidades mínimas de venta recogidas en la presente tarifa son de obligado cumplimiento, así como la venta por múltiplos de esta, conforme a los acuerdos comerciales en vigor. En caso que ALIAXIS IBERIA S.A.U. autorice enviar unidades sueltas, tendrán un recargo
del 20% en concepto de manipulación.
PORTES: Los pedidos superiores a 600€, dentro de la Península disfrutarán de portes gratuitos. En el caso de Canarias los pedidos superiores a 1.500€ estarán igualmente exentos de cargo de portes.
Puede consultar los cargos por portes en el siguiente link: www.aliaxis.es/condicionescomerciales.
ALIAXIS IBERIA S.A.U. gestionará los envíos a las direcciones correspondientes al domicilio habitual del comprador. En caso, de necesitar un envío a la dirección de un tercero, se aplicará el correspondiente cargo por portes a terceros. Este importe puede consultarse en el siguiente enlace: www.aliaxis.es/condicionescomerciales
ANULACIONES DE PEDIDOS: No se admiten anulaciones de pedidos que ya estén fabricados, en curso de fabricación o sobre los que ya se haya emitido albarán para su envío y por tanto estén en transporte.
DEVOLUCIONES DE MATERIAL: No se admiten devoluciones de material, salvo por defecto imputable a la fabricación o a la gestión del transporte, en este último caso el comprador deberá inspeccionar las mercancías de forma inmediata tras su recepción. Cualquier desperfecto reconocible en el transcurso de la inspección rutinaria y que sea asumible por el transporte, deberá notificarse a ALIAXIS IBERIA S.A.U. por email en un plazo máximo de 3 días laborables tras su recepción, no pudiendo ser atendidas las reclamaciones que excedan ese periodo.
CONDICIONES DE ENTREGA: Los pedidos podrán ser suministrados y facturados en parte sin que ello suponga la anulación de los mismos.
CALIDAD Y GARANTÍA: La garantía de nuestros materiales queda limitada a la reposición del producto, modelo o pieza que sea reconocida como defectuosa. Igualmente cubre todos los daños a terceros mediante póliza de responsabilidad civil, siempre y cuando se hayan observado las especificaciones y prescripciones para su uso correcto e instalación descritas en la documentación técnica del producto. Dado las características de los materiales cualquier reclamación de calidad, deberá plantearse dentro de los 15 días naturales siguientes a la entrega del material. Cualquier utilización o uso de nuestros materiales para fines distintos a los que fueron fabricados eximirá de cualquier tipo de responsabilidad.
PAGOS: Los precios de la tarifa están considerados para pagos al contado. No obstante, previa clasificación del comprador, se podrá optar a otras condiciones de mercado en el marco de las normas vigentes, entre ellas la Ley 15/2010 de medidas contra la morosidad en las operaciones comerciales. Los pagares y cheques tan solo se consideran aceptados por ALIAXIS IBERIA S.A.U. en el momento en el que se hagan efectivos, no constituyendo en ningún caso la entrega de los mismos el cumplimiento de la obligación correspondiente.
Anexo 1: En caso de que la mora, la insolvencia o las deudas por parte del comprador hagan peligrar la solvencia de ALIAXIS IBERIA S.A.U. estará facultada para exigir de forma inmediata la liquidación de todas las cantidades adeudadas o la provisión de garantías, tanto en ese momento como en futuros. ALIAXIS IBERIA S.A.U. podrá realizar únicamente las entregas pendientes en caso de que estas se hayan abonado por adelantado o se hayan presentado las garantías suficientes. En caso de que el comprador no pueda cumplir lo anterior en un periodo razonable de tiempo ALIAXIS IBERIA S.A.U. podrá rescindir el contrato de venta.
COMERCIALIZACIÓN: El comprador se compromete a no vender, transferir, transbordar o disponer de ninguna otra manera de los Productos (i) a individuos y/o entidades objeto de sanciones financieras o económicas; y/o (ii) con conocimiento o razón para creer que el comprador y/o usuario final puede utilizar los productos para cualquier uso final prohibido (como en relación con armas nucleares, químicas o biológicas o misiles, cualquier otro uso final militar en un país sujeto a un embargo de armas o como piezas para artículos militares). Además, el comprador se compromete a proporcionar a ALIAXIS IBERIA S.A.U. cualquier información necesaria para cumplir con las leyes y regulaciones de control y/o sanciones de exportación.
RESERVA DE PROPIEDAD: ALIAXIS IBERIA S.A.U. conservará la propiedad de las mercancías suministradas hasta que se abone el pago total del correspondiente precio de compra y se liquiden la totalidad de las deudas pendientes por parte del comprador a ALIAXIS IBERIA S.A.U. En los casos especificados en el Anexo 1, ALIAXIS IBERIA S.A.U. también podrá impedir la tramitación y la reventa de la mercancía entregada con efectos inmediatos. Una declaración de rescisión del contrato por parte de ALIAXIS IBERIA S.A.U. también se considerará una anulación de la autorización para revender y cobrar los derechos de reventa. En estos, caso ALIAXIS IBERIA S.A.U. también podrá exigir la devolución inmediata de las mercancías entregadas por cuenta del comprador.
PROHIBICIÓN DE CESIÓN: El comprador tan solo podrá ceder los derechos y las deudas dimanantes de contratos de venta a terceros con el consentimiento previo de ALIAXIS IBERIA S.A.U.
RESERVA: Nos reservamos el derecho a introducir modificaciones de diseño, medidas y unidades de embalaje en nuestros fabricados sin previo aviso.
COMPETENCIA JUDICIAL: Para resolver las cuestiones que puedan derivarse de la aplicación de estas Normas, tanto ALIAXIS IBERIA S.A.U. como comprador, convienen someterse a los Juzgados y Tribunales pertinentes renunciando a su propio fuero si fuese otro.
LIMITACIONES: Queda prohibida la reproducción total o parcial de esta tarifa sin la autorización expresa de ALIAXIS IBERIA S.A.U. Esta tarifa está sujeta a modificación sin previo aviso, todos los datos y especificaciones técnicas expresadas, se dan de buena fe y no tienen carácter contractual. Declinamos cualquier responsabilidad derivada de la aplicación de los mismos.

Condições Gerais

PREÇOS: Os preços são para VENDA AO PÚBLICO (Recomendado) e podem ser modificados sem aviso prévio. Os preços não incluem IVA.
ENCOMENDAS E PEDIDOS: Para valores inferiores a 300€ será cobrada uma taxa administrativa de 8€. As mercadorias são sempre enviadas por conta e risco do comprador. As encomendas serão sempre feitas em caixas ou camiões completos, dependendo da natureza do produto e dos acordos comerciais. As unidades mínimas de venda incluídas nesta lista de preços devem ser respeitadas, assim como as vendas em múltiplos, de acordo com os acordos comerciais em vigor. Caso a ALIAXIS IBERIA S.A.U. autorizar o envio de unidades avulsas, haverá cobrança adicional 20% para manuseio.
ENVIO: Encomendas superiores a 600 euros, dentro da Península, serão enviadas gratuitamente. No caso das Ilhas Canárias, as encomendas superiores a 1.500 euros serão também isentas de despesas de envio.
Pode verificar os custos de entrega no seguinte link: www.aliaxis.es/condicionescomerciales.
ALIAXIS IBERIA S.A.U. gerirá a entrega para os endereços correspondentes ao endereço habitual do comprador. No caso de ser necessária a entrega num endereço de terceiros, será aplicada a taxa de entrega correspondente a terceiros. Este montante pode ser consultado no seguinte link: www.aliaxis.es/condicionescomerciales
CANCELAMENTOS DE ENCOMENDAS: Os cancelamentos de encomendas que já foram fabricadas, estão em processo de fabrico ou para as quais já foi emitida uma nota de entrega para expedição e, por conseguinte, não serão aceites.
DEVOLUÇÕES DE MATERIAIS: Não são permitidas devoluções de material, excepto no caso de defeitos atribuíveis à gestão do fabrico ou do transporte, neste último caso o comprador deve inspeccionar a mercadoria imediatamente após a sua recepção. Qualquer defeito reconhecível durante a inspecção de rotina e que possa ser assumido pelo transporte, deve ser notificado à ALIAXIS IBERIA S.A.U. por correio electrónico num prazo máximo de 3 dias úteis após a recepção, e as reclamações que excedam este prazo não poderão ser tratadas.
CONDIÇÕES DE ENTREGA: As encomendas podem ser entregues e facturadas em parte sem que isso implique o cancelamento da mesma.
QUALIDADE E GARANTIA: A garantia dos nossos materiais limita-se à substituição do produto, modelo ou peça que é reconhecida como defeituosa. Cobre igualmente todos os danos a terceiros através de uma política de responsabilidade civil, desde que as especificações e prescrições para a sua correcta utilização e instalação descritas na documentação técnica do produto tenham sido observadas. Dadas as características dos materiais, qualquer reclamação de qualidade deve ser feita no prazo de 15 dias de calendário após a entrega do material. Qualquer utilização dos nossos materiais para fins diferentes daqueles para os quais foram fabricados isentar-nos-á de qualquer tipo de responsabilidade.
PAGAMENTO: Os preços na lista de preços são considerados para pagamento em dinheiro. No entanto, sob reserva de classificação prévia pelo comprador, outras condições de mercado podem ser escolhidas no âmbito dos regulamentos em vigor, incluindo a Lei 15/2010 sobre medidas contra atrasos de pagamento nas transacções comerciais. As notas promissórias e cheques só são considerados aceites pela ALIAXIS IBERIA S.A.U. no momento em que são levantados, e em nenhuma circunstância a sua entrega constitui o cumprimento da obrigação correspondente.
Anexo 1: Em caso de incumprimento, insolvência ou dívidas por parte do comprador que ponham em perigo a solvência da ALIAXIS IBERIA S.A.U., esta terá o direito de exigir imediatamente a liquidação de todos os montantes devidos ou a prestação de garantias, tanto nesse momento como no futuro. ALIAXIS IBERIA S.A.U. só pode fazer entregas pendentes se estas tiverem sido pagas antecipadamente ou se tiverem sido fornecidas garantias suficientes. No caso de o comprador não conseguir cumprir o acima exposto dentro de um prazo razoável, a ALIAXIS IBERIA S.A.U. poderá rescindir o contrato de venda.
MARKETING: O comprador concorda em não vender, transferir, transbordar ou de outra forma dispor dos Produtos (i) a indivíduos e/ou entidades sujeitos a sanções financeiras ou económicas; e/ou (ii) com conhecimento ou razão para acreditar que o comprador e/ou utilizador final pode utilizar os produtos para qualquer utilização final proibida (tal como em relação a armas nucleares, químicas ou biológicas ou mísseis, qualquer outra utilização final militar num país sujeito a um embargo de armas ou como peças para artigos militares). Além disso, o comprador compromete-se a fornecer a ALIAXIS IBERIA S.A.U. todas as informações necessárias para cumprir as leis e regulamentos de controlo e/ou sanções à exportação.
RESERVA DE PROPRIEDADE: A ALIAXIS IBERIA S.A.U. manterá a propriedade das mercadorias entregues até ao pagamento integral do respectivo preço de compra e todas as dívidas pendentes do comprador à ALIAXIS IBERIA S.A.U. terem sido liquidadas na totalidade. Nos casos especificados no Anexo 1, a ALIAXIS IBERIA S.A.U. pode também impedir o processamento e a revenda das mercadorias entregues com efeito imediato. A declaração de rescisão do contrato pela ALIAXIS IBERIA S.A.U. será também considerada como uma anulação da autorização de revenda e de cobrança dos direitos de revenda. Nesses casos, a ALIAXIS IBERIA S.A.U. pode também exigir a devolução imediata dos bens entregues às custas do comprador.
PROIBIÇÃO DE RESPONSABILIDADE: O comprador só pode ceder a terceiros os direitos e reclamações decorrentes de contratos de venda com o consentimento prévio da ALIAXIS IBERIA S.A.U.
RESERVA: Reservamo-nos o direito de fazer alterações ao design, dimensões e unidades de embalagem dos nossos produtos sem aviso prévio.
JURISDIÇÃO: A fim de resolver quaisquer questões que possam surgir da aplicação destas Regras, tanto a ALIAXIS IBERIA S.A.U. como o comprador concordam em submeter-se aos Julgados de Paz e Tribunais relevantes, renunciando à sua própria jurisdição se qualquer outra.
LIMITAÇÕES: A reprodução total ou parcial desta lista de preços é proibida sem a autorização expressa da ALIAXIS IBERIA S.A.U. Esta lista de preços está sujeita a modificações sem aviso prévio, todos os dados e especificações técnicas são fornecidos de boa fé e não são de natureza contratual. Renunciamos a qualquer responsabilidade decorrente da aplicação do mesmo.

3000474 | 02-24 | PDF

Somos la fuerza de todas nuestras marcas locales y un equipo global

Somos a força de todas as nossas marcas locais e uma equipa global

aliaxis

Aliaxis Iberia, S.A.U.
C/ del Yen, s/n - Pol. Las Atalayas
03114 Alicante, España
+34 965 109 044
aliaxis.es

Empresa registrada según normas

Encuentra aquí nuestra tarifa actualizada

Consulte a nossa tabela de preços actualizada aqui