2024 - 2025

Sanitana

Catálogo Profissional

Glossário

Iconografia

Sanita simples

Sanita simples BTW

Sanita compacta

Sanita compacta BTW

Sanita suspensa

Descarga dual

Descarga vertical

Descarga horizontal

Espaços infantis

Espaços de acessibilidade

Descarga ecológica

Dupla descarga 3/4,5l

Dupla descarga 3/6l

Queda amortecida

Queda simples

Bidé simples / simples BTW

Bidé suspenso

Urinóis eletrónicos

Urinóis - Descarga horizontal

Urinóis - Descarga vertical

Lavatórios de pousar

Lavatórios murais

Lavatórios de encastre

Lavatórios com meia coluna

Lavatórios com coluna

Função ecológica

Tecnologia cold start

Torneira para lavatório

Torneira clínica

Torneira temporizada

Torneira eletrónica

Torneira de parede

Torneira para bidé

Torneira para duche

Torneira para banheira

Chuveiro superior

Chuveiro de mão

Torneira termostática

Sanitana

Metal

Nº5

2024

Um ano de determinação

Ao chegarmos ao nosso 45º aniversário, abraçamos a essência do Metal na teoria dos cinco elementos - força, resiliência e qualidade duradoura. Tal como os minérios metálicos são extraídos da terra, forjados pelo fogo, e moldados pelo tempo, a nossa viagem tem sido feita de provações e triunfos, moldando-nos naquilo que somos hoje.

Como sabemos, na alquimia dos negócios, cada desafio é uma oportunidade de transformação. Tal como o metal que resiste ao teste do tempo, temos perseverado, fortalecidos pelos laços forjados consigo.

Refletindo sobre a nossa jornada coletiva, vemos a nossa evolução: o testemunho da nossa dedicação e empenho inabaláveis. Cada ano tem sido uma prova da nossa promessa duradoura - inovar, superar e servir com integridade.

Ao celebrarmos mais este marco, não olhamos apenas para trás com gratidão, mas para a frente com determinação. Tal como o metal é infinitamente reciclável, comprometemo-nos também a moldar-nos e a expandir os nossos horizontes. Com a inauguração da nossa nova fábrica de divisórias de duche, reforçamos a ponte para um futuro mais sustentável, onde a inovação e a consciência ambiental integram o tecido das nossas operações.

Juntos, vamos assinalar esta ocasião com um vigor renovado e um objetivo partilhado. Que este ano seja uma sinfonia de Metal - harmonizando força com flexibilidade, resiliência com adaptabilidade.

Um brinde a 45 anos de conquistas partilhadas e às que hão de vir.

Obrigada por fazer parte da nossa história.

Obrigada por vir sempre connosco.

Sanitas inteligentes

Sanitas inteligentes

N Futura 012

Coleções sanitárias

Coleções sanitárias

Coral 024
Glam 028
Nexo 034
N Pop Square 042
Pop Art 046
Loft 052
N Cent 058
Infantil 066
N Adapt 070
Mobil 074

Complementos

Instalação 078
Alimentação e descarga 084
N Mecanismos para tanques 085
Torneiras de esquadria 086
Fluxómetros de descarga 087
Fluxómetros eletrónicos 088
N Placas de comando 088
Válvulas de descarga 091
Sifões de descarga 092
Peças de conexão 094
Acessórios de limpeza 094
Conjuntos de limpeza 094

Espaços públicos

Espaços coletivos

Urinóis
N Eletrónicos 100
N Alimentação vertical 102
N Alimentação horizontal 104
Espaços infantis 106

Acessibilidade

Coleções sanitárias
N Adapt 108
Mobil 110
Nexo 112
Acessórios de WC
N Acessórios 114
Torneiras
Torneiras eletrónicas 121
Torneiras temporizadas 124
Torneiras clínicas 129

Peças específicas

Pia hospitalar 130
Pia retangular 130
Tanque para roupa 130

Lavatórios

Lavatórios em solid surface

Modelos de pousar
Helm 142
Modelos murais
Even 144
Velvet 150
Sleek 156
Modelos de encastre
Even 160
Velvet 164
Sleek 168

Lavatórios cerâmicos

Modelos de pousar
Halo 173
Arena 174
Trik 174
Orbit 175
Elipse 175
Albus 175
Urban 178
Cup 179
Loft 179
Modelos de pousar / murais
Cubic 181
City 181
Albus 181
Pop Art 182
Modelos murais
Albus 185
Albus (canto) 186
Isla 186
Shape 186
Nexo 187
Mobil 189
Loft 189
Cent 191
Modelos de encastre
Alur 193
Albus 193
Ovalo 194
Circle 194
Anadia 194
Jara 194
Aida 195
Nexo 195

Torneiras

Coleções de casa de banho

Moon 200
Sun 204
Silk 208
Balance 214
Orbis 224
Loop 228
N Norm 232
Selekt 236
Prim 240
Unic 244
N Ditto 254
N Bloom 258
N Viva 266
Scope 270
Atlas 40 274
N Tally 276
XS 278

Torneiras técnicas

Torneiras eletrónicas 280
Torneiras temporizadas 284
Torneiras de esquadria 289
Utilizações específicas 290

Complementos

Válvulas de descarga 291
Sifões de descarga 292

Torneiras de cozinha

Volt 295
Stem 296
Loop 297
Unic 297
Prim 297
N Bloom 298
Atlas 40 299
N Viva 299
Xs 299

Móveis

Coleções de móveis

N Arden	306
Stenis	308
N New Weza	310
Tahoe	312
Willow	318
Willow Unik	324
N Maple	328
N Ficus	334
Pike	340

Espelhos

N Asterion Frame	343
N New Asterion	343
Scutum	343
Polaris	344
Antares	344
Mayara	344
N Mayara Oval	345
N New Sirius	346
N Fénix	347
Vega	347
N New Heka	347
Unuk	348

Acessórios de WC

Studio	350
Stout	358
Twig	362
Kin Round	368
Kin Square	374
N Mobil	380

Bases de duche

Bases em stonex®

N Rocks	398
N Strat	402

Bases acrílicas

Vita	406
Julia	414
Esfera	418

Bases cerâmicas

Calisson	420

Bases em chapa de aço

Universal	424

Divisórias

Divisórias de duche

N Free	428
Evolve	438
Step Up	444

Divisórias de banho

Step Up	454

Duche

Colunas de hidromassagem

Yn Black	462
Yn	464
Flex	466

Colunas de duche

Swell	468
Beat	470
Acqua	472

Componentes de duche

Sistemas de duche	475
Torneiras de encastre	480
Chuveiros superiores	486
Braços para chuveiros	488
Cascatas de duche	489
Injetores	489
Chuveiros de mão	490
Barras de duche	491
Suportes para chuveiros	491
Flexíveis	492
Assentos de duche	492

Cabinas de duche e sauna

Eden	494

Banheiras

Banheiras em solid surface

Aman	506

Banheiras acrílicas

Zaha	508
Quattro	510
Vita	512
Raquel	516
Cubic	518
Rosario	522
Carolina	524
Nexo	526
Nexo Angular	530
Fatima	532
Margarida	534

Acessórios

Acessórios	536

Banheiras em chapa de aço

Queen	538
Hotel	540
Europa	542
Europa Infantil	544

Sanitas Inteligentes	008
Coleções sanitárias	018
Espaços públicos	096
Lavatórios	132
Torneiras	194
Móveis, espelhos e acessórios	300
Bases de duche	390
Divisórias	424
Duche	456
Banheiras	500

Smart Toilets

Introdução

Informação 010

Coleções

N Futura 012

Sanitas inteligentes

Descubra as possibilidades

Será que teríamos a mesma sensação de limpeza se, em vez de tomarmos um duche apenas passássemos papel higiénico pela pele? Diríamos que não. Quando pensamos em higiene, imaginamos o fluxo refrescante da água... E as sanitas inteligentes também. Descubra uma nova forma de higiene pessoal, com uma sensação de limpeza, frescura e segurança incomparáveis.

Novos rituais

O Futuro da higiene pessoal

Poder refrescante da água

Modos de lavagem

Desvende os novos rituais de higiene e limpeza de uma sanita inteligente. Os modos pré-programados de **lavagem frontal e posterior** garantem uma experiência de limpeza poderosa e uma frescura e conforto sem precendentes.

Temperatura ajustável

As sanitas inteligentes permitem **ajustar facilmente a temperatura da água de limpeza**, de acordo com as preferências do utilizador. Desde a sensação fresca da água à temperatura ambiente até um dos três níveis de calor disponíveis.

Pressão adaptável

A **intensidade do *spray* de pulverização é facilmente adaptável**. As sanitas inteligentes permitem o ajuste da pressão de lavagem em três níveis de volume, desde um jato mais suave até um spray mais intenso e vigoroso.

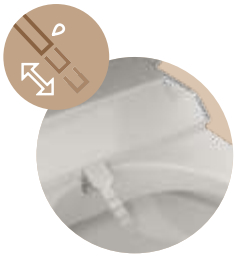

Posição de lavagem

A **posição do *spray* de limpeza é facilmente ajustável** a cada utilizador, garantindo um desempenho perfeito. O usuário pode optar por uma das cinco posições pré-programadas, para uma distância perfeita de lavagem.

Movimento oscilante

O ***spray* de limpeza das sanitas inteligentes pode mover-se para a frente e para trás**, num movimento suave. O minucioso movimento oscilante pode ser activado em qualquer altura, garantindo uma experiência de limpeza consistente.

Secagem suave

A sensação luxuosa do sopro de ar quente de uma sanita inteligente permite uma **secagem rápida e suave** com o máximo conforto. O utilizador pode optar por um dos quatro níveis de temperatura de secagem disponíveis.

Higiene

Precisão na limpeza

A sanita mais limpa de sempre

Higiene sem paralelo. Descubra como o design foi pensado para garantir uma limpeza sem mácula - tanto para o utilizador, como para a sanita.

Descarga potente

Descubra a **descarga eficiente de uma sanita *rimless***. O seu sistema de distribuição da descarga impulsiona a água com mais força num fluxo giratório 360°, garantindo uma limpeza completa com um consumo de água mínimo.

Limpeza automática

Nas sanitas inteligentes a higiene é a maior prioridade. É por isso que, **antes e depois de cada utilização**, o programa de limpeza automática higieniza meticulosamente o *spray* de pulverização, assegurando a sua limpeza e segurança.

Spray amovível

As sanitas inteligentes garantem uma manutenção descomplicada. Para uma limpeza a fundo e paz de espírito duradoura, o utilizador **pode simplesmente remover sem esforço a cabeça do *spray* de pulverização** e voltar a colocá-la.

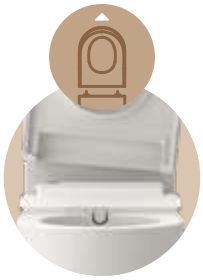

Sistema *take-off*

Descubra o design inteligente das dobradiças das sanitas Futura. Para uma **limpeza profunda basta retirar o tampo da sanita**, libertando cada lado - um de cada vez - inclinando ligeiramente o assento para uma extração sem esforço.

Design inteligente

Conforto único

Um refúgio de conveniência

Conforto como nunca antes. Os detalhes como o assento ergonómico, o controlo remoto e a luz noturna das sanitas inteligentes, são o epítome da comodidade.

Controlo remoto

A interface simples do **controlo remoto permite aceder facilmente a todas as funções** sem esforço e com total domínio. É também possível o acesso às funções mais básicas de lavagem e secagem no painel integrado no assento.

Conforto ergonómico

O **design ergonómico do assento proporciona o apoio ideal**, garantindo um conforto sem paralelo. Criado com precisão para complementar os contornos do corpo, favorece a postura e o relaxamento ideais à utilização da sanita.

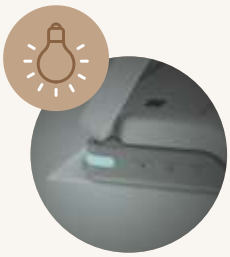

Luz de presença

O design incorpora uma **suave luz de presença no assento**, que atua como um guia no escuro, sem perturbar a noite do utilizador. Permite a opção entre um dos quatro modos: desligado, ligado, modo noturno ou uma combinação destes.

Sensor de presença

O prático sensor de presença assegura que funções como a lavagem e a secagem são ativadas apenas quando o assento está ocupado, garantindo tanto a segurança do utilizador, como a utilização eficiente de energia.

Futura

Sanita *inteligente* compacta B.T.W. *rimless* FUTURA com comando de controlo, coluna de duche SWELL, lavatórios HALO e espelhos MAYARA *OVAL*

SANITAS INTELIGENTES COMPACTAS

Sanita compacta *rimless* 56 S/D

385 × 685 × 790 mm

> saída dual
> sanita sem aro - higiénica e mais fácil de limpar
> tanque cerâmico com descarga dupla de 3/4,5l (incluído)
> tampo com queda amortecida e sistema take-off (incluído)
> compatível com alimentação elétrica standard
> entrada de água única (conexões ocultas)
> com suporte para comando (fácil de instalar)
> na embalagem: sanita e kit de pré-instalação

Referência	Peso	Peças por palete	€
S002 1240 0000 000	65	4	**1.920,00**

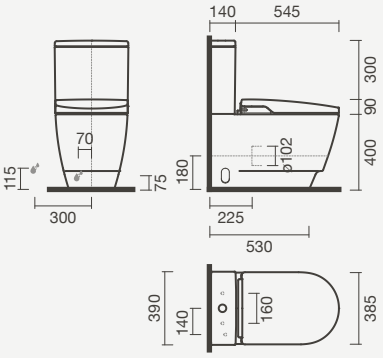

SANITAS INTELIGENTES SUSPENSAS

Sanita suspensa *rimless* 56 S/H

385 × 560 × 490 mm

> saída horizontal
> sanita sem aro - higiénica e mais fácil de limpar
> tampo com queda amortecida e sistema take-off (incluído)
> compatível com alimentação elétrica standard
> entrada de água única (conexões ocultas)
> com suporte para comando (fácil de instalar)
> na embalagem: sanita e kit de pré-instalação

Referência	Peso	Peças por palete	€
S002 1268 2100 000	38	4	**1.849,00**

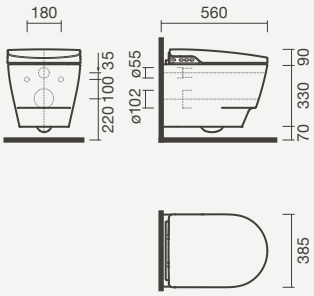

Sanita inteligente suspensa *rimless* FUTURA com comando de controlo e placa de comando eletrónica TOUCHLESS

ESTRUTURA DE MONTAGEM *FUTURA SUSPENSA*

Elemento de instalação *inside*

475 × 80-125 × 1190 mm

> fixação ao chão e à parede
> aplicação em paredes ligeiras (de encastre)
> compatível com sanita suspensa Futura e placas de comando Touchless, Point, Plan, Arc e Dot (edição *inside)*
> estrutura em aço termolacado e cisterna com isolamento que respeita norma CE EN-14055
> descarga de 3/6 litros (regulável também para 3/4,5 ou 2/4 litros)
> na embalagem: elemento de instalação, conexões, torneira de esquadria e kit de fixação

Referência	Peso	€
SI02 0087 9300 000	12	**262,00**

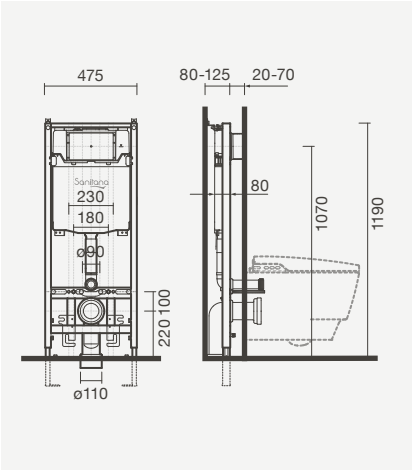

Vista lateral da sanita inteligente suspensa *rimless* FUTURA, comando de controlo e placa de comando eletrónica TOUCHLESS

Vista frontal da sanita inteligente compacta B.T.W. *rimless* FUTURA com comando de controlo

Coleções sanitárias

Introdução

Informação 020
Guia de coleções 022

Coleções

Coral 024
Glam 028
Nexo 034
Pop Square 042
Pop Art 046
Loft 052
N Cent 058
Infantil 066
N Adapt 070
Mobil 074

Complementos

Instalação 078
Alimentação e descarga 084
Mecanismos para tanques 085
Torneiras de esquadria 086
Fluxómetros de descarga 087
Fluxómetros eletrónicos 088
N Placas de comando 088
Válvulas de descarga 091
Sifões de descarga 092
Peças de conexão 094
Acessórios de limpeza 094
Conjuntos de limpeza 094

Coleções sanitárias

Saiba mais sobre a nossa oferta

Material

Louça sanitária

Higiene e durabilidade

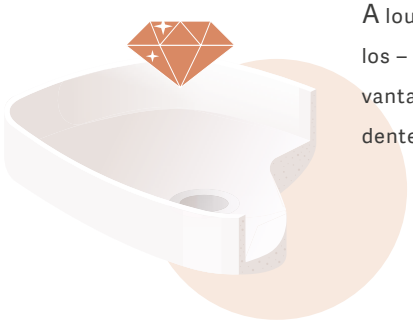

A louça sanitária tem sido usada na casa de banho ao longo dos séculos – e com razão. Produzida a partir de matérias-primas naturais, as vantagens de conforto, higiene e segurança deste material são evidentes. Descubra nossa gama de coleções sanitárias para saber mais.

Sustentabilidade

Poupança de água

Reduzir sem sacrificar a performance

Se procura reduzir o seu consumo de água, optar por uma sanita com dupla descarga pode ser a mudança mais eficaz que pode fazer. Responsáveis por mais de 30% do consumo doméstico, as sanitas convencionais utilizam muitas vezes toda a água no tanque desnecessariamente. Por isso mesmo a maior parte dos nossos tanques disponibilizam uma dupla descarga – de 3/6 ou 3/4,5 litros – que lhe permitem usar apenas parte da água no tanque sem desperdícios.

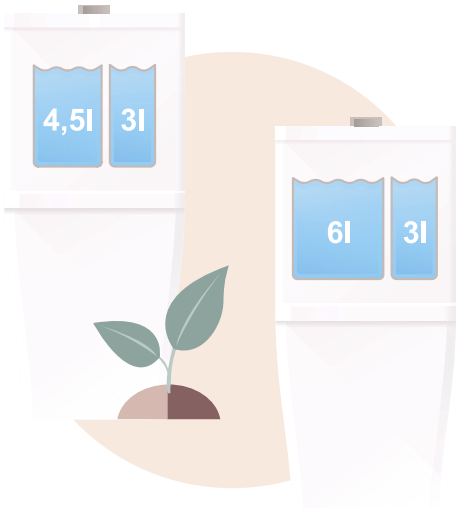

Descarga 3/4,5 litros disponível nas coleções:
Coral · **Glam** · **Nexo** (apenas no modelo 'Sanita compacta BTW') · **Pop Square** · **Pop Art** · **Loft**

Tecnologias

Segurança e conforto

Soluções que simplificam o dia-a-dia

Descubra as tecnologias dos nossos tampos de sanita pensados exclusivamente para o seu conforto, segurança e conveniência.

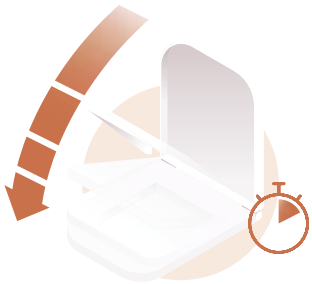

Queda amortecida

Nos tampos com queda amortecida basta um toque suave para que a tampa do tampo de sanita comece a baixar devagar e silenciosamente. Esta conveniente tecnologia impede não só possíveis acidentes com os mais novos (como dedos entalados), mas também que o tampo caia com um estrondo.

Disponível nas coleções:
Coral · Glam · Nexo · Pop Square
Pop Art · Loft · Cent · Adapt

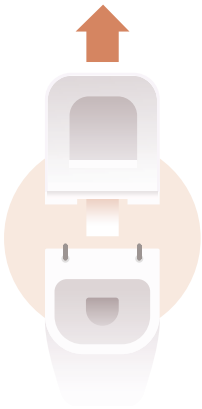

Sistema *take-off*

A engenhosa tecnologia take-off permite-lhe remover facilmente o tampo de sanita para uma limpeza profunda. Este higiénico mecanismo põe à disposição um botão que lhe permite limpar facilmente todos as zonas de difícil acesso e recolocar o tampo de sanita sem problemas.

Disponível nas coleções:
Coral · Glam · Nexo · Pop Art · Loft
Pop Square · Cent · Mobil · Adapt

Tipologias

Sanitas

O que considerar na sua escolha

Tipos de saídas de esgoto

Descarga horizontal

As sanitas com descarga horizontal permitem apenas a instalação de um sifão para uma descarga em direção à parede.

Descarga dual

As sanitas com descarga dual permitem o ajuste do sifão para uma descarga horizontal – em direção à parede – ou vertical – ao chão.

Descarga vertical

As sanitas com descarga vertical permitem apenas a instalação de um sifão para uma descarga em direção ao chão.

Tipologias sanitárias

Simples

Projeção

Cent	465 - 520mm

Simples BTW

Projeção

Coral	560mm
Nexo	540mm
Pop Art	540mm
Infantil	415mm

Compacta

Projeção

Nexo	665mm
Loft	660mm
Cent	670mm
Mobil	690mm
Adapt	670mm

Compacta BTW

Projeção

Coral	620mm
Glam	600mm
Nexo	610mm
Pop Square	600mm
Pop Art	640mm

Suspensa

Projeção

Coral	555mm
Glam	525mm
Nexo	535mm
Pop Square	530mm
Pop Art	540mm
Cent	510mm
Adapt	700mm

Guia de coleções

Conheça a gama de coleções sanitárias

	Coral 5 Modelos	**Glam** 4 Modelos	**Nexo** 12 Modelos	**Pop Square** 4 Modelos	**Pop Art** 8 Modelos
	Pág. 024	Pág. 028	Pág. 034	Pág. 042	Pág. 046
Sanitas					
> simples					
> simples BTW	•		•		•
> compactas			•		
> compactas BTW	•	•	•	•	•
> suspensas	•	•	•	•	•
Tampos para sanitas					
> termodur					
> termodur - slim					
> termodur (*take-off*)	•	•	•	•	•
> termodur - slim (*take-off*)		•			
> termodur - queda amortecida					
> termodur - queda amortecida (*take-off*)	•	•	•	•	•
> termodur - queda amortecida - slim (*take-off*)	•	•			
> termodur (*aro aberto*)			•		
> PP					
> PP - queda amortecida					
> madeira					
Bidés					
> simples			•		
> simples BTW	•	•	•	•	•
> suspensos	•	•	•	•	•
Tampos para bidés					
> termodur					
> termodur - queda amortecida		•			
Lavatórios					
> de pousar					
> de pousar / murais					•
> murais			•		
> murais - meia coluna			•		•
> murais - coluna			•		•
> murais - canto			•		
> de encastre			•		

	Loft 6 Modelos	**Cent** 8 Modelos	**Infantil** 3 Modelos	**Adapt** 2 Modelos	**Mobil** 2 Modelos
	Pág. 052	Pág. 058	Pág. 066	Pág. 070	Pág. 074
Sanitas					
> simples		•			
> simples BTW			•		
> compactas	•	•		•	•
> compactas BTW					
> suspensas		•		•	
Tampos para sanitas					
> termodur					
> termodur - slim	•	•			
> termodur (*take-off*)	•				•
> termodur - slim (*take-off*)					
> termodur - queda amortecida	•				
> termodur - queda amortecida (*take-off*)	•			•	
> termodur - queda amortecida - slim (*take-off*)		•			
> termodur (*aro aberto*)					
> PP		•			
> PP - queda amortecida					
> madeira			•		
Bidés					
> simples	•	•			
> simples BTW					
> suspensos		•			
Tampos para bidés					
> termodur					
> termodur - queda amortecida					
Lavatórios					
> de pousar	•				
> de pousar / murais					
> murais	•	•			•
> murais - meia coluna	•	•			
> murais - coluna	•	•			
> murais - canto					
> de encastre			•		

Coral

Sanita suspensa *rimless* CORAL com placa de comando PLAN, bidé CORAL suspenso, lavatório ARENA de pousar, torneiras SILK e espelho MAYARA

SANITAS COMPACTAS BTW

Sanita compacta BTW *rimless* 62 S/D

370 × 620 × 780 mm

> saída dual
> sanita sem aro - higiénica e mais fácil de limpar
> na embalagem: sanita, curva de descarga e kit de fixação

Referência	Peso	Peças por palete	€
S100 6388 1700 000	30	20	**190,00**

Tanque compacto

> descarga 3/4,5 litros (mecanismo montado)
> descarga ativada por botão (duplo)
> na embalagem: tanque cerâmico e mecanismo de descarga

Alimentação inferior			
S100 6406 6600 001	13	20	**153,00**

Tampos para sanita

Termodur - queda amortecida (tecnologia take-off)			
S800 0656 1800 000	2	-	**83,00**
Termodur - queda amortecida - slim (tecnologia take-off)			
S800 0656 2600 000	2	-	**61,00**
Termodur (tecnologia take-off)			
S800 0656 2300 000	2	-	**61,00**

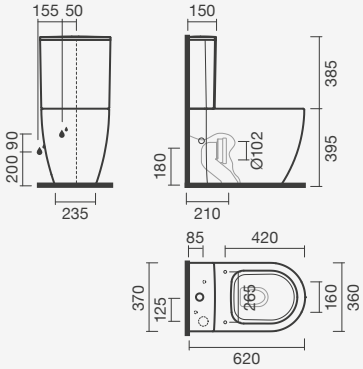

Conjunto completo
Sanita + Tanque + Tampo

404,00

SANITAS SIMPLES BTW

Sanita simples BTW 56 S/D

360 × 560 × 400 mm

> saída dual
> na embalagem: sanita, curva de descarga e kit de fixação

Referência	Peso	Peças por palete	€
S100 9682 3300 000	27	15	**162,00**

Tampos para sanita

Termodur - queda amortecida (tecnologia take-off)			
S800 0656 1800 000	2	-	**83,00**
Termodur - queda amortecida - slim (tecnologia take-off)			
S800 0656 2600 000	2	-	**61,00**
Termodur (tecnologia take-off)			
S800 0656 2300 000	2	-	**61,00**

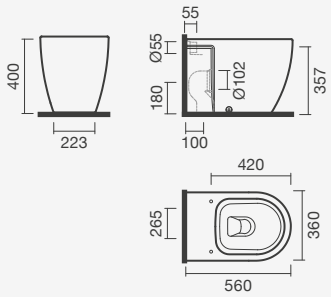

Conjunto completo
Sanita + Tampo

223,00

SANITAS SUSPENSAS

Sanita suspensa *rimless* 56 S/H

365 × 555 × 400 mm

> saída horizontal
> sanita sem aro - higiénica e mais fácil de limpar
> na embalagem: sanita e kit de pré-instalação

Referência	Peso	Peças por palete	€
S102 0248 1700 000	27	20	**205,00**

Tampos para sanita

Termodur - queda amortecida (tecnologia take-off)			
S800 0656 1800 000	2	-	**83,00**
Termodur - queda amortecida - slim (tecnologia take-off)			
S800 0656 2600 000	2	-	**61,00**
Termodur (tecnologia take-off)			
S800 0656 2300 000	2	-	**61,00**

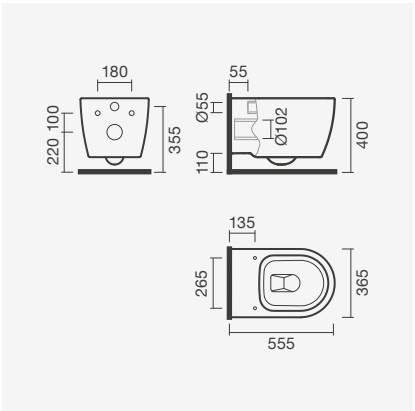

Conjunto completo

Sanita + Tampo

266,00

BIDÉS SIMPLES BTW

Bidé simples BTW 54

360 × 540 × 395 mm

> na embalagem: bidé e kit de fixação

Referência	Peso	Peças por palete	€
S100 6363 4900 000	24	18	**144,50**

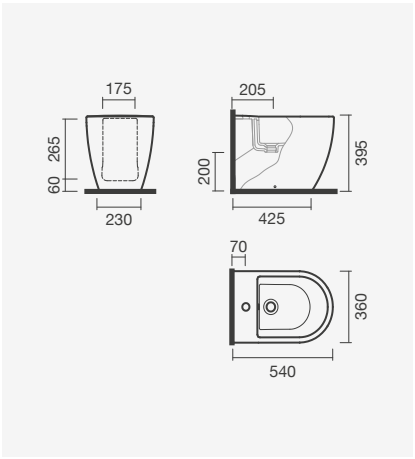

BIDÉS SUSPENSOS

Bidé suspenso 56

360 × 555 × 400 mm

> na embalagem: bidé e kit de pré-instalação

Referência	Peso	Peças por palete	€
S100 6373 4900 000	23	18	**152,00**

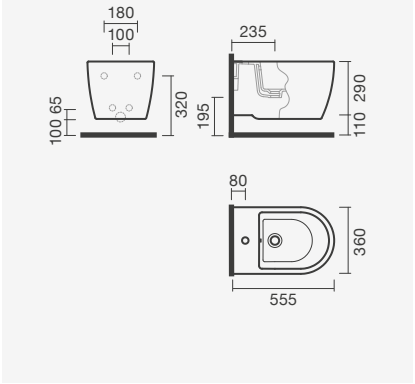

Glam

Banheira AMAN *freestanding*, torneira BALANCE de pé alto e sanita suspensa *rimless* GLAM com placa de comando PLAN

SANITAS COMPACTAS BTW

Sanita compacta BTW 60 S/D

365 × 600 × 785 mm

> saída dual
> na embalagem: sanita, curva de descarga e kit de fixação

Referência	Peso	Peças por palete	€
S100 6932 3300 000	26	20	**150,50**

Tanque compacto

> descarga 3/4,5 litros (mecanismo montado)
> descarga ativada por botão (duplo)
> na embalagem: tanque cerâmico e mecanismo de descarga

Alimentação inferior			
S100 6956 6600 000	9	20	**136,50**

Tampos para sanita

Termodur - queda amortecida - slim (tecnologia take-off)			
S802 0028 1600 000	2	-	**83,50**
Termodur - queda amortecida (tecnologia take-off)			
S800 0678 1600 000	2	-	**83,50**
Termodur - slim (tecnologia take-off)			
S802 0028 1800 000	2	-	**59,00**
Termodur (tecnologia take-off)			
S800 0678 1800 000	2	-	**59,00**

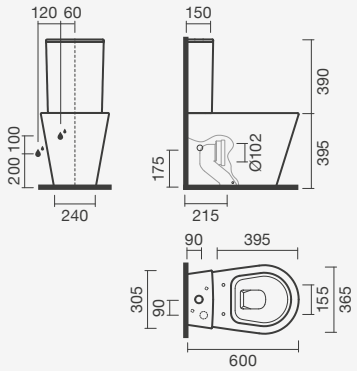

Conjunto completo
Sanita + Tanque + Tampo

346,00

SANITAS SUSPENSAS

Sanita suspensa *rimless* 53 S/H

360 × 525 × 400 mm

> saída horizontal
> sanita sem aro - higiénica e mais fácil de limpar
> na embalagem: sanita e kit de pré-instalação

Referência	Peso	Peças por palete	€
S102 0088 2100 000	22	27	**170,00**

Tampos para sanita

Termodur - queda amortecida - slim (tecnologia take-off)			
S802 0028 1600 000	2	-	**83,50**
Termodur - queda amortecida (tecnologia take-off)			
S800 0678 1600 000	2	-	**83,50**
Termodur - slim (tecnologia take-off)			
S802 0028 1800 000	2	-	**59,00**
Termodur (tecnologia take-off)			
S800 0678 1800 000	2	-	**59,00**

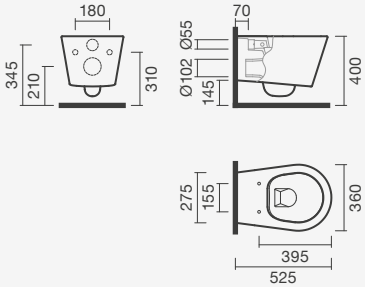

Conjunto completo
Sanita + Tampo

229,00

Pormenor da descarga da sanita suspensa *rimless* GLAM com placa de descarga PLAN

BIDÉS SIMPLES BTW

Bidé simples BTW 53

365 × 530 × 400 mm

> na embalagem: bidé e kit de fixação

Referência	Peso	Peças por palete	€
S100 6683 4900 000	23	20	**121,50**

Tampos para bidé

Termodur - queda amortecida (tecnologia take-off)			
S800 0678 1600 001	2	-	**87,00**

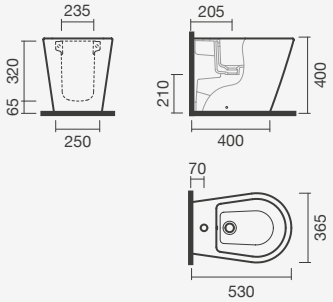

Conjunto completo
Bidé + Tampo

208,50

BIDÉS SUSPENSOS

Bidé suspenso 53

365 × 530 × 400 mm

> na embalagem: bidé e kit de pré-instalação

Referência	Peso	Peças por palete	€
S100 6903 4900 000	18	27	**135,00**

Tampos para bidé

Termodur - queda amortecida (tecnologia take-off)			
S800 0678 1600 001	2	-	**87,00**

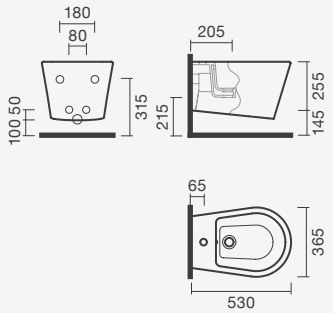

Conjunto completo
Bidé + Tampo

222,00

Sanita compacta BTW GLAM com tampo *slim* em termodur - com queda amortecida e tecnologia *take-off*

Nexo

Lavatório mural NEXO 55 com meia coluna, bidé e sanita compacta NEXO com torneiras UNIC

LOVE

SANITAS COMPACTAS

Sanita compacta 67 S/D

375 × 665 × 760 mm

> saída dual
> na embalagem: sanita, curva de descarga e kit de fixação

Referência	Peso	Peças por palete	€
S100 7562 3300 000	24	15	**113,00**

Tanque compacto

> descarga 3/6 litros (mecanismo montado)
> descarga ativada por botão (duplo)
> na embalagem: tanque cerâmico e mecanismo de descarga

Alimentação inferior			
S102 0170 4500 000	14	30	**123,00**

Tampos para sanita

Termodur - aro aberto (comfort)			
S802 0130 0000 000	3	-	**80,50**
Termodur - queda amortecida (tecnologia-take off)			
S802 0018 1600 000	3	-	**83,00**
Termodur (tecnologia-take off)			
S802 0018 1800 000	3	-	**59,00**

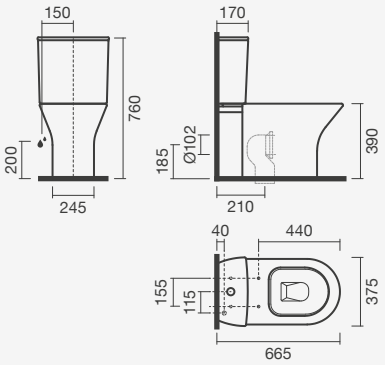

Conjunto completo
Sanita + Tanque + Tampo

295,00

SANITAS COMPACTAS BTW

Sanita compacta BTW 61 S/D

380 × 610 × 755 mm

> saída dual
> na embalagem: sanita, curva de descarga e kit de fixação

Referência	Peso	Peças por palete	€
S100 7575 0300 002	25	15	**115,00**

Tanque compacto

> descarga 3/4,5 litros (mecanismo montado)
> descarga ativada por botão (duplo)
> na embalagem: tanque cerâmico e mecanismo de descarga

Alimentação inferior			
S102 0150 4500 000	13	30	**123,00**

Tampos para sanita

Termodur - aro aberto (comfort)			
S802 0130 0000 000	3	-	**80,50**
Termodur - queda amortecida (tecnologia-take off)			
S802 0018 1600 000	3	-	**83,00**
Termodur (tecnologia-take off)			
S802 0018 1800 000	3	-	**59,00**

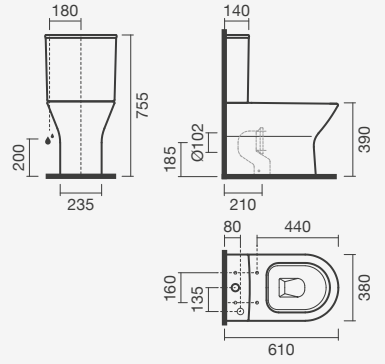

Conjunto completo
Sanita + Tanque + Tampo

297,00

SANITAS SIMPLES BTW

Sanita simples BTW 54 S/D

360 × 540 × 390 mm

> saída dual
> na embalagem: sanita, curva de descarga e kit de fixação

Referência	Peso	Peças por palete	€
S100 7582 3300 000	23	15	**102,50**

Tampos para sanita

Termodur - aro aberto (comfort)			
S802 0130 0000 000	3	-	**80,50**
Termodur - queda amortecida (tecnologia-take off)			
S802 0018 1600 000	3	-	**83,00**
Termodur (tecnologia-take off)			
S802 0018 1800 000	3	-	**59,00**

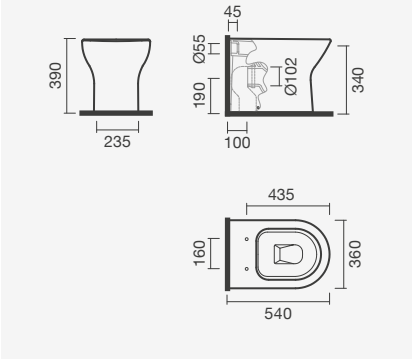

Conjunto completo
Sanita + Tampo
161,50

SANITAS SUSPENSAS

Sanita suspensa 54 S/H

360 × 535 × 405 mm

> saída horizontal
> na embalagem: sanita e kit de pré-instalação

Referência	Peso	Peças por palete	€
S100 7591 8200 000	23	27	**138,50**

Tampos para sanita

Termodur - aro aberto (comfort)			
S802 0130 0000 000	3	-	**80,50**
Termodur - queda amortecida (tecnologia-take off)			
S802 0018 1600 000	3	-	**83,00**
Termodur (tecnologia-take off)			
S802 0018 1800 000	3	-	**59,00**

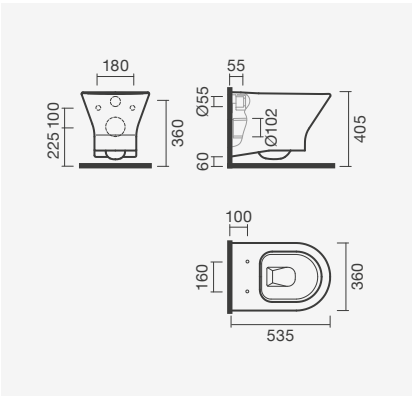

Conjunto completo
Sanita + Tampo
197,50

Sanita compacta BTW e bidé simples BTW NEXO com torneiras UNIC

BIDÉS SIMPLES

Bidé simples 57

360 × 565 × 390 mm

> na embalagem: bidé e kit de fixação

Referência	Peso	Peças por palete	€
S100 7413 4900 000	19	15	**83,50**

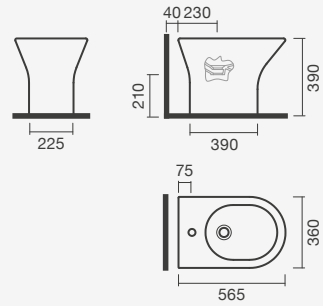

BIDÉS SIMPLES BTW

Bidé simples BTW 54

360 × 535 × 385 mm

> na embalagem: bidé e kit de fixação

Referência	Peso	Peças por palete	€
S100 7423 4900 000	20	15	**90,00**

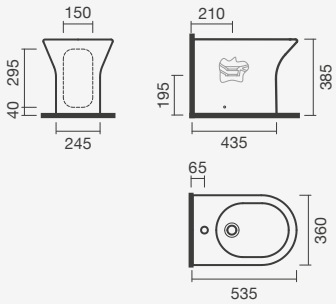

BIDÉS SUSPENSOS

Bidé suspenso 53

360 × 525 × 400 mm

> na embalagem: bidé e kit de pré-instalação

Referência	Peso	Peças por palete	€
S100 7433 4900 000	20	27	**119,00**

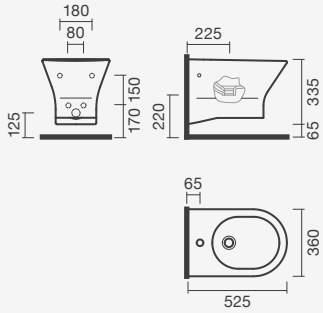

LAVATÓRIOS MURAIS

Lavatórios 60 e 55

> aplicação mural
> com furo para torneira (central à cuba), com furo de nível
> compatível com meia coluna e coluna Nexo
> na embalagem: lavatório e kit de fixação

600 x 475 x 185 mm	Peso	Peças por palete	€
S100 7541 7200 000	16	15	**80,50**
550 x 440 x 190 mm			
S100 7531 7200 000	13	30	**72,50**

Meia Coluna

> aplicação mural
> compatível com lavatórios Nexo 60 e 55
> na embalagem: meia coluna e kit de fixação

175 x 290 x 335 mm			
S100 7451 7800 000	8	30	**55,00**

Coluna

> aplicação ao chão
> compatível com lavatórios Nexo 60 e 55
> na embalagem: coluna

165 x 180 x 675 mm			
S100 7440 0000 000	14	30	**55,00**

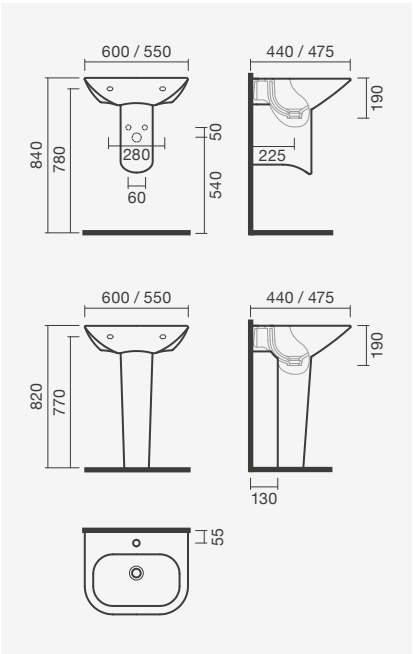

LAVATÓRIOS MURAIS - COMPACTOS - CANTO

Lavatório 50

500 × 545 × 170 mm

> aplicação mural (em canto)
> com furo para torneira (central à cuba), com furo de nível
> na embalagem: lavatório e kit de fixação

Referência	Peso	Peças por palete	€
S100 7461 7200 000	14	24	**70,50**

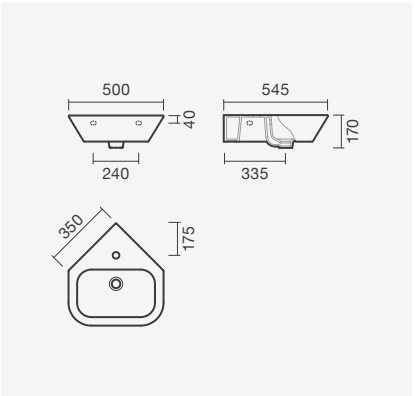

Lavatório de encastre por cima NEXO 56 e torneira UNIC para lavatório

LAVATÓRIOS MURAIS - COMPACTOS

Lavatório 45

450 × 360 × 170 mm

> aplicação mural
> com furo para torneira (central à cuba), com furo de nível
> na embalagem: lavatório e kit de fixação

Referência	Peso	Peças por palete	€
S100 7521 7200 000	9	60	**65,00**

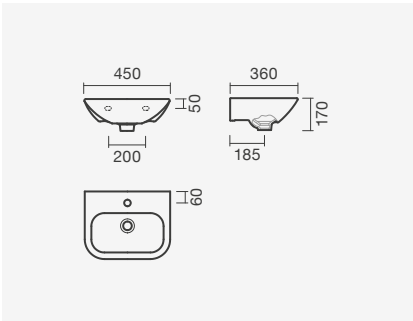

Lavatório 42

415 × 285 × 150 mm

> aplicação mural
> furo para torneira (à direita da cuba), com furo de nível
> incompatível com torneiras com sistema cold start
> na embalagem: lavatório e kit de fixação

Referência	Peso	Peças por palete	€
S100 7511 6900 000	7	56	**52,50**

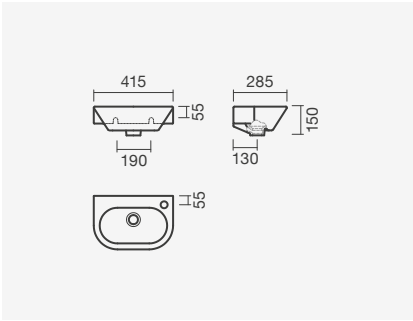

LAVATÓRIOS DE ENCASTRE

Lavatório 56

560 × 470 × 185 mm

> aplicação de encastre (por cima)
> com furo para torneira (central à cuba), com furo de nível
> na embalagem: lavatório

Referência	Peso	Peças por palete	€
S100 7481 6400 000	13	24	**110,50**

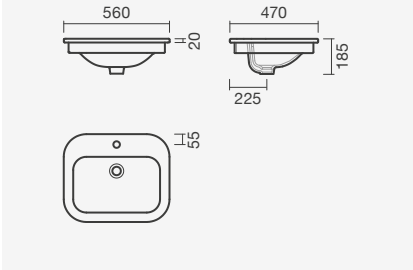

Lavatório 56

560 × 400 × 190 mm

> aplicação de encastre (por cima ou por baixo)
> sem furo para torneira, com furo de nível
> na embalagem: lavatório e kit de fixação

Referência	Peso	Peças por palete	€
S100 7473 0500 000	10	24	**97,00**

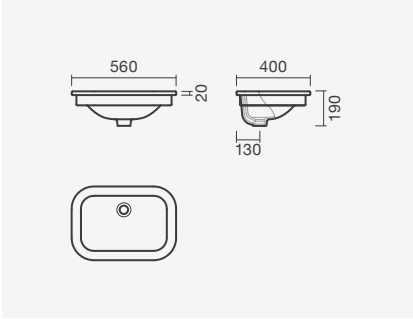

Lavatório mural NEXO 45 com torneira UNIC e espelho UNUK

Pop Square

Sanita suspensa *rimless* com tampo com queda amortecida, bidé suspenso POP SQUARE, móvel e coluna FICUS 100 em cinza texturado e torneiras PRIM

SANITAS COMPACTAS BTW

Sanita compacta BTW *rimless* 60 S/D

355 × 600 × 785 mm

> saída dual
> sanita sem aro - higiénica e mais fácil de limpar
> na embalagem: sanita, curva de descarga e kit de fixação

Referência	Peso	Peças por palete	€
S102 0408 1700 000	29	20	**119,00**

Tanque compacto

> descarga 3/4,5 litros (mecanismo desmontado)
> descarga ativada por botão (duplo)
> na embalagem: tanque cerâmico e mecanismo de descarga

Alimentação inferior			
S100 7736 6600 001	12	60	**110,50**

Tampos para sanita

Termodur - queda amortecida (tecnologia-take off)			
S802 0088 1600 000	2	-	**59,00**

Termodur (tecnologia-take off)			
S802 0088 1800 000	2	-	**40,00**

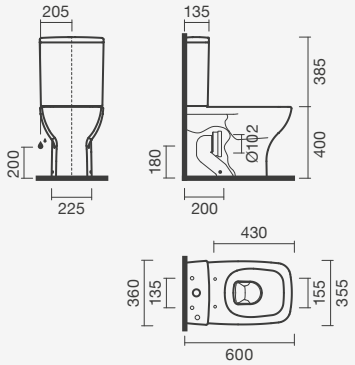

Conjunto completo
Sanita + Tanque + Tampo

269,50

SANITAS SUSPENSAS

Sanita suspensa *rimless* 53 S/H

355 × 530 × 400 mm

> saída horizontal
> sanita sem aro - higiénica e mais fácil de limpar
> na embalagem: sanita

Referência	Peso	Peças por palete	€
S102 0408 2200 000	23	20	**123,00**

Tampos para sanita

Termodur - queda amortecida (tecnologia-take off)			
S802 0088 1600 000	2	-	**59,00**

Termodur (tecnologia-take off)			
S802 0088 1800 000	2	-	**40,00**

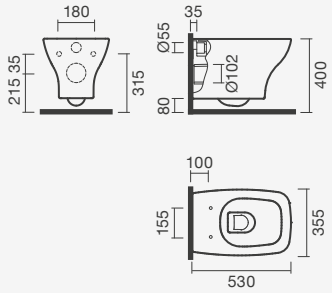

Conjunto completo
Sanita + Tampo

163,00

BIDÉS SIMPLES BTW

Bidé simples BTW 53

355 × 530 × 400 mm

> na embalagem: bidé e kit de fixação

Referência	Peso	Peças por palete	€
S102 0530 0000 001	22	24	**116,50**

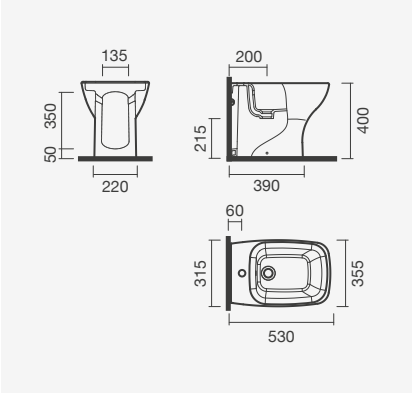

BIDÉS SUSPENSOS

Bidé suspenso 53

355 × 530 × 400 mm

> na embalagem: bidé

Referência	Peso	Peças por palete	€
S102 0530 0000 000	20	24	**132,00**

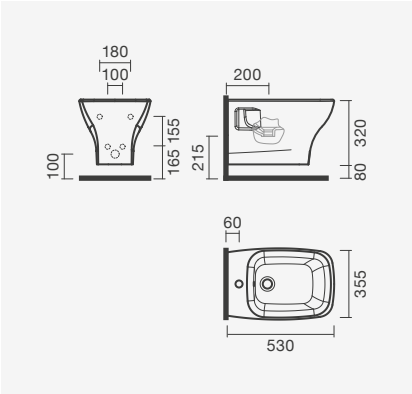

Sanita compacta BTW *rimless* POP SQUARE com tampo em termodur e móvel FICUS 100 com acabamento nogueira texturado

Pop Art

Sanita compacta BTW POP ART, bidé simples POP ART, lavatórios de pousar / murais POP ART 57, torneiras LOOP e base de duche acrílica VITA

SANITAS COMPACTAS BTW

Sanita compacta BTW 64 S/D

355 × 640 × 790 mm

> saída dual
> na embalagem: sanita, curva de descarga e kit de fixação

Referência	Peso	Peças por palete	€
S100 7692 3300 000	27	20	**126,50**

Tanque compacto

> descarga 3/4,5 litros (mecanismo montado)
> descarga ativada por botão (duplo)
> na embalagem: tanque cerâmico e mecanismo de descarga

Alimentação inferior

S102 0070 4500 000	13	60	**109,50**

Tampos para sanita

Termodur - queda amortecida (tecnologia-take off)

S800 0756 1800 001	2	-	**59,00**

Termodur (tecnologia-take off)

S800 0756 2300 001	2	-	**34,00**

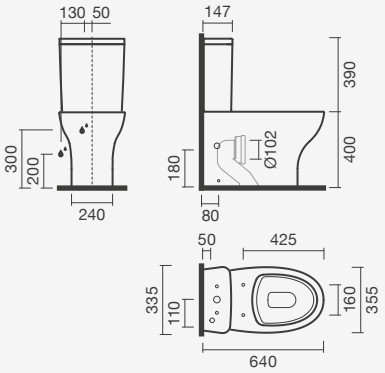

Conjunto completo
Sanita + Tanque + Tampo

270,00

PACK: Sanita compacta 64 S/D + Tanque + Tampo

370 × 670 × 755 mm

> saída dual
> inclui tanque compacto (alimentação inferior)
> inclui tampo para sanita em termodur com queda amortecida
> na embalagem: sanita, curva de descarga, kit de fixação, tanque cerâmico, mecanismo de descarga e tampo de sanita

Referência	Peso	Peças por palete	€
SP02 0018 2000 000	43	12	**287,50**

SANITAS SIMPLES BTW

Sanita simples BTW 54 S/D

355 × 540 × 400 mm

> saída dual
> na embalagem: sanita, curva de descarga e kit de fixação

Referência	Peso	Peças por palete	€
S100 7662 3300 000	21	15	**94,50**

Tampos para sanita

Termodur - queda amortecida (tecnologia-take off)

S800 0756 1800 001	2	-	**59,00**

Termodur (tecnologia-take off)

S800 0756 2300 001	2	-	**34,00**

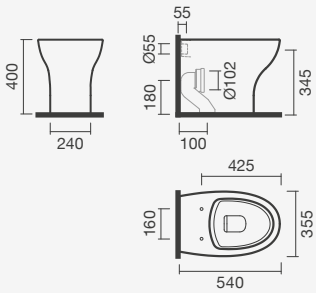

Conjunto completo
Sanita + Tampo

128,50

SANITAS SUSPENSAS

Sanita suspensa *rimless* 54 S/H

325 × 540 × 400 mm

> saída horizontal
> sanita sem aro - higiénica e mais fácil de limpar
> na embalagem: sanita e kit de pré-instalação

Referência	Peso	Peças por palete	€
S102 0338 2100 000	25	18	**140,50**

Tampos para sanita

Termodur - queda amortecida (tecnologia-take off)			
S800 0756 1800 001	2	-	**59,00**
Termodur (tecnologia-take off)			
S800 0756 2300 001	2	-	**34,00**

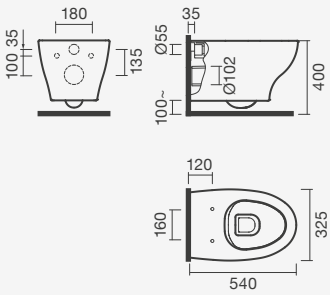

Conjunto completo
Sanita + Tampo

174,50

BIDÉS SIMPLES BTW

Bidé simples BTW 53

360 × 525 × 400 mm

> na embalagem: bidé e kit de fixação

Referência	Peso	Peças por palete	€
S100 7643 4900 000	20	15	**86,00**

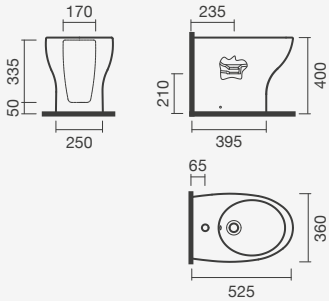

BIDÉS SUSPENSOS

Bidé suspenso 54

325 × 540 × 390 mm

> na embalagem: bidé e kit de pré-instalação

Referência	Peso	Peças por palete	€
S102 0353 1400 000	20	18	**116,50**

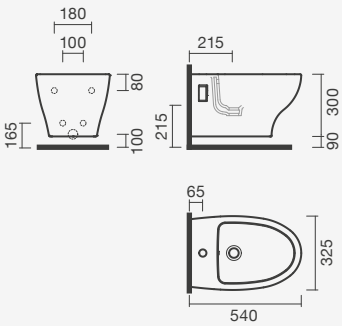

LAVATÓRIOS DE POUSAR / MURAIS

Lavatórios 62 e 57

> aplicação de pousar / mural
> furo para torneira (central à cuba), com furo de nível
> compatível com meia coluna e coluna Pop Art
> na embalagem: lavatório e kit de fixação

620 x 485 x 185 mm	Peso	Peças por palete	€
S100 7843 6200 000	19	30	**83,50**
570 x 485 x 185 mm			
S100 7833 6200 000	18	30	**78,50**

Meia Coluna

> aplicação mural
> compatível com lavatórios Pop Art 62, 57 e 51
> na embalagem: meia coluna e kit de fixação

Referência			
S100 7791 7800 000	9	30	**59,00**

Coluna

> aplicação ao chão
> compatível com lavatórios Pop Art 62 e 57
> na embalagem: coluna

Referência			
S100 7780 0000 000	12	30	**60,50**

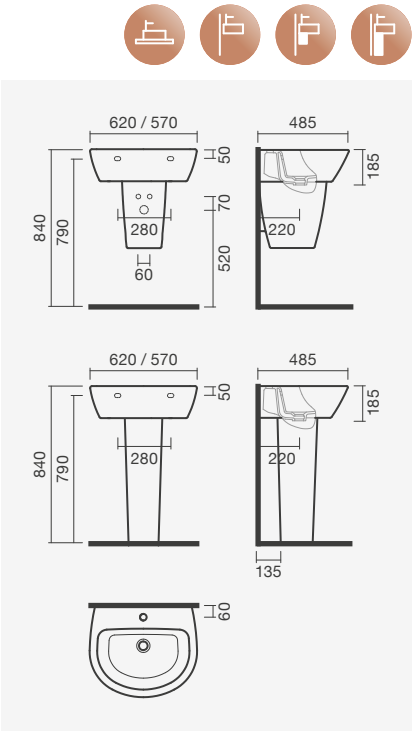

LAVATÓRIOS DE POUSAR / MURAIS - COMPACTOS

Lavatório 51

505 × 440 × 185 mm

> aplicação de pousar / mural
> furo para torneira (central à cuba), com furo de nível
> compatível com meia coluna Pop Art
> na embalagem: lavatório e kit de fixação

Referência	Peso	Peças por palete	€
S100 7823 6200 000	13	39	**68,00**

Meia Coluna

> aplicação mural
> compatível com lavatórios Pop Art 62, 57 e 51
> na embalagem: meia coluna e kit de fixação

Referência			
S100 7791 7800 000	9	30	**59,00**

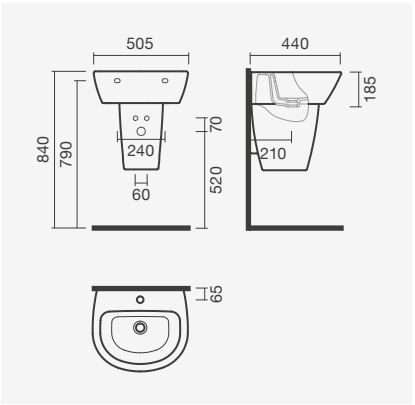

Lavatório 40

400 × 350 × 170 mm

> aplicação de pousar / mural
> furo para torneira (à direita da cuba), com furo de nível
> incompatível com torneiras com sistema cold start
> na embalagem: lavatório e kit de fixação

Referência	Peso	Peças por palete	€
S100 7811 6900 000	10	48	**56,50**

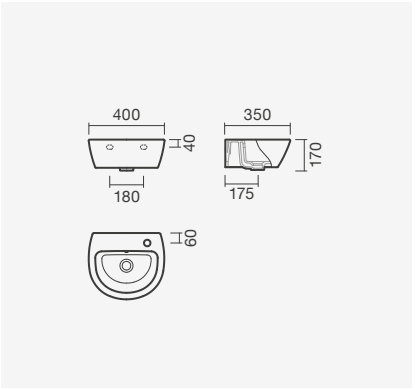

Sanita e bidé suspensos POP ART com torneira para bidé LOOP e lavatório de pousar / mural POP ART 57 com torneira LOOP

Loft

Bidé e sanita compacta 66 com saída vertical LOFT, lavatório de pousar LOFT 60 com meia coluna e torneiras LOOP

SANITAS COMPACTAS

Sanita compacta 66 S/V

360 × 660 × 795 mm

> saída vertical
> na embalagem: sanita e kit de fixação

Referência	Peso	Peças por palete	€
S102 0558 1900 001	25	24	**89,00**

Tanque compacto

> descarga 3/4,5 litros (mecanismo desmontado)
> descarga ativada por botão (duplo)
> na embalagem: tanque cerâmico e mecanismo de descarga

Alimentação inferior			
S102 0550 4500 001	13	60	**104,50**
Alimentação lateral			
S102 0550 4700 001	13	24	**104,50**

Tampos para sanita

Termodur - queda amortecida (tecnologia take-off)			
S802 0148 1600 000	2	-	**47,50**
Termodur (tecnologia take-off)			
S802 0148 1800 000	2	-	**39,50**
Termodur - queda amortecida- *slim*			
S802 0096 1800 000	3	-	**47,50**
Termodur - *slim*			
S802 0096 2300 000	3	-	**39,50**

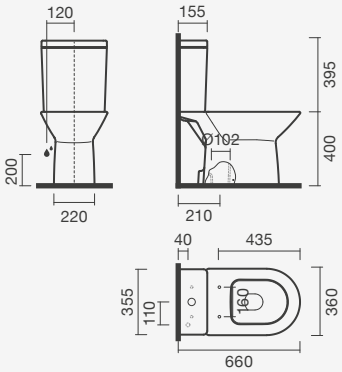

Conjunto completo
Sanita + Tanque + Tampo

233,00

Sanita compacta 66 S/H

360 × 660 × 795 mm

> saída horizontal
> na embalagem: sanita e kit de fixação

Referência	Peso	Peças por palete	€
S102 0558 1800 001	25	20	**89,00**

Tanque compacto

> descarga 3/4,5 litros (mecanismo desmontado)
> descarga ativada por botão (duplo)
> na embalagem: tanque cerâmico e mecanismo de descarga

Alimentação inferior			
S102 0550 4500 001	13	60	**104,50**
Alimentação lateral			
S102 0550 4700 001	13	24	**104,50**

Tampos para sanita

Termodur - queda amortecida (tecnologia take-off)			
S802 0148 1600 000	2	-	**47,50**
Termodur (tecnologia take-off)			
S802 0148 1800 000	2	-	**39,50**
Termodur - queda amortecida- *slim*			
S802 0096 1800 000	3	-	**47,50**
Termodur - *slim*			
S802 0096 2300 000	3	-	**39,50**

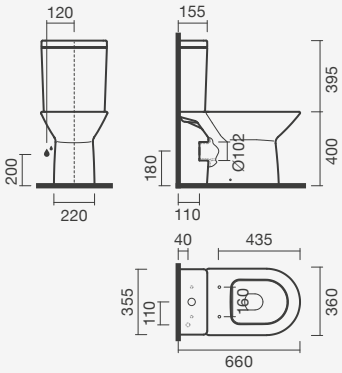

Conjunto completo
Sanita + Tanque + Tampo

233,00

BIDÉS SIMPLES

Bidé simples 54

360 × 540 × 400 mm

> na embalagem: bidé e kit de fixação

Referência	Peso	Peças por palete	€
S102 0631 8200 001	18	24	**71,00**

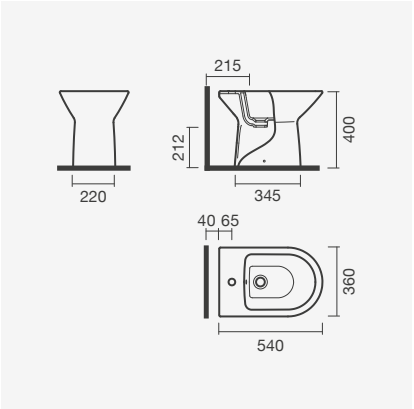

Sanita compacta 66 com saída vertical LOFT, lavatório de pousar LOFT 55 e torneira LOOP para lavatório

LAVATÓRIOS MURAIS

Lavatórios 60 e 55

> aplicação mural
> furo para torneira (central à cuba), com furo de nível
> compatível com meia coluna e coluna
> na embalagem: lavatório e kit de fixação

600 x 490 x 170 mm	Peso	Peças por palete	€
S102 0573 6200 001	18	24	**61,00**
550 x 490 x 170 mm			
S102 0583 6200 001	15	24	**56,50**

Meia Coluna

> aplicação mural
> compatível com lavatórios Loft 60 e 50
> na embalagem: meia coluna e kit de fixação

Referência			
S102 0620 0000 001	9	24	**39,00**

Coluna

> aplicação ao chão
> compatível com lavatórios Loft 60 e 50
> na embalagem: coluna

Referência			
S102 0610 0000 001	11	24	**44,50**

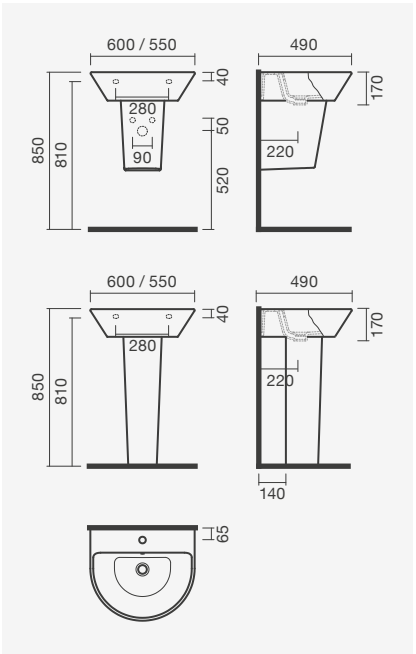

Lavatório 40

400 × 400 × 170 mm

> aplicação mural
> furo para torneira (central à cuba), com furo de nível
> na embalagem: lavatório e kit de fixação

Referência	Peso	Peças por palete	€
S102 0593 6200 001	11	24	**48,50**

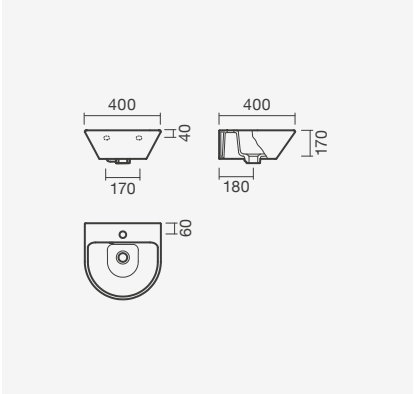

LAVATÓRIOS DE POUSAR

Lavatórios 60 e 55

> aplicação de pousar
> furo para torneira (central à cuba), com furo de nível
> na embalagem: lavatório

600 x 490 x 170 mm	Peso	Peças por palete	€
S102 0578 0700 001	18	24	**61,00**
550 x 490 x 170 mm			
S102 0588 0700 001	15	24	**56,50**

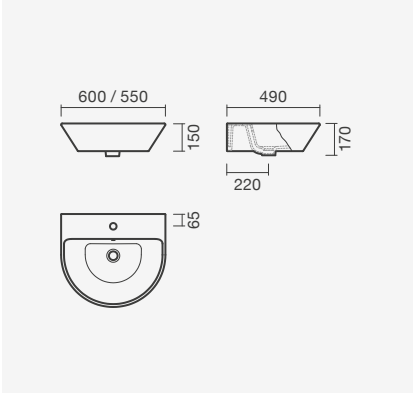

Sanita compacta 66 com saída vertical LOFT, lavatório mural LOFT 60 com coluna e torneira LOOP para lavatório

Cent

Lavatóriol mural CENT 60 com meia coluna, bidé e sanita suspensa CENT com saída horizontal e tampo em termodur slim e torneiras DITTO

SANITAS COMPACTAS

Sanita compacta 67 S/V

370 × 670 × 755 mm

> saída vertical
> na embalagem: sanita e kit de fixação

Referência	Peso	Peças por palete	€
S102 0642 3600 000	11	32	**67,00**

Tanques

> descarga 3/6 litros (mecanismo desmontado)
> descarga ativada por botão (duplo)
> na embalagem: tanque cerâmico e mecanismo de descarga

Alimentação inferior			
S102 0650 4500 000	10	40	**81,00**
Alimentação lateral			
S102 0650 4700 000	10	36	**81,00**

Tampos para sanita

Termodur - slim - queda amortecida (tecnologia take-off)			
S800 0728 1700 000	2	-	**42,50**
Termodur - slim			
S800 0728 1900 000	2	-	**23,50**
PP			
S802 0104 3700 000	1	-	**19,00**

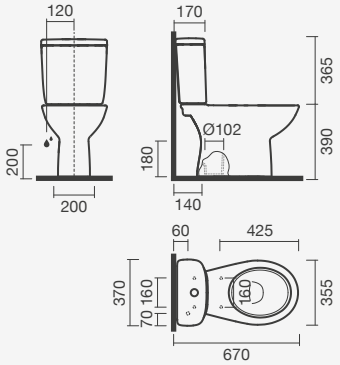

Conjunto completo

Sanita + Tanque + Tampo

167,00

PACK: Sanita compacta 67 S/V + Tanque + Tampo

370 × 670 × 755 mm

> saída vertical
> inclui tanque compacto (alimentação inferior)
> inclui tampo para sanita em PP com queda livre
> na embalagem: sanita, curva de descarga, kit de fixação, tanque cerâmico, mecanismo de descarga e tampo de sanita em PP

Referência	Peso	Peças por palete	€
SP02 0355 2900 000	29	12	**166,00**

PACK: Sanita compacta 67 S/V + Tanque + Tampo

370 × 670 × 755 mm

> saída vertical
> inclui tanque compacto (alimentação lateral)
> inclui tampo para sanita em PP com queda livre
> na embalagem: sanita, curva de descarga, kit de fixação, tanque cerâmico, mecanismo de descarga e tampo de sanita em PP

Referência	Peso	Peças por palete	€
SP02 0355 3000 000	29	12	**166,00**

SANITAS COMPACTAS

Sanita compacta 67 S/H

370 × 670 × 755 mm

> saída horizontal
> na embalagem: sanita e kit de fixação

Referência	Peso	Peças por palete	€
S102 0642 3400 000	17	32	**67,00**

Tanques

> descarga 3/6 litros (mecanismo desmontado)
> descarga ativada por botão (duplo)
> na embalagem: tanque cerâmico e mecanismo de descarga

Alimentação inferior			
S102 0650 4500 000	10	40	**81,00**
Alimentação lateral			
S102 0650 4700 000	10	36	**81,00**

Tampos para sanita

Termodur - slim - queda amortecida (tecnologia take-off)			
S800 0728 1700 000	2	-	**42,50**
Termodur - slim			
S800 0728 1900 000	2	-	**23,50**
PP			
S802 0104 3700 000	1	-	**19,00**

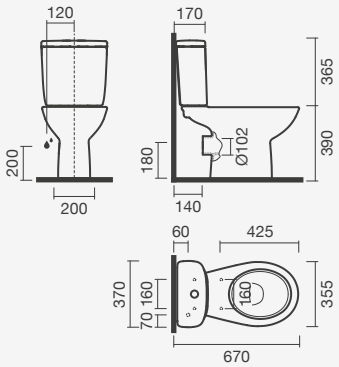

Conjunto completo

Sanita + Tanque + Tampo

167,00

PACK: Sanita compacta 67 S/H + Tanque + Tampo

370 × 670 × 755 mm

> saída horizontal
> inclui tanque compacto (alimentação inferior)
> inclui tampo para sanita em PP com queda livre
> na embalagem: sanita, curva de descarga, kit de fixação, tanque cerâmico, mecanismo de descarga e tampo de sanita em PP

Referência	Peso	Peças por palete	€
SP02 0375 2900 000	29	12	**166,00**

PACK: Sanita compacta 67 S/H + Tanque + Tampo

370 × 670 × 755 mm

> saída horizontal
> inclui tanque compacto (alimentação lateral)
> inclui tampo para sanita em PP com queda livre
> na embalagem: sanita, curva de descarga, kit de fixação, tanque cerâmico, mecanismo de descarga e tampo de sanita em PP

Referência	Peso	Peças por palete	€
SP02 0375 3000 000	29	12	**166,00**

SANITAS SIMPLES

Sanita simples 52 S/V

350 × 520 × 385 mm

> saída vertical
> na embalagem: sanita e kit de fixação

Referência	Peso	Peças por palete	€
S102 1360 0000 000	16	40	**60,00**

Tanques altos

> descarga máxima de 6 litros (sem mecanismo)
> na embalagem: tanque cerâmico

Alimentação lateral			
S100 7376 7200 000	14	30	**57,50**

Tampos para sanita

Termodur - slim - queda amortecida (tecnologia take-off)			
S800 0728 1700 000	2	-	**42,50**
Termodur - slim			
S800 0728 1900 000	2	-	**23,50**
PP			
S802 0104 3700 000	1	-	**19,00**

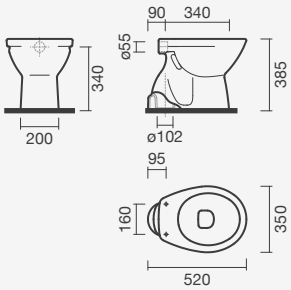

Sanita simples 47 S/H

350 × 465 × 350 mm

> saída horizontal
> na embalagem: sanita e kit de fixação

Referência	Peso	Peças por palete	€
S102 1370 0000 000	16	40	**60,00**

Tanques altos

> descarga máxima de 6 litros (sem mecanismo)
> na embalagem: tanque cerâmico

Alimentação lateral			
S100 7376 7200 000	14	30	**57,50**

Tampos para sanita

Termodur - slim - queda amortecida (tecnologia take-off)			
S800 0728 1700 000	2	-	**42,50**
Termodur - slim			
S800 0728 1900 000	2	-	**23,50**
PP			
S802 0104 3700 000	1	-	**19,00**

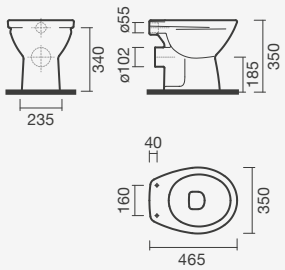

SANITAS SUSPENSAS

Sanita suspensa 51

350 × 510 × 420 mm

> saída horizontal
> na embalagem: sanita

Referência	Peso	Peças por palete	€
S102 1350 0000 000	16	40	**82,00**

Tampos para sanita

Termodur - slim - queda amortecida (tecnologia take-off)			
S800 0728 1700 000	2	-	**42,50**
Termodur - slim			
S800 0728 1900 000	2	-	**23,50**
PP			
S802 0104 3700 000	1	-	**19,00**

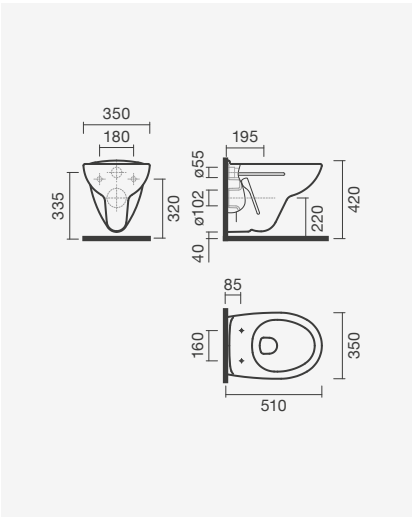

Conjunto completo Sanita + Tampo	**101,00**

Bidé e sanita suspensa CENT com tampo em termodur slim, torneira para bidé DITTO e acessórios KIN ROUND

BIDÉS SIMPLES

Bidé simples 53

355 × 530 × 390 mm

> na embalagem: bidé e kit de fixação

Referência	Peso	Peças por palete	€
S102 0681 7200 000	15	40	**58,00**

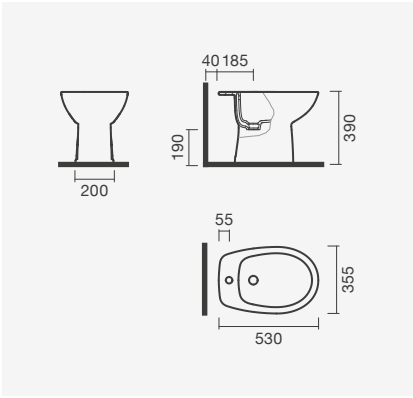

BIDÉS SUSPENSOS

Bidé suspenso 52

355 × 520 × 400 mm

> na embalagem: bidé

Referência	Peso	Peças por palete	€
S102 0685 7600 000	15	40	**79,00**

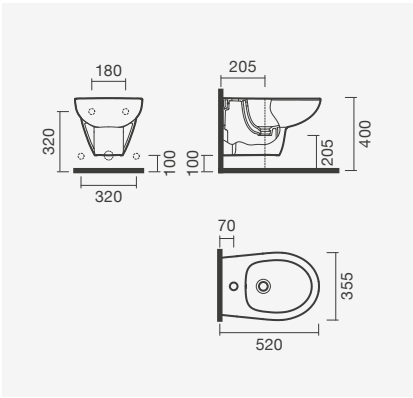

Bidé e sanita simples de saída vertical CENT e tampo em PP com torneira para bidé DITTO

LAVATÓRIOS MURAIS

Lavatórios 60, 55, 50 e 45

> aplicação mural
> furo para torneira (central à cuba), com furo de nível
> compatível com meia coluna e coluna Cent
> na embalagem: lavatório e kit de fixação

600 x 450 x 200 mm	Peso	Peças por palete	€
S102 0891 7200 000	14	40	**58,00**
550 x 450 x 200 mm			
S102 0661 7200 000	14	28	**48,00**
500 x 400 x 200 mm			
S102 0671 7200 000	12	28	**45,00**
450 x 400 x 200 mm			
S102 0881 7200 000	12	28	**42,00**

Meia Coluna

> aplicação mural
> compatível com lavatórios Cent 60, 55, 50 e 45
> na embalagem: meia coluna e kit de fixação

Referência			
S102 0700 0000 000	7	48	**38,00**

Coluna

> aplicação ao chão
> compatível com lavatórios Cent 60, 55, 50 e 45
> na embalagem: coluna

Referência			
S102 0690 0000 000	10	40	**33,00**

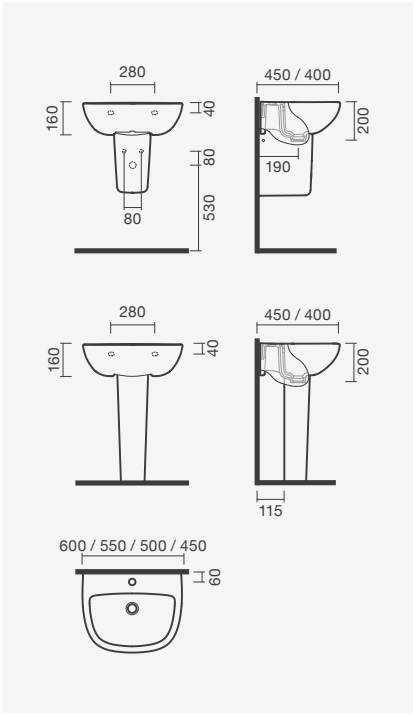

Lavatório 35

350 × 225 × 150mm

> aplicação mural
> furo para torneira (à direita da cuba), com furo de nível
> incompatível com torneiras com sistema cold start
> na embalagem: lavatório

Referência	Peso	Peças por palete	€
S100 7151 6900 000	4	112	**37,00**

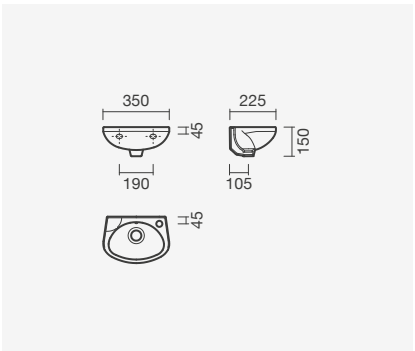

Lavatório mural CENT 60 com meia coluna e torneira para lavatório DITTO

Infantil

Sanitas simples BTW INFANTIL com tampos em madeira rosa, azul e branco e lavatórios de encastre por baixo NEXO 56

SANITAS SIMPLES BTW

Sanita simples BTW 42 S/D

265 × 415 × 335 mm

> saída dual
> na embalagem: sanita, curva de descarga e kit de fixação

Referência	Peso	Peças por palete	€
S100 1312 3300 001	12	40	**110,50**

Tampo para sanita

Madeira - branco			
S800 0733 2900 000	3	-	**54,00**
Madeira - amarelo			
S800 0733 2907 100	3	-	**54,00**
Madeira - rosa			
S800 0733 2907 500	3	-	**54,00**
Madeira - azul			
S800 0733 2907 600	3	-	**54,00**

Aro para sanita

Madeira - branco			
S800 0737 7300 000	2	-	**41,00**
Madeira - amarelo			
S800 0737 7307 100	2	-	**41,00**
Madeira - rosa			
S800 0737 7307 500	2	-	**41,00**
Madeira - azul			
S800 0737 7307 600	2	-	**41,00**

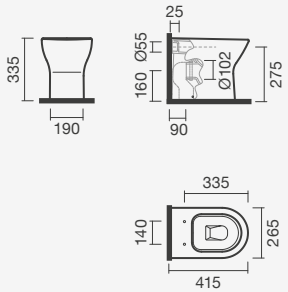

Conjunto completo
Sanita + Aro

151,50

Sanitas simples BTW INFANTIL com tampos em rosa e azul e lavatórios de encastre por baixo NEXO 56

LAVATÓRIOS DE ENCASTRE

Lavatório 56

560 × 470 × 185 mm

> aplicação de encastre (por cima)
> com furo para torneira (central à cuba), com furo de nível
> na embalagem: lavatório

Referência	Peso	Peças por palete	€
S100 7481 6400 000	13	24	**110,50**

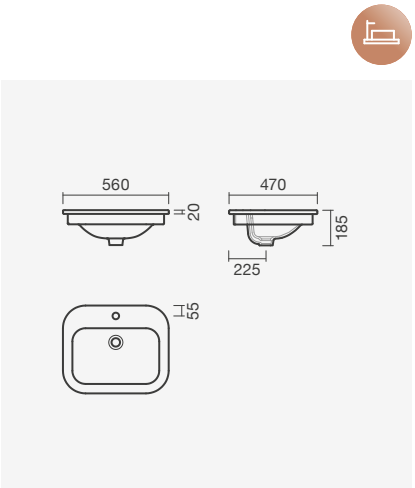

Lavatório 56

560 × 400 × 190 mm

> aplicação de encastre (por cima ou por baixo)
> sem furo para torneira, com furo de nível
> na embalagem: lavatório e kit de fixação

Referência	Peso	Peças por palete	€
S100 7473 0500 000	10	24	**97,00**

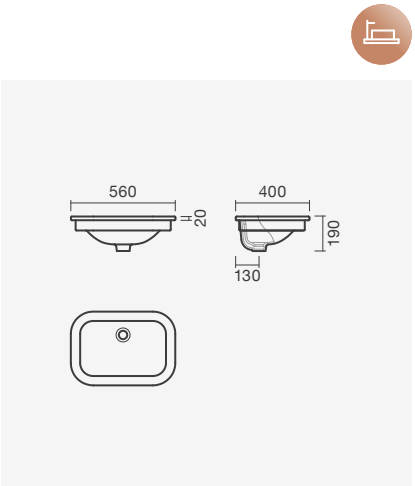

Sanita simples BTW INFANTIL com tampo em rosa e lavatórios de encastre por baixo NEXO 56

Adapt

Sanita compacta com saída vertical ADAPT - que respeita legislação relativa a P.M.R. - com lavatório MOBIL e acessórios de mobilidade reduzida

SANITAS COMPACTAS

Sanita compacta 67 S/V

380 × 670 × 815 mm

> saída vertical
> respeita legislação relativa a P.M.R. - decreto lei nº 163/2006, ponto 2.9.4
> na embalagem: sanita e kit de fixação

Referência	Peso	Peças por palete	€
S102 1332 3700 000	28	12	**120,00**

Tanque compacto

> descarga 3/6 litros (mecanismo desmontado)
> descarga ativada por botão (duplo)
> na embalagem: tanque cerâmico e mecanismo de descarga

Alimentação inferior			
S102 1346 6600 000	14	48	**110,00**

Tampo para sanita

Termodur - queda amortecida (tecnologia take-off)			
S800 0728 1700 000	2	-	**42,50**

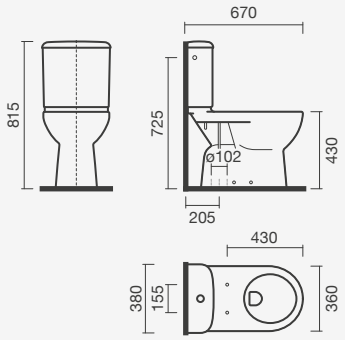

Conjunto completo
Sanita + Tanque + Tampo
272,50

SANITAS SUSPENSAS (*PACK*)

Sanita suspensa 70 S/H + Tampo

360 × 700 × 480 mm

> saída horizontal
> na embalagem: sanita e assento com aro aberto

Referência	Peso	Peças por palete	€
S102 1310 0000 000	23	12	**199,00**

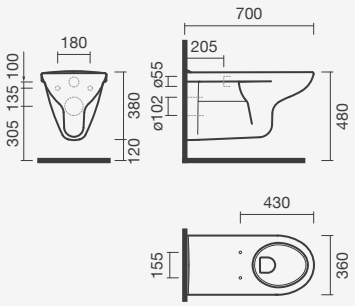

Pack sanita suspensa e tampo com aro aberto ADAPT com placa de comando POINT e acessórios de mobilidade reduzida

Mobil

Sanita compacta MOBIL e lavatório mural MOBIL com barras de apoio para lavatório e espelho VEGA

SANITAS COMPACTAS

Sanita compacta 69 S/D

425 × 690 × 885 mm

> saída dual
> na embalagem: sanita, curva de descarga e kit de fixação

Referência	Peso	Peças por palete	€
H824 7160 0002 31	28	9	**218,50**

Tanque compacto

> descarga 3/6 litros
> descarga ativada por botão (duplo)
> na embalagem: tanque cerâmico e mecanismo de descarga

Alimentação inferior			
H827 7130 0021 01	15	40	**110,00**

Tampo para sanita

Termodur (tecnologia take-off)			
S802 0036 2000 000	2	-	**52,50**

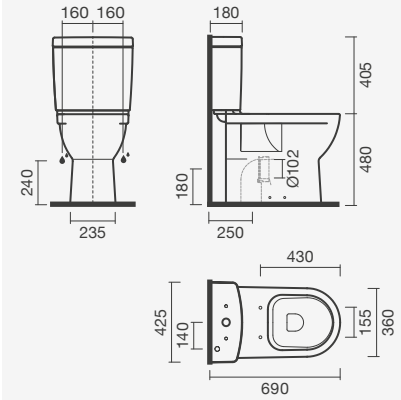

Conjunto completo
Sanita + Tanque + Tampo

381,00

LAVATÓRIOS MURAIS

Lavatório 64

640 × 550 × 170 mm

> aplicação mural
> com furo para torneira (central à cuba), sem furo de nível
> na embalagem: lavatório e kit de fixação

Referência	Peso	Peças por palete	€
H813 7140 0009 51	20	18	**112,00**

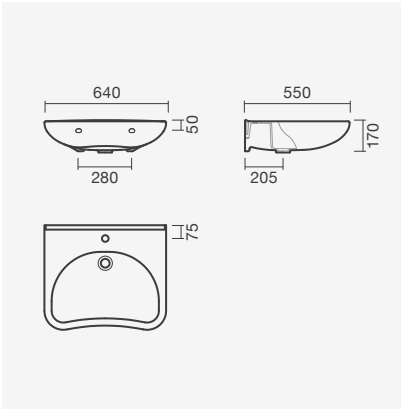

Lavatório MOBIL aplicado sobre suporte hidráulico rebatível com barras de apoio para lavatório, torneira UNIC e espelho VEGA

Sanita compacta com saída dual MOBIL

Elementos de instalação para sanitários

Elemento de instalação em aço termolacado INSIDE com sanita suspensa CORAL *rimless* e placa de comando eletrónica PLAN

ELEMENTOS DE INSTALAÇÃO INSIDE - SANITAS SUSPENSAS

Elemento de instalação auto-portante *inside*

475 × 200 × 1120 mm

> fixação ao chão
> aplicação em paredes ligeiras (de encastre)
> compatível com sanitas suspensas e placas de comando Plan, Arc e Dot (edição *inside)*
> estrutura em aço termolacado e cisterna com isolamento que respeita norma CE EN-14055
> descarga de 3/6 litros (regulável também para 3/4,5 ou 2/4 litros)
> na embalagem: elemento de instalação, conexões, torneira de esquadria e kit de fixação

Referência	Peso	€
SI02 0077 9300 000	20	**267,00**

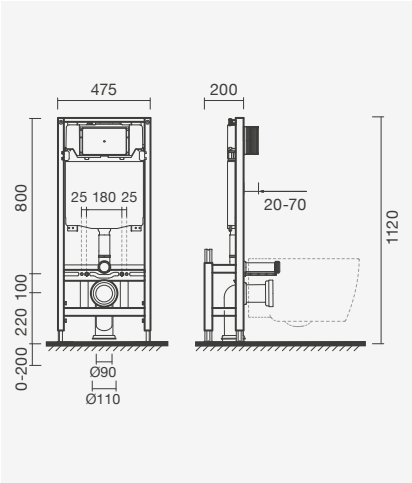

Elemento de instalação compacto *inside*

495 × 80-125 × 1120 mm

> fixação ao chão e à parede
> aplicação em paredes ligeiras (de encastre)
> compatível com sanitas suspensas e placas de comando Plan, Arc e Dot (edição *inside)*
> estrutura em aço termolacado e cisterna com isolamento que respeita norma CE EN-14055
> descarga de 3/6 litros (regulável também para 3/4,5 ou 2/4 litros)
> na embalagem: elemento de instalação, conexões, torneira de esquadria e kit de fixação

Referência	Peso	€
SI02 0067 9300 000	14	**235,50**

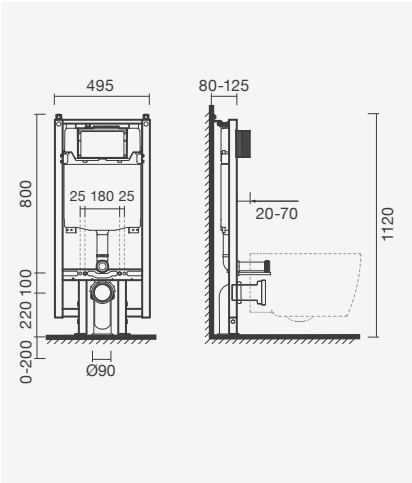

Elemento de instalação *inside*

480 × 80-160 × 1120 mm

> fixação ao chão e à parede
> aplicação em paredes ligeiras (de encastre)
> compatível com sanitas suspensas e placas de comando Plan, Arc e Dot (edição *inside)*
> estrutura em aço termolacado e cisterna com isolamento que respeita norma CE EN-14055
> descarga de 3/6 litros (regulável também para 3/4,5 ou 2/4 litros)
> na embalagem: elemento de instalação, conexões, torneira de esquadria e kit de fixação

Referência	Peso	€
SI02 0057 9300 000	14	**197,50**

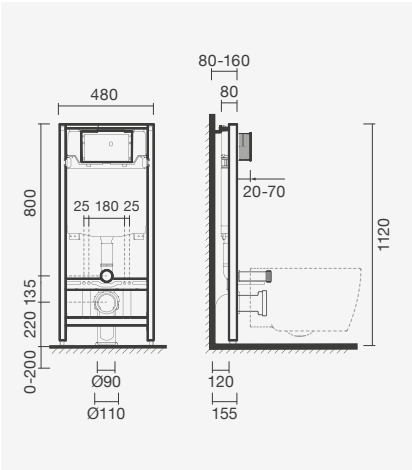

ELEMENTOS DE INSTALAÇÃO INSIDE - *FUTURA SUSPENSA*

Elemento de instalação *inside*

475 × 80-125 × 1190 mm

> fixação ao chão e à parede
> aplicação em paredes ligeiras (de encastre)
> compatível com sanita suspensa Futura e placas de comando Touchless , Point, Plan, Arc e Dot (edição *inside)*
> estrutura em aço termolacado e cisterna com isolamento que respeita norma CE EN-14055
> descarga de 3/6 litros (regulável também para 3/4,5 ou 2/4 litros)
> na embalagem: elemento de instalação, conexões, torneira de esquadria e kit de fixação

Referência	Peso	€
SI02 0087 9300 000	12	**262,00**

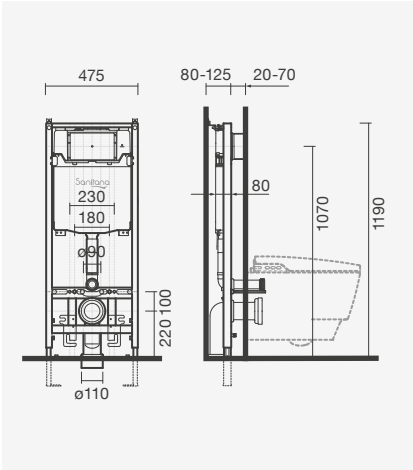

ELEMENTOS DE INSTALAÇÃO INSIDE - SANITAS SUSPENSAS

Elemento de instalação *inside*

476 × 92 × 892 mm

> fixação à parede
> aplicação em paredes de alvenaria (de encastre)
> compatível com sanitas suspensas e placas de comando Plan, Arc e Dot (edição *inside)*
> estrutura em aço galvanizado e cisterna com isolamento que respeita norma CE EN-14055
> descarga de 3/6 litros (regulável também para 3/4,5 ou 2/4 litros)
> na embalagem: elemento de instalação, conexões, torneira de esquadria e kit de fixação

Referência	Peso	€
SI02 0045 8500 000	7	**138,00**

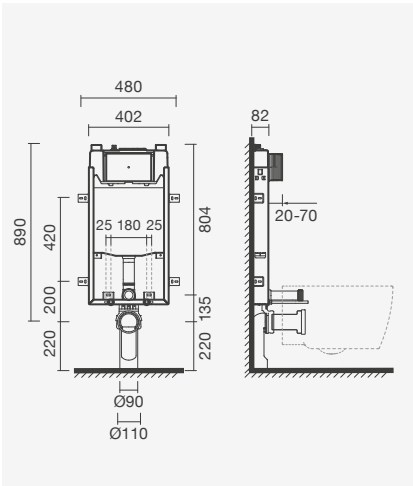

ELEMENTOS DE INSTALAÇÃO INSIDE - SANITAS SIMPLES

Tanque de encastre *inside*

460 × 90 × 572 mm

> fixação à parede
> aplicação em paredes de alvenaria / ligeiras (de encastre)
> compatível com sanitas simples, simples BTW e placas de comando Plan, Arc e Dot (edição *inside)*
> cisterna com isolamento que respeita norma CE EN-14055
> descarga de 3/6 litros (regulável também para 3/4,5 ou 2/4 litros)
> na embalagem: elemento de instalação, conexões, torneira de esquadria e kit de fixação

Referência	Peso	€
SI02 0035 9500 000	4	**113,00**

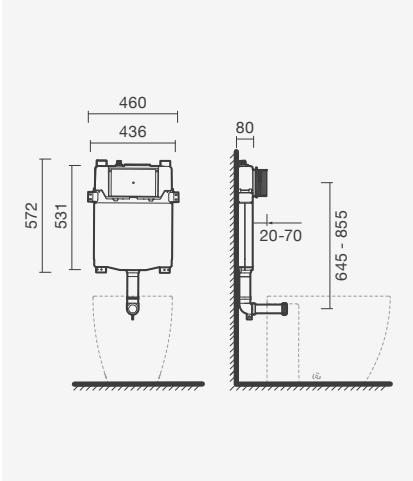

ELEMENTOS DE INSTALAÇÃO STANDARD - BIDÉS SUSPENSOS

Elemento de instalação standard

500 × 130-195 × 1120 mm

> fixação ao chão e à parede
> aplicação em paredes ligeiras (de encastre)
> compatível com bidés suspensos
> estrutura em aço termolacado
> na embalagem: elemento de instalação e kit de fixação

Referência	Peso	€
SI00 9647 9099 900	9	**173,50**

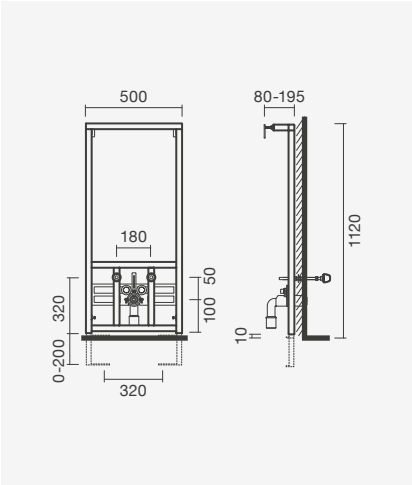

ELEMENTOS DE INSTALAÇÃO STANDARD - LAVATÓRIOS

Elemento de instalação standard

500 × 130-195 × 1120 mm

> fixação ao chão e à parede
> aplicação em paredes ligeiras (de encastre)
> compatível com lavatórios murais
> estrutura em aço termolacado
> na embalagem: elemento de instalação e kit de fixação

Referência	Peso	€
SI00 1373 1699 900	5	**169,00**

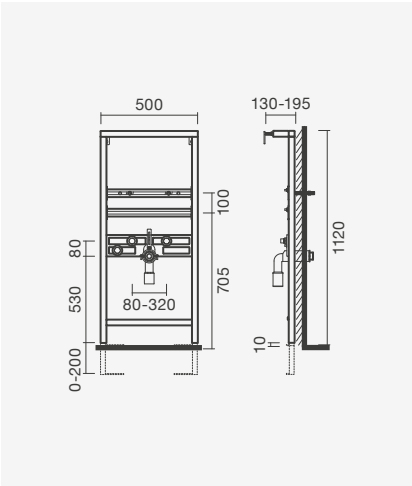

ELEMENTOS DE INSTALAÇÃO STANDARD - URINÓIS SUSPENSOS

Elemento de instalação standard

500 × 130-195 × 1320 mm

> fixação ao chão e à parede
> aplicação em paredes ligeiras (de encastre)
> compatível com urinóis murais de aperto frontal: Large, Capri e Mini
> estrutura em aço termolacado
> na embalagem: elemento de instalação e kit de fixação

Referência	Peso	€
SI00 1396 3399 900	8	**216,50**

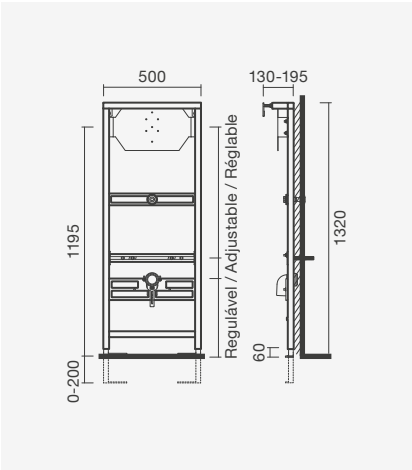

ELEMENTOS DE INSTALAÇÃO INSIDE - BIDÉS SUSPENSOS

Elemento de instalação inside

420 × 80 × 240 mm

> fixação à parede
> aplicação em paredes de alvenaria (de encastre)
> compatível com bidés suspensos
> estrutura em aço galvanizado
> na embalagem: elemento de instalação, conexões e kit de fixação

Referência	Peso	€
SI02 0011 1100 001	5	**131,50**

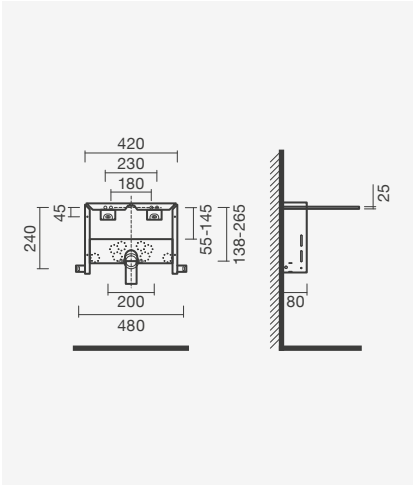

ELEMENTOS DE INSTALAÇÃO LCN - SANITAS SUSPENSAS

Elemento de instalação LCN

520 × 30-80 × 735 mm

> fixação à parede
> aplicação em paredes de alvenaria (de encastre)
> compatível com sanitas suspensas e placas de comando LCN
> estrutura em aço galvanizado e tanque com isolamento
> descarga de 3/6 litros
> na embalagem: elemento de instalação, conexões, torneira de esquadria e kit de fixação

Referência	Peso	€
SI00 9637 9299 900	9	**105,50**

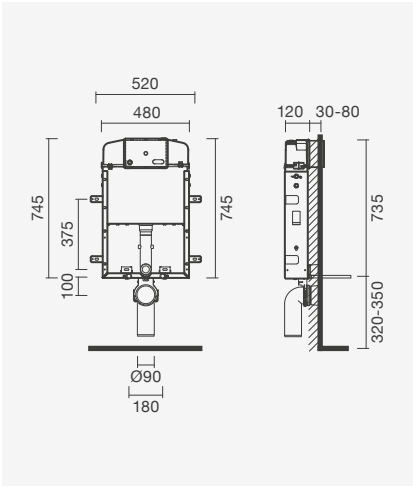

ELEMENTOS DE INSTALAÇÃO LCN - SANITAS SIMPLES

Elemento de instalação LCN

510 × 120 × 835 mm

> fixação à parede
> aplicação em paredes ligeiras / de alvenaria (de encastre)
> compatível com sanitas simples, simples BTW e placas de comando LCN
> tanque com isolamento
> descarga de 3/6 litros
> na embalagem: elemento de instalação, conexões e kit de fixação

Referência	Peso	€
SI00 9627 9199 900	3	**104,00**

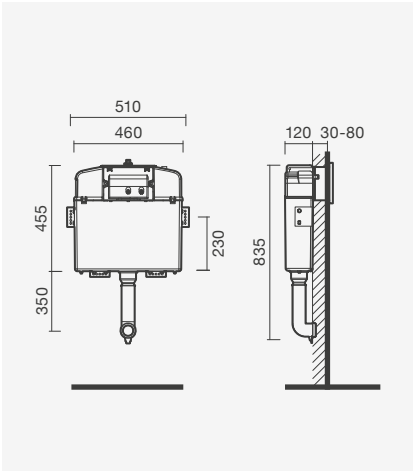

ELEMENTO PARA MONTAGEM DE BARRA DE APOIO

Elemento para montagem de barra de apoio

296 × 135-205 × 1200 mm

> fixação ao chão e à parede
> aplicação em paredes de alvenaria (de encastre)
> compatível com estruturas de montagem de louça sanitária
> estrutura em aço termolacado
> reversível
> na embalagem: elemento para montagem de barra de apoio

Referência	Peso	€
TNR9 0000 0000 0095	17	**99,00**

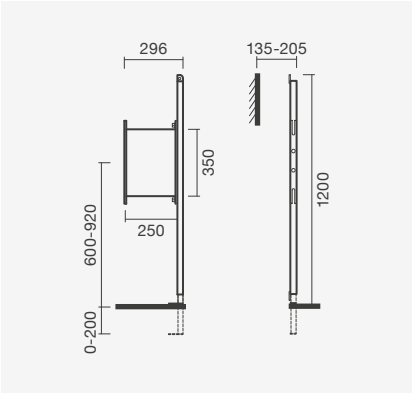

PLACAS DE ISOLAMENTO

Placa de isolamento acústico

> compatível com estruturas de montagem de louça sanitária
> em esferovite
> na embalagem: placa de isolamento

Referência	Peso	€
TNR9 0000 0000 0096	1	**7,00**

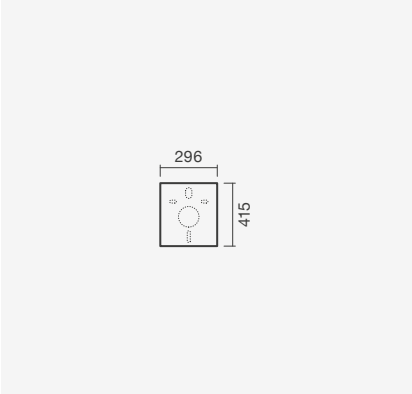

Tanque de encastre INSIDE com sanita simples BTW CORAL, bidé simples BTW CORAL e torneira SUN de bidé

Alimentação e descarga para sanitários

Representação da instalação do mecanismo de alimentação e descarga aplicados em tanque CORAL

Mecanismos para tanques cerâmicos

ALIMENTAÇÃO

Mecanismo de alimentação para tanque

> compatível com tanques Coral, Glam, Be You, Nexo, Pop Square, Pop Art, Loft, Regina, Munique, Cent e Mobil
> válvula de alimentação inferior
> na embalagem: 12 unidades (encomenda mínima admissível)

Referência	Peso	€	Unidade €
SR10 0000 0002 043	1	**198,00**	**16,50**

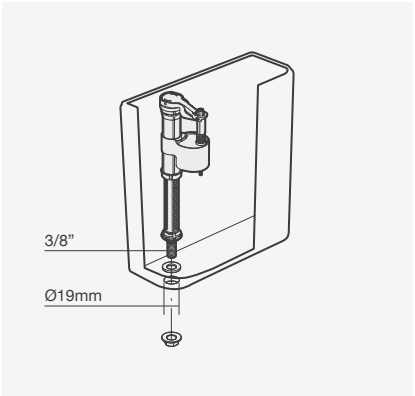

Mecanismo de alimentação para tanque

> compatível com tanques Loft, Munique e Cent
> válvula de alimentação lateral
> na embalagem: 12 unidades (encomenda mínima admissível)

Referência	Peso	€	Unidade €
SR10 0000 0002 044	1	**186,00**	**15,50**

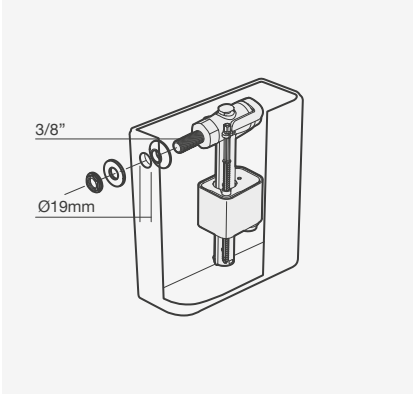

DESCARGA

Mecanismo de descarga para tanque

> compatível com tanques Coral, Glam, Be You, Nexo, Pop Square, Pop Art, Loft, Regina, Munique, Cent e Mobil
> válvula com botão de descarga (descarga dupla)
> na embalagem: 20 unidades (encomenda mínima admissível)

Referência	Peso	€	Unidade €
SR10 0000 0002 042	1	**480,00**	**24,00**

Complementos

Pulsador cromado para mecanismo

> compatível com mecanismos de descarga universais e mecanismos D8 Sanitana (ø40mm)
> na embalagem: botão pulsador

Referência	Unidade €
SR10 0000 0002 011	**7,20**

Junta de vedação em silicone

> compatível com mecanismos de descarga universais e mecanismos D8 Sanitana (ø40mm)
> na embalagem: junta de vedação

Referência	Unidade €
SR10 0000 0002 059	**2,20**

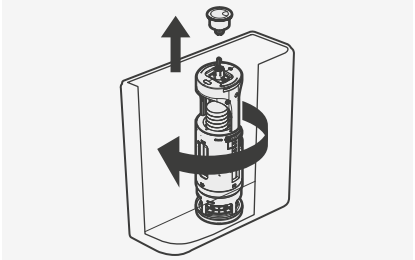

Alimentação: torneiras de esquadria

Torneira de esquadria

> sem filtro
> manípulo quadrado
> em latão cromado
> na embalagem: torneira de esquadria (1 unidade)

Referência	Peso	€
TNR5 0000 0000 0169	1	**12,00**

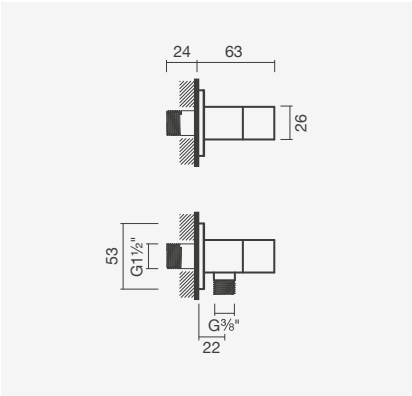

Torneira de esquadria

> sem filtro
> manípulo quadrado
> em latão cromado
> na embalagem: torneira de esquadria (1 unidade)

Referência	Peso	€
TNR5 0000 0000 0168	1	**12,00**

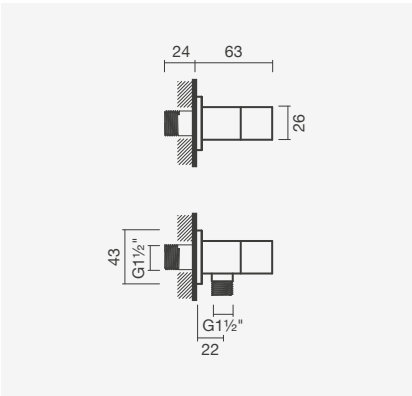

Torneiras de esquadria

> com filtro
> para ligação de monoblocos
> em latão cromado
> na embalagem: torneiras de esquadria (2 unidades)

3/8 volta	Peso	€
TNR5 0000 0000 0167	1	**12,00**
1/2 volta		
SR50 0000 0002 134	1	**12,00**

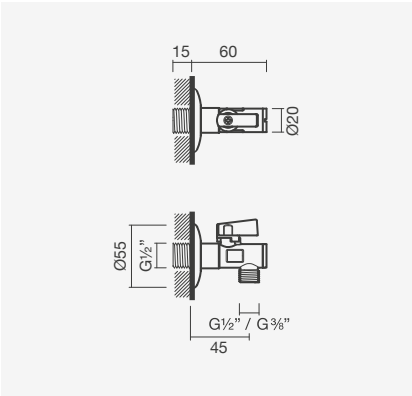

Torneira de esquadria

> sem filtro
> manípulo redondo
> em latão cromado ou preto mate
> na embalagem: torneira de esquadria (1 unidade)

Cromado	Peso	€
TNR5 0000 0000 0170	1	**11,00**
Preto mate		
S502 0524 8871 600	1	**18,00**

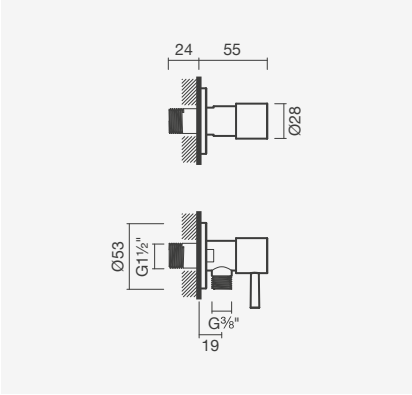

Descarga: fluxómetros

PARA SANITAS

Fluxómetro temporizado para sanita

> aplicação mural (exposto)
> compatível com sanitas simples
> regulado para 3 bars - 6 litros/min (caudal regulável)
> com válvula de fecho para manutenção
> 5 anos de garantia
> na embalagem: fluxómetro de descarga, tubo cromado de ligação e kit de fixação

Referência	Peso	€
S500 8752 6999 900	3	**229,50**

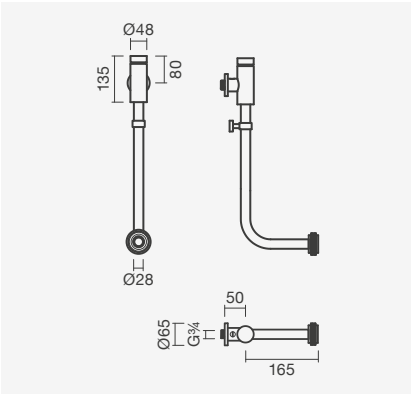

Fluxómetro temporizado para sanita

> aplicação mural (de encastre)
> compatível com sanitas simples, simples BTW e suspensas
> regulado para 3 bars - 6 litros/min (caudal regulável também de 1 a 22 litros/min)
> com válvula de fecho para manutenção
> 5 anos de garantia
> na embalagem: fluxómetro de descarga, espelho embelezador cromado e kit de fixação

Referência	Peso	€
S500 8762 9199 900	3	**318,50**

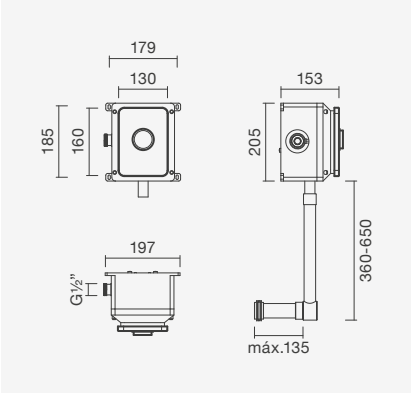

PARA URINÓIS

Fluxómetro temporizado para urinol

> aplicação mural (exposto)
> compatível com urinóis de alimentação vertical
> regulado para 3 bars-2 litros/min (caudal regulável também de 1 a 22 litros/min)
> com válvula de fecho para manutenção
> 5 anos de garantia
> na embalagem: fluxómetro de descarga, tubo cromado de ligação e kit de fixação

Referência	Peso	€
S500 8772 7099 900	2	**136,50**

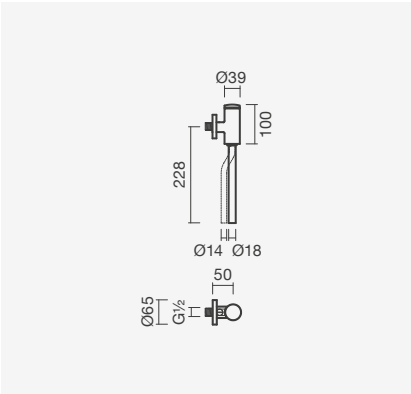

Fluxómetro temporizado para urinol

> aplicação mural (de encastre)
> compatível com urinóis de alimentação horizontal
> regulado para 3 bars-2 litros/min (caudal regulável também de 1 a 22 litros/min)
> com válvula de fecho para manutenção
> 5 anos de garantia
> na embalagem: fluxómetro de descarga, espelho embelezador cromado e kit de fixação

Referência	Peso	€
S500 8782 9299 900	2	**211,00**

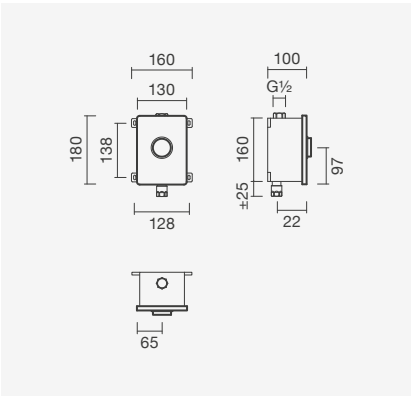

Descarga: fluxómetros eletrónicos e mecânicos

PARA URINÓIS

Fluxómetro eletrónico e mecânico para urinol

> aplicação mural (de encastre)
> compatível com urinóis de alimentação horizontal ou vertical
> com descarga ecológica (regulada para 1 litro de água, com possibilidade de regulação para 1/2 litro)
> sensor eletrónico permite descarga automática após cada utilização (descarga também pode ser ativada manualmente)
> alimentado por transformador elétrico (100-240V, 50-60Hz) ou pilhas AA (1.5V)
> na embalagem: box para instalação, fluxómetro com sensor eletrónico, transformador, conexões e kit de fixação

Referência	Peso	€
S502 0620 0012 600	3	**226,50**

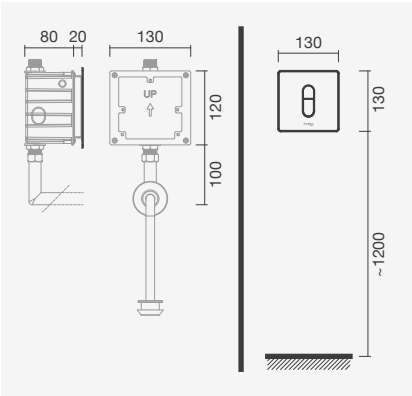

Descarga: placas de comando

PLAN

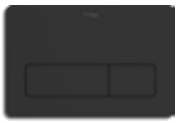

Placa de comando

> aplicação mural (de encastre)
> compatível com sistemas de instalação *Inside*
> com descarga dupla
> na embalagem: placa de comando de descarga e kit de fixação

Branco	Peso	€
SI02 0116 6500 000	1	**27,00**
Cinza mate		
SI02 0116 6511 400	1	**39,50**
Cromado		
SI02 0116 6512 600	1	**39,50**
Preto mate		
SI02 0116 6571 600	1	**39,50**

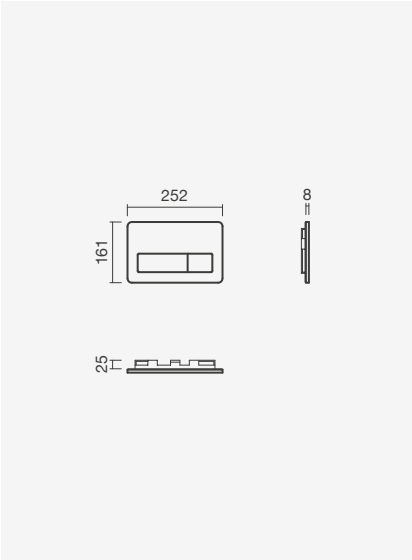

Placa de comando anti-vandalismo

> aplicação mural (de encastre)
> compatível com sistemas de instalação *Inside*
> com descarga dupla
> na embalagem: placa de comando de descarga e kit de fixação

Aço inoxidável escovado - anti-vandalismo	Peso	€
SI02 0116 6501 100	1	**103,00**

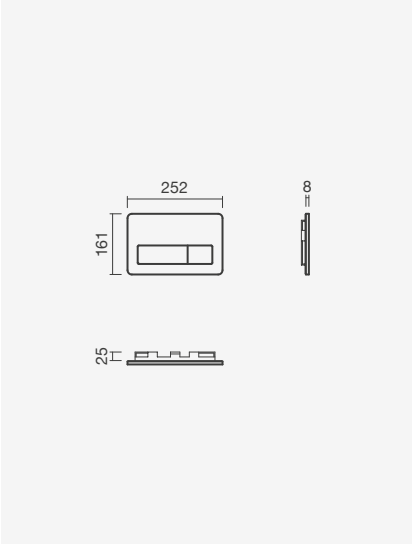

POINT

Placa de comando

> aplicação mural (de encastre)
> compatível com sistemas de instalação *Inside*
> com descarga dupla
> na embalagem: placa de comando de descarga e kit de fixação

	Peso	€
Branco		
SI02 0180 0000 000	1	**27,00**
Branco Mate		
SI02 0180 0006 400	1	**39,50**
Cinza mate		
SI02 0180 0011 400	1	**39,50**
Cromado		
SI02 0180 0012 600	1	**39,50**
Preto Mate		
SI02 0180 0071 600	1	**39,50**

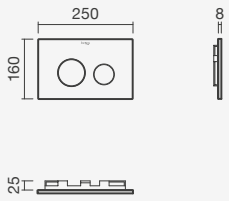

DOT

Placa de comando

> aplicação mural (de encastre)
> compatível com sistemas de instalação *Inside*
> com descarga dupla
> na embalagem: placa de comando de descarga e kit de fixação

	Peso	€
Branco		
SI02 0106 6500 000	1	**30,00**
Cinza mate		
SI02 0106 6511 400	1	**49,00**
Cromado		
SI02 0106 6512 600	1	**49,00**

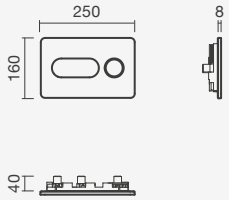

LCN

Placa de comando

> aplicação mural (de encastre)
> compatível com sistemas de instalação Lcn
> com descarga dupla
> na embalagem: placa de comando de descarga e kit de fixação

	Peso	€
Branco		
SI00 8507 9400 000	1	**18,50**
Cinza mate		
SI00 8507 9661 600	1	**38,50**
Cromado		
SI00 8507 9558 400	1	**38,50**

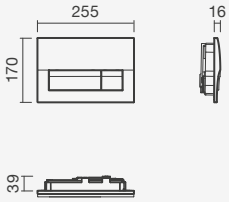

Descarga: placas de comando eletrónicas

PLAN

Placa de comando eletrónica

> aplicação mural (de encastre)
> compatível com sistemas de instalação *Inside*
> com descarga dupla
> sensor eletrónico oculto permite descarga automática após cada utilização (descarga também pode ser ativada manualmente)
> na embalagem: placa de comando com sensor eletrónico e kit de fixação

Aço inoxidável escovado - eletrónica	Peso	€
SI02 0120 0001 100	1	**390,50**

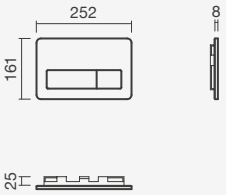

TOUCHLESS

Placa de comando eletrónica

> aplicação mural (de encastre)
> compatível com sistemas de instalação *Inside*
> com descarga dupla
> sensor eletrónico oculto permite descarga automática após cada utilização
> na embalagem: placa de comando com sensor eletrónico e kit de fixação

Cinza brlhante	Peso	€
SI02 0120 0000 001	1	**231,00**

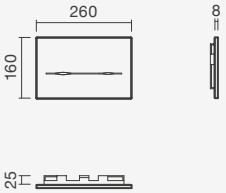

Placa de comando de descarga eletrónica TOUCHLESS com sanita inteligente suspensa FUTURA

Descarga: válvulas de descarga

STOP & GO

Válvula 1 1/4" com mecanismo stop&go

> para lavatórios ou bidés com furo de nível
> com mecanismo de abrir e fechar (stop & go)
> espelho da válvula quadrado ou redondo (removível)
> em latão cromado
> na embalagem: válvula de descarga

Espelho quadrado	Peso	€
TN50 0087 1619 9900	1	**22,00**
Espelho redondo		
TN50 0090 1639 9900	1	**22,00**

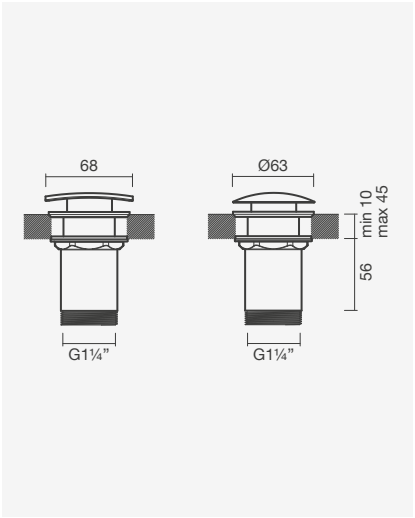

Válvula 1 1/4" com mecanismo stop&go

> para lavatórios ou bidés com furo de nível
> com mecanismo de abrir e fechar (stop & go)
> espelho da válvula redondo (removível)
> em latão cromado ou preto mate
> na embalagem: válvula de descarga

Espelho redondo - cromado	Peso	€
TN50 0089 1629 9900	1	**22,00**
Espelho redondo - preto mate		
S502 0540 0071 600	1	**32,50**

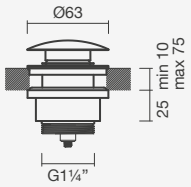

Válvula 1 1/4" com mecanismo stop&go

> para lavatórios ou bidés com furo de nível
> com mecanismo de abrir e fechar (stop & go)
> espelho da válvula redondo (removível)
> em latão cromado
> na embalagem: válvula de descarga

Espelho redondo	Peso	€
TN50 0091 1639 9900	1	**16,00**

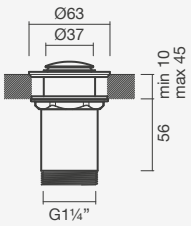

DESCARGA LIVRE

Válvula 1 1/4" de descarga livre

> para lavatórios ou bidés sem furo de nível
> com mecanismo de descarga livre
> espelho da válvula redondo (removível)
> em latão cromado
> na embalagem: válvula de descarga

Espelho redondo	Peso	€
TN50 0088 3179 9900	1	**18,50**

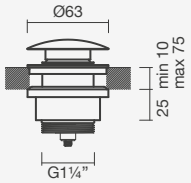

Descarga: sifões de descarga

PARA LAVATÓRIOS OU BIDÉS

Sifão de descarga 1 1/4”

> para lavatório
> formato quadrado ou redondo
> em latão cromado ou preto mate
> na embalagem: sifão de descarga

Formato quadrado - cromado	Peso	€
TN50 0082 3199 9900	1	**58,00**
Formato redondo - cromado		
TN50 0084 2139 9900	1	**41,00**
Formato redondo - preto mate		
S502 0511 4471 600	1	**44,50**

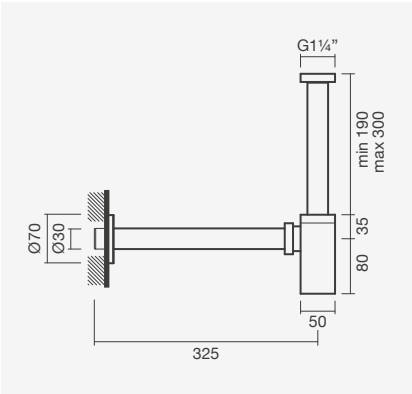

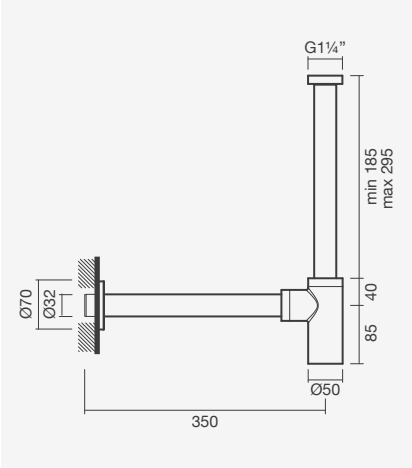

Sifão de descarga 1 1/4”

> para lavatório ou bidé
> formato redondo
> em latão cromado
> na embalagem: sifão de descarga

Referência	Peso	€
TN50 0085 3219 9900	1	**17,00**

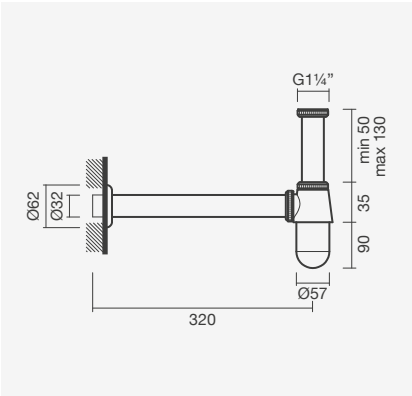

Sifão de descarga 1 1/4”

> para lavatório ou bidé
> formato redondo
> em latão cromado
> na embalagem: sifão de descarga

Referência	Peso	€
TN50 0086 2149 9900	1	**41,00**

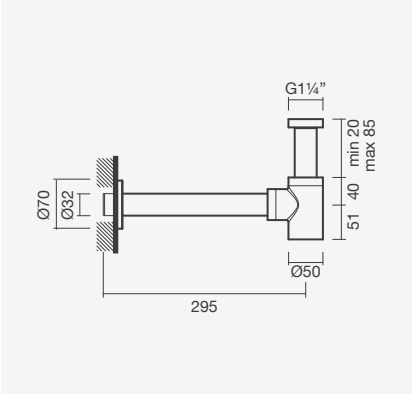

Sifão de descarga 1 1/4" com válvula

> para lavatório ou bidé
> válvula com mecanismo de abrir e fechar (stop & go)
> em plástico
> na embalagem: sifão e válvula de descarga

Referência	Peso	€
S502 1410 0012 600	1	**40,50**

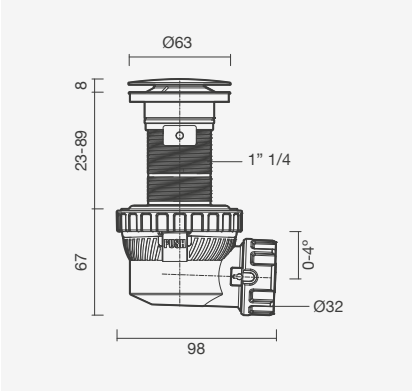

Sifão de descarga em formato redondo em acabamento preto mate com lavatório HALO quadrado e torneira SUN de canto alto

Descarga: peças de conexão

TUBOS DE ADAPTAÇÃO

Tubo de adaptação de Ø90mm para Ø110mm

> compatível com estruturas de montagem de louça sanitária
> aplicação em paredes de alvenaria
> em polietileno
> na embalagem: tubo de adaptação

Referência	Peso	€
TNR9 0000 0000 0094	1	**7,50**

Tubo de ligação Ø110mm (200mm)

> compatível com estruturas de montagem de louça sanitária
> aplicação em paredes de alvenaria
> em polietileno
> na embalagem: tubo de ligação

Referência	Peso	€
TNR9 0000 0000 0143	1	**8,50**

Acessórios de limpeza

CONJUNTOS DE LIMPEZA

Conjunto de limpeza com torneira misturadora

> compatível com bidés ou sanitas
> 2 funções de *spray*: chuva ou pulverização
> intensidade de fluxo ajustável
> em latão e plástico
> na embalagem: conjunto de duche de bidé com torneira misturadora, flexível e kit de fixação

Referência	Peso	€
S502 1140 0012 600	2	**102,00**

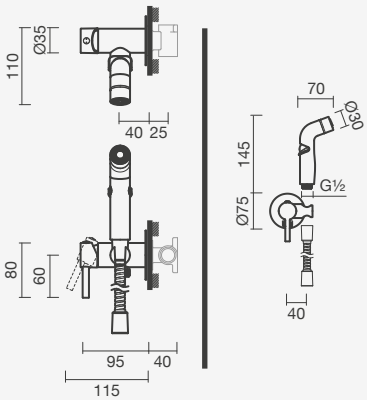

Conjunto de limpeza

> compatível com bidés ou sanitas
> 2 funções de *spray*: chuva ou pulverização
> intensidade de fluxo ajustável
> em abs cromado
> na embalagem: chuveiro de mão, suporte e flexível

Referência	Peso	€
S500 9491 1399 900	1	**29,00**

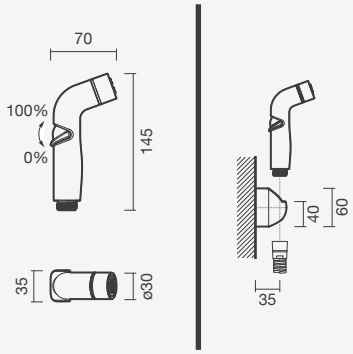

Conjunto de limpeza com 2 funções de spray e torneira e sanita compacta LOFT

Espaços públicos

Introdução

Informação 098

Espaços coletivos

Urinóis

N Eletrónicos 100

N Alimentação vertical 102

N Alimentação horizontal 104

Espaços infantis 106

Acessibilidade

N Coleções sanitárias 108

N Acessórios WC 114

Torneiras eletrónicas 121

Torneiras temporizadas 124

Torneiras clínicas 129

Peças específicas

Pia hospitalar 130

Pia retangular 130

Tanque para roupa 130

Espaços públicos

Considerações a ter

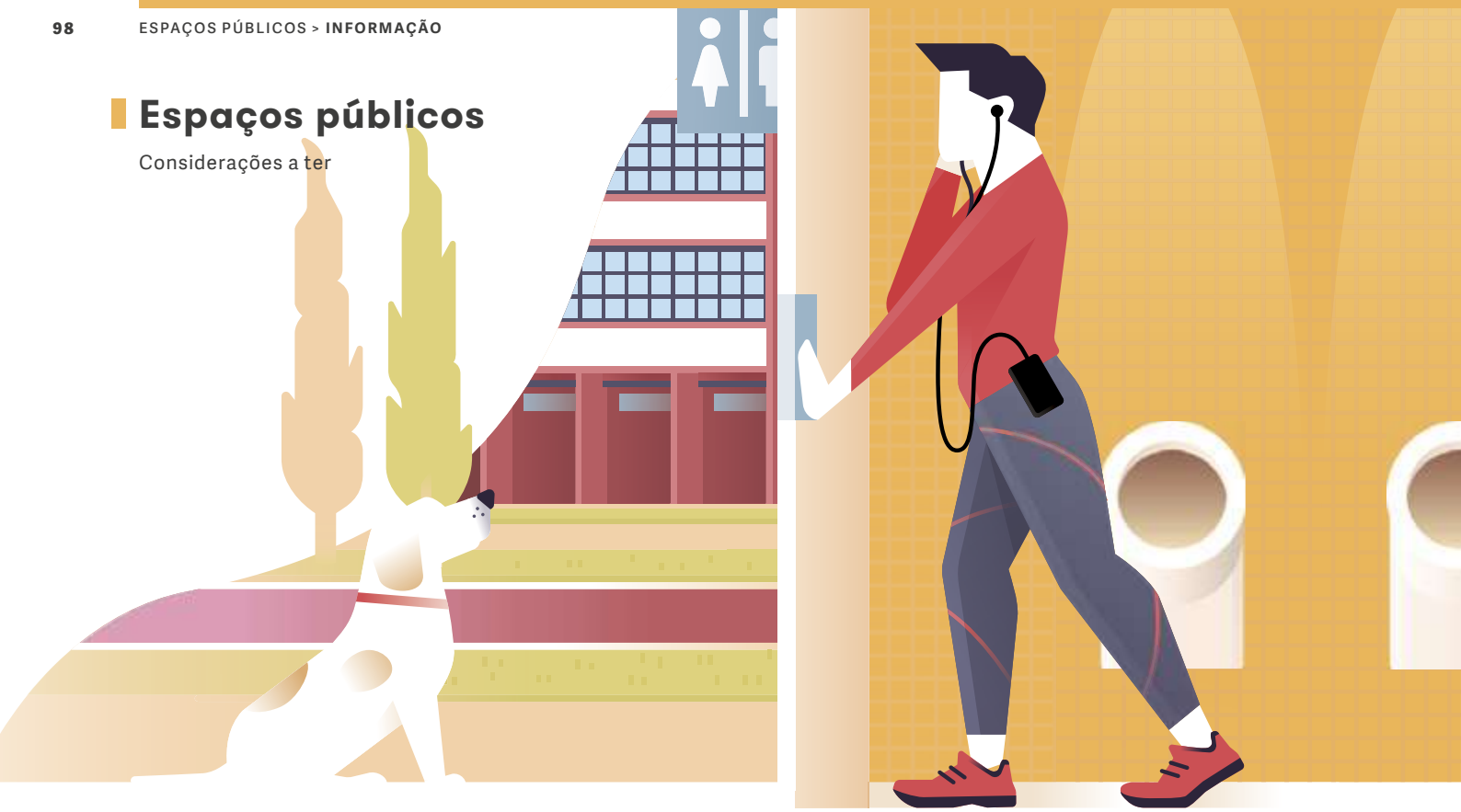

Instalações sanitárias

Espaços colectivos

Um espaço para todos

O estado de uma instalação sanitária pública é inadvertidamente o cartão-de-visita de um estabelecimento. A nossa oferta baseia-se num conjunto de requisitos – desde a higiene à segurança para lhe garantir que todos os espaços vão deixar uma boa impressão a quem os visita.

Gama

Urinóis

Design e privacidade

Pág. 100

Conheça a nossa gama de urinóis e encontre a solução certa para cada espaço comercial. Descubra coleções de urinóis numa ampla oferta de dimensões, tipos de descarga e até um prático separador.

Urinóis eletrónicos

Ideal para as casas de banho onde a higiene e a poupança são uma prioridade, os urinóis eletrónicos têm desempenho incomparável. A sua descarga inteligente oculta evita gastos desnecessários e minimiza o risco de vandalismo.

Disponível nas coleções:
Large · Capri

Separador de urinóis

O separador para urinóis proporciona alguma privacidade durante a utilização de uma casa de banho pública. Fabricados em cerâmica e com fixações ocultas, o seu design foi concebido para se integrar a par com os nossos urinóis.

Disponível nas coleções:
+1

Requisitos

Espaços infantis

Casas de banho à prova dos mais novos

Pág. 106

As casas de banho das creches e escolas têm requisitos particulares que exigem soluções à medida. A limpeza e a segurança assumem uma boa parte do protagonismo, mas é importante não esquecer o fator lúdico como uma ajuda à aprendizagem das crianças sobre a higiene. A nossa gama de louça sanitária 'Infantil' foi especialmente concebida a pensar nos mais novos, sendo mais compacta para se adaptar às suas alturas (dando-lhes mais autonomia) e permitindo a personalização da sanita com um tampo em branco, rosa, amarelo ou azul.

Instalações sanitárias

Acessibilidade

Casa de banho sem barreiras

Pág. 108

Um WC sem obstáculos é um desafio para aqueles que as projetam. É importante pensar no futuro e ter em conta requisitos rigorosos. Conheça a nossa ampla gama de louça sanitária e acessórios concebida para manter a autonomia de todos no espaço de banho.

Coleções sanitárias

A passagem do tempo traz com ela inevitáveis limitações e problemas de mobilidade. É nesta fase que a opção por uma gama de louça sanitária pensada especificamente para utilizadores com mobilidade reduzida, permite reter a autonomia que todos queremos. A nossa nova gama 'Adapt' respeita na íntegra o que consta da legislação relativa a P.M.R., dispondo de 2 modelos de sanita, uma compacta e outra suspensa. Já a gama 'Mobil' inclui uma sanita compacta com assento com altura de 48cm (cerca de mais 10cm face a uma sanita compacta convencional), o que alivia a pressão nos joelhos e facilita o processo de sentar e levantar da sanita. Tem também um lavatório mural com uma frente côncava para facilitar o acesso a utilizadores em cadeiras de rodas. Este lavatório poderá ainda ser instalado sobre um suporte basculante hidráulico, permitindo a cada utilizador regular a sua inclinação para uma posição de conforto que melhor sirva os seus requisitos específicos.

Disponível nas coleções:
Adapt · Mobil · Nexo

Acessórios WC

A nossa ampla gama de acessórios para utilizadores com mobilidade reduzida – como barras de apoio para a sanita ou lavatório ou até um espelho basculante – previne acidentes e permite uma utilização confortável e autónoma do espaço de banho.

Torneiras

Ao projetar uma casa de banho pública é imprescindível pensar em todos os utilizadores. Aqueles com mobilidade reduzida beneficiam de torneiras com manípulos de acessibilidade ou eletrónicas para uma utilização simples e prática.

Disponível nas coleções:
Unic · Viva

Urinóis: eletrónicos

CORAL

Urinol com sensor eletrónico *rimless* - A.H.

340 × 350 × 660 mm

> alimentação horizontal e escoamento horizontal
> urinol sem aro - higiénico e mais fácil de limpar
> compatível com fluxómetro eletrónico oculto (incluído)
> na embalagem: urinol, conexões de ligação, válvula, sifão e kit de fixação

Referência	Peso	Peças por palete	€
S102 0856 2700 000	18	10	**375,00**

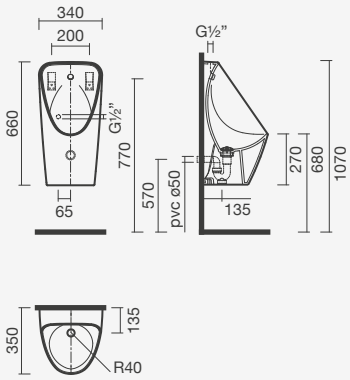

** Produto disponível em Julho de 2024*

CAPRI

Urinol com sensor eletrónico - A.H.

315 × 345 × 545 mm

> alimentação e escoamento horizontal
> com fluxómetro eletrónico oculto incorporado (transformador H895 0710 0000 01 não incluído)
> na embalagem: urinol, sifão e kit de fixação

Referência	Peso	Peças por palete	€
H843 0700 0048 41	17	20	**525,50**

Transformador

> para fluxómetro eletrónico oculto para urinol - 24V
> compatível com urinóis eletrónicos Large A.H. e Capri A.H.
> permite ligar até 3 urinóis em simultâneo
> 5 anos de garantia
> na embalagem: transformador

H895 0710 0000 01	1	-	**78,50**

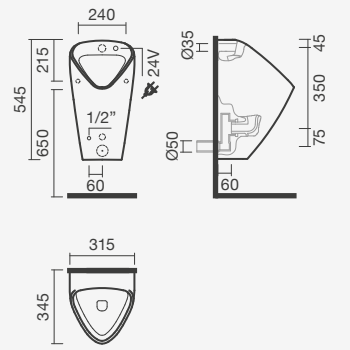

SEPARADOR PARA URINOL

Separador

90 × 440 × 850 mm

> na embalagem: separador e kit de fixação

Referência	Peso	Peças por palete	€
S100 8305 7600 000	17	22	**133,00**

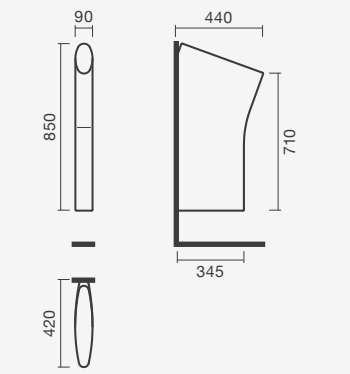

ACESSÓRIOS ELETRÓNICOS DE DESCARGA

Fluxómetro eletrónico e mecânico para urinol

> aplicação mural (de encastre)
> compatível com urinóis de alimentação horizontal ou vertical
> com descarga ecológica (regulada para 1 litro de água, com possibilidade de regulação para 1/2 litro)
> sensor eletrónico permite descarga automática após cada utilização (descarga também pode ser ativada manualmente)
> alimentado por transformador elétrico (100-240V, 50-60Hz) ou pilhas AA (1.5V)
> na embalagem: box para instalação, fluxómetro com sensor eletrónico, transformador, conexões e kit de fixação

Referência	Peso	€
S502 0620 0012 600	3	**226,50**

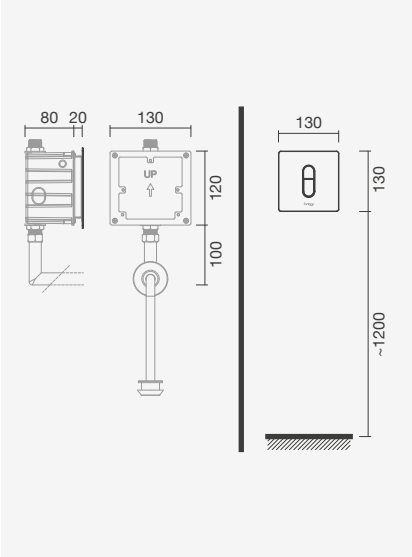

Urinol eletrónico *rimless* CORAL com alimentação horizontal e escoamento horizontal e separadores cerâmicos para urinóis

Urinóis: alimentação vertical

CORAL

Urinol *rimless* - A.V.

460 × 355 × 525 mm

> alimentação vertical e escoamento horizontal
> urinol sem aro - higiénico e mais fácil de limpar
> na embalagem: urinol, conexões de ligação, válvula, sifão e kit de fixação

Referência	Peso	Peças por palete	€
S102 1303 0200 000	18	10	**188,00**

** Produto disponível em Julho de 2024*

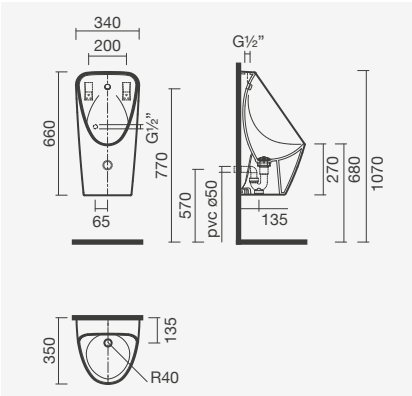

CAPRI

Urinol - A.V.

315 × 345 × 545 mm

> alimentação vertical e escoamento horizontal
> na embalagem: urinol, conexões de ligação, sifão e kit de fixação

Referência	Peso	Peças por palete	€
H843 0610 0042 31	16	20	**171,50**

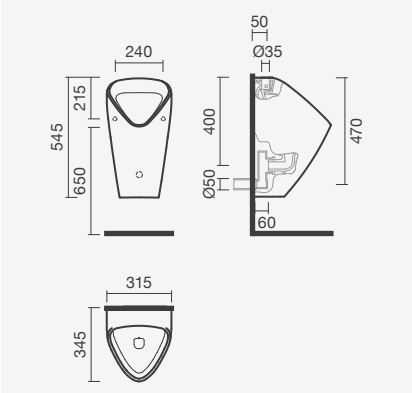

PIK

Urinol - A.V.

325 × 265 × 480 mm

> alimentação e escoamento vertical
> na embalagem: urinol, conexões de ligação e kit de fixação

Referência	Peso	Peças por palete	€
S100 7743 0600 000	10	25	**48,00**

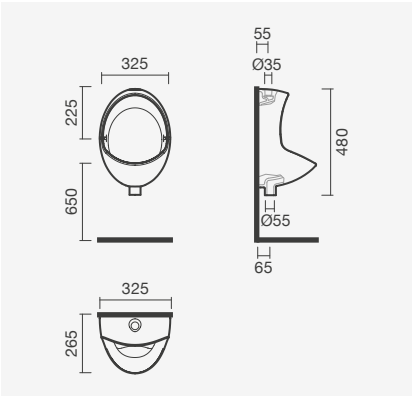

PIK - *PACK*

Urinol - A.V.

345 × 265 × 440 mm

> alimentação e escoamento vertical
> na embalagem: urinol, torneira temporizada Jano, sifão de descarga conexões de ligação e kit de fixação

Referência	Peso	Peças por palete	€
SP02 0400 0000 000	10	10	**124,50**

SEPARADOR PARA URINOL

Separador

90 × 440 × 850 mm

> na embalagem: separador e kit de fixação

Referência	Peso	Peças por palete	€
S100 8305 7600 000	17	22	**133,00**

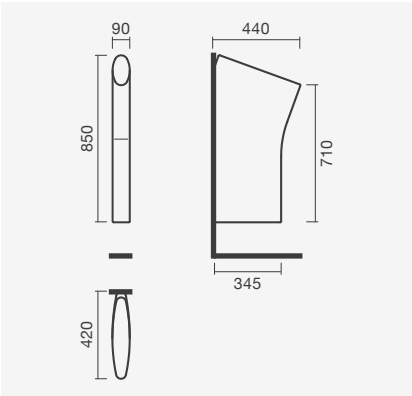

ACESSÓRIOS ELETRÓNICOS DE DESCARGA

Fluxómetro eletrónico e mecânico para urinol

> aplicação mural (de encastre)
> compatível com urinóis de alimentação horizontal ou vertical
> com descarga ecológica (regulada para 1 litro de água, com possibilidade de regulação para 1/2 litro)
> sensor eletrónico permite descarga automática após cada utilização (descarga também pode ser ativada manualmente)
> alimentado por transformador elétrico (100-240V, 50-60Hz) ou pilhas AA (1.5V)
> na embalagem: box para instalação, fluxómetro com sensor eletrónico, transformador, conexões e kit de fixação

Referência	Peso	€
S502 0620 0012 600	3	**226,50**

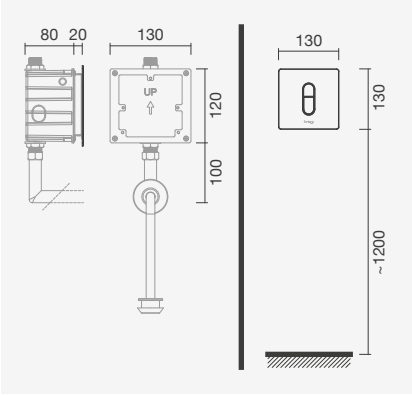

ACESSÓRIOS TEMPORIZADOS DE DESCARGA

Fluxómetro temporizado para urinol

> aplicação mural (exposto)
> compatível com urinóis de alimentação vertical
> regulado para 3 bars-1 litro/min (caudal regulável de 1 a 22 litros/min)
> com válvula de fecho para manutenção
> 5 anos de garantia
> na embalagem: fluxómetro de descarga, tubo cromado de ligação e kit de fixação

Referência	Peso	€
S500 8772 7099 900	2	**136,50**

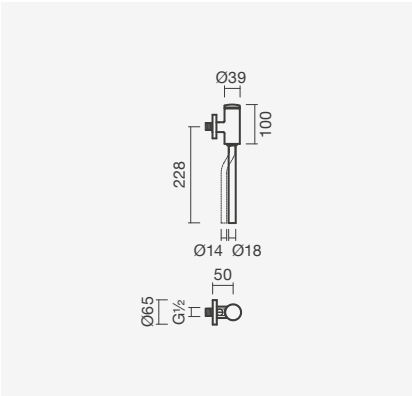

Torneira JANO temporizada para urinol

> aplicação mural (exposto)
> compatível com urinóis de alimentação vertical
> tempo de abertura: 6 segundos (margem de erro de 20%)
> possível regular caudal de forma a compensar pressões mais elevadas
> 5 anos de garantia
> na embalagem: torneira

Referência	Peso	€
S500 0491 3450 710	1	**51,50**

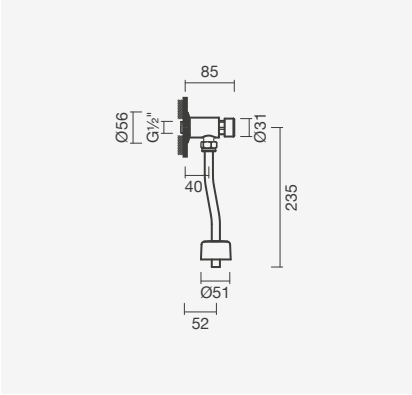

Urinóis: alimentação horizontal

CORAL

Urinol *rimless* - A.H.

460 × 355 × 525 mm

> alimentação horizontal e escoamento horizontal
> urinol sem aro - higiénico e mais fácil de limpar
> na embalagem: urinol, conexões de ligação, válvula, sifão e kit de fixação

Referência	Peso	Peças por palete	€
S102 1303 0800 000	18	10	**188,00**

** Produto disponível em Julho de 2024*

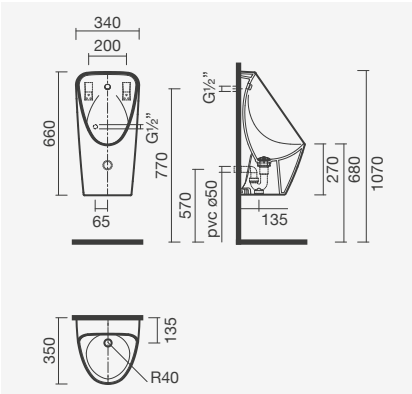

CAPRI

Urinol - A.H.

315 × 345 × 545 mm

> alimentação e escoamento horizontal
> na embalagem: urinol, conexões de ligação, sifão e kit de fixação

Referência	Peso	Peças por palete	€
H843 0600 0042 31	16	20	**171,50**

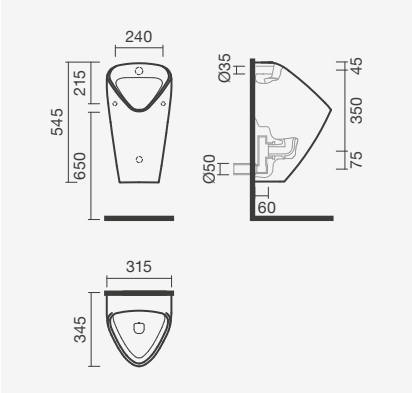

MAR

Urinol - A.H.

315 × 295 × 515 mm

> alimentação e escoamento horizontal
> na embalagem: urinol, conexões de ligação, sifão e kit de fixação

Referência	Peso	Peças por palete	€
S100 7213 0200 000	11	18	**153,00**

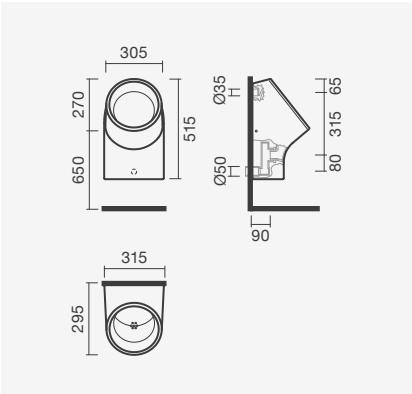

PIK

Urinol - A.H.

325 × 265 × 480 mm

> alimentação horizontal e escoamento vertical
> na embalagem: urinol, conexões de ligação e kit de fixação

Referência	Peso	Peças por palete	€
S100 7753 0600 000	10	25	**53,50**

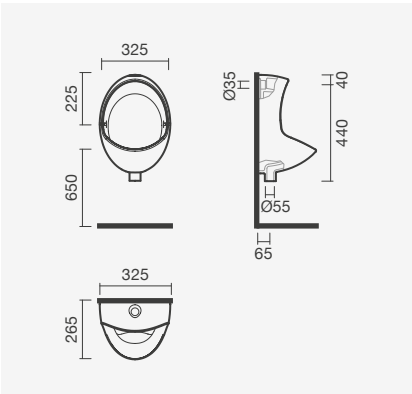

SEPARADOR PARA URINOL

Separador

90 × 440 × 850 mm

> na embalagem: separador e kit de fixação

Referência	Peso	Peças por palete	€
S100 8305 7600 000	17	22	**133,00**

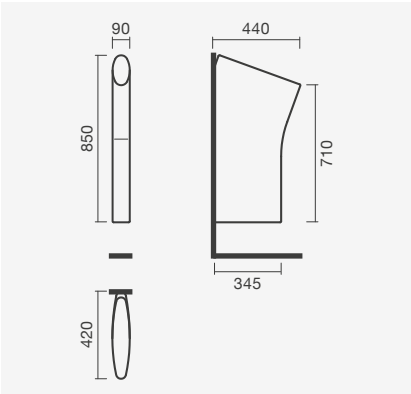

ACESSÓRIOS ELETRÓNICOS DE DESCARGA

Fluxómetro de descarga eletrónico para urinol

> aplicação mural (de encastre)
> compatível com urinóis de alimentação horizontal ou vertical
> com descarga ecológica (regulada para 1 litro de água, com possibilidade de regulação para 1/2 litro)
> sensor eletrónico permite descarga automática após cada utilização (descarga também pode ser ativada manualmente)
> alimentado por transformador elétrico (100-240V, 50-60Hz) ou pilhas AA (1.5V)
> na embalagem: box para instalação, fluxómetro com sensor eletrónico, transformador, conexões e kit de fixação

Referência	Peso	€
S502 0620 0012 600	3	**226,50**

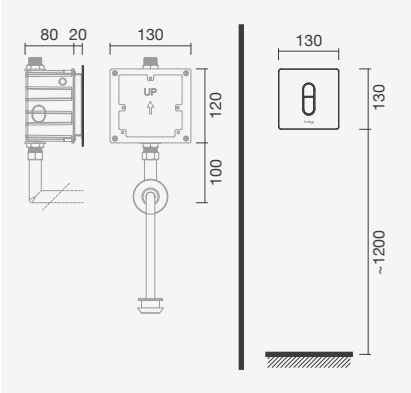

ACESSÓRIOS TEMPORIZADOS DE DESCARGA

Fluxómetro temporizado para urinol

> aplicação mural (de encastre)
> compatível com urinóis de alimentação horizontal
> regulado para 3 bars-1 litro/min (caudal regulável de 1 a 22 litros/min)
> com válvula de fecho para manutenção
> 5 anos de garantia
> na embalagem: fluxómetro de descarga, espelho embelezador cromado e kit de fixação

Referência	Peso	€
S500 8782 9299 900	2	**211,00**

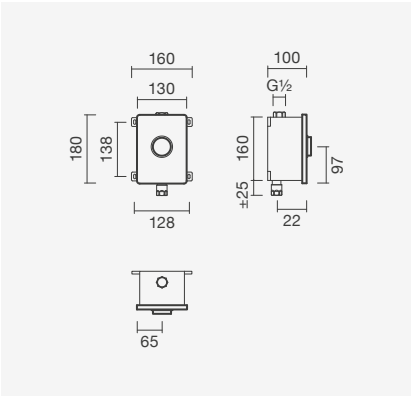

Torneira BLOOM temporizada para urinol

> aplicação mural (de encastre)
> compatível com urinóis de alimentação horizontal
> tempo de abertura: 6 segundos (margem de erro de 20%)
> possível regular caudal de forma a compensar pressões mais elevadas
> 5 anos de garantia
> na embalagem: torneira

Referência	Peso	€
S502 0770 1212 600	1	**75,00**

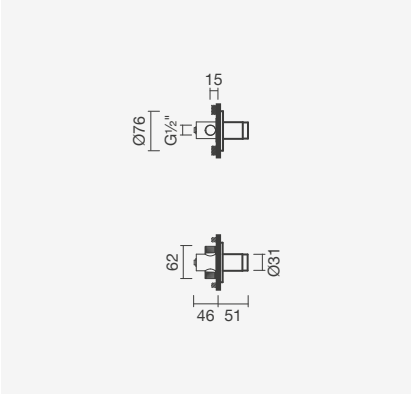

Espaços infantis

Sanitas simples BTW INFANTIL com tampos em azul e branco e lavatórios de encastre por baixo NEXO 56

INFANTIL

Sanita simples BTW 42 S/D

265 × 415 × 335 mm

> saída dual
> na embalagem: sanita, curva de descarga e kit de fixação

Referência	Peso	Peças por palete	€
S100 1312 3300 001	12	40	**110,50**

Tampos para sanita

Madeira - branco			
S800 0733 2900 000	3	-	**54,00**
Madeira - amarelo			
S800 0733 2907 100	3	-	**54,00**
Madeira - rosa			
S800 0733 2907 500	3	-	**54,00**
Madeira - azul			
S800 0733 2907 600	3	-	**54,00**

Aros para sanita

Madeira - branco			
S800 0737 7300 000	2	-	**41,00**
Madeira - amarelo			
S800 0737 7307 100	2	-	**41,00**
Madeira - rosa			
S800 0737 7307 500	2	-	**41,00**
Madeira - azul			
S800 0737 7307 600	2	-	**41,00**

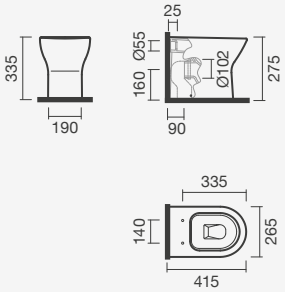

Conjunto completo

Sanita + Aro

151,50

Lavatório 56

560 × 470 × 185 mm

> aplicação de encastre (por cima)
> com furo para torneira (central à cuba), com furo de nível
> na embalagem: lavatório

Referência	Peso	Peças por palete	€
S100 7481 6400 000	13	24	**110,50**

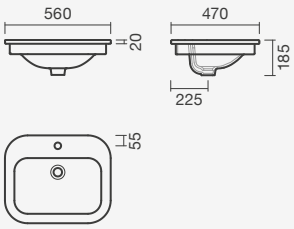

Lavatório 56

560 × 400 × 190 mm

> aplicação de encastre (por cima ou por baixo)
> sem furo para torneira, com furo de nível
> na embalagem: lavatório e kit de fixação

Referência	Peso	Peças por palete	€
S100 7473 0500 000	10	24	**97,00**

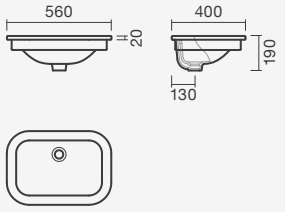

Adapt

Sanita compacta com saída vertical ADAPT - que respeita legislação relativa a P.M.R. - com acessórios de mobilidade MOBIL em vinil anti-bacteriano

SANITAS COMPACTAS

Sanita compacta 67 S/V

380 × 670 × 815 mm

> saída dual
> respeita legislação relativa a P.M.R. - decreto lei nº 163/2006, ponto 2.9.4
> na embalagem: sanita e kit de fixação

Referência	Peso	Peças por palete	€
S102 1332 3700 000	28	12	**120,00**

Tanque compacto

> descarga 3/6 litros (mecanismo desmontado)
> descarga ativada por botão (duplo)
> na embalagem: tanque cerâmico e mecanismo de descarga

Alimentação inferior			
S102 1346 6600 000	14	48	**110,00**

Tampo para sanita

Termodur - queda amortecida (tecnologia take-off)			
S800 0728 1700 000	2	-	**42,50**

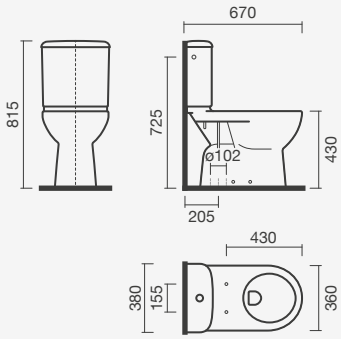

Conjunto completo

Sanita + Tanque + Tampo

272,50

SANITAS SUSPENSAS (PACK)

Sanita suspensa 70 S/H + Tampo

360 × 700 × 480 mm

> saída horizontal
> na embalagem: sanita e assento com aro aberto

Referência	Peso	Peças por palete	€
S102 1310 0000 000	23	12	**199,00**

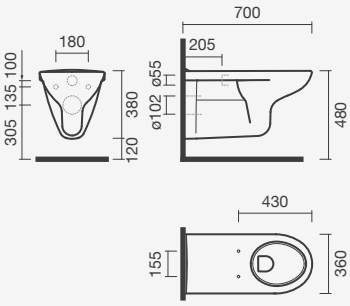

Mobil

Sanita compacta com saída dual MOBIL

MOBIL

Sanita compacta 69 S/D

425 × 690 × 885 mm

> saída dual
> na embalagem: sanita e kit de fixação

Referência	Peso	Peças por palete	€
H824 7160 0002 31	28	9	**218,50**

Tanque compacto

> descarga 3/6 litros
> descarga ativada por botão (duplo)
> na embalagem: tanque cerâmico e mecanismo de descarga

Alimentação inferior			
H827 7130 0021 01	15	40	**110,00**

Tampo para sanita

Termodur (tecnologia take-off)			
S802 0036 2000 000	2	-	**52,50**

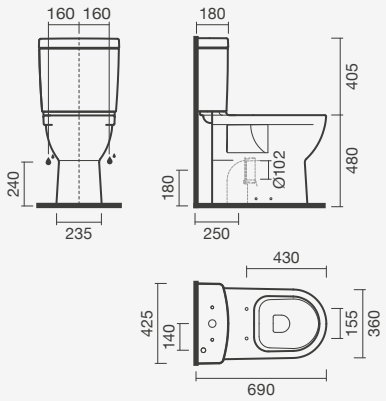

Conjunto completo

Sanita + Tanque + Tampo

381,00

Lavatório 64

640 × 550 × 170 mm

> aplicação mural
> com furo para torneira (central à cuba), sem furo de nível
> na embalagem: lavatório e kit de fixação

Referência	Peso	Peças por palete	€
H813 7140 0009 51	20	18	**112,00**

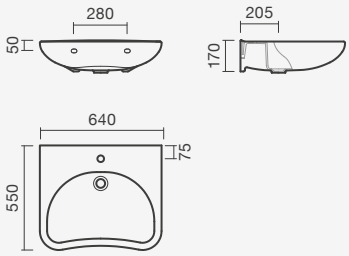

NEXO

Sanita compacta 67 S/D

375 × 665 × 790 mm

> saída dual
> na embalagem: sanita, curva de descarga e kit de fixação

Referência	Peso	Peças por palete	€
S100 7562 3300 000	24	15	**113,00**

Tanque compacto

> descarga 3/6 litros (mecanismo montado)
> descarga ativada por botão (duplo)
> na embalagem: tanque cerâmico e mecanismo de descarga

Alimentação inferior			
S102 0170 4500 000	14	30	**123,00**

Tampos para sanita

Termodur - aro aberto (comfort)			
S802 0130 0000 000	3	-	**80,50**

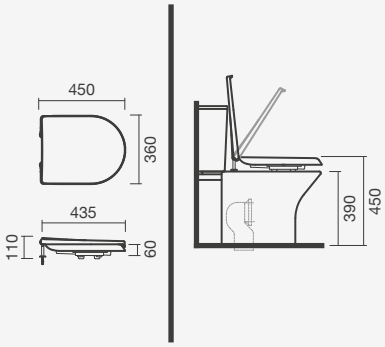

Conjunto completo
Sanita + Tanque + Tampo

316,50

Sanita compacta BTW 61 S/D

380 × 610 × 755 mm

> saída dual
> na embalagem: sanita, curva de descarga e kit de fixação

Referência	Peso	Peças por palete	€
S100 7575 0300 002	25	15	**115,00**

Tanque compacto

> descarga 3/4,5 litros (mecanismo montado)
> descarga ativada por botão (duplo)
> na embalagem: tanque cerâmico e mecanismo de descarga

Alimentação inferior			
S102 0150 4500 000	13	30	**123,00**

Tampos para sanita

Termodur - aro aberto (comfort)			
S802 0130 0000 000	3	-	**80,50**

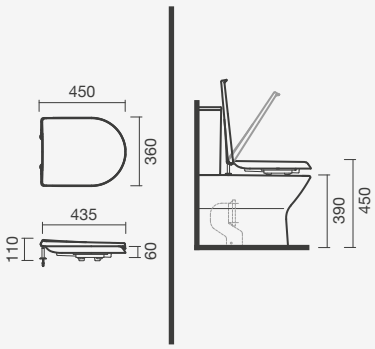

Conjunto completo
Sanita + Tanque + Tampo

318,50

NEXO

Sanita simples BTW 54 S/D

360 × 540 × 390 mm

> saída dual
> na embalagem: sanita, curva de descarga e kit de fixação

Referência	Peso	Peças por palete	€
S100 7582 3300 000	23	15	**102,50**

Tampos para sanita

Termodur - aro aberto (comfort)			
S802 0130 0000 000	3	-	**80,50**

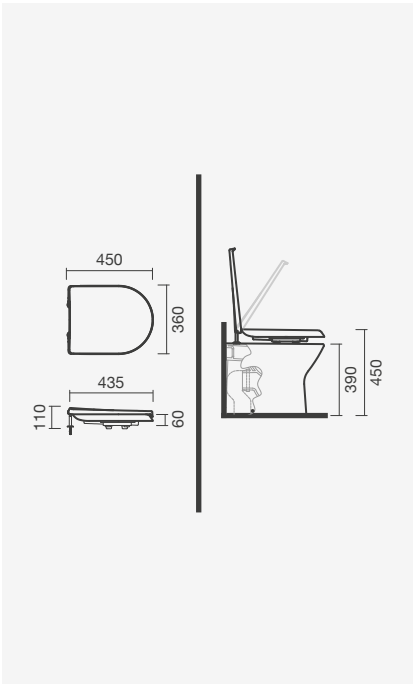

Conjunto completo
Sanita + Tampo

183,00

Sanita suspensa 54 S/H

360 × 535 × 405 mm

> saída horizontal
> na embalagem: sanita e kit de pré-instalação

Referência	Peso	Peças por palete	€
S100 7591 8200 000	23	27	**138,50**

Tampos para sanita

Termodur - aro aberto (comfort)			
S802 0130 0000 000	3	-	**80,50**

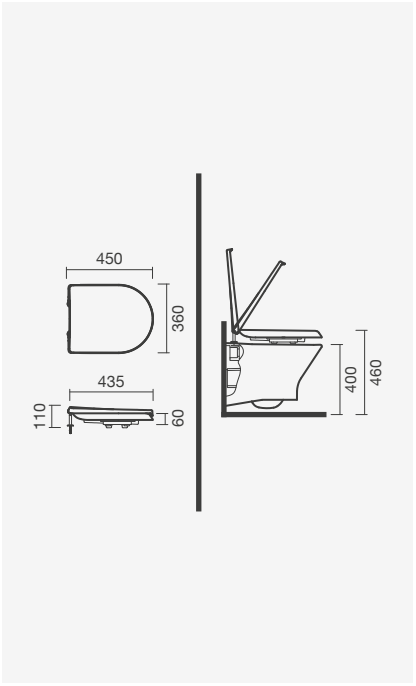

Conjunto completo
Sanita + Tampo

219,00

Acessórios WC de acessibilidade

MATERIAIS

Estrutura

Aço

ACABAMENTOS

Escovado

Polido

Vinil

Barras de apoio MOBIL em vinil anti-bacteriano, com e sem suporte para porta-rolos, com *pack* sanita suspensa + tampo de aro aberto ADAPT

BARRAS DE APOIO

NOVO

Barra de apoio para sanita - rebatível

> aplicação mural
> em aço inoxidável polido (AISI 304)
> 4 pontos de fixação
> suporta até um peso máximo de 150kg
> na embalagem: barra de apoio e kit de fixação

Com apoio para porta-rolos	Peso	Peças por palete	€
S902 1362 7401 100	3	150	**210,00**

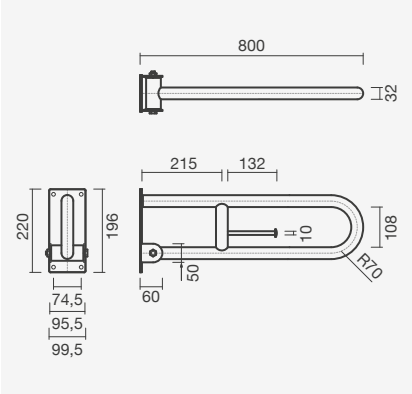

NOVO

Barra de apoio para sanita - rebatível

> aplicação mural
> em aço inoxidável polido (AISI 304)
> 4 pontos de fixação
> suporta até um peso máximo de 150kg
> na embalagem: barra de apoio e kit de fixação

Sem apoio para porta-rolos	Peso	Peças por palete	€
S902 1372 7401 100	3	150	**170,00**

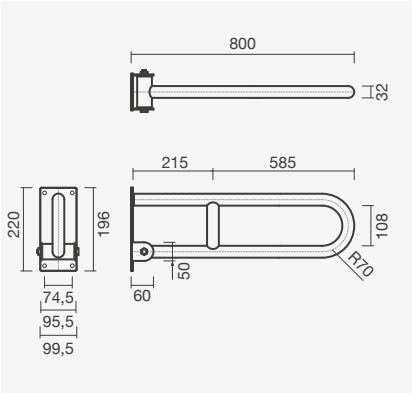

NOVO

Barra de apoio para sanita - rebatível

> aplicação mural
> em vinil anti-bacteriano com acabamento branco
> 4 pontos de fixação
> suporta até um peso máximo de 150kg
> na embalagem: barra de apoio e kit de fixação

Sem apoio para porta-rolos	Peso	Peças por palete	€
S902 1400 0000 000	3	150	**345,00**

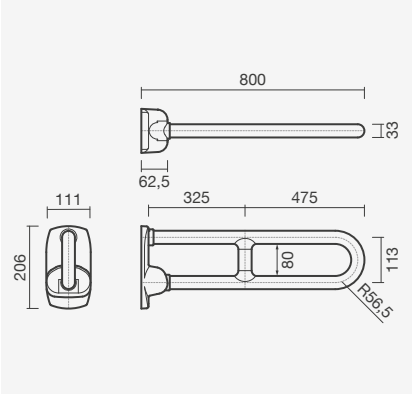

PORTA-ROLOS PARA BARRAS DE APOIO

NOVO

Porta-rolos

> compatível com barra de apoio para sanita S902 1400 0000 000
> em vinil anti-bacteriano com acabamento branco
> na embalagem: barra de apoio e kit de fixação

Porta-rolos	Peso	Peças por palete	€
S902 1410 0000 000	1	150	**35,00**

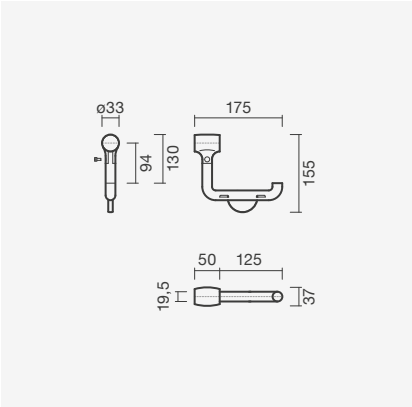

BARRAS DE APOIO

NOVO

Barra de apoio angular 90° - fixa - esquerda

> aplicação mural
> em vinil anti-bacteriano com acabamento branco
> 6 pontos de fixação
> suporta até um peso máximo de 150kg
> na embalagem: barra de apoio e kit de fixação

Referência	Peso	Peças por palete	€
S902 1450 0000 000	2	150	**180,00**

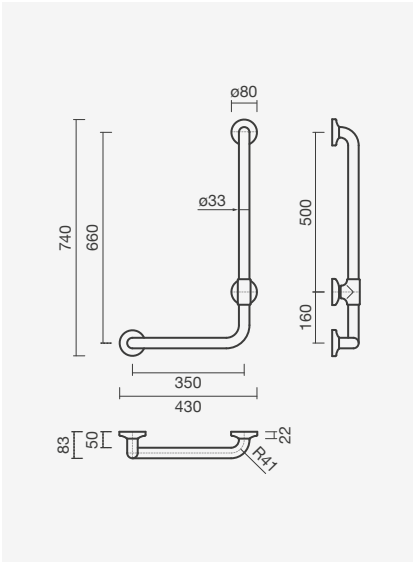

NOVO

Barra de apoio angular 90° - fixa - direita

> aplicação mural
> em vinil anti-bacteriano com acabamento branco
> 6 pontos de fixação
> suporta até um peso máximo de 150kg
> na embalagem: barra de apoio e kit de fixação

Referência	Peso	Peças por palete	€
S902 1460 0000 000	2	150	**180,00**

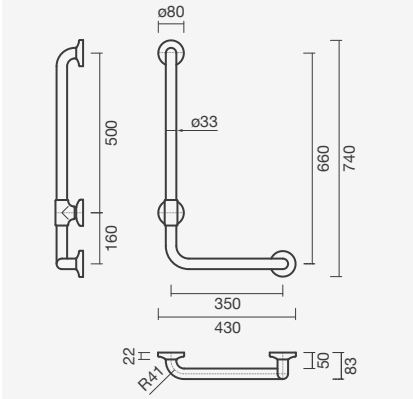

NOVO

Barra de apoio angular 135° - fixa

> aplicação mural
> em vinil anti-bacteriano com acabamento branco
> 6 pontos de fixação
> suporta até um peso máximo de 150kg
> na embalagem: barra de apoio e kit de fixação

Referência	Peso	Peças por palete	€
S902 1470 0000 000	2	150	**90,00**

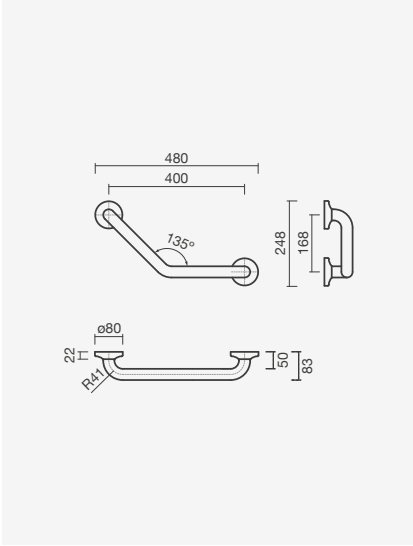

BARRAS DE APOIO

NOVO

Barra de apoio reta - fixa

> aplicação mural
> em aço inoxidável polido (AISI 304)
> 6 pontos de fixação
> suporta até um peso máximo de 150kg
> na embalagem: barra de apoio e kit de fixação

600 mm	Peso	Peças por palete	€
S902 1392 7201 100	1	150	**55,00**
300 mm			
S902 1382 7201 100	1	150	**46,00**

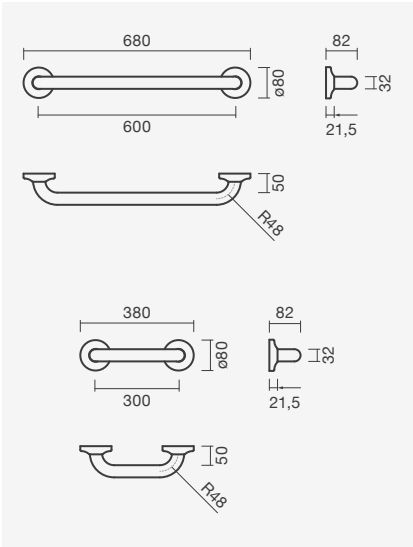

NOVO

Barra de apoio reta - fixa

> aplicação mural
> em vinil anti-bacteriano com acabamento branco
> 6 pontos de fixação
> suporta até um peso máximo de 150kg
> na embalagem: barra de apoio e kit de fixação

600 mm	Peso	Peças por palete	€
S902 1440 0000 000	1	150	**100,00**
400 mm			
S902 1430 0000 000	1	150	**80,00**
300 mm			
S902 1420 0000 000	1	150	**70,00**

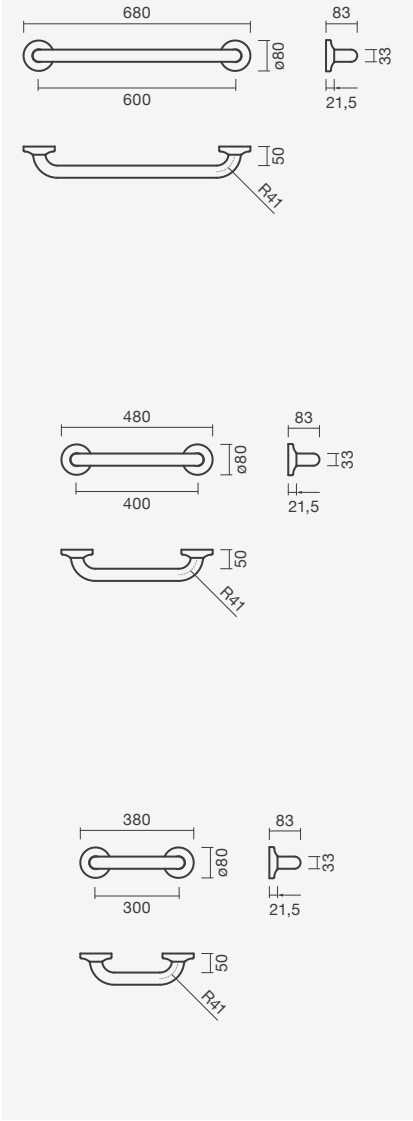

BARRAS DE APOIO

Barra de apoio para lavatório - fixa

> aplicação mural
> em aço inoxidável escovado (AISI 304)
> 5 anos de garantia
> na embalagem: barra de apoio e kit de fixação

Esquerda	Peso	Peças por palete	€
S900 1803 9801 100	2	36	**205,00**

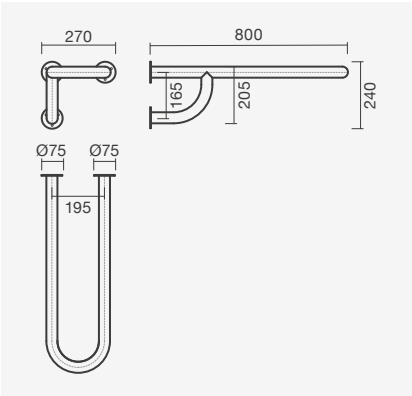

Barra de apoio para lavatório - fixa

> aplicação mural
> em aço inoxidável escovado (AISI 304)
> 5 anos de garantia
> na embalagem: barra de apoio e kit de fixação

Direita	Peso	Peças por palete	€
S900 1803 9701 100	2	36	**205,00**

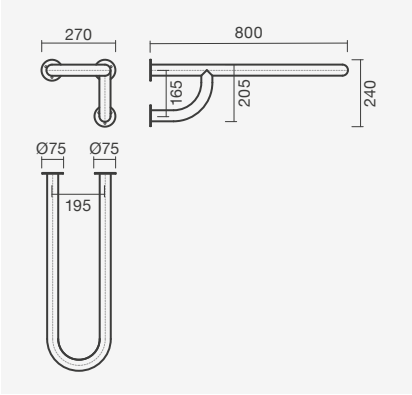

Barra de apoio curva para sanita - rebatível

> aplicação mural
> em aço inoxidável escovado (AISI 304)
> 5 anos de garantia
> na embalagem: barra de apoio e kit de fixação

Esquerda	Peso	Peças por palete	€
S900 1844 0201 100	3	36	**259,00**

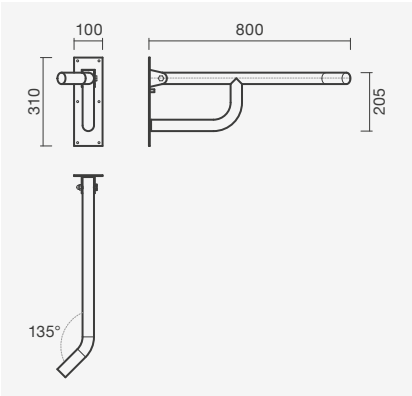

Barra de apoio curva para sanita - rebatível

> aplicação mural
> em aço inoxidável escovado (AISI 304)
> 5 anos de garantia
> na embalagem: barra de apoio e kit de fixação

Direita			
S900 1843 9901 100	3	36	**259,00**

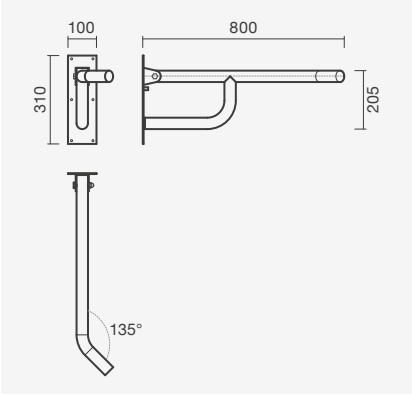

ASSENTOS REBATÍVEIS

Assento rebatível

360 × 340 × 90 mm

> aplicação mural
> em aço inoxidável e poliuretano
> na embalagem: assento e kit de fixação

Branco	Peso	€
S900 1862 7500 000	5	**229,00**
Preto		
S900 1862 7505 600	5	**229,00**

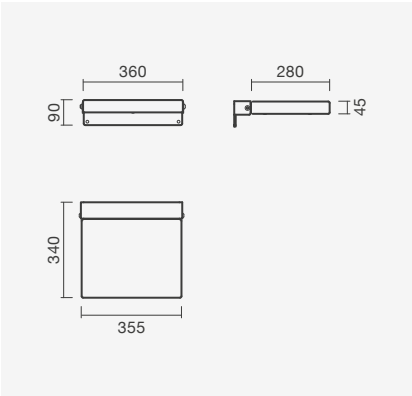

ASSENTOS REBATÍVEIS

Assento rebatível

455 × 505 × 270 mm

> aplicação mural
> em aço inoxidável escovado (AISI 304)
> na embalagem: assento e kit de fixação

Referência	Peso	€
S900 1792 7401 100	5	**345,00**

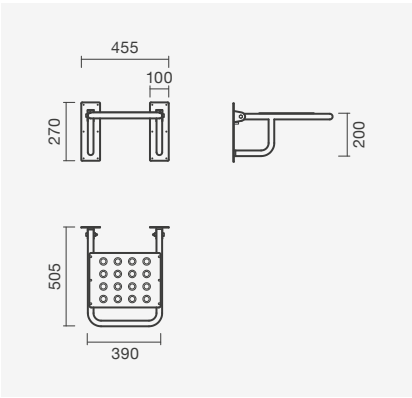

SUPORTES PARA LAVATÓRIO

Suporte hidráulico para lavatório - rebatível

640 × 600 × 400 mm

> aplicação mural
> em aço com acabamento branco lacado
> compatível com lavatório Mobil 64
> 5 anos de garantia
> na embalagem: suporte para lavatório e kit de fixação

Referência	Peso	€
S101 0553 9600 000	10	**399,00**

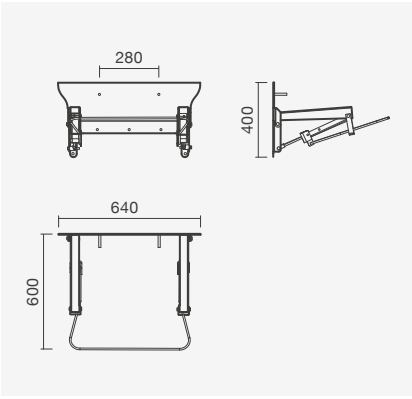

Suporte para lavatório - posição pré-regulável

640 × 110 × 375 mm

> aplicação mural
> em aço inoxidável escovado (AISI 304)
> compatível com lavatório Mobil 64
> 5 anos de garantia
> na embalagem: suporte para lavatório e kit de fixação

Referência	Peso	€
S101 0573 9601 100	8	**379,00**

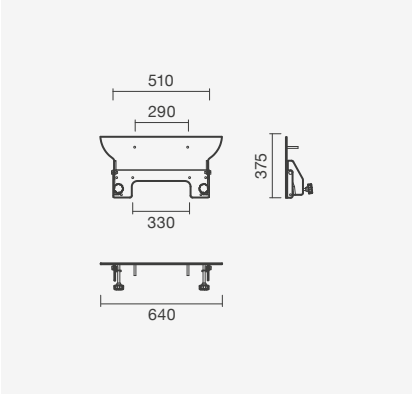

Torneiras de acessibilidade

Torneira eletrónica SUN com acabamento dourado

ELETRÓNICAS - SUN

Torneira eletrónica para lavatório

> para lavatório com furo para torneira
> com eletro-válvula e perlator (ecológico)
> ativada através de sensor por infravermelhos
> alimentada mediante ligação à rede (230V) ou baterias
> na embalagem: torneira, caixa eletrónica, ligações flexíveis e kit de fixação

1 Fluxo de água - acabamento cromado	Peso	€
S502 0960 0012 600	2	**194,00**
1 Fluxo de água - acabamento preto mate		
S502 0960 0071 600	2	**194,00**
1 Fluxo de água - acabamento dourado		
S502 0960 0071 700	2	**226,00**

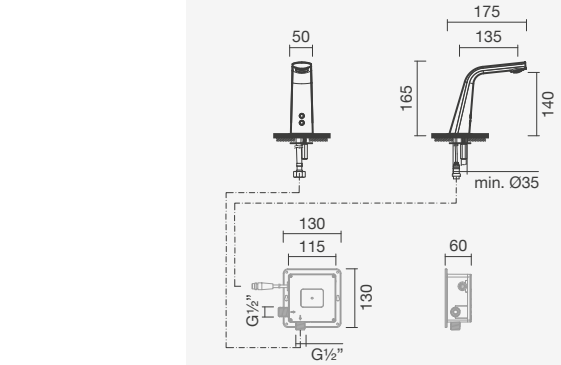

ELETRÓNICAS - BALANCE

Torneira eletrónica para lavatório

> para lavatório com furo para torneira
> com eletro-válvula e perlator não-orientável (ecológico)
> ativada através de sensor por infravermelhos
> alimentada mediante ligação à rede (230V) ou baterias
> na embalagem: torneira, caixa eletrónica, monocomando oculto, ligações flexíveis e kit de fixação

2 Fluxos de água	Peso	€
S500 0402 9350 703	1	**234,00**

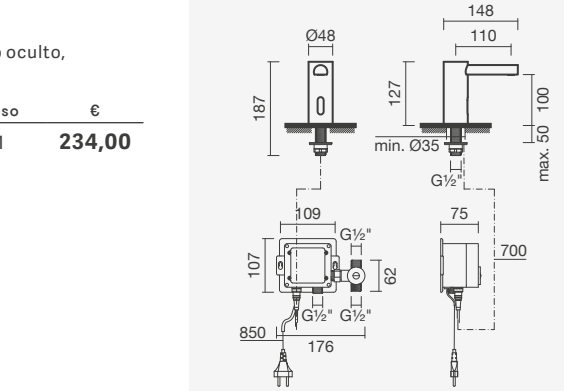

ELETRÓNICAS - BALANCE

Torneira eletrónica mural para lavatório

> para lavatório sem furo para torneira
> com eletro-válvula e perlator não-orientável (ecológico)
> ativada através de sensor por infravermelhos
> alimentada mediante ligação à rede (230V) ou baterias
> na embalagem: torneira, caixa eletrónica, monocomando oculto, ligações flexíveis e kit de fixação

2 Fluxos de água	Peso	€
S500 8952 9450 700	2	**214,00**

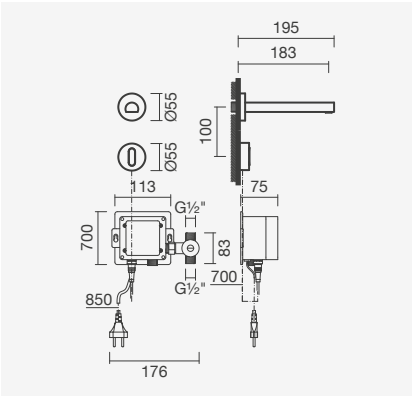

Torneira eletrónica mural para lavatório

> para lavatório sem furo para torneira
> com eletro-válvula e perlator não-orientável (ecológico)
> ativada através de sensor por infravermelhos
> alimentada mediante ligação à rede (230V) ou baterias
> na embalagem: torneira, caixa eletrónica, ligações flexíveis e kit de fixação

1 Fluxo de água	Peso	€
S500 8942 9350 700	2	**185,50**

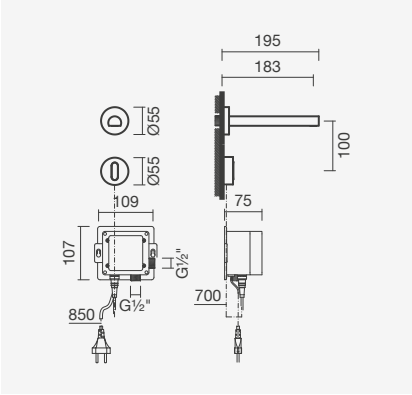

Torneiras eletrónicas SUN com acabamento preto mate e lavatórios murais EVEN 160 em *solid surface*

ELETRÓNICAS - UNIC

Torneira eletrónica para lavatório

> para lavatório com furo para torneira
> com eletro-válvula e perlator não-orientável (ecológico)
> ativada através de sensor por infravermelhos
> alimentada mediante ligação à rede (230V) ou baterias
> na embalagem: torneira, caixa eletrónica, monocomando oculto ligações flexíveis e kit de fixação

2 Fluxos de água	Peso	€
S500 0592 9450 703	2	**269,00**

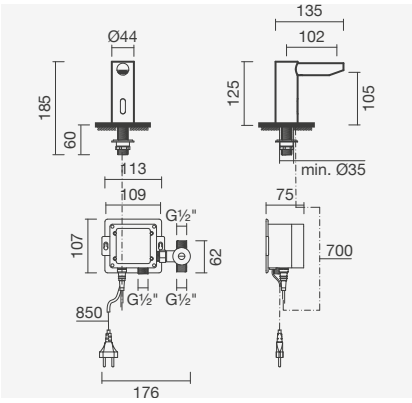

Torneira eletrónica para lavatório

> para lavatório com furo para torneira
> com eletro-válvula e perlator não-orientável (ecológico)
> ativada através de sensor por infravermelhos
> alimentada mediante ligação à rede (230V) ou baterias
> na embalagem: torneira, caixa eletrónica, ligações flexíveis e kit de fixação

1 Fluxo de água	Peso	€
S500 0592 9350 703	2	**230,00**

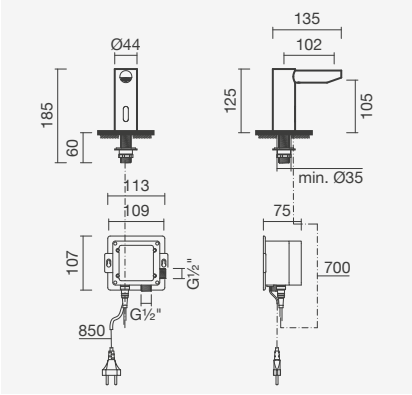

Torneira eletrónica mural para lavatório

> para lavatório sem furo para torneira
> com eletro-válvula e perlator não-orientável (ecológico)
> ativada através de sensor por infravermelhos
> alimentada mediante ligação à rede (230V) ou baterias
> na embalagem: torneira, caixa eletrónica, monocomando oculto ligações flexíveis e kit de fixação

2 Fluxos de água	Peso	€
S500 0592 9450 707	2	**254,50**

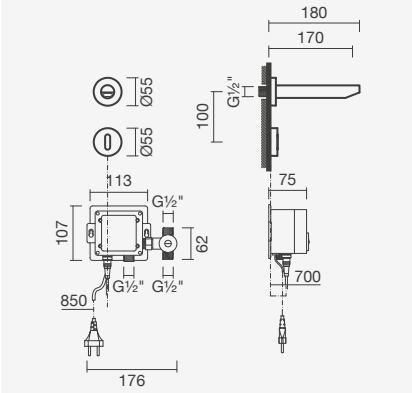

Torneira eletrónica mural para lavatório

> para lavatório sem furo para torneira
> com electro-válvula e perlator não-orientável (ecológico)
> ativada através de sensor por infravermelhos
> alimentada mediante ligação à rede (230V) ou baterias
> na embalagem: torneira, caixa eletrónica, ligações flexíveis e kit de fixação

1 Fluxo de água	Peso	€
S500 0592 9350 707	2	**216,50**

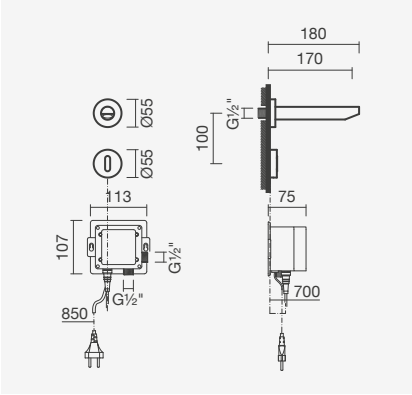

TEMPORIZADAS - UNIC

Torneira temporizada para lavatório

> para lavatório com furo para torneira
> cartucho temporizado e perlator orientável (ecológico)
> tempo de abertura: 6 segundos (margem de erro de 20%)
> possível regular caudal de forma a reduzir o consumo de água
> na embalagem: torneira e kit de fixação

2 Fluxos de água	Peso	€
S500 0590 2650 703	2	**104,00**
1 Fluxo de água		
S500 0590 1250 703	1	**85,50**

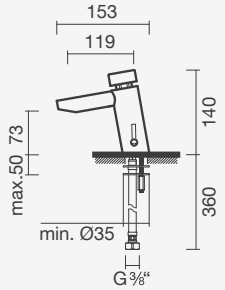

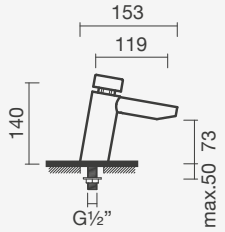

Torneira temporizada para lavatório (cano alto)

> para lavatório sem furo para torneira
> cartucho temporizado e perlator orientável (ecológico)
> tempo de abertura: 6 segundos (margem de erro de 20%)
> possível regular caudal de forma a reduzir o consumo de água
> na embalagem: torneira e kit de fixação

2 Fluxos de água	Peso	€
S500 0590 2750 711	3	**203,50**
1 Fluxo de água		
S500 0590 1550 711	2	**165,50**

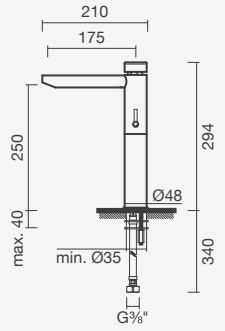

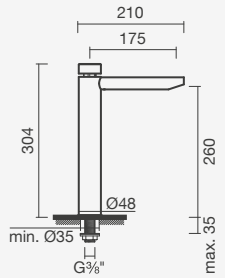

TEMPORIZADAS - ECO-STOP

Torneira temporizada para lavatório

> para lavatório com furo para torneira
> cartucho temporizado e perlator orientável (ecológico)
> tempo de abertura: 6 segundos (margem de erro de 20%)
> possível regular caudal de forma a reduzir o consumo de água
> na embalagem: torneira

1 Fluxo de água	Peso	€
S500 0460 1250 703	1	**74,00**

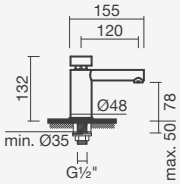

Torneira temporizada ECO-STOP para lavatório

TEMPORIZADAS - BLOOM

Torneira temporizada para lavatório

> para lavatório sem furo para torneira
> cartucho temporizado
> tempo de abertura: 6 segundos (margem de erro de 20%)
> profundidade mínima de instalação: 90mm
> na embalagem: torneira, caixa de instalação, ligações flexíveis e kit de fixação

1 Fluxo de água	Peso	€
S502 0760 1212 600	3	**161,50**

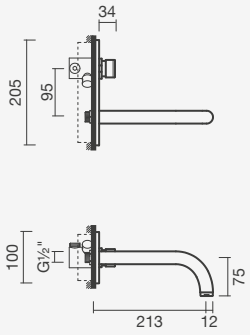

TEMPORIZADAS - JANO

Torneira temporizada para lavatório

> para lavatório com furo para torneira
> cartucho temporizado e perlator orientável
> tempo de abertura: 6 segundos (margem de erro de 20%)
> possível regular caudal de forma a reduzir o consumo de água
> na embalagem: torneira

1 Fluxo de água	Peso	€
S500 0490 1250 703	1	**48,00**

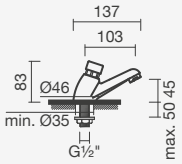

Torneira temporizada para lavatório (bica)

> para lavatório sem furo para torneira
> cartucho temporizado e perlator não-orientável (ecológico)
> tempo de abertura: 6 segundos (margem de erro de 20%)
> possível regular caudal de forma a reduzir o consumo de água
> na embalagem: torneira

1 Fluxo de água - bica longa	Peso	€
S500 0490 1450 703	1	**80,50**
1 Fluxo de água - bica curta		
S500 0490 1350 703	1	**53,50**

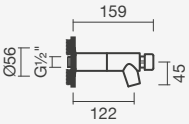

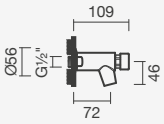

TEMPORIZADAS - JANO

Torneira temporizada para duche

> para duche
> cartucho temporizado
> tempo de abertura: 20 segundos (margem de erro de 20%)
> possível regular caudal de forma a reduzir o consumo de água
> na embalagem: torneira

2 Fluxos de água	Peso	€
S500 0490 2450 702	3	**516,00**
1 Fluxo de água		
S500 0490 0650 702	1	**61,00**

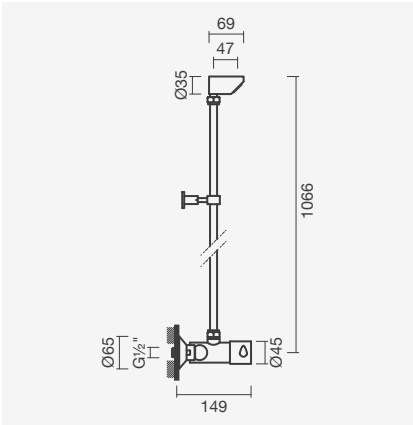

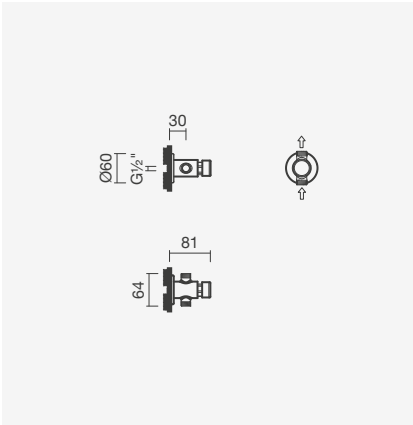

TEMPORIZADAS - BLOOM

Torneira temporizada para duche

> para duche
> cartucho temporizado
> tempo de abertura: 20 segundos (margem de erro de 20%)
> profundidade de instalação ajustável:
de 45 a 80mm (2 fluxos de água) e 48 a 75mm (1 fluxo de água)
> na embalagem: torneira

2 Fluxos de água	Peso	€
S502 0760 2512 600	3	**220,00**
1 Fluxo de água		
S502 0760 0612 600	1	**83,50**

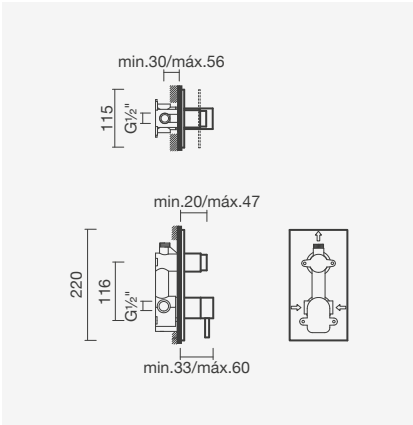

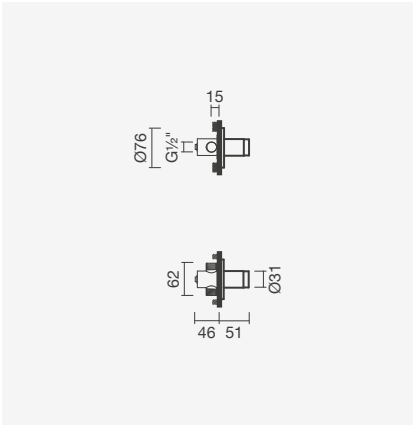

TEMPORIZADAS - BLOOM

Torneira temporizada para urinol

> para urinol de alimentação horizontal
> cartucho temporizado
> tempo de abertura: 6 segundos (margem de erro de 20%)
> profundidade de instalação ajustável: de 45 a 80mm
> na embalagem: torneira

1 Fluxo de água	Peso	€
S502 0770 1212 600	1	**75,00**

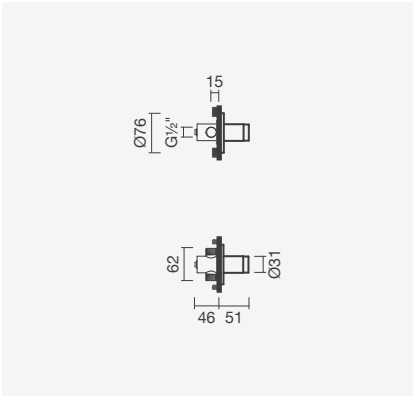

TEMPORIZADAS - JANO

Torneira temporizada para urinol

> para urinol de alimentação vertical
> cartucho temporizado
> tempo de abertura: 6 segundos (margem de erro de 20%)
> possível regular caudal de forma a reduzir o consumo de água
> na embalagem: torneira

1 Fluxo de água	Peso	€
S500 0491 3450 710	1	**51,50**

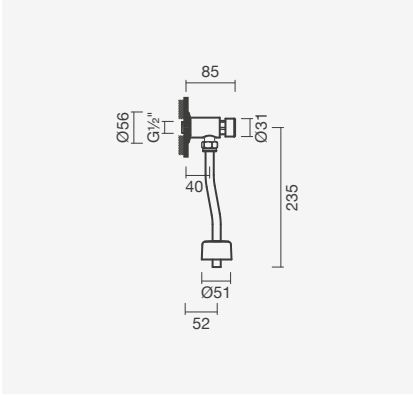

Torneira monocomando para lavatório VITA com manípulo clínico

UNIC

Torneira monocomando para lavatório (clínica)

> para lavatório com furo para torneira
> cartucho de discos cerâmicos e perlator orientável (ecológicos)
> na embalagem: torneira, ligações flexíveis e kit de fixação

Referência	Peso	€
S500 0591 3150 703	1	**88,00**

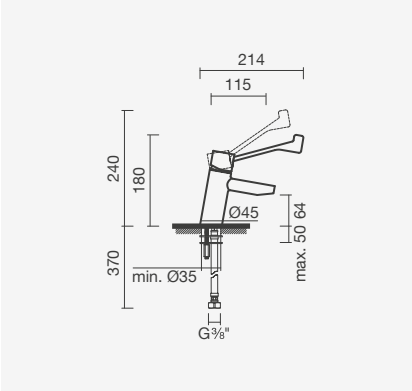

VIVA

Torneira monocomando para lavatório (clínica)

> para lavatório com furo para torneira
> cartucho de discos cerâmicos e perlator não-orientável
> função cold start (abertura em frio)
> na embalagem: torneira, ligações flexíveis e kit de fixação

Referência	Peso	€
S502 0245 0212 601	1	**77,50**

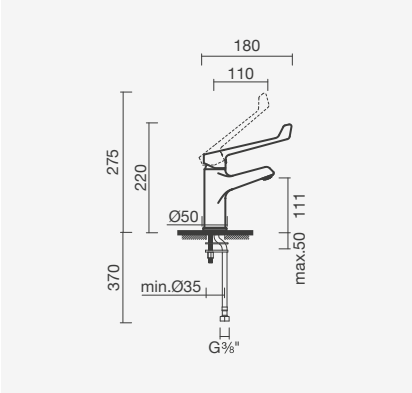

Torneira monocomando mural (clínica)

> para pia hospitalar, pia rectangular, tanque ou lavatórios sem furo para torneira
> cartucho de discos cerâmicos e perlator não-orientável
> na embalagem: torneira, ligações flexíveis e kit de fixação

Referência	Peso	€
S502 1033 5812 600	2	**81,50**

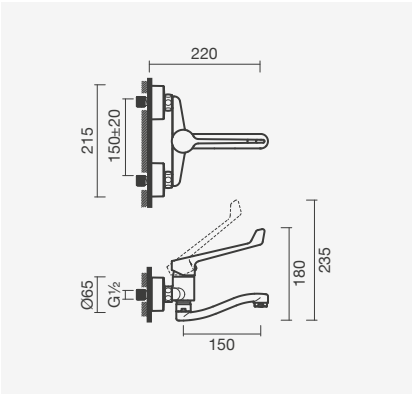

Torneira monocomando para duche (clínica)

> para duche
> cartucho de discos cerâmicos (ecológico)
> na embalagem: torneira, chuveiro de mão, suporte, flexível de 150cm e kit de fixação

Referência	Peso	€
S502 0301 3912 601	2	**88,00**

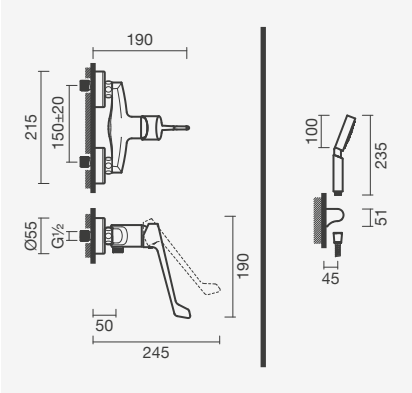

Peças específicas

Pia retangular com torneira VIVA multiusos com manípulo hospitalar

PIA HOSPITALAR

Pia hospitalar S/H

430 × 505 × 460 mm

> saída horizontal
> na embalagem: pia hospitalar, grelha plástica e kit de fixação

Referência	Peso	Peças por palete	€
H851 0460 0042 31	19	12	**134,00**

Grelha plástica para pia hospitalar

> aplicação sobre pia hospitalar
> na embalagem: grelha plástica

H895 0490 0000 01	1	-	**29,00**

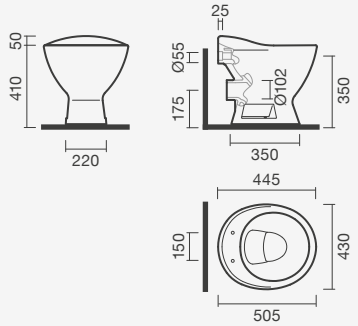

PIA RETANGULAR

Pia retangular

595 × 450 × 270 mm

> aplicação de encastre por cima
> na embalagem: pia retangular

Referência	Peso	Peças por palete	€
H851 0290 0042 31	22	12	**150,00**

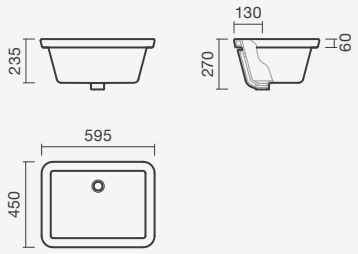

TANQUE PARA ROUPA

Tanque para roupa

390 × 600 × 360 mm

> aplicação de encastre por cima
> na embalagem: tanque para roupa

Referência	Peso	Peças por palete	€
S101 0012 5200 000	26	6	**118,50**

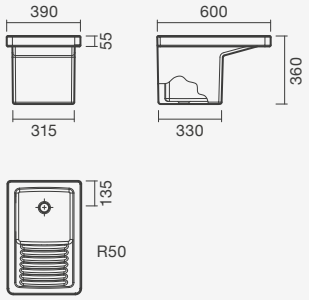

meraki

Lavatórios

Introdução

Informação	134
Guia de modelos	136

Lavatórios em solid surface

Modelos de pousar	142
Modelos murais	144
Modelos de encastre	160

Lavatórios cerâmicos

Modelos de pousar	172
Modelos de pousar / murais	180
Modelos murais	184
Modelos de encastre	192

Lavatórios

Encontre o lavatório ideal

Lavatórios

Função & Design

Projetos sem limitações

Desde manhã até à noite o lavatório é uma parte crucial dos nossos rituais diários, pelo que a sua funcionalidade e *design* são primordiais para nós. Para que possa criar uma casa de banho realmente à medida do seu projeto, a nossa gama de lavatórios está disponível numa ampla variedade de modelos, materiais, desenhos e aplicações.

Materiais

Solid surface

Alta qualidade ao serviço do design

Pág. 142

Material compósito constituído por resina de poliéster com cargas de alumina, o solid surface é suave ao toque, resistente, não poroso e naturalmente antibacteriano.

Toque

A superfície do solid surface tem uma textura suave e confortável ao toque – semelhante à da pedra natural – com um acabamento mate.

Higiene

O solid surface é intrinsecamente higiénico – compacto e não poroso – não permite que bactérias ou fungos cresçam ou se espalhem.

Limpeza

As manchas comuns ou queimaduras superficiais podem ser removidas, mantendo o seu aspeto original seguindo as instruções.

Resistência

Mantém-se inalterado sob o efeito de luz natural e artificial. É também altamente resistente a produtos químicos nos produtos de limpeza.

Materiais

Louça sanitária

Eficiência e durabilidade

Pág. 172

A cerâmica sanitária tem sido usada na casa de banho ao longo dos séculos – e com razão. Produzida através de matérias-primas naturais – como a argila, o caulino, o feldspato e o quartzo – as vantagens deste material são evidentes. A higiene da sua superfície vitrificada garante todo o conforto e segurança, enquanto a sua durabilidade garante uma vida útil relativamente alargada. Os nossos lavatórios cerâmicos, em particular, apresentam uma textura lisa e impermeável – altamente resistente às manchas – pelo que marcas de água, gordura residual ou sabão podem ser removidos facilmente.

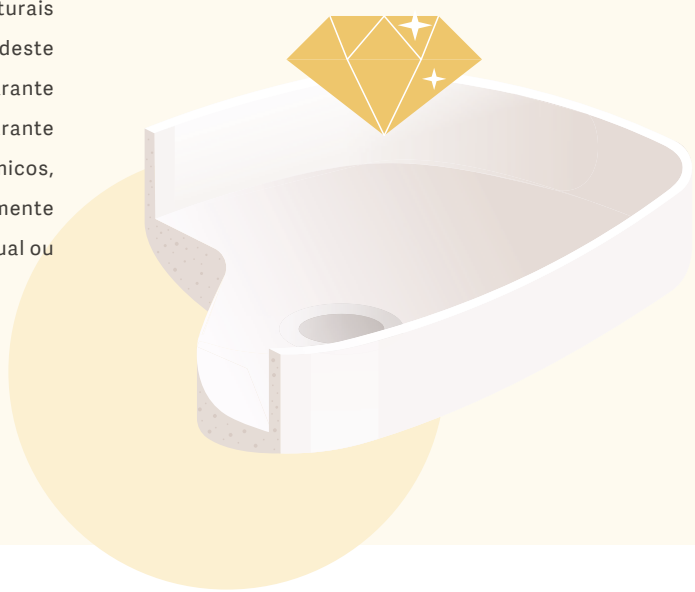

Aplicação

Tipologias

Saiba qual é a tipologia mais indicada para si

Escolher um lavatório significa ter em conta diversas variáveis, sejam elas estruturais (como o posicionamento das tubagens) ou funcionais. Conheça as nossas tipologias de instalação e escolha a melhor opção.

De pousar

Os lavatórios de pousar assentam por completo sobre a superfície que escolher, deixando que as formas e o design do seu lavatório sejam os protagonistas. Disponíveis em versões com e sem furo para torneira, os lavatórios de pousar são normalmente vidrados a toda a volta, pelo que podem ser instalados isoladamente.

Pág. 142 Pág. 172

De pousar / murais

Como o nome indica os lavatórios de pousar / murais permitem dois tipos de instalação. Podem ser simplesmente assentes numa bancada ou suspensos numa parede, no caso das casas de banho mais pequenas. São ideais para quem procura uma maior flexibilidade na altura da encomendar, mantendo todas as opções em aberto.

Pág. 180

Murais

Os clássicos lavatórios murais são ideias para as casas de banho mais pequenas ou para casas de banho onde não é necessário ter um espaço de arrumação. Podem ser instalados isoladamente ou, em alguns dos nossos lavatórios, com as suas correspondentes meias colunas e colunas, de forma a esconder as tubagens da canalização.

Pág. 144 Pág. 184

De encastre

Os lavatórios de encastre podem ser instalados através de uma de três formas: por encastre por cima, encastre por baixo ou por semi-encastre. Este tipo de lavatórios são particularmente úteis para quem prefere ter mais espaço para os seus artigos de higiene ou para quem, por outro lado, prefere ter uma bancada limpa e desimpedida.

Pág. 160 Pág. 192

Guia de modelos

Conheça a gama de lavatórios em solid surface

COMPRIMENTO	Helm Pousar Pág. 142	Even Mural Pág. 144	Even Mural Pág. 144	Even Mural Pág. 144	Even Mural Pág. 144	Velvet Mural Pág. 150	Velvet Mural Pág. 150
1600		1600 x 460				1600 x 460	
1500							
1400			1400 x 460	1400 x 460	1400 x 460		1400 x 460
1300							
1200			1200 x 460	1200 x 460	1200 x 460		1200 x 460
1100							
1000			1000 x 460	1000 x 460	1000 x 460		1000 x 460
900			900 x 460				900 x 460
800			800 x 460				800 x 460
700							
600							600 x 460
500	470 x 275						

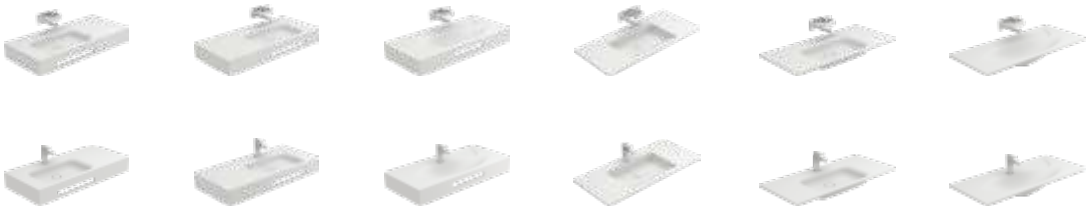

COMPRIMENTO	**Velvet** Mural Pág. 150	**Velvet** Mural Pág. 150	**Sleek** Mural Pág. 156	**Even** Encastre Pág. 160	**Velvet** Encastre Pág. 164	**Sleek** Encastre Pág. 168
1600						
1500						
1400	1400 x 460	1400 x 460				
1300						
1200	1200 x 460	1200 x 460		1200 x 460	1200 x 460	
1100						
1000	1000 x 460	1000 x 460	1000 x 460	1000 x 460	1000 x 460	1000 x 460
900			900 x 460	900 x 460	900 x 460	900 x 460
800			800 x 460	800 x 460	800 x 460	800 x 460
700						
600			600 x 460		600 x 460	600 x 460
500						

Guia de modelos

Conheça a gama de lavatórios cerâmicos

COMPRIMENTO	Halo Pousar	Arena Pousar	Trik Pousar	Orbit Pousar	Elipse Pousar	Albus Pousar	Urban Pousar
	Pág. 173	Pág. 174	Pág. 174	Pág. 175	Pág. 175	Pág. 175	Pág. 178
1200							
1000						1010 x 455	
800						810 x 455	
750			730 x 440				
700		700 x 380					
650					630 x 430		
600	600 x 380					610 x 455 605 x 455	
550							
500							
450				440 x 500			
400	380 x 380	380 x 380				450 x 450	450 x 450
350							

COMPRIMENTO							
	Cup Pousar	**Loft** Pousar	**Cubic** Pousar / Mural	**City** Pousar / Mural	**Albus** Pousar / Mural	**Pop Art** Pousar / Mural	**Shape** Mural
	Pág. 179	Pág. 179	Pág. 181	Pág. 181	Pág. 181	Pág. 182	Pág. 186
1200							
1000							
800							
750							
700							
650							
600		600 x 490	595 x 340			620 x 485	
550		550 x 490				570 x 485	530 x 485
500			500 x 345	480 x 480		505 x 440	
450							
400	410 x 350				400 x 230	400 x 350	
350							

Guia de modelos

Conheça a gama de lavatórios cerâmicos

COMPRIMENTO	Albus Mural	Isla Mural	Nexo Mural	Mobil Mural	Loft Mural	Cent Mural	Alur Encastre
	Pág. 185	Pág. 186	Pág. 187	Pág. 189	Pág. 189	Pág. 191	Pág. 193
1200							1210 x 460
1000	1010 x 455						1010 x 460
800	810 x 455						810 x 460
750							
700							
650				640 x 550			
600	610 x 455		600 x 475		600 x 490	600 x 450	610 x 460
550			550 x 440		550 x 490	550 x 450	
500			500 x 545			500 x 400	
450	450 x 450		450 x 360			450 x 400	
400		395 x 505	415 x 285		400 x 400		
350							

COMPRIMENTO							
	Albus Encastre	**Ovalo** Encastre	**Circle** Encastre	**Anadia** Encastre	**Jara** Encastre	**Aida** Encastre	**Nexo** Encastre
	Pág. 193	Pág. 194	Pág. 194	Pág. 194	Pág. 194	Pág. 195	Pág. 195
1200							
1000							
800							
750							
700							
650		635 x 390					
600							
550				535 x 400		545 x 430	560 x 470 560 x 400
500							
450	450 x 475						
400			395 x 395		395 x 395		
350							

Modelos de pousar

Lavatório de pousar em solid surface HELM *Square* com torneiras para lavatório de cano alto NORM

HELM - SQUARE

Lavatório 47

470 × 275 × 100mm

> aplicação de pousar
> sem furo para torneira, sem furo de nível
> na embalagem: lavatório

Referência	Peso	Peças por palete	€
S202 0830 0000 000	5	1	**300,00**

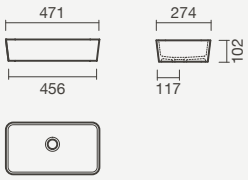

HELM - ROUND

Lavatório 47

470 × 275 × 100mm

> aplicação de pousar
> sem furo para torneira, sem furo de nível
> na embalagem: lavatório

Referência	Peso	Peças por palete	€
S202 0840 0000 000	5	1	**300,00**

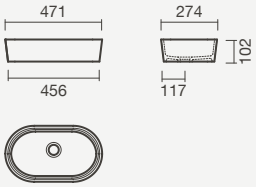

Modelos murais - Even

Lavatório mural em solid surface EVEN 100 com toalheiro, torneira SUN para lavatório e espelho POLARIS

EVEN - DUAS CUBAS com furos para torneiras

Lavatórios 160

1600 × 460 × 125mm

> aplicação mural - aba: 125mm
> com furos para torneira (centrais às cubas), sem furos de nível
> na embalagem: lavatório e kit de fixação

Com toalheiro	Peso	Peças por palete	€
S202 0901 2000 000	23	1	**1 258,00**
Sem toalheiro			
S202 0901 1700 000	23	1	**1 236,00**

Prateleira

> aplicação mural
> em solid surface
> na embalagem: prateleira e kit de fixação

1600 x 385 x 50 mm			
S202 1250 0000 000	14	5	**572,00**

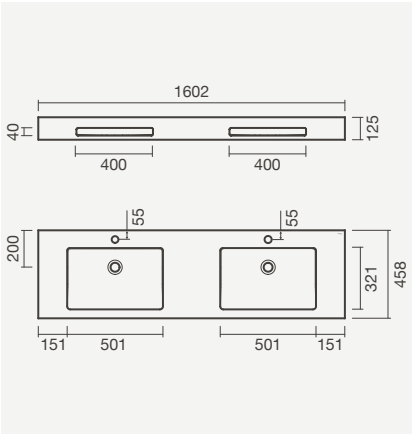

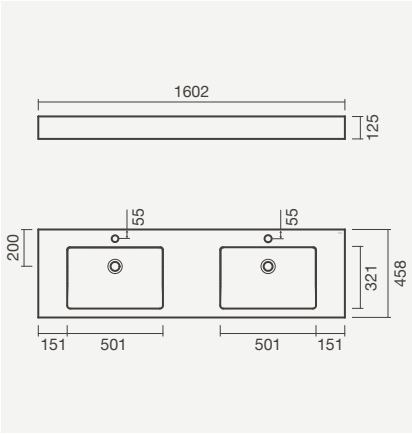

EVEN - DUAS CUBAS sem furos para torneiras

Lavatórios 160

1600 × 460 × 125mm

> aplicação mural - aba: 125mm
> sem furos para torneira, sem furos de nível
> na embalagem: lavatório e kit de fixação

Com toalheiro	Peso	Peças por palete	€
S202 0901 1900 000	23	1	**1 258,00**
Sem toalheiro			
S202 0900 0000 000	23	1	**1 236,00**

Prateleira

> aplicação mural
> em solid surface
> na embalagem: prateleira e kit de fixação

1600 x 385 x 50 mm			
S202 1250 0000 000	14	5	**572,00**

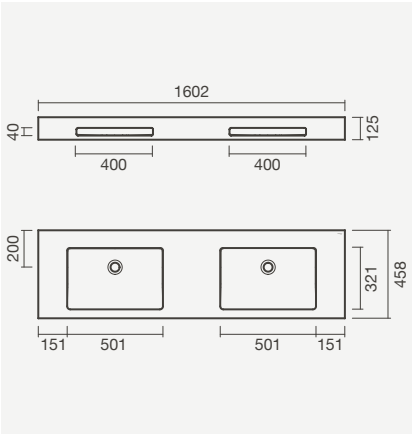

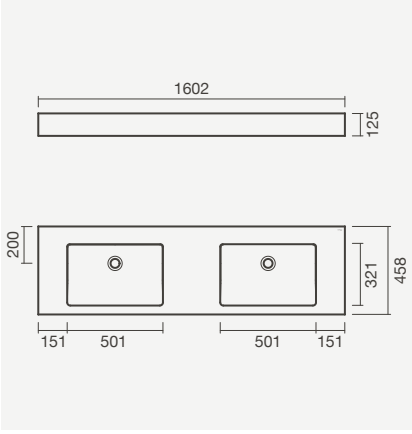

EVEN - CUBA CENTRAL com furo para torneira

Lavatórios 140, 120, 100, 90 e 80

> aplicação mural - aba: 125mm
> com furo para torneira (central à cuba), sem furo de nível
> na embalagem: lavatório e kit de fixação

1400 x 460 x 125 mm - com toalheiro	Peso	Peças por palete	€
S202 0911 2000 000	19	1	**1 015,50**
1400 x 460 x 125mm - sem toalheiro			
S202 0911 1700 000	19	1	**1 004,50**
1200 x 460 x 125 mm - com toalheiro			
S202 0941 2000 000	17	1	**938,00**
1200 x 460 x 125mm - sem toalheiro			
S202 0941 1700 000	17	1	**927,00**
1000 x 460 x 125 mm - com toalheiro			
S202 0971 2000 000	15	1	**861,00**
1000 x 460 x 125mm - sem toalheiro			
S202 0971 1700 000	15	1	**850,00**
900 x 460 x 125 mm - com toalheiro			
S202 1001 2000 000	14	1	**838,50**
900 x 460 x 125mm - sem toalheiro			
S202 1001 1700 000	14	1	**828,00**
800 x 460 x 125 mm - com toalheiro			
S202 1011 2000 000	13	1	**817,00**
800 x 460 x 125mm - sem toalheiro			
S202 1011 1700 000	13	1	**805,50**

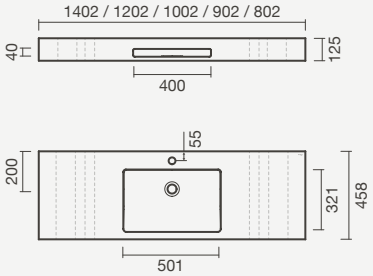

Prateleira

> aplicação mural
> em solid surface
> na embalagem: prateleira e kit de fixação

1400 x 385 x 50 mm			
S202 1240 0000 000	12	5	**530,50**
1200 x 385 x 50 mm			
S202 1230 0000 000	11	5	**489,50**
1000 x 385 x 50 mm			
S202 1200 0000 000	9	5	**448,50**
900 x 385 x 50 mm			
S202 1280 0000 000	8	5	**407,00**
800 x 385 x 50 mm			
S202 1210 0000 000	7	5	**366,00**

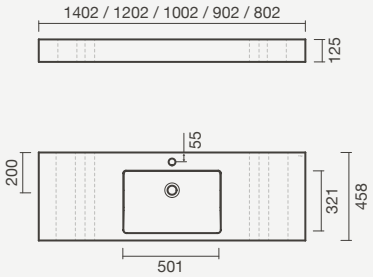

EVEN - CUBA CENTRAL sem furo para torneira

Lavatórios 140, 120, 100, 90 e 80

> aplicação mural - aba: 125mm
> sem furo para torneira, sem furo de nível
> na embalagem: lavatório e kit de fixação

1400 x 460 x 125 mm - com toalheiro	Peso	Peças por palete	€
S202 0911 1900 000	19	1	**1 015,50**
1400 x 460 x 125mm - sem toalheiro			
S202 0910 0000 000	19	1	**1 004,50**
1200 x 460 x 125mm - com toalheiro			
S202 0941 1900 000	17	1	**938,00**
1200 x 460 x 125mm - sem toalheiro			
S202 0940 0000 000	17	1	**927,00**
1000 x 460 x 125mm - com toalheiro			
S202 0971 1900 000	15	1	**861,00**
1000 x 460 x 125mm - sem toalheiro			
S202 0970 0000 000	15	1	**850,00**
900 x 460 x 125mm - com toalheiro			
S202 1001 1900 000	14	1	**838,50**
900 x 460 x 125mm - sem toalheiro			
S202 1000 0000 000	14	1	**828,00**
800 x 460 x 125mm - com toalheiro			
S202 1011 1900 000	13	1	**817,00**
800 x 460 x 125mm - sem toalheiro			
S202 1010 0000 000	13	1	**805,50**

Prateleira

> aplicação mural
> em solid surface
> na embalagem: prateleira e kit de fixação

1400 x 385 x 50 mm			
S202 1240 0000 000	12	5	**530,50**
1200 x 385 x 50 mm			
S202 1230 0000 000	11	5	**489,50**
1000 x 385 x 50 mm			
S202 1200 0000 000	9	5	**448,50**
900 x 385 x 50 mm			
S202 1280 0000 000	8	5	**407,00**
800 x 385 x 50 mm			
S202 1210 0000 000	7	5	**366,00**

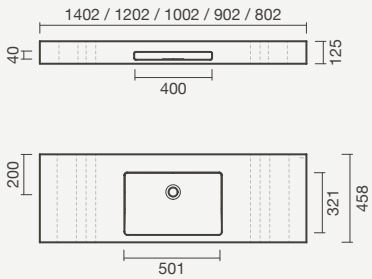

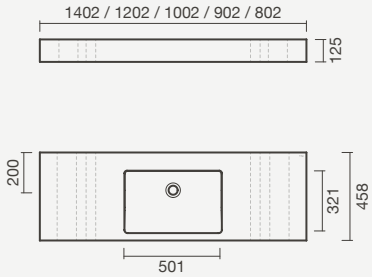

EVEN - CUBA À ESQUERDA com furo para torneira

Lavatórios 140, 120 e 100

> aplicação mural - aba: 125mm
> com furo para torneira (central à cuba), sem furo de nível
> na embalagem: lavatório e kit de fixação

1400 x 460 x 125 mm - com toalheiro	Peso	Peças por palete	€
S202 0921 2000 000	19	1	**1 015,50**
1400 x 460 x 125mm - sem toalheiro			
S202 0921 1700 000	19	1	**1 004,50**
1200 x 460 x 125 mm - com toalheiro			
S202 0951 2000 000	17	1	**938,00**
1200 x 460 x 125mm - sem toalheiro			
S202 0951 1700 000	17	1	**927,00**
1000 x 460 x 125 mm - com toalheiro			
S202 0981 2000 000	15	1	**861,00**
1000 x 460 x 125mm - sem toalheiro			
S202 0981 1700 000	15	1	**850,00**

Prateleira

> aplicação mural
> em solid surface
> na embalagem: prateleira e kit de fixação

1400 x 385 x 50 mm			
S202 1240 0000 000	12	5	**530,50**
1200 x 385 x 50 mm			
S202 1230 0000 000	11	5	**489,50**
1000 x 385 x 50 mm			
S202 1200 0000 000	9	5	**448,50**

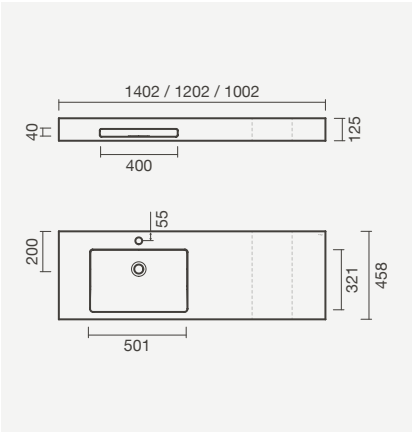

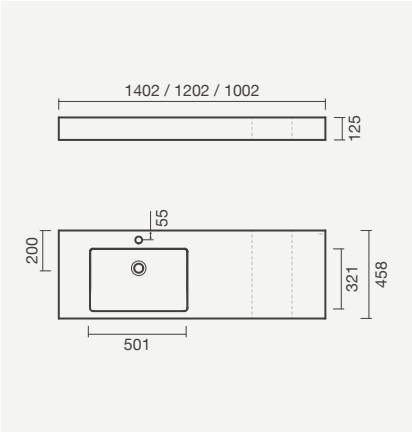

EVEN - CUBA À ESQUERDA sem furo para torneira

Lavatórios 140, 120 e 100

> aplicação mural - aba: 125mm
> sem furo para torneira, sem furo de nível
> na embalagem: lavatório e kit de fixação

1400 x 460 x 125 mm - com toalheiro	Peso	Peças por palete	€
S202 0921 1900 000	19	1	**1 015,50**
1400 x 460 x 125mm - sem toalheiro			
S202 0920 0000 000	19	1	**1 004,50**
1200 x 460 x 125 mm - com toalheiro			
S202 0951 1900 000	17	1	**938,00**
1200 x 460 x 125mm - sem toalheiro			
S202 0950 0000 000	17	1	**927,00**
1000 x 460 x 125 mm - com toalheiro			
S202 0981 1900 000	15	1	**861,00**
1000 x 460 x 125mm - sem toalheiro			
S202 0980 0000 000	15	1	**850,00**

Prateleira

> aplicação mural
> em solid surface
> na embalagem: prateleira e kit de fixação

1400 x 385 x 50 mm			
S202 1240 0000 000	12	5	**530,50**
1200 x 385 x 50 mm			
S202 1230 0000 000	11	5	**489,50**
1000 x 385 x 50 mm			
S202 1200 0000 000	9	5	**448,50**

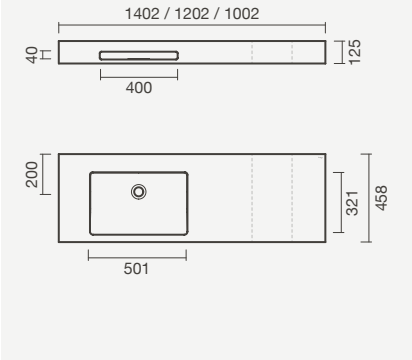

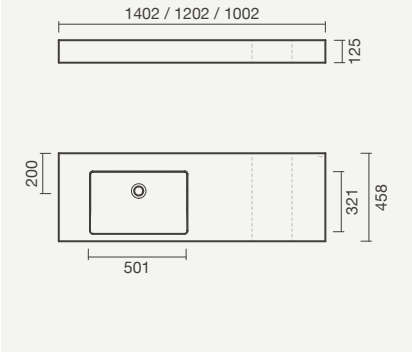

EVEN - CUBA À DIREITA com furo para torneira

Lavatórios 140, 120 e 100

> aplicação mural - aba: 125mm
> com furo para torneira (central à cuba), sem furo de nível
> na embalagem: lavatório e kit de fixação

1400 x 460 x 125 mm - com toalheiro	Peso	Peças por palete	€
S202 0931 2000 000	19	1	**1 015,50**
1400 x 460 x 125mm - sem toalheiro			
S202 0931 1700 000	19	1	**1 004,50**
1200 x 460 x 125 mm - com toalheiro			
S202 0961 2000 000	17	1	**938,00**
1200 x 460 x 125mm - sem toalheiro			
S202 0961 1700 000	17	1	**927,00**
1000 x 460 x 125 mm - com toalheiro			
S202 0991 2000 000	15	1	**861,00**
1000 x 460 x 125mm - sem toalheiro			
S202 0991 1700 000	15	1	**850,00**

Prateleira

> aplicação mural
> em solid surface
> na embalagem: prateleira e kit de fixação

1400 x 385 x 50 mm			
S202 1240 0000 000	12	5	**530,50**
1200 x 385 x 50 mm			
S202 1230 0000 000	11	5	**489,50**
1000 x 385 x 50 mm			
S202 1200 0000 000	9	5	**448,50**

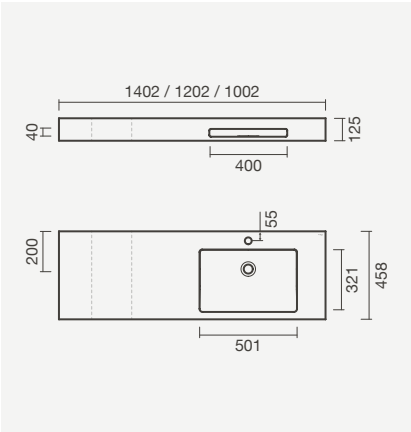

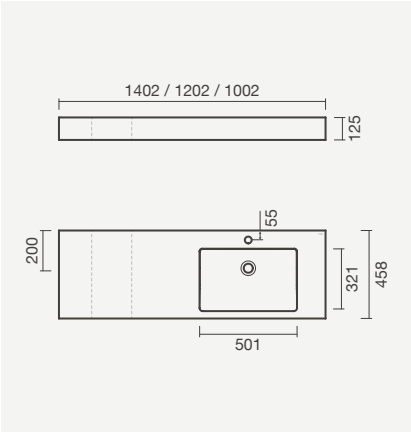

EVEN - CUBA À DIREITA sem furo para torneira

Lavatórios 140, 120 e 100

> aplicação mural - aba: 125mm
> sem furo para torneira, sem furo de nível
> na embalagem: lavatório e kit de fixação

1400 x 460 x 125 mm - com toalheiro	Peso	Peças por palete	€
S202 0931 1900 000	19	1	**1 015,50**
1400 x 460 x 125mm - sem toalheiro			
S202 0930 0000 000	19	1	**1 004,50**
1200 x 460 x 125 mm - com toalheiro			
S202 0961 1900 000	17	1	**938,00**
1200 x 460 x 125mm - sem toalheiro			
S202 0960 0000 000	17	1	**927,00**
1000 x 460 x 125 mm - com toalheiro			
S202 0991 1900 000	15	1	**861,00**
1000 x 460 x 125mm - sem toalheiro			
S202 0990 0000 000	15	1	**850,00**

Prateleira

> aplicação mural
> em solid surface
> na embalagem: prateleira e kit de fixação

1400 x 385 x 50 mm			
S202 1240 0000 000	12	5	**530,50**
1200 x 385 x 50 mm			
S202 1230 0000 000	11	5	**489,50**
1000 x 385 x 50 mm			
S202 1200 0000 000	9	5	•

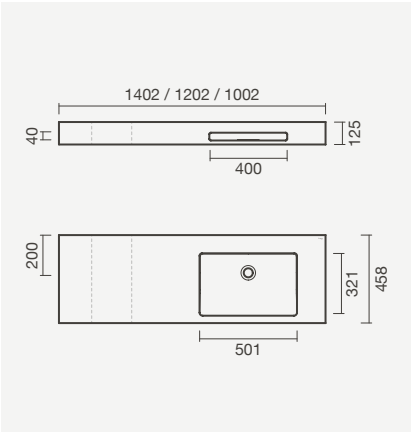

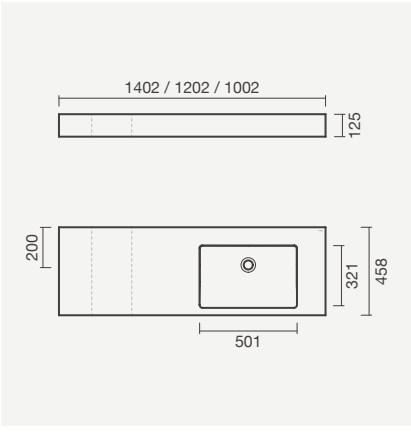

Modelos murais - Velvet

Lavatório mural VELVET 120 com cuba à esquerda e toalheiro, torneira UNIC de encastre em preto mate e espelho MAYARA

VELVET - DUAS CUBAS com furos para torneiras

Lavatórios 160

1600 × 460 × 125mm

> aplicação mural - aba: 125mm
> com furos para torneira (centrais às cubas), sem furos de nível
> na embalagem: lavatório, válvula de descarga com tampa em solid surface e kit de fixação

Com toalheiro	Peso	Peças por palete	€
S202 0381 2000 000	22	1	**1 338,50**
Sem toalheiro			
S202 0381 1700 000	22	1	**1 316,50**

Prateleira

> aplicação mural
> em solid surface
> na embalagem: prateleira e kit de fixação

1600 x 385 x 50 mm			
S202 1250 0000 000	14	5	**572,00**

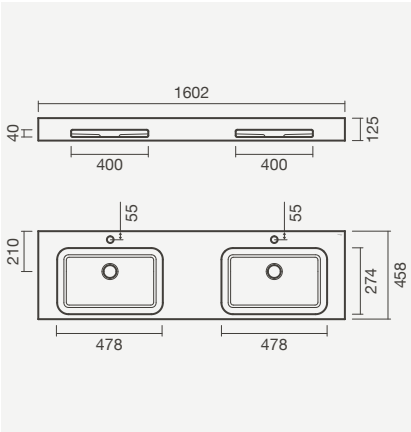

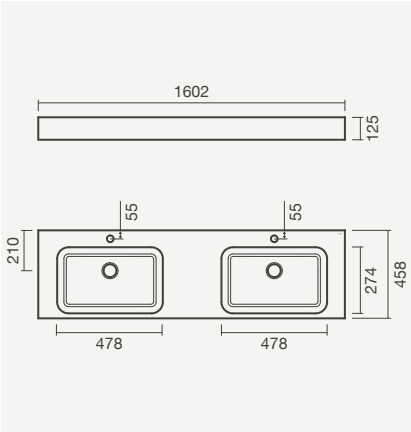

VELVET - DUAS CUBAS sem furos para torneiras

Lavatórios 160

1600 × 460 × 125mm

> aplicação mural - aba: 125mm
> sem furos para torneira, sem furos de nível
> na embalagem: lavatório, válvula de descarga com tampa em solid surface e kit de fixação

Com toalheiro	Peso	Peças por palete	€
S202 0381 1900 000	22	1	**1 338,50**
Sem toalheiro			
S202 0380 0000 000	22	1	**1 316,50**

Prateleira

> aplicação mural
> em solid surface
> na embalagem: prateleira e kit de fixação

1600 x 385 x 50 mm			
S202 1250 0000 000	14	5	**572,00**

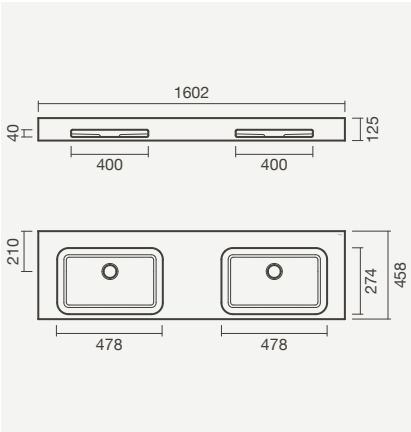

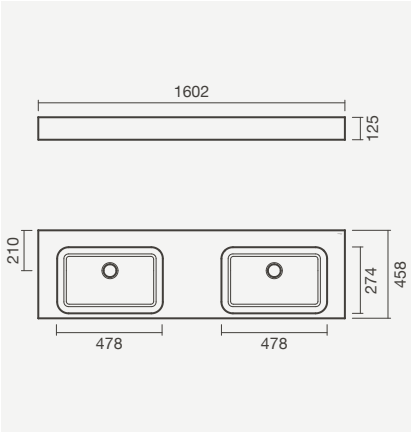

VELVET - CUBA CENTRAL com furo para torneira

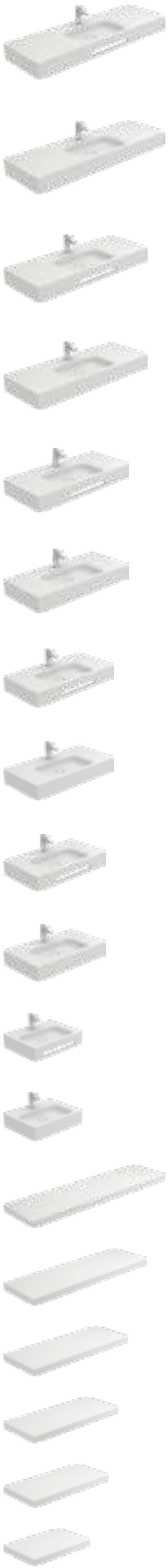

Lavatórios 140, 120, 100, 90, 80 e 60

> aplicação mural - aba: 125mm
> com furo para torneira (central à cuba), sem furo de nível
> na embalagem: lavatório, válvula de descarga com tampa em solid surface e kit de fixação

1400 x 460 x 125 mm - com toalheiro	Peso	Peças por palete	€
S202 0391 2000 000	19	1	**1 086,00**
1400 x 460 x 125mm - sem toalheiro			
S202 0391 1700 000	19	1	**1 074,50**
1200 x 460 x 125 mm - com toalheiro			
S202 0421 2000 000	17	1	**1 005,00**
1200 x 460 x 125mm - sem toalheiro			
S202 0421 1700 000	17	1	**992,50**
1000 x 460 x 125 mm - com toalheiro			
S202 0451 2000 000	15	1	**922,00**
1000 x 460 x 125mm - sem toalheiro			
S202 0451 1700 000	15	1	**911,00**
900 x 460 x 125 mm - com toalheiro			
S202 0481 2000 000	13	1	**898,00**
900 x 460 x 125mm - sem toalheiro			
S202 0481 1700 000	13	1	**887,00**
800 x 460 x 125 mm - com toalheiro			
S202 0491 2000 000	12	1	**874,50**
800 x 460 x 125mm - sem toalheiro			
S202 0491 1700 000	12	1	**863,50**
600 x 460 x 125 mm - com toalheiro			
S202 0501 2000 000	10	1	**810,50**
600 x 460 x 125mm - sem toalheiro			
S202 0501 1700 000	10	1	**798,50**

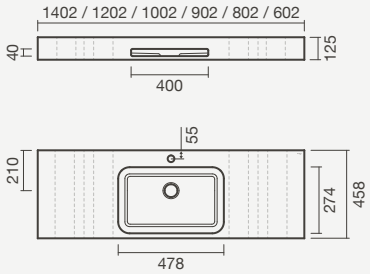

+ Prateleira

> aplicação mural
> em solid surface
> na embalagem: prateleira e kit de fixação

1400 x 385 x 50 mm			
S202 1240 0000 000	12	5	**530,50**
1200 x 385 x 50 mm			
S202 1230 0000 000	11	5	**489,50**
1000 x 385 x 50 mm			
S202 1200 0000 000	9	5	**448,50**
900 x 385 x 50 mm			
S202 1280 0000 000	8	5	**407,00**
800 x 385 x 50 mm			
S202 1210 0000 000	7	5	**366,00**
600 x 385 x 50 mm			
S202 1220 0000 000	6	5	**324,50**

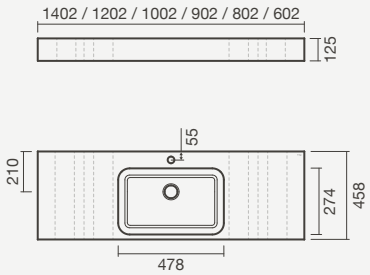

VELVET - CUBA CENTRAL sem furo para torneira

Lavatórios 140, 120, 100, 90, 80 e 60

> aplicação mural - aba: 125mm
> sem furo para torneira, sem furo de nível
> na embalagem: lavatório, válvula de descarga com tampa em solid surface e kit de fixação

1400 x 460 x 125 mm - **com** toalheiro	Peso	Peças por palete	€
S202 0391 1900 000	19	1	**1 086,00**
1400 x 460 x 125mm - sem toalheiro			
S202 0390 0000 000	19	1	**1 074,50**
1200 x 460 x 125 mm - com toalheiro			
S202 0421 1900 000	17	1	**1 005,00**
1200 x 460 x 125mm - sem toalheiro			
S202 0420 0000 000	17	1	**992,50**
1000 x 460 x 125 mm - com toalheiro			
S202 0451 1900 000	15	1	**922,00**
1000 x 460 x 125mm - sem toalheiro			
S202 0450 0000 000	15	1	**911,00**
900 x 460 x 125 mm - com toalheiro			
S202 0481 1900 000	13	1	**898,00**
900 x 460 x 125mm - sem toalheiro			
S202 0480 0000 000	13	1	**887,00**
800 x 460 x 125 mm - com toalheiro			
S202 0491 1900 000	12	1	**874,50**
800 x 460 x 125mm - sem toalheiro			
S202 0490 0000 000	12	1	**863,50**
600 x 460 x 125 mm - com toalheiro			
S202 0501 1900 000	12	1	**810,50**
600 x 460 x 125mm - sem toalheiro			
S202 0500 0000 000	12	1	**798,50**

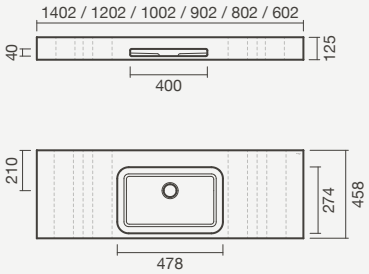

Prateleira

> aplicação mural
> em solid surface
> na embalagem: prateleira e kit de fixação

1400 x 385 x 50 mm			
S202 1240 0000 000	12	5	**530,50**
1200 x 385 x 50 mm			
S202 1230 0000 000	11	5	**489,50**
1000 x 385 x 50 mm			
S202 1200 0000 000	9	5	**448,50**
900 x 385 x 50 mm			
S202 1280 0000 000	8	5	**407,00**
800 x 385 x 50 mm			
S202 1210 0000 000	7	5	**366,00**
600 x 385 x 50 mm			
S202 1220 0000 000	6	5	**324,50**

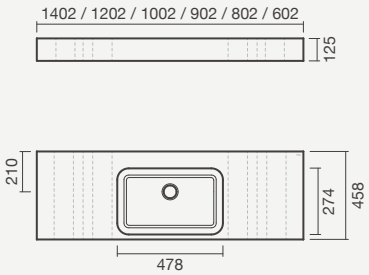

VELVET - CUBA À ESQUERDA com furo para torneira

Lavatórios 140, 120 e 100

> aplicação mural - aba: 125mm
> com furo para torneira (central à cuba), sem furo de nível
> na embalagem: lavatório, válvula de descarga com tampa em solid surface e kit de fixação

1400 x 460 x 125 mm - com toalheiro	Peso	Peças por palete	€
S202 0401 2000 000	19	1	**1 086,00**
1400 x 460 x 125mm - sem toalheiro			
S202 0401 1700 000	19	1	**1 074,50**
1200 x 460 x 125 mm - com toalheiro			
S202 0431 2000 000	17	1	**1 005,00**
1200 x 460 x 125mm - sem toalheiro			
S202 0431 1700 000	17	1	**992,50**
1000 x 460 x 125 mm - com toalheiro			
S202 0461 2000 000	15	1	**922,00**
1000 x 460 x 125mm - sem toalheiro			
S202 0461 1700 000	15	1	**911,00**

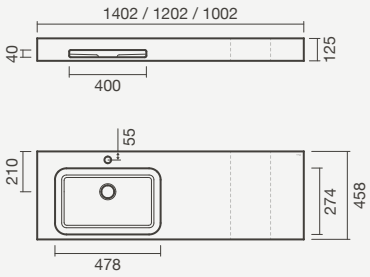

Prateleira

> aplicação mural
> em solid surface
> na embalagem: prateleira e kit de fixação

1400 x 385 x 50 mm			
S202 1240 0000 000	12	5	**530,50**
1200 x 385 x 50 mm			
S202 1230 0000 000	11	5	**489,50**
1000 x 385 x 50 mm			
S202 1200 0000 000	9	5	**448,50**

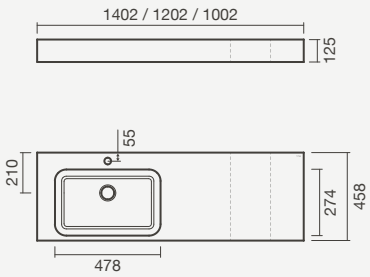

VELVET - CUBA À ESQUERDA sem furo para torneira

Lavatórios 140, 120 e 100

> aplicação mural - aba: 125mm
> sem furo para torneira, sem furo de nível
> na embalagem: lavatório, válvula de descarga com tampa em solid surface e kit de fixação

1400 x 460 x 125 mm - com toalheiro	Peso	Peças por palete	€
S202 0401 1900 000	19	1	**1 086,00**
1400 x 460 x 125mm - sem toalheiro			
S202 0400 0000 000	19	1	**1 074,50**
1200 x 460 x 125 mm - com toalheiro			
S202 0431 1900 000	17	1	**1 005,00**
1200 x 460 x 125mm - sem toalheiro			
S202 0430 0000 000	17	1	**992,50**
1000 x 460 x 125 mm - com toalheiro			
S202 0461 1900 000	15	1	**922,00**
1000 x 460 x 125mm - sem toalheiro			
S202 0460 0000 000	15	1	**911,00**

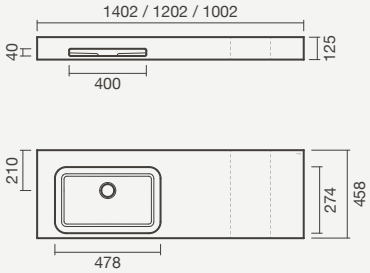

Prateleira

> aplicação mural
> em solid surface
> na embalagem: prateleira e kit de fixação

1400 x 385 x 50 mm			
S202 1240 0000 000	12	5	**530,50**
1200 x 385 x 50 mm			
S202 1230 0000 000	11	5	**489,50**
1000 x 385 x 50 mm			
S202 1200 0000 000	9	5	**448,50**

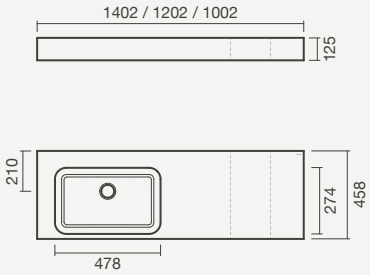

VELVET - CUBA À DIREITA com furo para torneira

Lavatórios 140, 120 e 100

> aplicação mural - aba: 125mm
> com furo para torneira (central à cuba), sem furo de nível
> na embalagem: lavatório, válvula de descarga com tampa em solid surface e kit de fixação

1400 x 460 x 125 mm - com toalheiro	Peso	Peças por palete	€
S202 0411 2000 000	19	1	**1 086,00**
1400 x 460 x 125mm - sem toalheiro			
S202 0411 1700 000	19	1	**1 074,50**
1200 x 460 x 125 mm - com toalheiro			
S202 0441 2000 000	17	1	**1 005,00**
1200 x 460 x 125mm - sem toalheiro			
S202 0441 1700 000	17	1	**992,50**
1000 x 460 x 125 mm - com toalheiro			
S202 0471 2000 000	15	1	**922,00**
1000 x 460 x 125mm - sem toalheiro			
S202 0471 1700 000	15	1	**911,00**

Prateleira

> aplicação mural
> em solid surface
> na embalagem: prateleira e kit de fixação

1400 x 385 x 50 mm			
S202 1240 0000 000	12	5	**530,50**
1200 x 385 x 50 mm			
S202 1230 0000 000	11	5	**489,50**
1000 x 385 x 50 mm			
S202 1200 0000 000	9	5	**448,50**

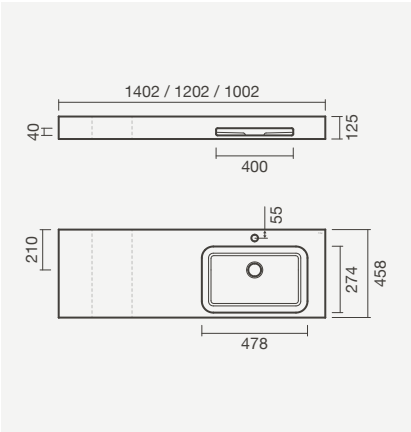

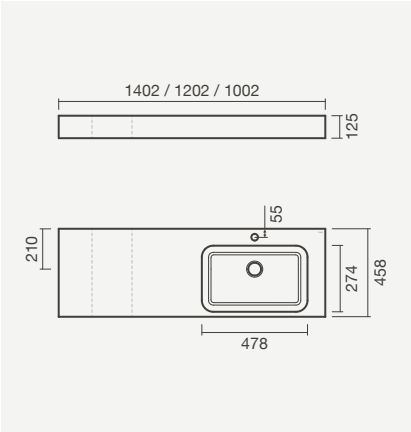

VELVET - CUBA À DIREITA sem furo para torneira

Lavatórios 140, 120 e 100

> aplicação mural - aba: 125mm
> sem furo para torneira, sem furo de nível
> na embalagem: lavatório, válvula de descarga com tampa em solid surface e kit de fixação

1400 x 460 x 125 mm - com toalheiro	Peso	Peças por palete	€
S202 0411 1900 000	19	1	**1 086,00**
1400 x 460 x 125mm - sem toalheiro			
S202 0410 0000 000	19	1	**1 074,50**
1200 x 460 x 125 mm - com toalheiro			
S202 0441 1900 000	17	1	**1 005,00**
1200 x 460 x 125mm - sem toalheiro			
S202 0440 0000 000	17	1	**992,50**
1000 x 460 x 125 mm - com toalheiro			
S202 0471 1900 000	15	1	**922,00**
1000 x 460 x 125mm - sem toalheiro			
S202 0470 0000 000	15	1	**911,00**

Prateleira

> aplicação mural
> em solid surface
> na embalagem: prateleira e kit de fixação

1400 x 385 x 50 mm			
S202 1240 0000 000	12	5	**530,50**
1200 x 385 x 50 mm			
S202 1230 0000 000	11	5	**489,50**
1000 x 385 x 50 mm			
S202 1200 0000 000	9	5	**448,50**

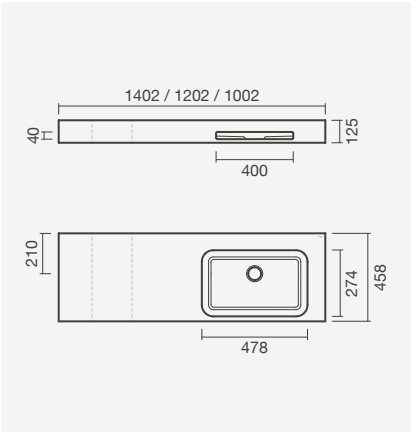

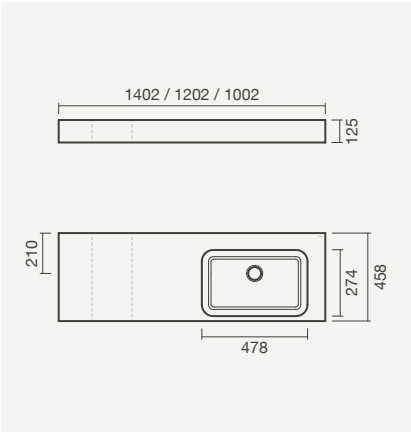

Modelos murais - Sleek

Lavatório mural SLEEK 100 com torneira ORBIS

SLEEK com furo para torneira

Lavatórios 100, 90, 80 e 60

> aplicação mural - aba: 125mm
> com furo para torneira (central à cuba), sem furo de nível
> na embalagem: lavatório e kit de fixação

1000 x 460 x 125 mm - com toalheiro	Peso	Peças por palete	€
S202 0301 2000 000	21	1	**912,00**
1000 x 460 x 125mm - sem toalheiro			
S202 0301 1700 000	21	1	**900,00**
900 x 460 x 125mm - com toalheiro			
S202 0291 2000 000	20	1	**892,50**
900 x 460 x 125mm - sem toalheiro			
S202 0291 1700 000	20	1	**881,00**
800 x 460 x 125mm - com toalheiro			
S202 0281 2000 000	18	1	**866,50**
800 x 460 x 125mm - sem toalheiro			
S202 0281 1700 000	18	1	**854,50**
600 x 460 x 125mm - com toalheiro			
S202 0271 2000 000	15	1	**805,50**
600 x 460 x 125mm - sem toalheiro			
S202 0271 1700 000	15	1	**793,50**

Prateleira

> aplicação mural
> em solid surface
> na embalagem: prateleira e kit de fixação

1000 x 385 x 50 mm			
S202 1200 0000 000	9	5	**448,50**
900 x 385 x 50 mm			
S202 1218 0000 000	8	5	**407,00**
800 x 385 x 50 mm			
S202 1210 0000 000	7	5	**366,00**
600 x 385 x 50 mm			
S202 1220 0000 000	6	5	**324,50**

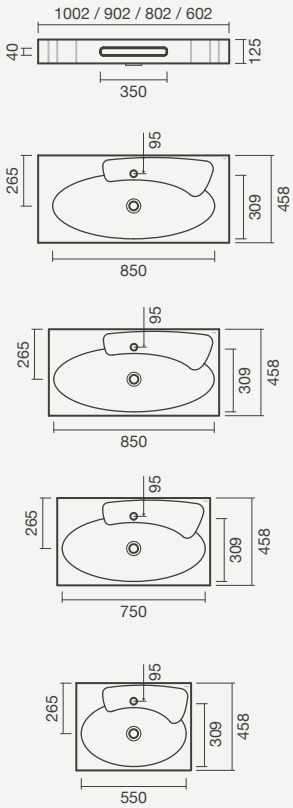

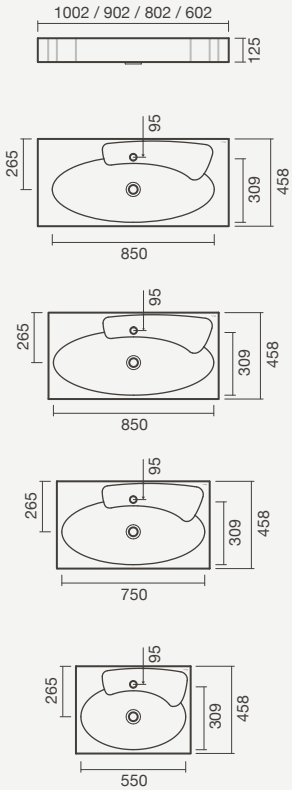

SLEEK sem furo para torneira

Lavatórios 100, 90, 80 e 60

> aplicação mural - aba: 125mm
> sem furo para torneira, sem furo de nível
> na embalagem: lavatório e kit de fixação

1000 x 460 x 125 mm - com toalheiro	Peso	Peças por palete	€
S202 0301 1900 000	21	1	**912,00**
1000 x 460 x 125mm - sem toalheiro			
S202 0300 0000 000	21	1	**900,00**
900 x 460 x 125mm - com toalheiro			
S202 0291 1900 000	20	1	**892,50**
900 x 460 x 125mm - sem toalheiro			
S202 0290 0000 000	20	1	**881,00**
800 x 460 x 125mm - com toalheiro			
S202 0281 1900 000	18	1	**866,50**
800 x 460 x 125mm - sem toalheiro			
S202 0280 0000 000	18	1	**854,50**
600 x 460 x 125mm - com toalheiro			
S202 0271 1900 000	15	1	**805,50**
600 x 460 x 125mm - sem toalheiro			
S202 0270 0000 000	15	1	**793,50**

Prateleira

> aplicação mural
> em solid surface
> na embalagem: prateleira e kit de fixação

1000 x 385 x 50 mm			
S202 1200 0000 000	9	5	**448,50**
900 x 385 x 50 mm			
S202 1218 0000 000	8	5	**407,00**
800 x 385 x 50 mm			
S202 1210 0000 000	7	5	**366,00**
600 x 385 x 50 mm			
S202 1220 0000 000	6	5	**324,50**

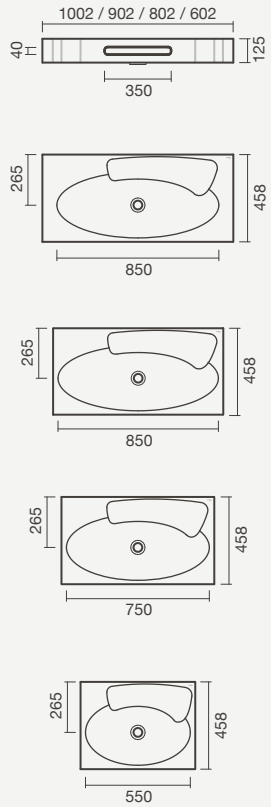

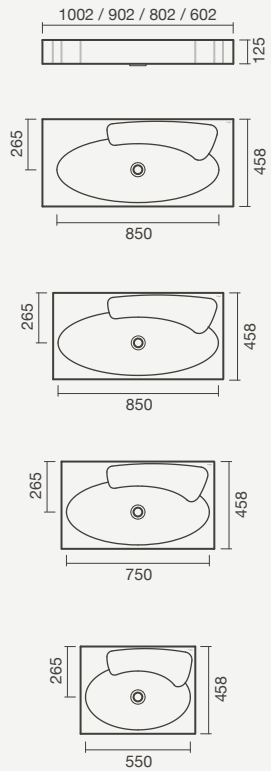

Lavatório mural SLEEK 100 com toalheiro e torneira ORBIS de parede

Modelos de encastre - Even

Lavatório de encastre EVEN 100 com móvel ARDEN 100 preto mate - branco mate e torneira SUN para lavatório com acabamento preto mate

EVEN com furo para torneira

Lavatório 120

1200 × 460 × 12mm

> aplicação de encastre - aba: 12mm
> com furo para torneira (central à cuba), sem furo de nível
> compatível com móvel Tahoe 120
> na embalagem: lavatório

Referência	Peso	Peças por palete	€
S202 0861 1700 000	13	1	**554,50**

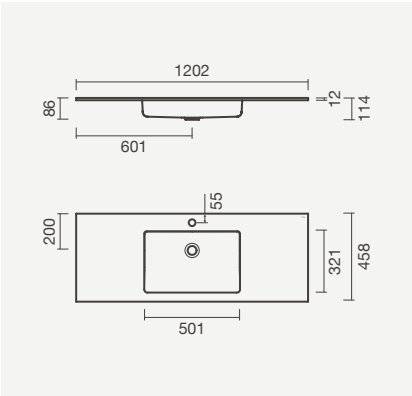

EVEN sem furo para torneira

Lavatório 120

1200 × 460 × 12mm

> aplicação de encastre - aba: 12mm
> sem furo para torneira, sem furo de nível
> compatível com móvel Tahoe 120
> na embalagem: lavatório

Referência	Peso	Peças por palete	€
S202 0860 0000 000	13	1	**554,50**

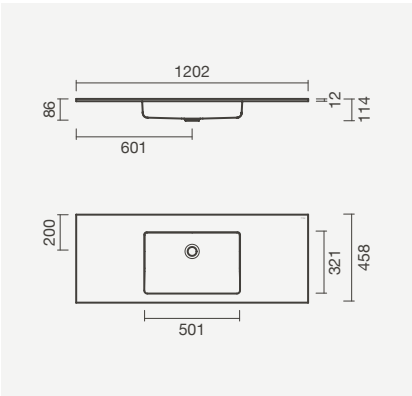

EVEN com furo para torneira

Lavatório 100

1000 × 460 × 12mm

> aplicação de encastre - aba: 12mm
> com furo para torneira (central à cuba), sem furo de nível
> compatível com móvel Arden e Tahoe 100
> na embalagem: lavatório

Referência	Peso	Peças por palete	€
S202 0871 1700 000	11	1	**509,00**

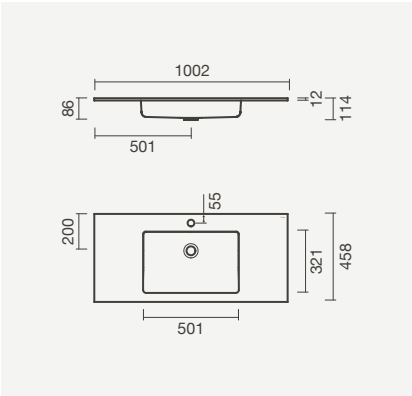

EVEN sem furo para torneira

Lavatório 100

1000 × 460 × 12mm

> aplicação de encastre - aba: 12mm
> sem furo para torneira, sem furo de nível
> compatível com móvel Arden e Tahoe 100
> na embalagem: lavatório

Referência	Peso	Peças por palete	€
S202 0870 0000 000	11	1	**509,00**

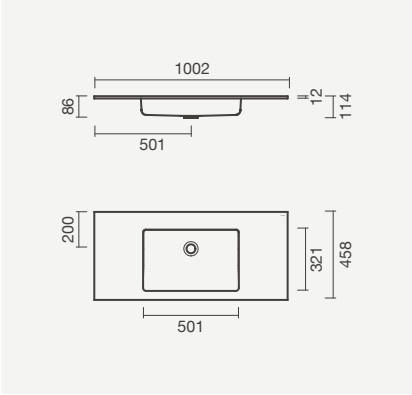

EVEN com furo para torneira

Lavatório 90

900 × 460 × 12mm

> aplicação de encastre - aba: 12mm
> com furo para torneira (central à cuba), sem furo de nível
> na embalagem: lavatório

Referência	Peso	Peças por palete	€
S202 0881 1700 000	10	1	**486,00**

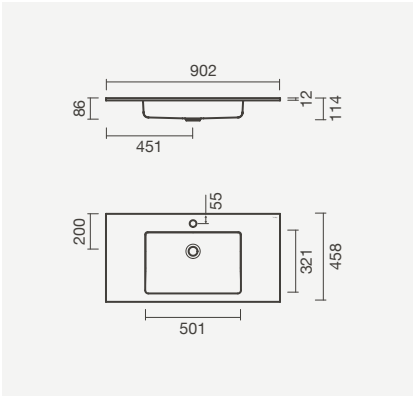

EVEN sem furo para torneira

Lavatório 90

900 × 460 × 12mm

> aplicação de encastre - aba: 12mm
> sem furo para torneira, sem furo de nível
> na embalagem: lavatório

Referência	Peso	Peças por palete	€
S202 0880 0000 000	10	1	**486,00**

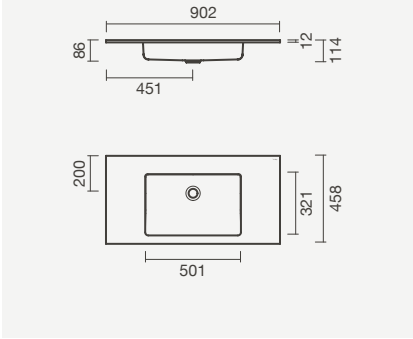

EVEN com furo para torneira

Lavatório 80

800 × 460 × 12mm

> aplicação de encastre - aba: 12mm
> com furo para torneira (central à cuba), sem furo de nível
> compatível com móvel Arden e Tahoe 80
> na embalagem: lavatório

Referência	Peso	Peças por palete	€
S202 0891 1700 000	9	1	**462,50**

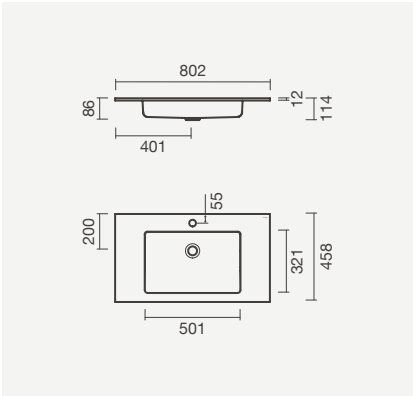

EVEN sem furo para torneira

Lavatório 80

800 × 460 × 12mm

> aplicação de encastre - aba: 12mm
> sem furo para torneira, sem furo de nível
> compatível com móvel Arden e Tahoe 80
> na embalagem: lavatório

Referência	Peso	Peças por palete	€
S202 0890 0000 000	9	1	**462,50**

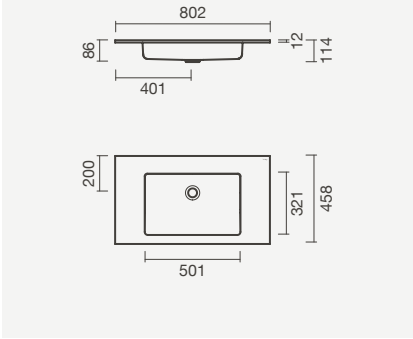

Lavatório de encastre EVEN 100 com móvel ARDEN 100 preto mate - branco mate e torneira SUN para lavatório com acabamento preto mate

Modelos de encastre - Velvet

Lavatório de encastre VELVET 100 com móvel ARDEN preto-branco e torneira BALANCE para lavatório

VELVET com furo para torneira

Lavatório 120

1200 × 460 × 12mm

> aplicação de encastre - aba: 12mm
> com furo para torneira (central à cuba), sem furo de nível
> compatível com móvel Tahoe 120
> na embalagem: lavatório e válvula de descarga com tampa em solid surface

Referência	Peso	Peças por palete	€
S202 0331 1700 000	12	1	**617,50**

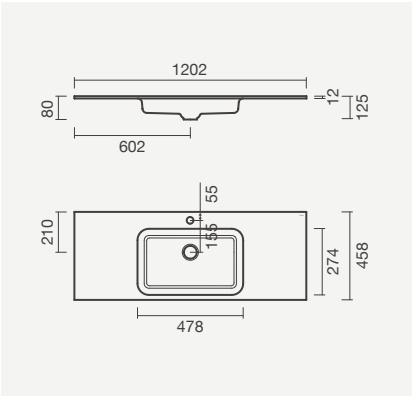

VELVET sem furo para torneira

Lavatório 120

1200 × 460 × 12mm

> aplicação de encastre - aba: 12mm
> sem furo para torneira, sem furo de nível
> compatível com móvel Tahoe 120
> na embalagem: lavatório e válvula de descarga com tampa em solid surface

Referência	Peso	Peças por palete	€
S202 0330 0000 000	12	-	**617,50**

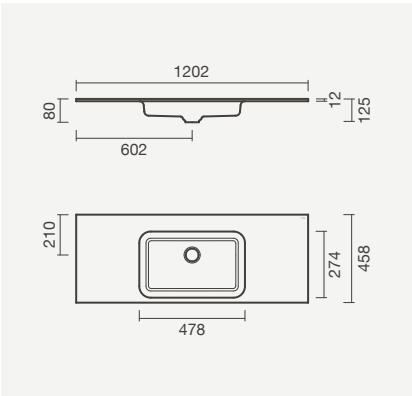

VELVET com furo para torneira

Lavatório 100

1000 × 460 × 12mm

> aplicação de encastre - aba: 12mm
> com furo para torneira (central à cuba), sem furo de nível
> compatível com móvel Arden e Tahoe 100
> na embalagem: lavatório e válvula de descarga com tampa em solid surface

Referência	Peso	Peças por palete	€
S202 0341 1700 000	11	1	**546,00**

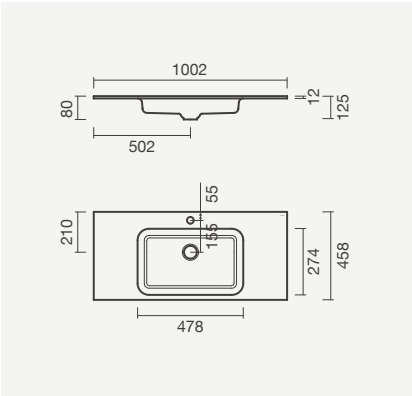

VELVET sem furo para torneira

Lavatório 100

1000 × 460 × 12mm

> aplicação de encastre - aba: 12mm
> sem furo para torneira, sem furo de nível
> compatível com móvel Arden e Tahoe 100
> na embalagem: lavatório e válvula de descarga com tampa em solid surface

Referência	Peso	Peças por palete	€
S202 0340 0000 000	11	1	**546,00**

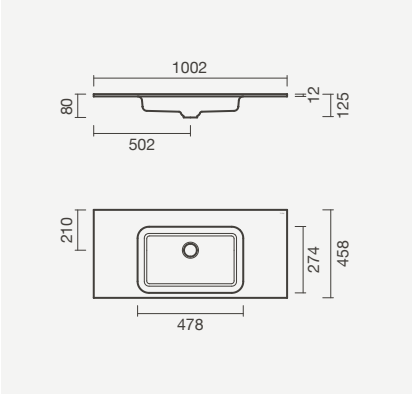

VELVET com furo para torneira

Lavatório 90

900 × 460 × 12mm

> aplicação de encastre - aba: 12mm
> com furo para torneira (central à cuba), sem furo de nível
> na embalagem: lavatório e válvula de descarga com tampa em solid surface

Referência	Peso	Peças por palete	€
S202 0351 1700 000	10	1	**520,50**

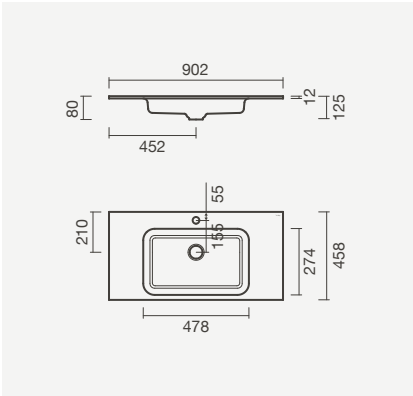

VELVET sem furo para torneira

Lavatório 90

900 × 460 × 12mm

> aplicação de encastre - aba: 12mm
> sem furo para torneira, sem furo de nível
> na embalagem: lavatório e válvula de descarga com tampa em solid surface

Referência	Peso	Peças por palete	€
S202 0350 0000 000	10	1	**520,50**

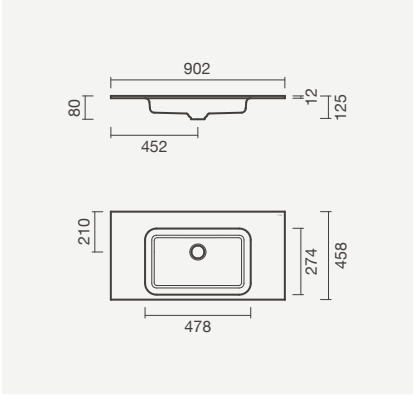

VELVET com furo para torneira

Lavatório 80

800 × 460 × 12mm

> aplicação de encastre - aba: 12mm
> com furo para torneira (central à cuba), sem furo de nível
> compatível com móvel Arden e Tahoe 80
> na embalagem: lavatório e válvula de descarga com tampa em solid surface

Referência	Peso	Peças por palete	€
S202 0361 1700 000	9	1	**495,00**

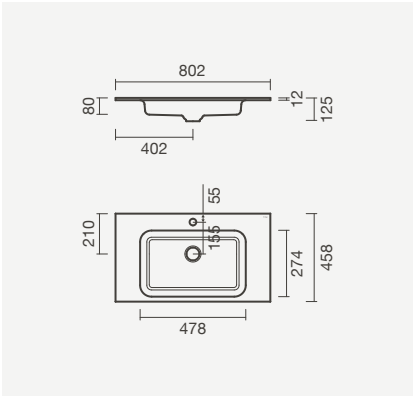

VELVET sem furo para torneira

Lavatório 80

800 × 460 × 12mm

> aplicação de encastre - aba: 12mm
> sem furo para torneira, sem furo de nível
> compatível com móvel Arden e Tahoe 80
> na embalagem: lavatório e válvula de descarga com tampa em solid surface

Referência	Peso	Peças por palete	€
S202 0360 0000 000	9	1	**495,00**

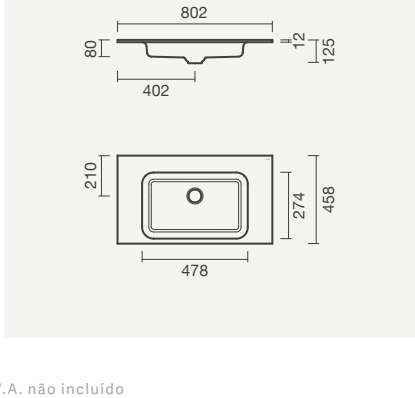

VELVET com furo para torneira

Lavatório 60

600 × 460 × 12mm

> aplicação de encastre - aba: 12mm
> com furo para torneira (central à cuba), sem furo de nível
> compatível com móvel Tahoe 60
> na embalagem: lavatório e válvula de descarga com tampa em solid surface

Referência	Peso	Peças por palete	€
S202 0371 1700 000	7	1	**465,50**

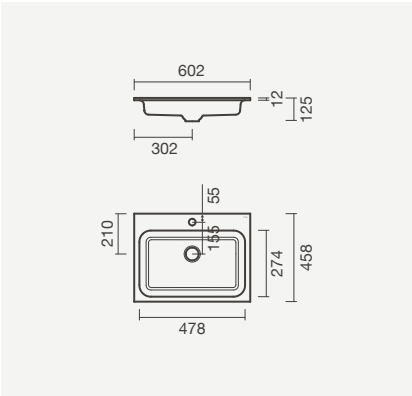

VELVET sem furo para torneira

Lavatório 60

600 × 460 × 12mm

> aplicação de encastre - aba: 12mm
> sem furo para torneira, sem furo de nível
> compatível com móvel Tahoe 60
> na embalagem: lavtório e válvula de descarga com tampa em solid surface

Referência	Peso	Peças por palete	€
S202 0370 0000 000	7	1	**465,50**

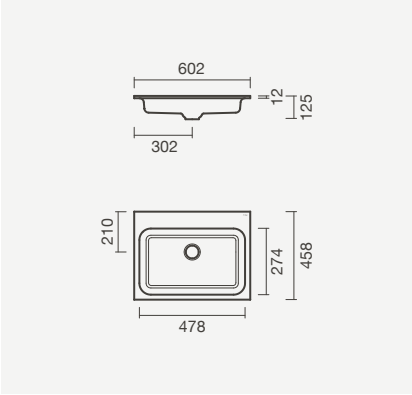

Lavatório de encastre VELVET 120 com móvel TAHOE 120 branco e torneira SUN para lavatório

Modelos de encastre - Sleek

Lavatório de encastre SLEEK 100 com móvel ARDEN madeira natural-branco e torneira ORBIS para lavatório

SLEEK com furo para torneira

Lavatório 100

1000 × 460 × 12mm

> aplicação de encastre - aba: 12mm
> com furo para torneira (central à cuba), sem furo de nível
> compatível com móvel Arden e Tahoe 100
> na embalagem: lavatório

Referência	Peso	Peças por palete	€
S202 0261 1700 000	15	1	**546,00**

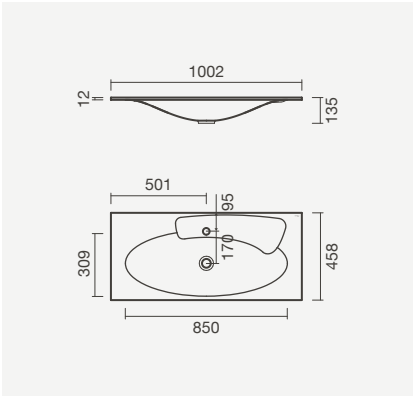

SLEEK sem furo para torneira

Lavatório 100

1000 × 460 × 12mm

> aplicação de encastre - aba: 12mm
> sem furo para torneira, sem furo de nível
> compatível com móvel Arden e Tahoe 100
> na embalagem: lavatório

Referência	Peso	Peças por palete	€
S202 0260 0000 000	15	1	**546,00**

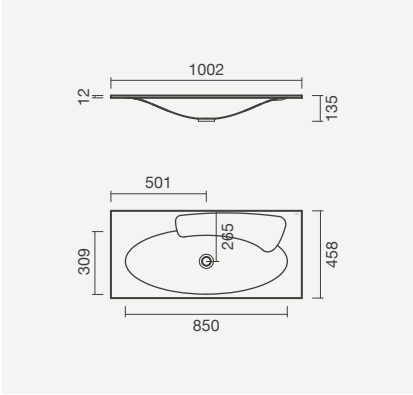

SLEEK com furo para torneira

Lavatório 90

900 × 460 × 12mm

> aplicação de encastre - aba: 12mm
> com furo para torneira (central à cuba), sem furo de nível
> na embalagem: lavatório

Referência	Peso	Peças por palete	€
S202 0251 1700 000	14	1	**520,50**

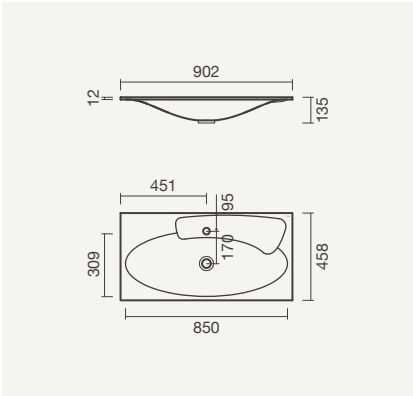

SLEEK sem furo para torneira

Lavatório 90

900 × 460 × 12mm

> aplicação de encastre - aba: 12mm
> sem furo para torneira, sem furo de nível
> na embalagem: lavatório

Referência	Peso	Peças por palete	€
S202 0250 0000 000	14	1	**520,50**

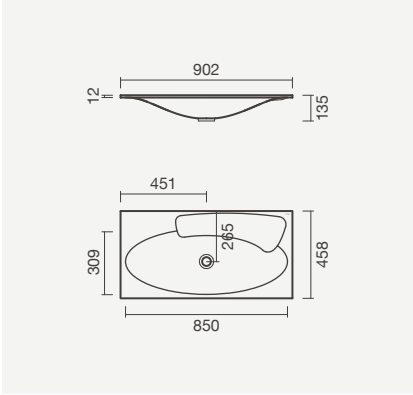

SLEEK com furo para torneira

Lavatório 80

800 × 460 × 12mm

> aplicação de encastre - aba: 12mm
> com furo para torneira (central à cuba), sem furo de nível
> compatível com móvel Arden e Tahoe 80
> na embalagem: lavatório

Referência	Peso	Peças por palete	€
S202 0241 1700 000	13	1	**495,00**

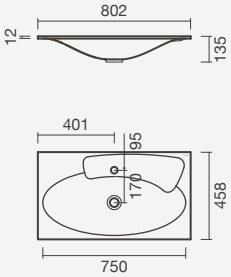

SLEEK sem furo para torneira

Lavatório 80

800 × 460 × 12mm

> aplicação de encastre - aba: 12mm
> sem furo para torneira, sem furo de nível
> compatível com móvel Arden e Tahoe 80
> na embalagem: lavatório

Referência	Peso	Peças por palete	€
S202 0240 0000 000	13	1	**495,00**

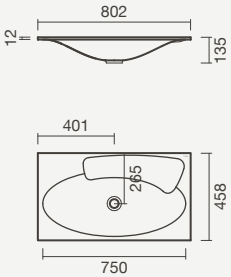

SLEEK com furo para torneira

Lavatório 60

600 × 460 × 12mm

> aplicação de encastre - aba: 12mm
> com furo para torneira (central à cuba), sem furo de nível
> compatível com móvel Tahoe 60
> na embalagem: lavatório

Referência	Peso	Peças por palete	€
S202 0231 1700 000	10	1	**465,50**

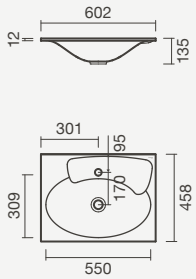

SLEEK sem furo para torneira

Lavatório 60

600 × 460 × 12mm

> aplicação de encastre - aba: 12mm
> sem furo para torneira, sem furo de nível
> compatível com móvel Tahoe 60
> na embalagem: lavatório

Referência	Peso	Peças por palete	€
S202 0230 0000 000	10	1	**465,50**

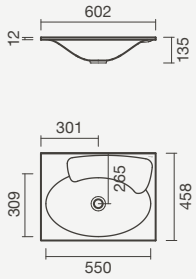

Lavatório de encastre SLEEK 100 com móvel TAHOE 100 branco-cinza e torneira ORBIS de encastre para lavatório

Modelos de pousar

Lavatório de pousar HALO circular com torneira para lavatório de cano alto SUN, doseador de sabão STUDIO e móvel WILLOW 80 em branco

HALO Circular

Lavatório 38

380 × 380 × 140mm

> aplicação de pousar
> sem furo para torneira, sem furo de nível
> com válvula de descarga com tampa em cerâmica
> na embalagem: lavatório e válvula de descarga com tampa em cerâmica

Branco	Peso	Peças por palete	€
S102 0905 0400 000	8	48	**147,00**
Branco Mate			
S102 0905 0406 400	8	48	**231,00**
Preto Mate			
N S102 0905 0407 800	8	48	**231,00**

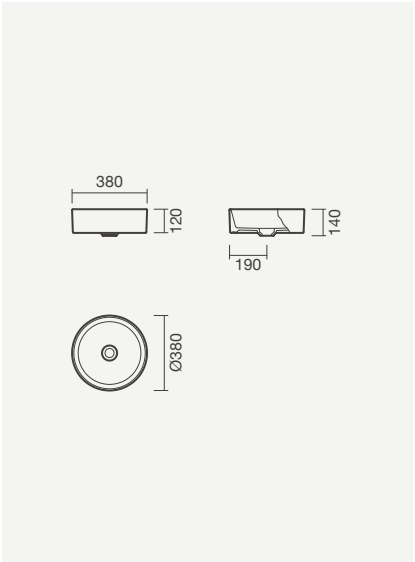

HALO Quadrado

Lavatório 38

380 × 380 × 140mm

> aplicação de pousar
> sem furo para torneira, sem furo de nível
> com válvula de descarga com tampa em cerâmica
> na embalagem: lavatório e válvula de descarga com tampa em cerâmica

Branco	Peso	Peças por palete	€
S102 0915 0400 000	10	48	**147,00**
Branco Mate			
S102 0915 0406 400	10	48	**231,00**
Preto Mate			
N S102 0915 0407 800	10	48	**231,00**

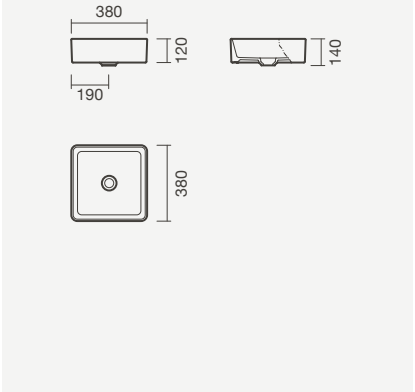

HALO Rectangular

Lavatório 60

600 × 380 × 140mm

> aplicação de pousar
> sem furo para torneira, sem furo de nível
> com válvula de descarga com tampa em cerâmica
> na embalagem: lavatório e válvula de descarga com tampa em cerâmica

Branco	Peso	Peças por palete	€
S102 0925 0400 000	12	24	**180,00**
Branco Mate			
S102 0925 0406 400	12	24	**265,00**
Preto Mate			
N S102 0925 0407 800	12	24	**265,00**

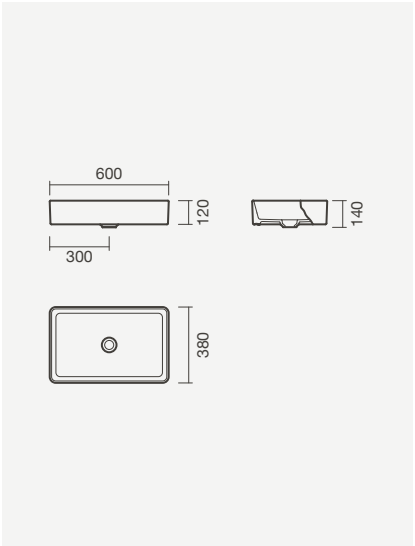

ARENA

Lavatório 70

700 × 380 × 128mm

> aplicação de pousar
> sem furo para torneira, sem furo de nível
> na embalagem: lavatório

Referência	Peso	Peças por palete	€
S100 0915 0400 000	13	24	**446,50**

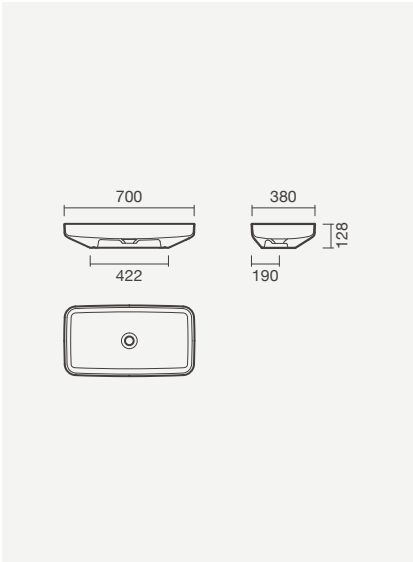

ARENA

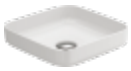

Lavatório 38

380 × 380 × 128mm

> aplicação de pousar
> sem furo para torneira, sem furo de nível
> na embalagem: lavatório

Referência	Peso	Peças por palete	€
S100 0905 0400 000	8	39	**226,50**

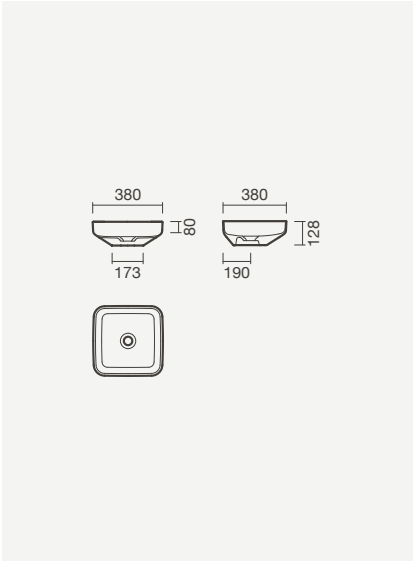

TRIK

Lavatório 73

730 × 440 × 170mm

> aplicação de pousar
> sem furo para torneira, sem furo de nível
> com válvula de descarga com tampa em cerâmica
> na embalagem: lavatório e tampa em cerâmica

Referência	Peso	Peças por palete	€
S100 1675 0400 000	14	18	**323,50**

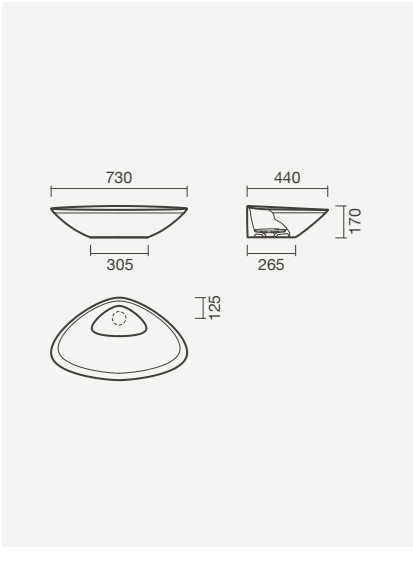

ORBIT

Lavatório 44

440 × 500 × 160mm

> aplicação de pousar
> sem furo para torneira, sem furo de nível
> com válvula de descarga com tampa em cerâmica
> na embalagem: lavatório e válvula de descarga com tampa em cerâmica

Referência	Peso	Peças por palete	€
S100 1305 0400 000	11	42	**280,50**

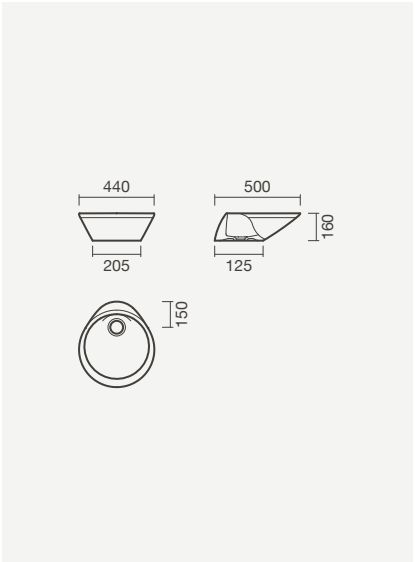

ELIPSE

Lavatório 63

630 × 430 × 190mm

> aplicação de pousar
> sem furo para torneira, sem furo de nível
> na embalagem: lavatório

Referência	Peso	Peças por palete	€
S100 6535 0400 000	12	24	**230,00**

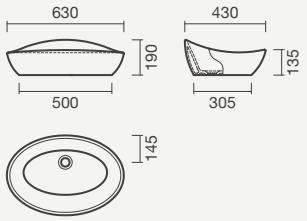

ALBUS

Lavatório 101

1010 × 455 × 145mm

> aplicação de pousar
> com furo para torneira, com furo de nível
> na embalagem: lavatório

Referência	Peso	Peças por palete	€
S102 0091 6400 000	29	21	**230,50**

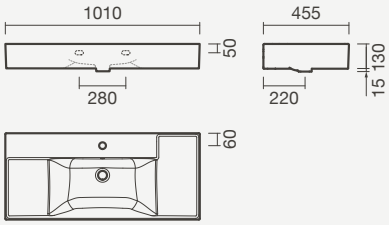

ALBUS

Lavatório 81

810 × 455 × 145mm

> aplicação de pousar
> com furo para torneira, com furo de nível
> na embalagem: lavatório

Referência	Peso	Peças por palete	€
S102 0021 6400 000	24	27	**182,50**

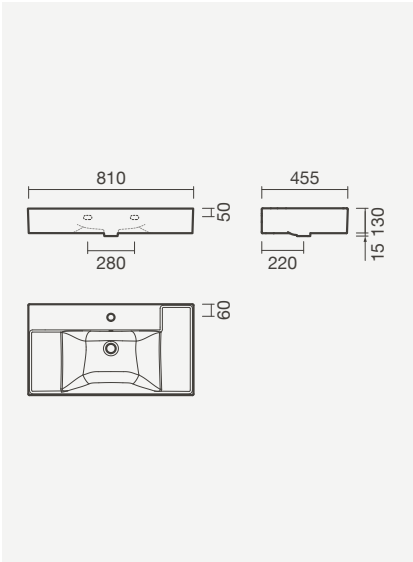

ALBUS

Lavatório 61

610 × 455 × 130mm

> aplicação de pousar
> com furo para torneira (central à cuba), com furo de nível
> na embalagem: lavatório

Referência	Peso	Peças por palete	€
S100 8511 6400 000	16	32	**164,00**

ALBUS

Lavatórios 61

605 × 455 × 130mm

> aplicação de pousar
> com furo para torneira (central à cuba)
> na embalagem: lavatório

Referência	Peso	Peças por palete	€
S100 8518 0800 000	18	32	**164,00**

ALBUS

Lavatórios 61

605 × 455 × 130mm

> aplicação de pousar
> sem furo para torneira
> na embalagem: lavatório

Referência	Peso	Peças por palete	€
S100 8518 1100 000	18	32	**164,00**

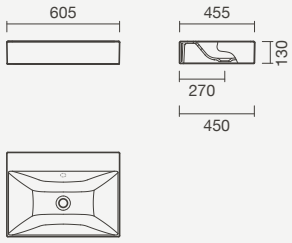

Lavatório de pousar ALBUS 101 e torneira BALANCE para lavatório

ALBUS

Lavatórios 45

450 × 450 × 130mm

> aplicação de pousar
> com furo para torneira (central à cuba)
> na embalagem: lavatório

Opções

Com furo de nível	Peso	Peças por palete	€
S100 8508 0800 000	14	32	**140,00**

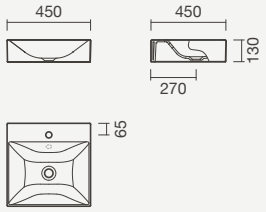

ALBUS

Lavatórios 45

450 × 450 × 130mm

> aplicação de pousar
> sem furo para torneira
> na embalagem: lavatório

Opções

Com furo de nível	Peso	Peças por palete	€
S100 8508 1100 000	14	32	**140,00**

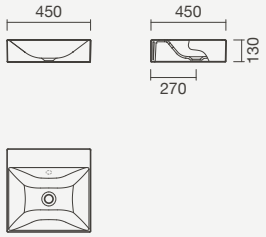

URBAN

Lavatório 45

450 × 450 × 165mm

> aplicação de pousar
> com furo para torneira (central à cuba), com furo de nível
> na embalagem: lavatório

Referência	Peso	Peças por palete	€
S100 1691 7600 000	12	32	**116,50**

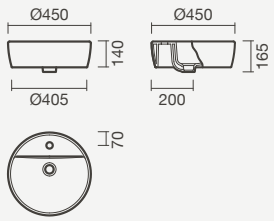

CUP

Lavatório 41

410 × 350 × 145mm

> aplicação de pousar
> sem furo para torneira, sem furo de nível
> na embalagem: lavatório

Referência	Peso	Peças por palete	€
S100 0995 0400 000	5	48	**97,00**

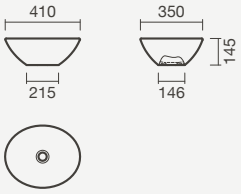

LOFT

Lavatórios 60 e 55

> aplicação de pousar
> furo para torneira (central à cuba), com furo de nível
> na embalagem: lavatório

600 x 490 x 170 mm	Peso	Peças por palete	€
S102 0578 0700 001	18	24	**61,00**
550 x 490 x 170 mm			
S102 0588 0700 001	17	24	**56,50**

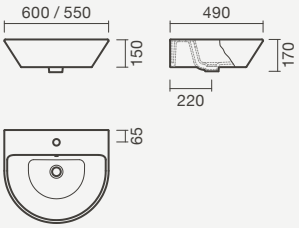

Modelos de pousar / murais

Lavatório de pousar / mural ALBUS 40 e torneira BALANCE para lavatório

CUBIC

Lavatórios 60 e 50

> aplicação de pousar / mural
> com furo para torneira (à direita da cuba), com furo de nível
> incompatível com torneiras com sistema cold start
> na embalagem: lavatório e kit de fixação

595 x 340 x 145 mm	Peso	Peças por palete	€
S100 6633 5900 000	15	32	**229,50**
500 x 345 x 150 mm			
S100 6623 5900 000	12	32	**176,00**

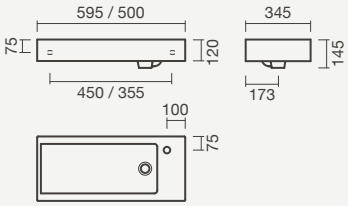

CITY

Lavatório 48

480 × 480 × 180mm

> aplicação de pousar / mural
> com furo para torneira (central à cuba), com furo de nível
> na embalagem: lavatório e kit de fixação

Referência	Peso	Peças por palete	€
S100 0973 6200 000	15	30	**145,50**

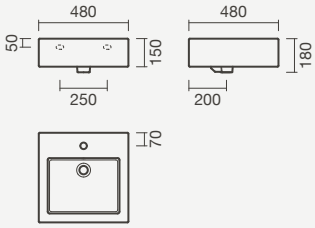

ALBUS - COMPACTO

Lavatório 40

400 × 230 × 110mm

> aplicação de pousar / mural
> com furo para torneira (à direita da cuba), sem furo de nível
> compatível com móveis Pike 40
> na embalagem: lavatório e kit de fixação

Referência	Peso	Peças por palete	€
S102 0311 6400 000	7	32	**72,00**

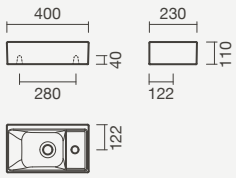

POP ART

Lavatórios 62 e 57

> aplicação de pousar / mural
> com furo para torneira (central à cuba), com furo de nível
> compatível com meia coluna e coluna Pop Art
> na embalagem: lavatório e kit de fixação

620 x 485 x 185 mm	Peso	Peças por palete	€
S100 7843 6200 000	19	32	**83,50**
570 x 485 x 185 mm			
S100 7833 6200 000	18	32	**78,50**

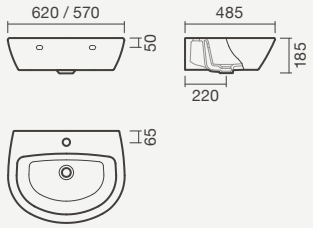

POP ART

Lavatório 51

505 × 440 × 185 mm

> aplicação de pousar / mural
> com furo para torneira (central à cuba), com furo de nível
> compatível com meia coluna Pop Art
> na embalagem: lavatório e kit de fixação

Referência	Peso	Peças por palete	€
S100 7823 6200 000	13	32	**68,00**

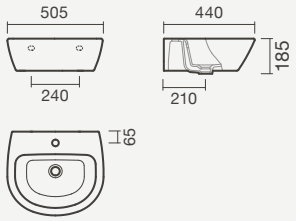

POP ART - COMPACTO

Lavatório 40

400 × 350 × 170mm

> aplicação de pousar / mural
> com furo para torneira (à direita da cuba), com furo de nível
> incompatível com torneiras com sistema cold start
> na embalagem: lavatório e kit de fixação

Referência	Peso	Peças por palete	€
S100 7811 6900 000	10	48	**56,50**

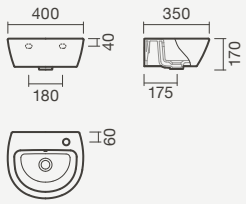

Lavatório de pousar / mural POP ART 51 e torneira LOOP para lavatório

Modelos murais

Lavatórios murais ALBUS 61 com torneiras BALANCE para lavatório

ALBUS

Lavatório 101

1010 × 455 × 145mm

> aplicação mural
> com furo para torneira (central à cuba), com furo de nível
> na embalagem: lavatório e kit de fixação

Referência	Peso	Peças por palete	€
S102 0091 7200 000	29	21	**236,00**

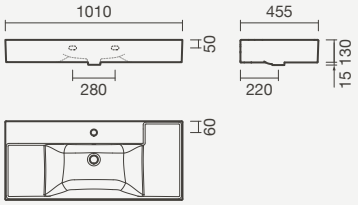

ALBUS

Lavatório 81

810 × 455 × 145mm

> aplicação mural
> com furo para torneira (central à cuba), com furo de nível
> na embalagem: lavatório e kit de fixação

Referência	Peso	Peças por palete	€
S102 0021 6900 000	27	24	**182,50**

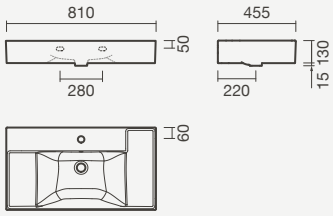

ALBUS

Lavatório 61

610 × 455 x145mm

> aplicação mural
> com furo para torneira (central à cuba), com furo de nível
> na embalagem: lavatório e kit de fixação

Referência	Peso	Peças por palete	€
S100 8511 7200 000	27	24	**164,00**

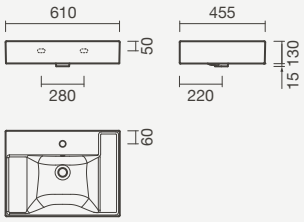

ALBUS

Lavatório 45

450 × 450 × 150mm

> aplicação mural
> com furo para torneira (central à cuba), com furo de nível
> na embalagem: lavatório e kit de fixação

Referência	Peso	Peças por palete	€
S102 0323 6200 000	16	32	**77,50**

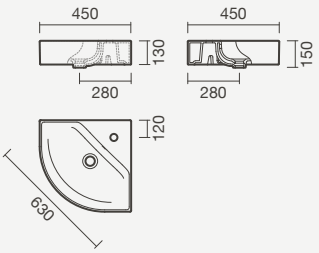

ISLA - COMPACTO

Lavatório 40

395 × 505 × 190mm

> aplicação mural (em canto)
> com furo para torneira (central à cuba), com furo de nível
> incompatível com torneiras com sistema cold start
> na embalagem: lavatório e kit de fixação

Referência	Peso	Peças por palete	€
S100 6611 7200 000	12	32	**110,50**

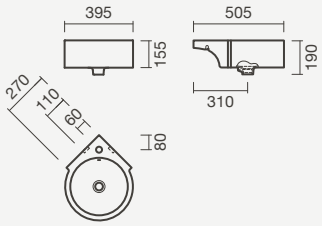

SHAPE

Lavatório 53

530 × 485 × 600mm

> aplicação mural
> com furo para torneira (central à cuba), com furo de nível
> na embalagem: lavatório e kit de fixação

Referência	Peso	Peças por palete	€
S100 1511 7200 000	37	6	**856,00**

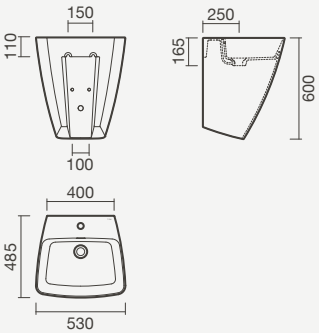

NEXO

Lavatórios 60 e 55

> aplicação mural
> com furo para torneira (central à cuba), com furo de nível
> compatível com meia coluna e coluna Nexo
> na embalagem: lavatório e kit de fixação

600 x 475 x 185 mm	Peso	Peças por palete	€
S100 7541 7200 000	16	32	**80,50**
550 x 440 x 190 mm			
S100 7531 7200 000	13	32	**72,50**

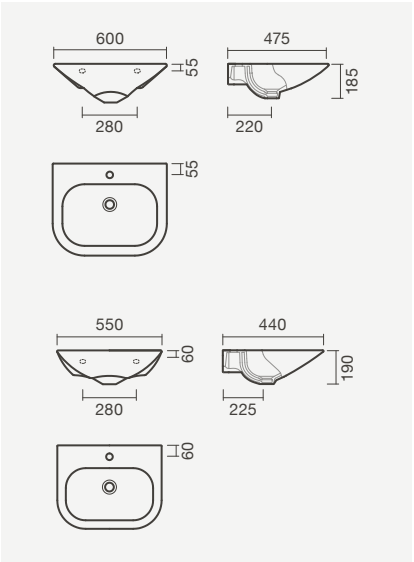

NEXO

Lavatório 50

500 × 545 × 170mm

> aplicação mural (em canto)
> furo para torneira (central à cuba), com furo de nível
> na embalagem: lavatório e kit de fixação

Referência	Peso	Peças por palete	€
S100 7461 7200 000	14	32	**70,50**

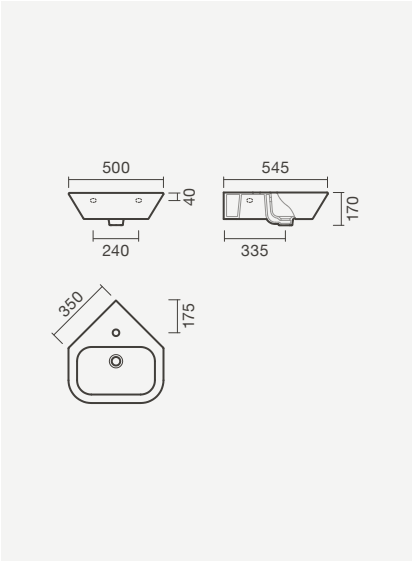

NEXO - COMPACTO

Lavatório 45

450 × 360 × 170mm

> aplicação mural
> com furo para torneira (central à cuba), com furo de nível
> na embalagem: lavatório e kit de fixação

Referência	Peso	Peças por palete	€
S100 7521 7200 000	9	32	**65,00**

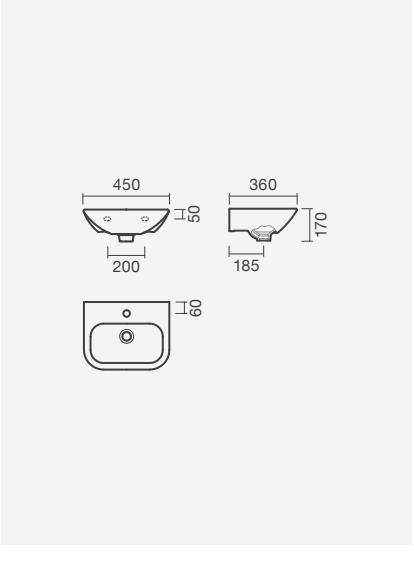

Lavatório compacto de canto NEXO com torneira UNIC para lavatório

NEXO - COMPACTO

Lavatório 42

415 × 285 × 150mm

> aplicação mural
> com furo para torneira (à direita da cuba), com furo de nível
> incompatível com torneiras com sistema cold start
> na embalagem: lavatório e kit de fixação

Referência	Peso	Peças por palete	€
S100 7511 6900 000	7	48	**52,50**

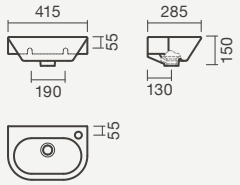

MOBIL

Lavatório 64

640 × 550 × 170mm

> aplicação mural
> com furo para torneira (central à cuba), sem furo de nível
> na embalagem: lavatório e kit de fixação

Referência	Peso	Peças por palete	€
H813 7140 0009 51	20	18	**112,00**

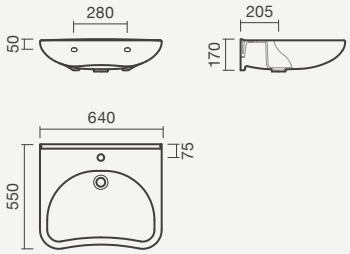

LOFT

Lavatório 40

400 × 400 × 170mm

> aplicação mural
> furo para torneira (central à cuba), com furo de nível
> na embalagem: lavatório e kit de fixação

Referência	Peso	Peças por palete	€
S102 0593 6200 001	12	24	**48,50**

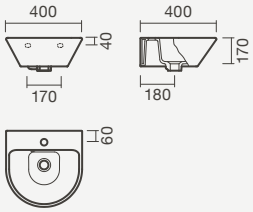

Lavatório mural LOFT 60 com torneira LOOP, meia coluna LOFT e sanita LOFT compacta

LOFT

Lavatórios 60 e 55

> aplicação mural
> furo para torneira (central à cuba), com furo de nível
> compatível com meia coluna e coluna Loft
> na embalagem: lavatório e kit de fixação

600 x 490 x 170 mm	Peso	Peças por palete	€
S102 0573 6200 001	18	24	**61,00**
550 x 490 x 170 mm			
S102 0583 6200 001	17	24	**56,50**

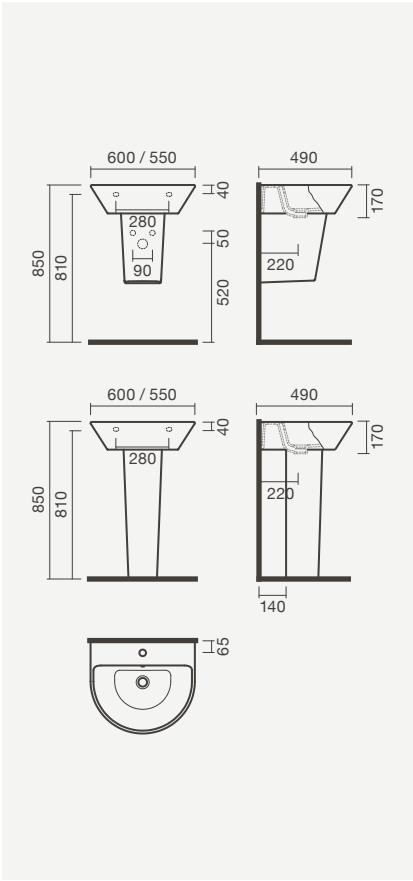

CENT

Lavatórios 60, 55, 50 e 45

> aplicação mural
> furo para torneira (central à cuba), com furo de nível
> compatível com meia coluna e coluna Cent
> na embalagem: lavatório e kit de fixação

600 x 450 x 200 mm	Peso	Peças por palete	€
S102 0891 7200 000	14	40	**58,00**
550 x 450 x 200 mm			
S102 0661 7200 000	14	28	**48,00**
500 x 400 x 200 mm			
S102 0671 7200 000	12	28	**45,00**
450 x 400 x 200 mm			
S102 0881 7200 000	12	28	**42,00**

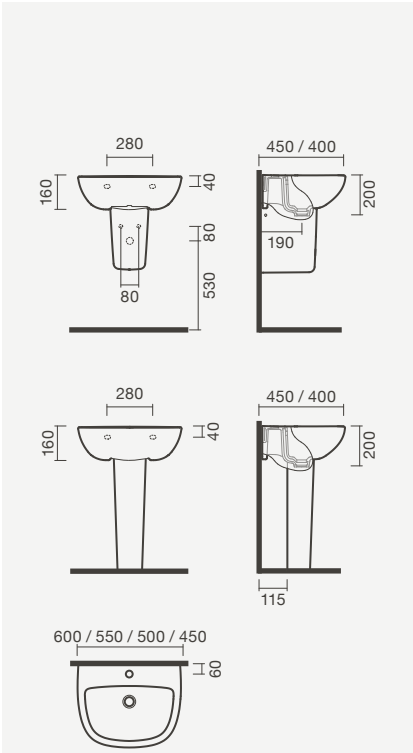

Modelos de encastre

Lavatório de encastre ALUR 81 com móvel MAPLE 80, torneira para lavatório SCOPE e acessórios KIN Round

ALUR

Lavatório duplo 121

1210 × 460 × 170mm

> aplicação de encastre (por cima)
> com furos para torneira (centrais às cubas), com furos de nível
> compatível com móveis Tahoe e Willow Unik 120
> na embalagem: lavatório

Referência	Peso	Peças por palete	€
S102 0830 0000 005	23	10	**205,00**

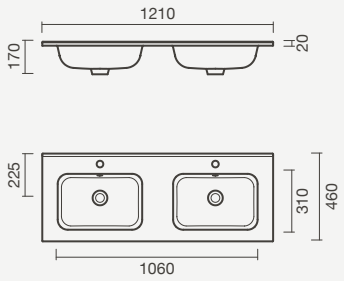

Lavatórios 121, 101, 81 e 61

> aplicação de encastre (por cima)
> com furo para torneira (central à cuba), com furo de nível
> compatíveis com móveis *New* Weza, Tahoe e Willow Unik
> na embalagem: lavatório

1210 x 460 x 170 mm	Peso	Peças por palete	€
S102 0830 0000 004	20	10	**189,00**
1010 x 460 x 170 mm			
S102 0830 0000 003	17	12	**173,50**
810 x 460 x 170 mm			
S102 0830 0000 002	16	18	**147,00**
610 x 460 x 170 mm			
S102 0830 0000 000	12	24	**126,00**

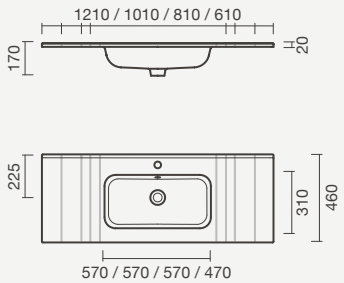

ALBUS

Lavatório 45

450 × 475 × 150mm

> aplicação de semi-encastre
> com furo para torneira (central à cuba), com furo de nível
> na embalagem: lavatório

Referência	Peso	Peças por palete	€
S102 0101 7600 000	15	32	**140,00**

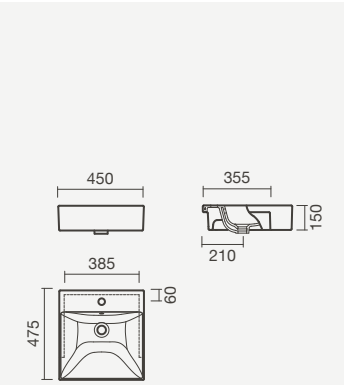

OVALO

Lavatório 64

635 × 390 × 140mm

> aplicação de encastre (por cima)
> sem furo para torneira, sem furo de nível
> na embalagem: lavatório

Referência	Peso	Peças por palete	€
S100 6355 0400 000	12	32	**140,00**

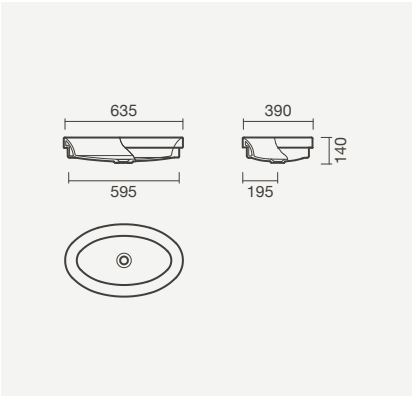

CIRCLE

Lavatório 40

395 × 395 × 140mm

> aplicação de encastre (por cima)
> sem furo para torneira, sem furo de nível
> na embalagem: lavatório

Referência	Peso	Peças por palete	€
S100 6345 0400 000	7	48	**145,00**

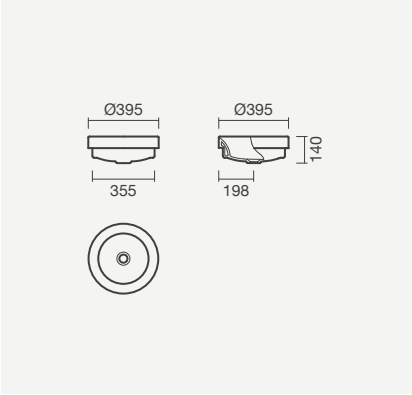

ANADIA

Lavatório 54

535 x 400 x 220mm

> aplicação de encastre (por baixo)
> sem furo para torneira, com furo de nível
> na embalagem: lavatório e kit de fixação

Referência	Peso	Peças por palete	€
S100 6063 0500 000	8	32	**69,00**

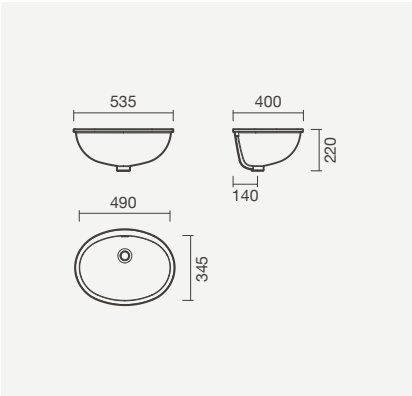

JARA

Lavatório 40

395 x 395 x 190mm

> aplicação de encastre (por cima)
> sem furo para torneira, com furo de nível
> na embalagem: lavatório

Referência	Peso	Peças por palete	€
S100 6415 0400 000	5	48	**107,00**

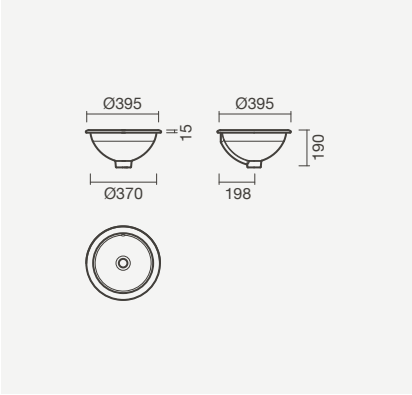

AIDA

Lavatório 55

545 × 430 × 157mm

> aplicação de encastre (por baixo)
> sem furo para torneira, com furo de nível
> na embalagem: lavatório e kit de fixação

Referência	Peso	Peças por palete	€
S100 6003 0500 000	10	32	**110,50**

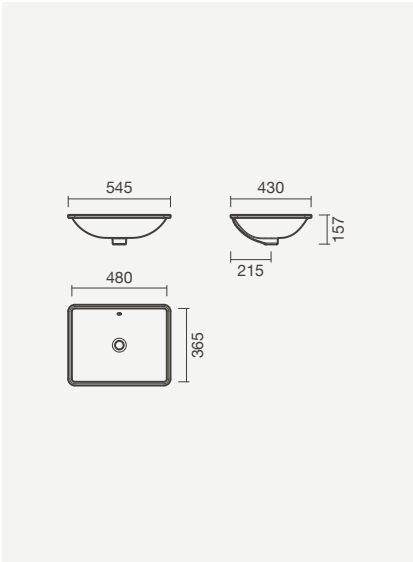

NEXO

Lavatório 56

560 × 470 × 185mm

> aplicação de encastre (por cima)
> com furo para torneira (central à cuba), com furo de nível
> na embalagem: lavatório

Referência	Peso	Peças por palete	€
S100 7481 6400 000	13	32	**110,50**

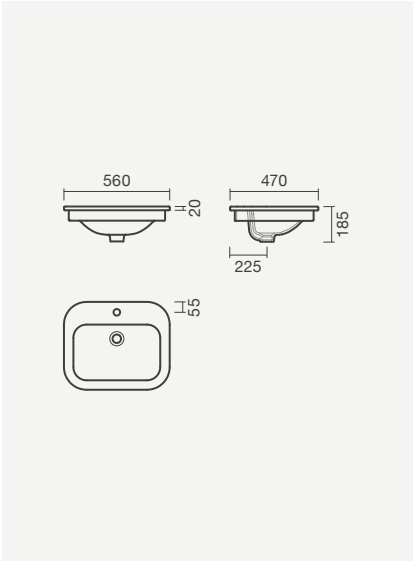

NEXO

Lavatório 56

560 × 400 × 190mm

> aplicação de encastre (por cima ou por baixo)
> sem furo para torneira, com furo de nível
> na embalagem: lavatório e kit de fixação

Referência	Peso	Peças por palete	€
S100 7473 0500 000	10	32	**97,00**

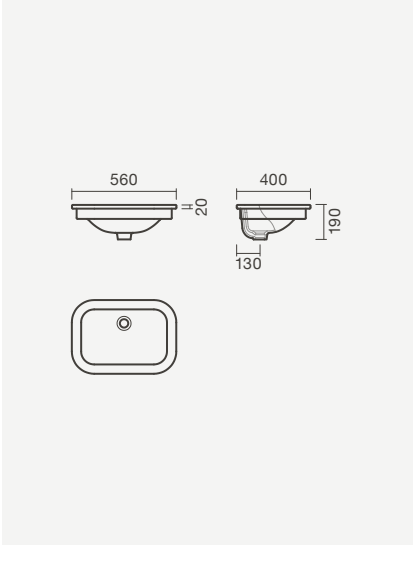

Torneiras

Introdução

Informação	198
Guia de coleções	200

Coleções de casa de banho

Moon	202
Sun	206
Silk	210
Balance	216
Orbis	226
Loop	230
Norm	234
Selekt	238
Prim	242
Unic	246
N Ditto	256
Bloom	260
N Viva	268
Scope	272
Atlas 40	276
N Tally	278
Xs	280

Torneiras técnicas

Eletrónicas	282
Temporizadas	286
De esquadria	291
Utilizações específicas	292

Complementos

Válvulas de descarga	293
Sifões de descarga	294

Coleções de cozinha

Volt	297
Stem	298
Loop / Prim / Unic	299
Bloom	300
Atlas 40 / Viva / Xs	301

Torneiras

Saiba mais sobre a nossa gama

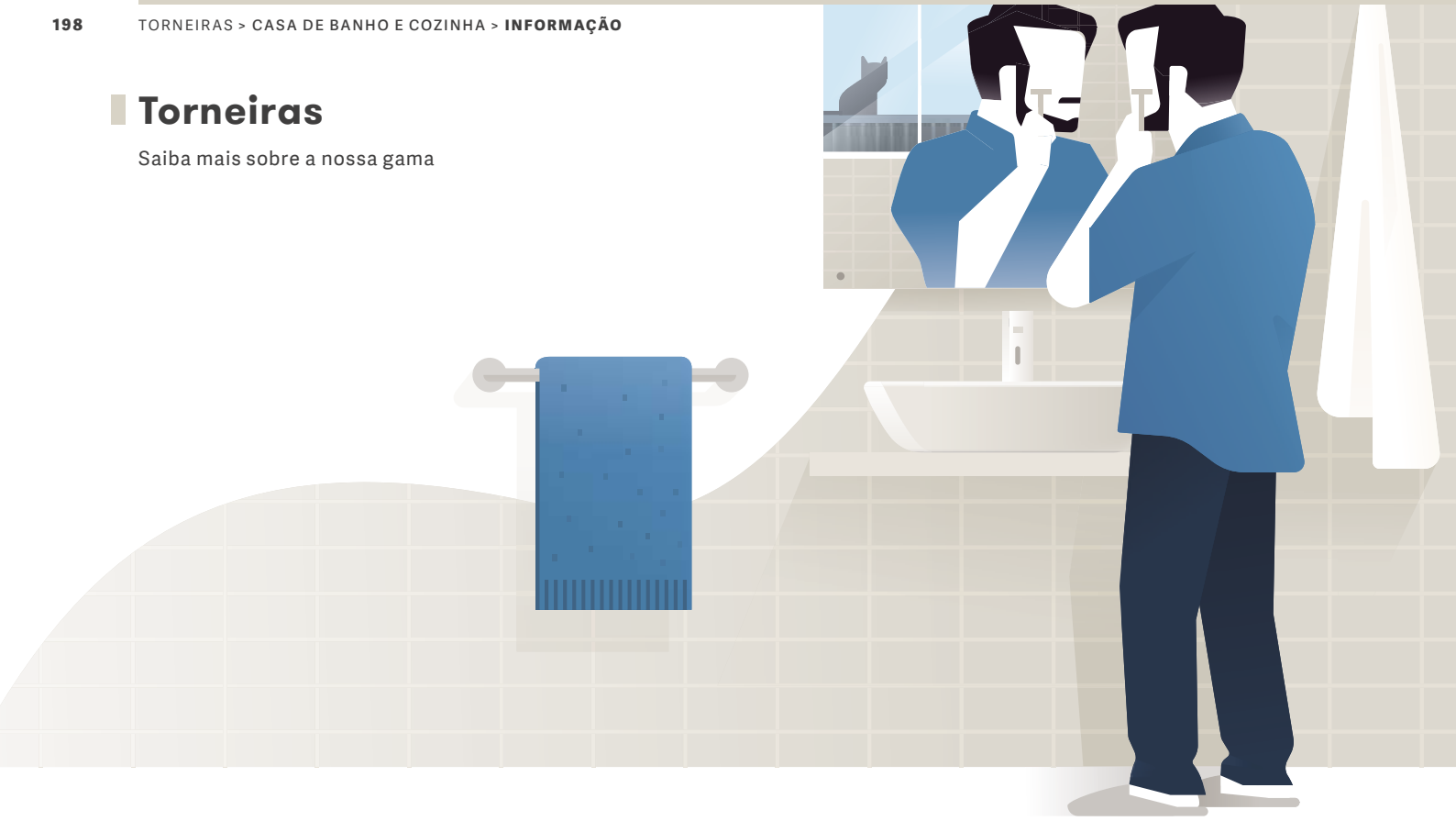

Detalhes

Toque final

Descubra a torneira certa

Hoje, mais do que nunca, é fulcral projetar uma casa cuja tónica seja a usabilidade e a conveniência, especialmente na casa de banho. Explore a nossa gama de torneiras para saber como o poderão auxiliar.

Termostáticas

Segurança e conforto

Todo o conforto sem preocupações

As nossas expectativas mudam consoante a fase da vida mas a necessidade de segurança e conforto mantêm-se. Conheça as nossas torneiras termostáticas e invista no futuro.

Termostáticas

Entra no duche e outra pessoa liga uma torneira: a água fica gelada ou a escaldar e com os olhos cheios de sabão tenta ajustar a temperatura? Uma torneira termostática acaba com estes episódios. Ligue a torneira e tenha a temperatura perfeita em segundos – mantendo-a durante todo o banho – para uma experiência mais confortável e segura.

Disponível nas coleções:
Balance · Norm · Unic · Bloom

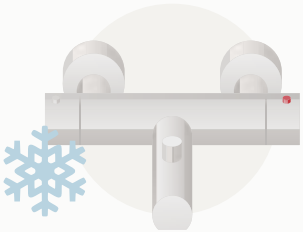

Cold Touch

A segurança está cima de tudo e a tecnologia *cold touch* é a prova disso. Incluída em todas as torneiras termostáticas, permite que a temperatura de toda a sua superfície exterior nunca exceda a do duche. Esta é uma medida de segurança particularmente útil para as crianças, que nem sempre se apercebem do risco de uma superfície quente.

Disponível nas coleções:
Balance · Norm · Unic · Bloom

Garantia

Qualidade

Escolha segura

Sabemos que é vital confiar nos produtos que escolhe e por isso investimos continuamente para assegurar a sua qualidade. Essa certeza permite-nos oferecer uma extensão da garantia de 36 meses em toda a gama de torneiras – num total de 5 anos de qualidade assegurada.

Sustentabilidade

Tecnologias

Menos água e energia. Fluxo perfeito.

A água é tão essencial quanto o ar que respiramos. Descubra abaixo as tecnologias que lhe irão permitir não só conservar recursos tão preciosos como a água, mas também poupar na energia elétrica.

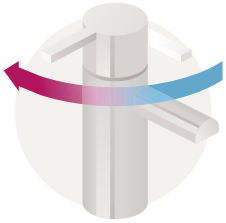

Cold Start

A tecnologia *cold start* permite-lhe poupar energia sem esforço: sempre que abrir a torneira na sua posição central apenas a água fria será ativada. Para ligar a água quente basta mover o manípulo para a esquerda e só aí o sistema de aquecimento será acionado. Este desenvolvimento evita que a canalização receba água quente em vão, poupando energia e reduzindo as emissões de CO_2 – diminuindo o impacto no meio ambiente e na carteira.

Disponível nas coleções:
Moon · Sun · Balance · Orbis
Norm · Selekt · Loop · Ditto
Bloom · Viva · Scope · Stem

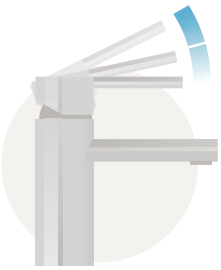

Abertura ecológica

Uma torneira comum debita cerca de 12 litros de água por minuto: precisaremos mesmo de tanta água para lavar as mãos? Com a introdução da abertura ecológica o consumo de água é reduzido em metade, sem descurar o seu conforto. As torneiras são equipadas com um cartucho que trava o movimento do manípulo para duas posições pré-reguladas: meia abertura – 50% do fluxo de água; e a abertura total – o mesmo débito que uma torneira convencional.

Disponível nas coleções:
Moon · Sun · Silk · Balance · Orbis
Loop · Norm · Selekt · Prim · Unic
Bloom · Viva · Scope · Atlas 40

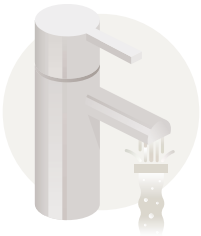

Perlator ecológico

O ar é abundante, mas a água preciosa: descubra uma tecnologia que lhe permite tirar mais proveito da água e ao mesmo tempo reduzir o seu consumo. Os perlatores ecológicos são peças integradas na bica da torneira que enriquecem a água com ar. O resultado é um fluxo de água mais volumoso, preciso e suave, onde cada gota parece mais gorda, encorpada e leve. O resultado é a poupança de água sem esforço e um uso mais confortável, sem salpicos.

Disponível nas coleções:
Moon · Sun · Balance · Orbis · Selekt
Norm · Unic · Bloom · Viva · Scope
XS · Eco-stop

Guia de coleções

Conheça a gama de torneiras

	Moon 5 Modelos	Sun 6 Modelos	Silk 11 Modelos	Balance 20 Modelos	Orbis 9 Modelos	Loop 9 Modelos	Norm 10 Modelos	Selekt 5 Modelos
	Pág. 202	Pág. 206	Pág. 210	Pág. 216	Pág. 226	Pág. 230	Pág. 234	Pág. 238
Lavatório								
> monocomando	•	•	•	•	•	•	•	•
> monocomando - função de cascata								
> monocomando - acessibilidade								
> monocomando - de encastre								
> monocomando - bica curta, de encastre			•	•	•			
> monocomando - bica longa, de encastre			•	•	•			
> monocomando - cano alto	•	•	•	•	•	•	•	•
> temporizada								
> temporizada - cano alto								
> temporizada - de encastre								
> eletrónica		•		•				
> eletrónica - de encastre				•				
Bidé								
> monocomando	•	•	•	•	•	•	•	•
> monocomando - acessibilidade								
Duche								
> monocomando	•	•	•	•	•	•	•	•
> monocomando - acessibilidade								
> monocomando - de encastre								
> monocomando - 1 função, de encastre			•	•	•	•	•	
> monocomando - sistema de duche			•		•			
> termostática				•				
> termostática - sistema de duche				•			•	
> termostática - 1 função, de encastre								
> temporizada - de encastre								
Duche / Banheira								
> monocomando - 2 funções, de encastre			•	•	•	•	•	
> monocomando - 3 funções, de encastre			•	•				
> monocomando - 4 funções, de encastre			•	•				
> termostática - 2 funções, de encastre				•				
> termostática - 3 funções, de encastre				•				
> termostática - 4 funções, de encastre				•				
Banheira								
> monocomando	•	•	•	•	•	•	•	•
> monocomando - função de cascata								
> monocomando - de encastre								
> monocomando - pé alto				•				
> termostática				•				
Urinol								
> temporizada - de encastre								

Prim 10 Modelos	**Unic** 22 Modelos	**Ditto** 7 Modelos	**Bloom** 16 Modelos	**Viva** 7 Modelos	**Scope** 6 Modelos	**Atlas 40** 4 Modelos	**Tally** 4 Modelos	**XS** 4 Modelos
Pág. 242	Pág. 246	Pág. 256	Pág. 260	Pág. 268	Pág. 272	Pág. 276	Pág. 278	Pág. 280
•	•	•	•	•	•	•	•	•
	•			•				
•								
	•							
	•							
•	•	•	•					
	•							
	•							
			•					
	•							
	•							
•	•	•	•	•	•	•	•	•
•	•	•	•	•	•	•	•	•
				•				
•	•	•	•		•			
			•					
	•		•					
	•							
			•					
•	•	•	•		•			
	•							
	•							
	•							
	•		•					
	•							
•	•	•	•	•	•	•	•	•
			•					
			•					

TORNEIRAS

Moon

Torneira monocomando para lavatório de cano alto MOON

LAVATÓRIO

Torneira monocomando para lavatório

> para lavatório com furo para torneira
> cartucho de discos cerâmicos e perlator ecológico
> função cold start (abertura em frio)
> na embalagem: torneira, ligações flexíveis e kit de fixação

Referência	Peso	€
S500 0501 2950 703	2	**167,50**

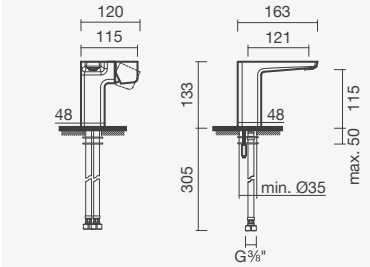

Torneira monocomando para lavatório (cano alto)

> para lavatório sem furo para torneira
> cartucho de discos cerâmicos e perlator ecológico
> função cold start (abertura em frio)
> na embalagem: torneira, ligações flexíveis e kit de fixação

Referência	Peso	€
S500 0501 2950 711	3	**227,00**

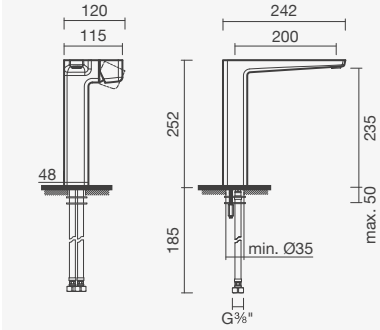

BIDÉ

Torneira monocomando para bidé

> para bidé com furo para torneira
> cartucho de discos cerâmicos e perlator ecológico
> função cold start (abertura em frio)
> na embalagem: torneira, ligações flexíveis e kit de fixação

Referência	Peso	€
S500 0501 2950 701	2	**167,50**

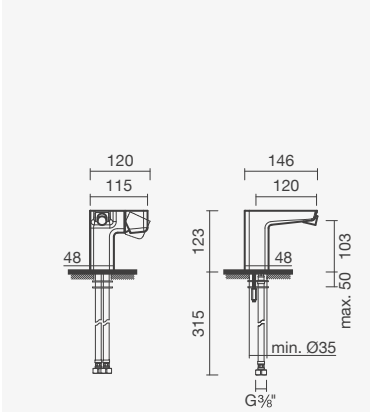

DUCHE

Torneira monocomando para duche

> para duche
> cartucho de discos cerâmicos
> redutor de caudal integrado no flexível
> na embalagem: torneira, chuveiro de mão, suporte, flexível de 175cm e kit de fixação

Referência	Peso	€
S500 0506 6250 702	2	**253,00**

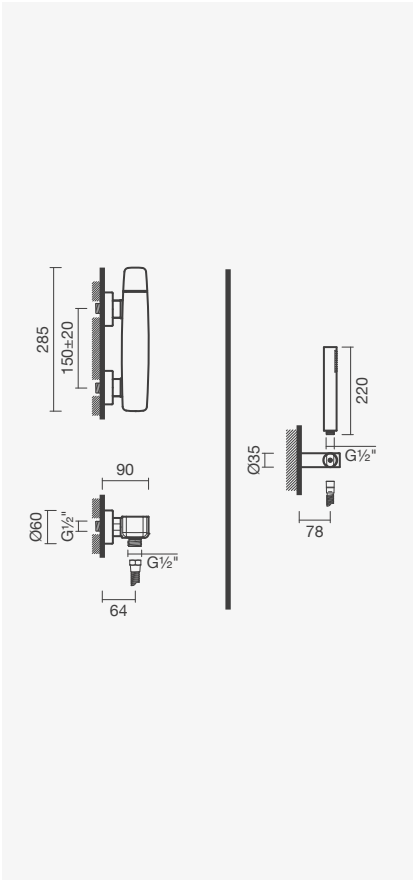

BANHO

Torneira monocomando para banheira

> para banho
> cartucho de discos cerâmicos e perlator ecológico
> redutor de caudal integrado no flexível
> na embalagem: torneira, chuveiro de mão, suporte, flexível de 175cm e kit de fixação

Referência	Peso	€
S500 0506 6250 705	3	**297,00**

Torneira monocomando para banheira MOON

Sun

Torneira monocomando para lavatório SUN em acabamento preto mate e lavatório mural em solid surface EVEN 140 com cuba à direita

LAVATÓRIO

Torneira monocomando para lavatório

> para lavatório com furo para torneira
> cartucho de discos cerâmicos e perlator ecológico
> função cold start (abertura em frio)
> na embalagem: torneira, ligações flexíveis e kit de fixação

Acabamento cromado	Peso	€
S502 0455 0212 600	2	**111,50**
Acabamento preto mate		
S502 0455 0271 600	2	**169,00**
Acabamento escovado mate		
S502 0455 0224 800	2	**169,00**

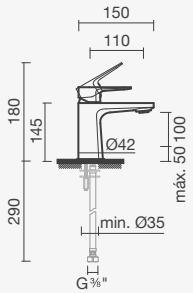

Torneira monocomando para lavatório (cano alto)

> para lavatório sem furo para torneira
> cartucho de discos cerâmicos e perlator ecológico
> função cold start (abertura em frio)
> na embalagem: torneira, ligações flexíveis e kit de fixação

Acabamento cromado	Peso	€
S502 0451 2412 600	2	**169,00**
Acabamento preto mate		
S502 0451 2471 600	2	**283,50**
Acabamento escovado mate		
S502 0451 2424 800	2	**283,50**

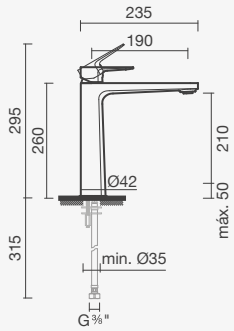

LAVATÓRIO

Torneira eletrónica para lavatório

> para lavatório com furo para torneira
> com eletro-válvula e perlator ecológico
> ativada através de sensor por infravermelhos
> alimentada mediante ligação à rede (230V) ou baterias
> na embalagem: torneira, caixa eletrónica, ligações flexíveis e kit de fixação

1 Fluxo de água - Acabamento cromado	Peso	€
S502 0960 0012 600	2	**194,00**
1 Fluxo de água - Acabamento preto mate		
S502 0960 0071 600	2	**194,00**
1 Fluxo de água - Acabamento dourado		
S502 0960 0071 700	2	**226,00**

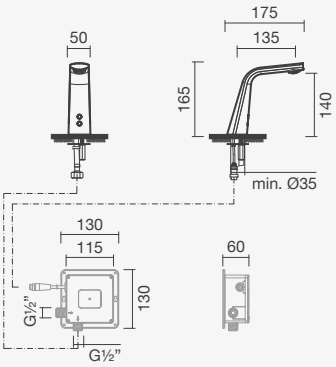

BIDÉ

Torneira monocomando para bidé

> para bidé com furo para torneira
> cartucho de discos cerâmicos e perlator ecológico
> função cold start (abertura em frio)
> na embalagem: torneira, ligações flexíveis e kit de fixação

Acabamento cromado	Peso	€
S502 0465 0212 600	1	**111,50**
Acabamento preto mate		
S502 0465 0271 600	1	**169,00**
Acabamento escovado mate		
S502 0465 0224 800	1	**169,00**

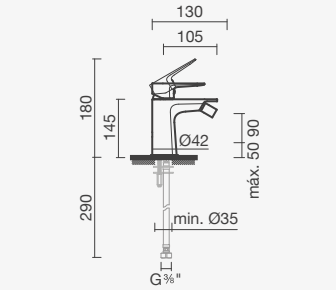

DUCHE

Torneira monocomando para duche

> para duche
> cartucho de discos cerâmicos
> na embalagem: torneira, chuveiro de mão, suporte, flexível de 170cm e kit de fixação

Acabamento cromado	Peso	€
S502 0476 6212 600	2	**158,00**
Acabamento preto mate		
S502 0476 6271 600	2	**295,00**
Acabamento escovado mate		
S502 0476 6224 800	2	**295,00**

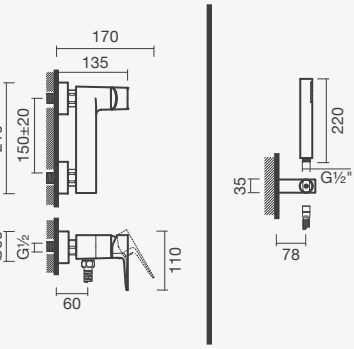

BANHO

Torneira monocomando para banheira

> para banho
> cartucho de discos cerâmicos e perlator ecológico
> na embalagem: torneira, chuveiro de mão, suporte, flexível de 170cm e kit de fixação

Acabamento cromado	Peso	€
S502 0486 6212 600	2	**214,50**
Acabamento preto mate		
S502 0486 6271 600	2	**317,00**
Acabamento escovado mate		
S502 0486 6224 800	2	**317,00**

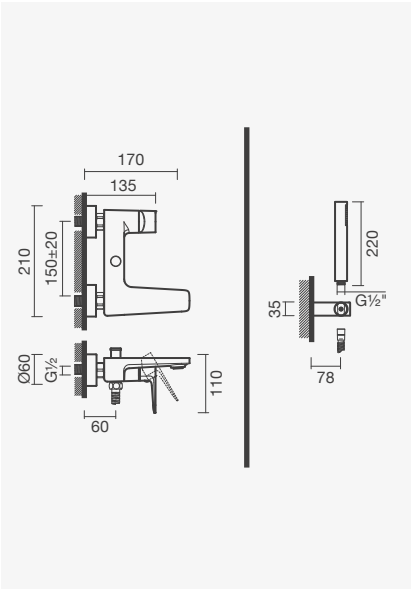

Torneira eletrónica para lavatório SUN em acabamento dourado com lavatório mural em solid surface EVEN 160

Silk

Torneira monocomando para lavatório SILK

LAVATÓRIO

Torneira monocomando para lavatório

> para lavatório com furo para torneira
> cartucho de discos cerâmicos e perlator ecológico
> na embalagem: torneira, ligações flexíveis e kit de fixação

Referência	Peso	€
S500 0541 2750 703	1	**85,00**

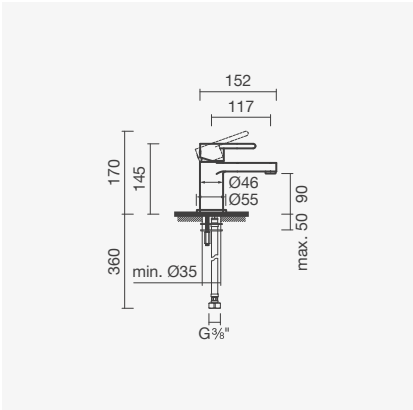

Torneira monocomando para lavatório (cano alto)

> para lavatório sem furo para torneira
> cartucho de discos cerâmicos e perlator ecológico
> na embalagem: torneira, ligações flexíveis e kit de fixação

Referência	Peso	€
S500 0541 2750 711	2	**161,00**

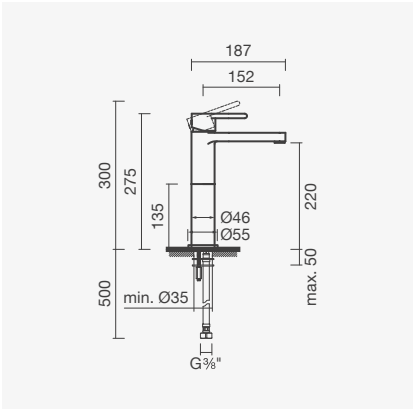

Torneira monocomando para lavatório

> para lavatório sem furo para torneira
> cartucho de discos cerâmicos e perlator ecológico
> profundidade mínima de instalação: 50mm
> na embalagem: torneira e caixa de instalação

Bica longa	Peso	€
S500 0541 0812 601	3	**188,00**
Bica curta		
S500 0541 1012 601	2	**183,50**

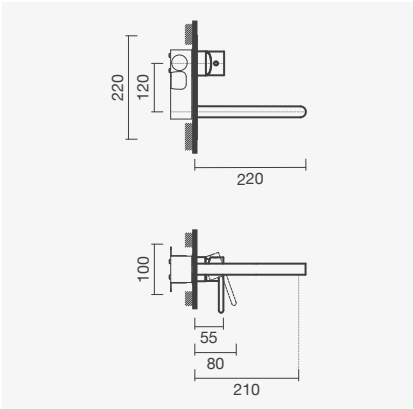

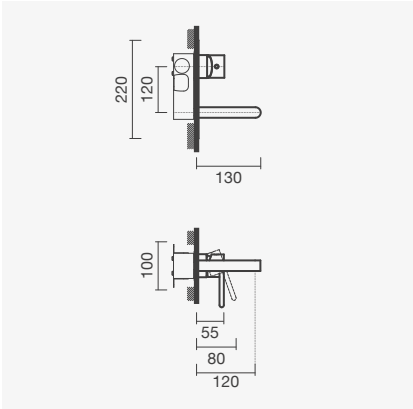

BIDÉ

Torneira monocomando para bidé

> para bidé com furo para torneira
> cartucho de discos cerâmicos e perlator ecológico
> na embalagem: torneira, ligações flexíveis e kit de fixação

Referência	Peso	€
S500 0541 2750 701	1	**85,00**

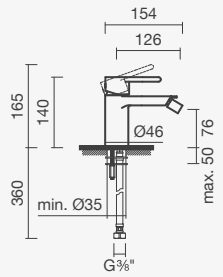

DUCHE

Torneira monocomando para duche

> para duche
> cartucho de discos cerâmicos
> na embalagem: torneira, chuveiro de mão, suporte, flexível de 175cm e kit de fixação

Referência	Peso	€
S500 0541 3850 702	1	**127,00**

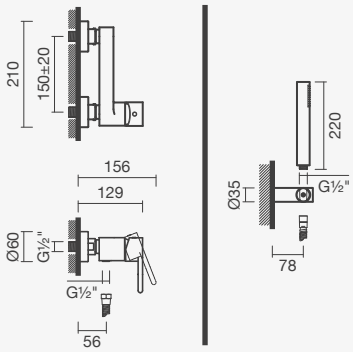

Sistema de duche com torneira monocomando

> para duche (2 funções: chuveiro de mão e chuveiro superior - orientável)
> cartucho de discos cerâmicos (ecológico)
> sistema de duche fixo (altura da barra não-regulável)
> em latão cromado
> na embalagem: sistema de duche, chuveiro superior com Ø200mm, chuveiro de mão, suporte para chuveiro de mão fixo (integrado no corpo da torneira), flexível de 175cm e kit de fixação

Referência	Peso	€
S500 0544 6150 700	5	**447,50**

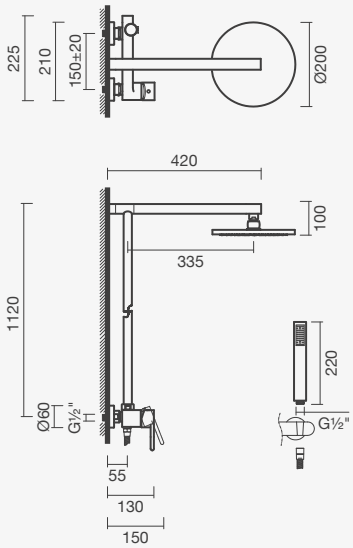

Sistema de duche com torneira monocomando SILK

Torneira monocomando para duche (1 função)

> para duche ou banho (1 função)
> cartucho de discos cerâmicos
> profundidade de instalação ajustável: de 45 a 75mm
> na embalagem: torneira

Espelho quadrado	Peso	€
S500 0546 9450 706	1	**106,50**
Espelho redondo		
S500 0546 8650 706	1	**99,50**

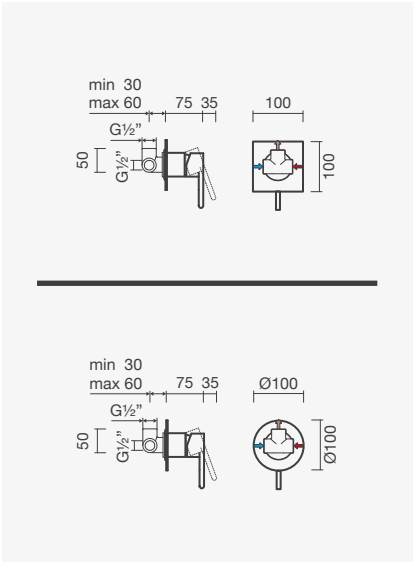

Torneira monocomando para duche (2 funções)

> para duche e/ou banho (2 funções)
> cartucho de discos cerâmicos
> profundidade de instalação ajustável: de 60 a 75mm (espelho retangular horizontal) e 55 a 75mm (espelhos retangular vertical e redondo)
> na embalagem: torneira

Espelho retangular (vertical)	Peso	€
S500 0546 9550 706	2	**136,00**
Espelho redondo		
S500 0546 8750 706	2	**134,00**

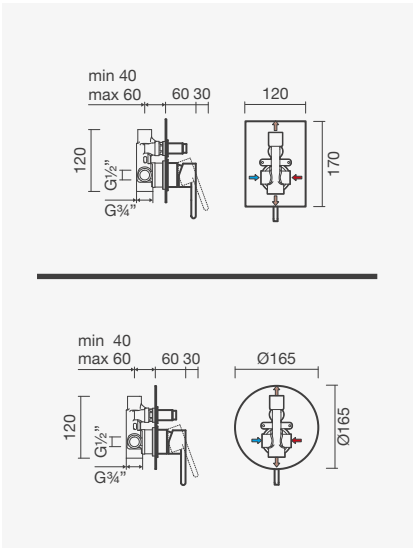

Torneira monocomando para banheira SILK

DUCHE / BANHO

Torneira monocomando para duche (3 funções)

> para duche e/ou banho (3 funções)
> cartucho de discos cerâmicos
> profundidade de instalação ajustável: de 45 a 75mm
> na embalagem: torneira

Espelho retangular (vertical)	Peso	€
S500 0546 9650 706	2	**231,50**
Espelhos redondos		
S500 0546 8850 706	2	**219,00**

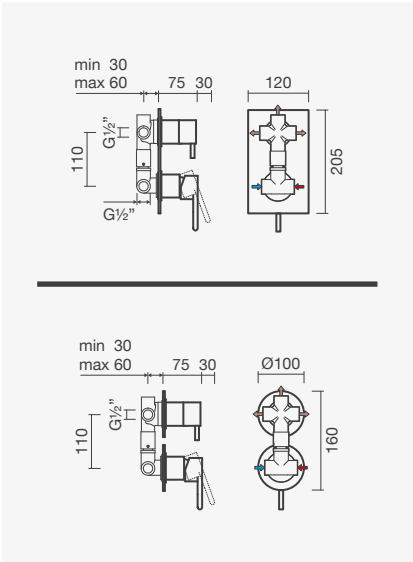

Torneira monocomando para duche (4 funções)

> para duche e/ou banho (4 funções)
> cartucho de discos cerâmicos
> profundidade de instalação ajustável: de 60 a 75mm (espelho retangular horizontal) e 45 a 75mm (espelhos retangular vertical e redondos)
> na embalagem: torneira

Espelho retangular (vertical)		
S500 0546 9750 706	3	**264,50**
Espelhos redondos		
S500 0546 8950 706	3	**251,50**

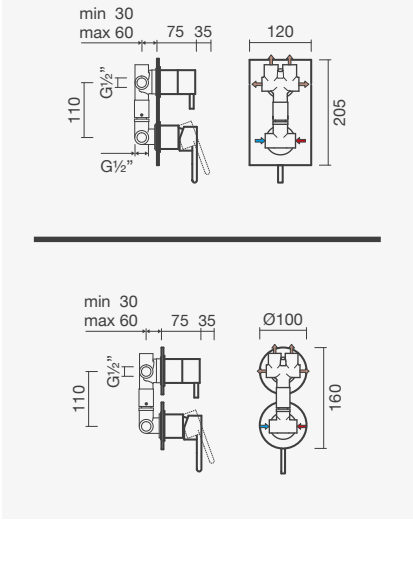

BANHO

Torneira monocomando para banheira

> para banho
> cartucho de discos cerâmicos e perlator ecológico
> na embalagem: torneira, chuveiro de mão, suporte, flexível de 175cm e kit de fixação

Referência	Peso	€
S500 0541 3850 705	2	**140,00**

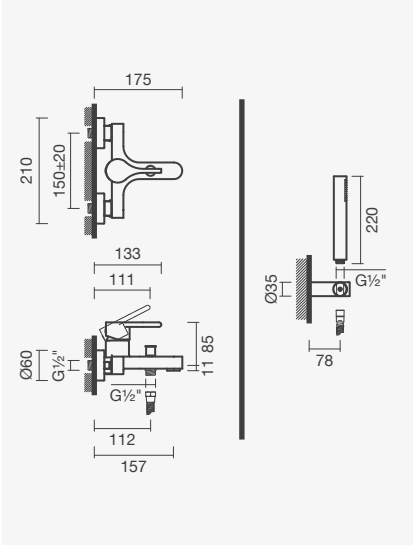

Balance

Torneira monocomando para lavatório de cano alto BALANCE com lavatório de pousar HALO 60

LAVATÓRIO

Torneira monocomando para lavatório

> para lavatório com furo para torneira
> cartucho de discos cerâmicos e perlator ecológico
> função cold start (abertura em frio)
> na embalagem: torneira, ligações flexíveis e kit de fixação

Referência	Peso	€
S500 0401 2950 703	2	**101,00**

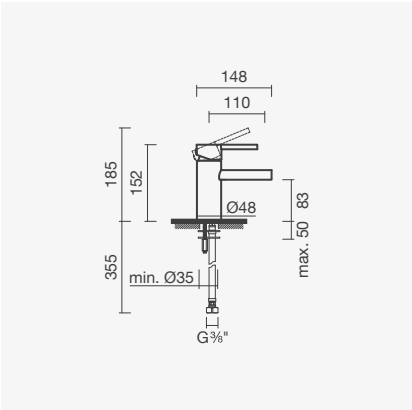

Torneira monocomando para lavatório (cano alto)

> para lavatório sem furo para torneira
> cartucho de discos cerâmicos e perlator ecológico
> função cold start (abertura em frio)
> na embalagem: torneira, ligações flexíveis e kit de fixação

Referência	Peso	€
S500 0401 2950 711	2	**208,00**

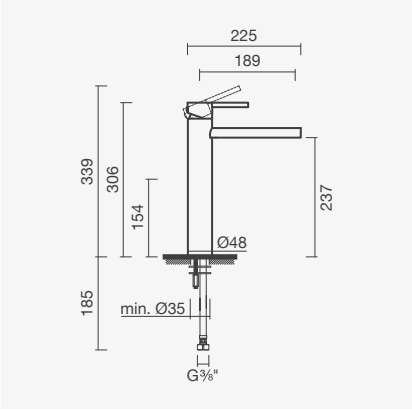

Torneira monocomando para lavatório

> para lavatório sem furo para torneira
> cartucho de discos cerâmicos e perlator ecológico
> profundidade mínima de instalação: 90mm
> na embalagem: torneira, caixa de instalação, ligações flexíveis e kit de fixação

Bica longa	Peso	€
S500 0401 0712 600	2	**213,00**
Bica curta		
S500 0401 0912 600	2	**205,00**

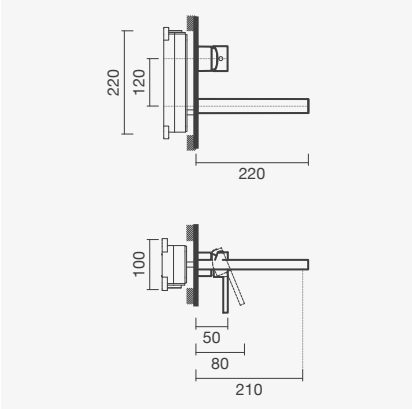

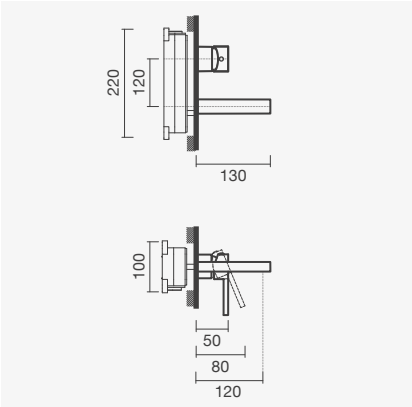

LAVATÓRIO

Torneira eletrónica para lavatório

> para lavatório com furo para torneira
> com eletro-válvula e perlator ecológico
> ativada através de sensor por infravermelhos
> alimentada mediante ligação à rede (230V) ou baterias
> na embalagem: torneira, caixa eletrónica, misturadora oculta, ligações flexíveis e kit de fixação

2 Fluxos de água	Peso	€
S500 0402 9350 703	1	**234,00**

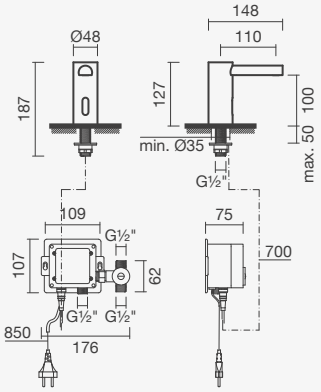

Torneira eletrónica para lavatório

> para lavatório sem furo para torneira
> com eletro-válvula e perlator ecológico
> ativada através de sensor por infravermelhos
> alimentada mediante ligação à rede (230V) ou baterias
> na embalagem: torneira, caixa eletrónica, misturadora oculta e ligações flexíveis

2 Fluxos de água	Peso	€
S500 8952 9450 700	2	**214,00**

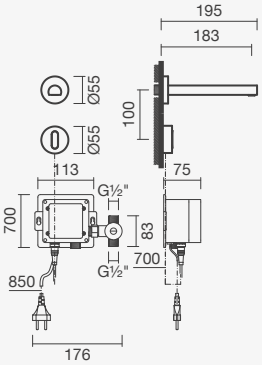

Torneira eletrónica para lavatório

> para lavatório sem furo para torneira
> com eletro-válvula e perlator ecológico
> ativada através de sensor por infravermelhos
> alimentada mediante ligação à rede (230V) ou baterias
> na embalagem: torneira, caixa eletrónica e ligações flexíveis

1 Fluxo de água	Peso	€
S500 8942 9350 700	2	**185,50**

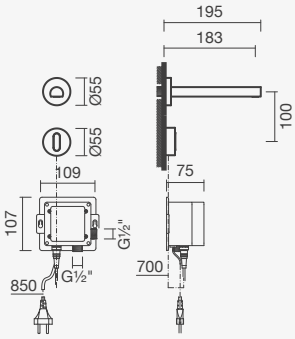

BIDÉ

Torneira monocomando para bidé

> para bidé com furo para torneira
> com eletro-válvula e perlator ecológico
> função cold start (abertura em frio)
> na embalagem: torneira, ligações flexíveis e kit de fixação

Referência	Peso	€
S500 0401 2950 701	2	**110,00**

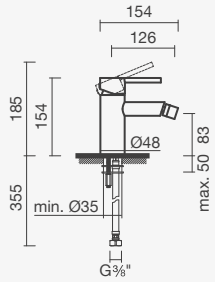

ECO COLD START

Torneira eletrónica de parede para lavatório BALANCE com lavatório retangular HALO 60

DUCHE

Torneira termostática para duche

> para duche
> cartucho termostático (safe-stop 38º)
> na embalagem: torneira, chuveiro de mão, suporte, flexível de 175cm e kit de fixação

Referência	Peso	€
S500 0401 3850 702	3	**240,00**

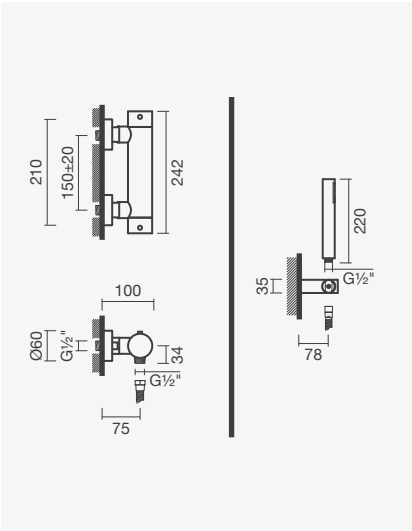

Torneira monocomando para duche

> para duche
> cartucho de discos cerâmicos
> função cold start (abertura em frio)
> na embalagem: torneira, chuveiro de mão, suporte, flexível de 175cm e kit de fixação

Referência	Peso	€
S500 0401 3750 702	3	**167,50**

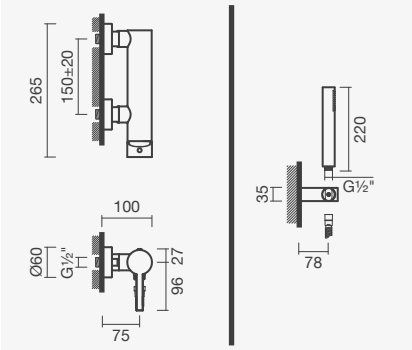

Sistema de duche com torneira termostática

> para duche (2 funções: chuveiro de mão e chuveiro superior - orientável)
> cartucho termostático (safe-stop 38º)
> sistema de duche fixo (altura da barra não-regulável)
> em latão cromado
> na embalagem: sistema de duche, chuveiro superior com Ø200mm, chuveiro de mão, 2 suportes para chuveiro de mão (fixo e/ou orientável e regulável em altura), flexível de 175cm e kit de fixação

Referência	Peso	€
S500 0404 6050 709	6	**529,00**

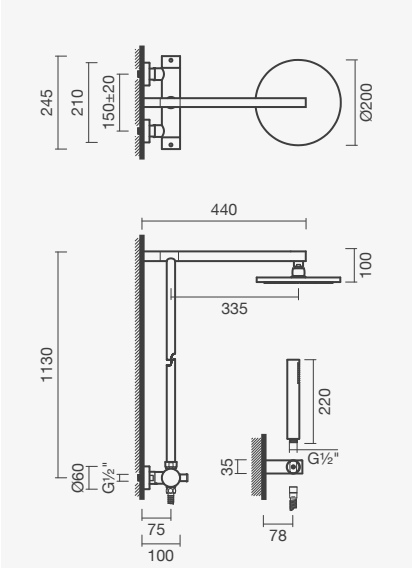

DUCHE / BANHO

Torneira termostática para duche (2 funções)

> para duche e/ou banho (2 funções)
> cartucho termostático (safe-stop 38º)
> profundidade de instalação ajustável: de 60 a 75mm (espelho retangular horizontal) e de de 55 a 85mm (espelhos retangular vertical e redondo)
> na embalagem: torneira

Espelho retangular (vertical)		
S500 0406 9950 700	2	**269,00**
Espelho redondo		
S500 0406 9150 700	2	**269,00**

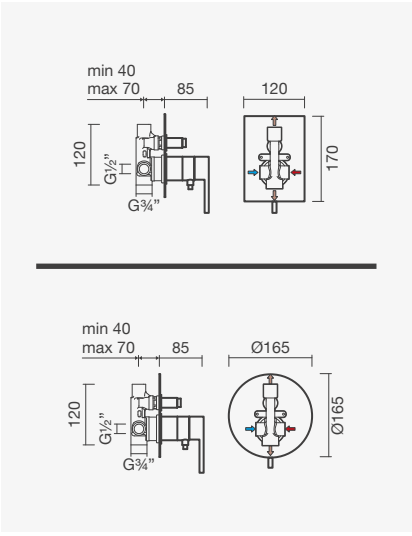

Sistema de duche com torneira termostática BALANCE

DUCHE / BANHO

Torneira termostática para duche (3 funções)

> para duche e/ou banho (3 funções)
> cartucho termostático (safe-stop 38º)
> profundidade de instalação ajustável: de 45 a 75mm
> na embalagem: torneira

Espelho retangular (vertical)	Peso	€
S500 0407 0050 700	2	**310,00**
Espelhos redondos		
S500 0406 9250 700	2	**310,00**

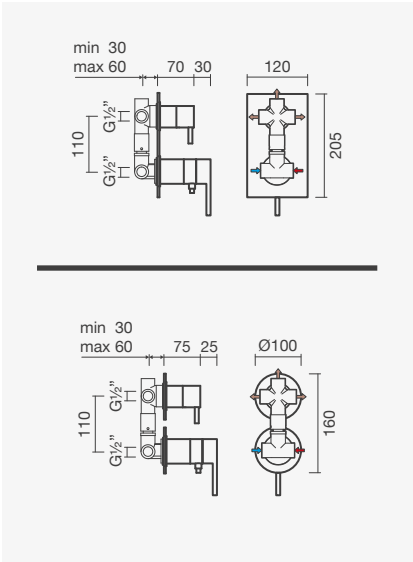

Torneira termostática para duche (4 funções)

> para duche e/ou banho (4 funções)
> cartucho termostático (safe-stop 38º)
> profundidade de instalação ajustável: de 60 a 75mm (espelho retangular vertical) e de 45 a 75mm (espelhos retangular vertical e redondos)
> na embalagem: torneira

Espelho retangular (vertical)		
S500 0407 0150 700	3	**377,00**
Espelhos redondos		
S500 0406 9350 700	3	**377,00**

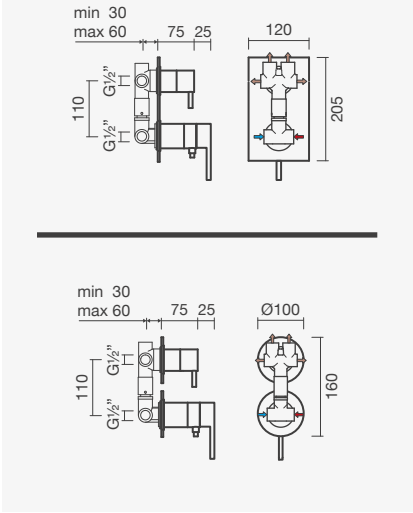

Torneira monocomando para duche (1 função)

> para duche ou banho (1 função)
> cartucho de discos cerâmicos
> profundidade de instalação ajustável: de 45 a 75mm
> na embalagem: torneira

Espelho quadrado	Peso	€
S500 0406 9450 700	1	**106,50**
Espelho redondo		
S500 0406 8650 700	1	**99,50**

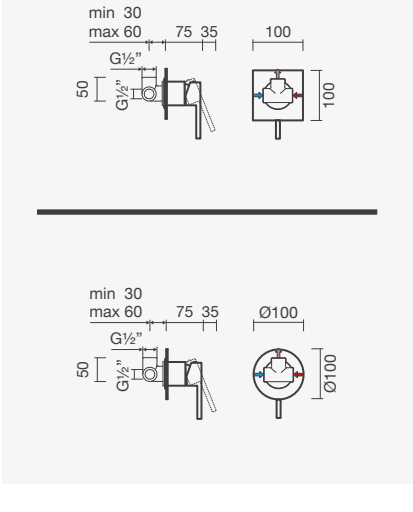

DUCHE / BANHO

Torneira monocomando para duche (2 funções)

> para duche e/ou banho (2 funções)
> cartucho de discos cerâmicos
> profundidade de instalação ajustável: de 60 a 75mm (espelho retangular horizontal) e de de 55 a 75mm (espelhos retangular vertical e redondo)
> na embalagem: torneira

Espelho retangular (vertical)		
S500 0406 9550 700	2	**136,00**
Espelho redondo		
S500 0406 8750 700	2	**134,00**

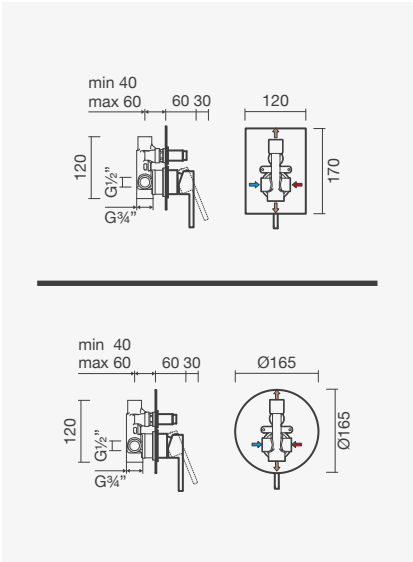

Torneira monocomando para duche (3 funções)

> para duche e/ou banho (3 funções)
> cartucho de discos cerâmicos
> profundidade de instalação ajustável: de 45 a 75mm
> na embalagem: torneira

	Peso	€
Espelho retangular (vertical)		
S500 0406 9650 700	2	**231,50**
Espelhos redondos		
S500 0406 8850 700	2	**219,00**

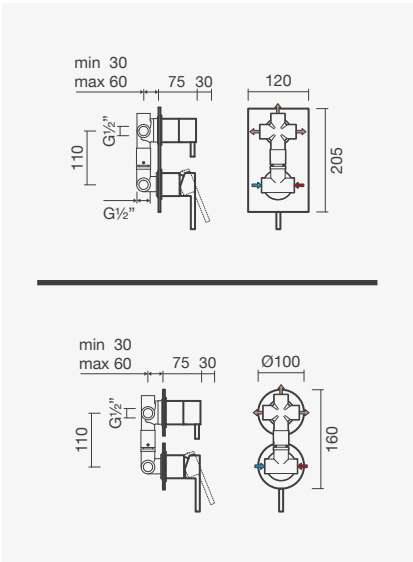

Torneira monocomando para duche (4 funções)

> para duche e/ou banho (4 funções)
> cartucho de discos cerâmicos
> profundidade de instalação ajustável: de 60 a 75mm (espelho retangular vertical) e de 45 a 75mm (espelhos retangular vertical e redondos)
> na embalagem: torneira

Espelho retangular (vertical)		
S500 0406 9750 700	3	**264,50**
Espelhos redondos		
S500 0406 8950 700	3	**251,50**

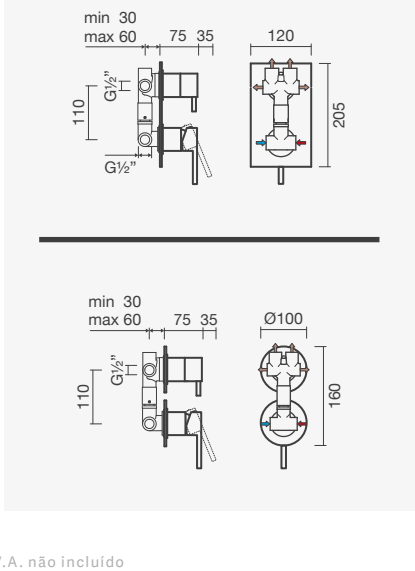

BANHO

Torneira termostática para banheira

> para banho
> cartucho termostático (safe-stop 38º) e perlatorl
> na embalagem: torneira, chuveiro de mão, suporte, flexível de 175cm e kit de fixação

Referência	Peso	€
S500 0407 8150 705	3	**257,00**

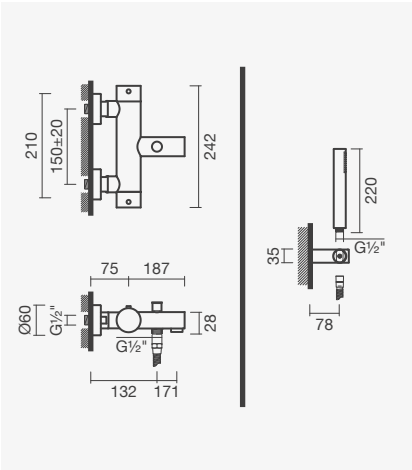

Torneira monocomando para banheira

> para banho
> cartucho de discos cerâmicos (ecológico) e perlator
> função cold start (abertura em frio)
> na embalagem: torneira, chuveiro de mão, suporte, flexível de 175cm e kit de fixação

Referência	Peso	€
S500 0401 3850 705	4	**208,00**

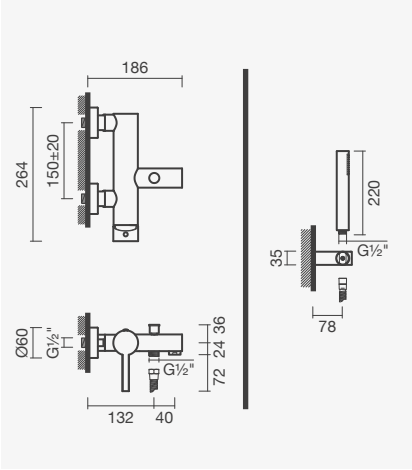

Torneira monocomando para banheira (pé alto)

> para banho
> cartucho de discos cerâmicos (ecológico) e perlator
> requer pré-instalação do ponto de água
> na embalagem: torneira, chuveiro de mão, flexível de 175cm e kit de fixação

Referência	Peso	€
S500 0401 3750 708	13	**1 175,50**

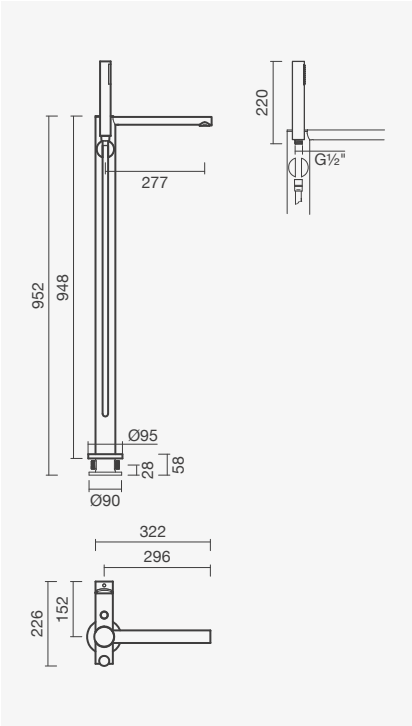

Torneira termostática para banheira BALANCE com banheira CUBIC

Orbis

Torneira monocomando para lavatório de cano alto ORBIS

LAVATÓRIO

Torneira monocomando para lavatório

> para lavatório com furo para torneira
> cartucho de discos cerâmicos e perlator ecológico
> função cold start (abertura em frio)
> na embalagem: torneira, ligações flexíveis e kit de fixação

Referência	Peso	€
S502 0041 2912 600	1	**97,00**

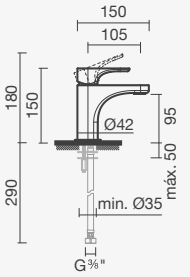

Torneira monocomando para lavatório (cano alto)

> para lavatório sem furo para torneira
> cartucho de discos cerâmicos e perlator ecológico
> função cold start (abertura em frio)
> na embalagem: torneira, ligações flexíveis e kit de fixação

Referência	Peso	€
S502 0081 2912 600	2	**167,00**

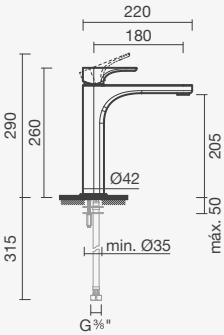

Torneira monocomando para lavatório

> para lavatório sem furo para torneira
> cartucho de discos cerâmicos e perlator ecológico
> profundidade de instalação ajustável: 50 a 75mm
> função cold start (abertura em frio)
> na embalagem: torneira

Bica longa	Peso	€
S502 0161 0812 600	3	**190,00**
Bica curta		
S502 0171 1012 600	2	**171,50**

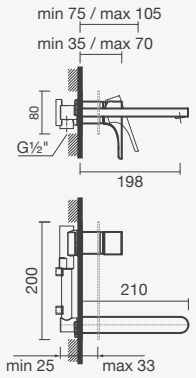

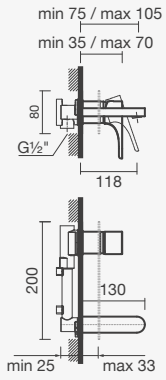

BIDÉ

Torneira monocomando para bidé

> para bidé com furo para torneira
> cartucho de discos cerâmicos e perlator ecológico
> função cold start (abertura em frio)
> na embalagem: torneira, ligações flexíveis e kit de fixação

Referência	Peso	€
S502 0051 2912 600	1	**104,00**

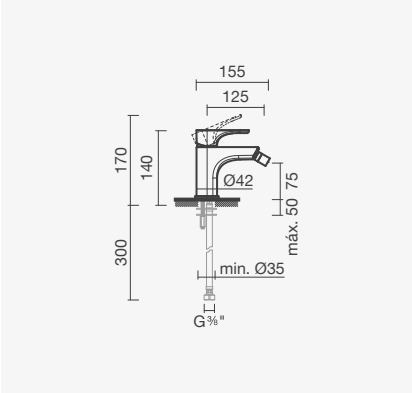

DUCHE

Torneira monocomando para duche

> para duche
> cartucho de discos cerâmicos
> redutor de caudal integrado no flexível
> na embalagem: torneira, chuveiro de mão, suporte, flexível de 175cm e kit de fixação

Referência	Peso	€
S502 0066 6212 600	2	**136,50**

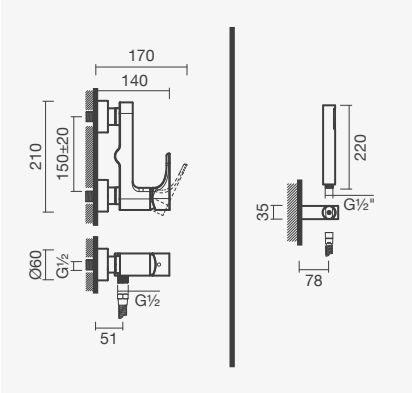

BANHO

Torneira monocomando para banheira

> para banho
> cartucho de discos cerâmicos e perlator
> redutor de caudal integrado no flexível
> na embalagem: torneira, chuveiro de mão, suporte, flexível de 175cm e kit de fixação

Referência	Peso	€
S502 0076 6212 600	2	**143,00**

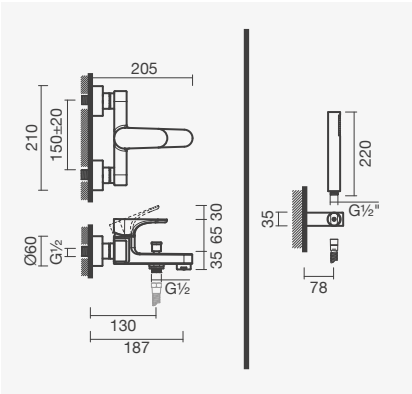

Torneira monocomando para duche ORBIS

DUCHE / BANHO

Torneira monocomando para duche (1 função)

> para duche ou banho (1 função)
> cartucho de discos cerâmicos
> profundidade de instalação ajustável: de 45 a 75mm
> na embalagem: torneira

Espelho quadrado	Peso	€
S502 0136 9412 600	1	**119,00**
Espelho redondo		
S502 0126 8612 600	1	**119,00**

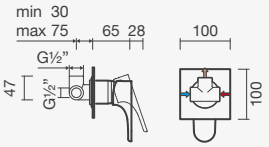

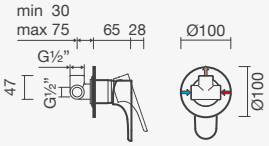

Torneira monocomando para duche (2 funções)

> para duche e/ou banho (2 funções)
> cartucho de discos cerâmicos
> profundidade de instalação ajustável: de 55 a 75mm
> na embalagem: torneira

Espelho retangular (vertical)	Peso	€
S502 0156 9512 600	2	**161,00**
Espelho redondo		
S502 0146 8712 600	2	**161,00**

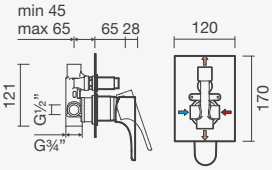

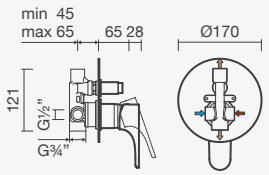

Sistema de duche com torneira monocomando

> para duche (2 funções: chuveiro de mão e chuveiro superior - orientável)
> cartucho de discos cerâmicos
> sistema de duche fixo (altura da barra não-regulável)
> em latão cromado
> na embalagem: sistema de duche, chuveiro superior com Ø200mm, chuveiro de mão, suporte para chuveiro de mão fixo, flexível de 175cm e kit de fixação

Referência	Peso	€
S502 0114 5912 600	6	**492,00**

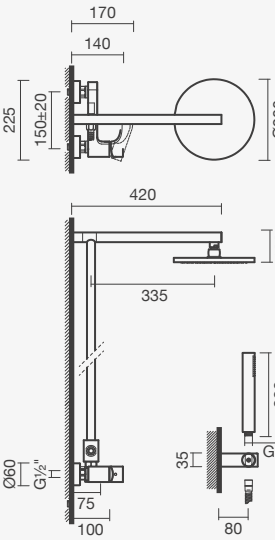

Loop

Torneira monocomando para lavatório LOOP

LAVATÓRIO

Torneira monocomando para lavatório

> para lavatório com furo para torneira
> cartucho de discos cerâmicos e perlator ecológico
> função cold start (abertura em frio)
> na embalagem: torneira, ligações flexíveis e kit de fixação

Referência	Peso	€
S502 0811 2912 600	1	**85,50**

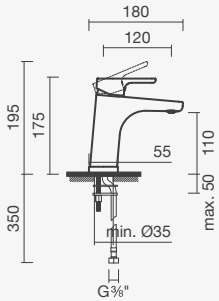

Torneira monocomando para lavatório (cano alto)

> para lavatório sem furo para torneira
> cartucho de discos cerâmicos e perlator ecológico
> função cold start (abertura em frio)
> na embalagem: torneira, ligações flexíveis e kit de fixação

Referência	Peso	€
S502 0811 2912 601	2	**152,00**

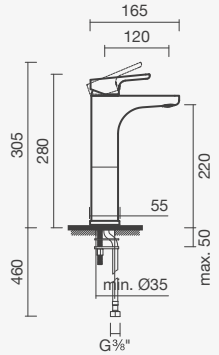

BIDÉ

Torneira monocomando para bidé

> para bidé com furo para torneira
> cartucho de discos cerâmicos e perlator ecológico
> na embalagem: torneira, ligações flexíveis e kit de fixação

Referência	Peso	€
S502 0820 0012 600	1	**90,00**

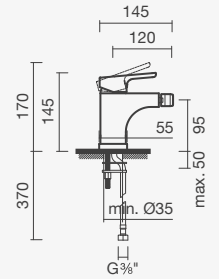

DUCHE

Torneira monocomando para duche

> para duche
> cartucho de discos cerâmicos
> redutor de caudal integrado no flexível
> na embalagem: torneira, chuveiro de mão com 3 funções - *massage, rain e soft* - de duche, suporte, flexível de 170cm e kit de fixação

Referência	Peso	€
S502 0940 0012 600	2	**130,50**

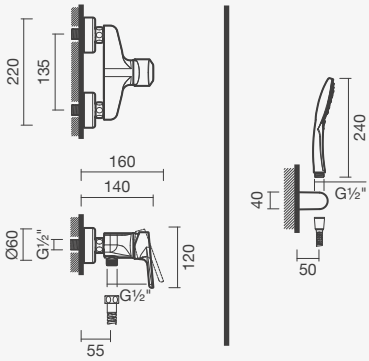

DUCHE / BANHO

Torneira monocomando para duche (1 função)

> para duche ou banho (1 função)
> cartucho de discos cerâmicos
> com *smartbox*
> na embalagem: torneira e caixa de instalação

Referência	Peso	€
S502 0946 9412 601	1	**120,00**

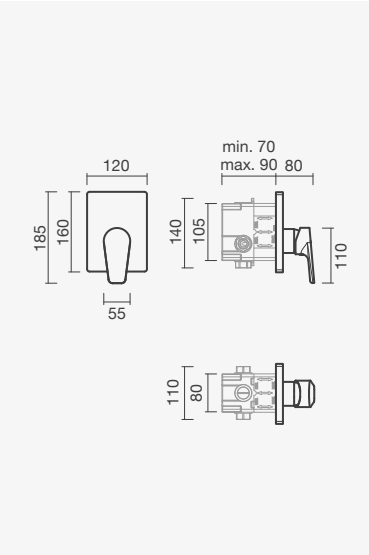

Torneira monocomando para duche (1 função)

> para duche ou banho (1 função)
> cartucho de discos cerâmicos
> na embalagem: torneira

Referência	Peso	€
S502 0946 9412 600	1	**87,00**

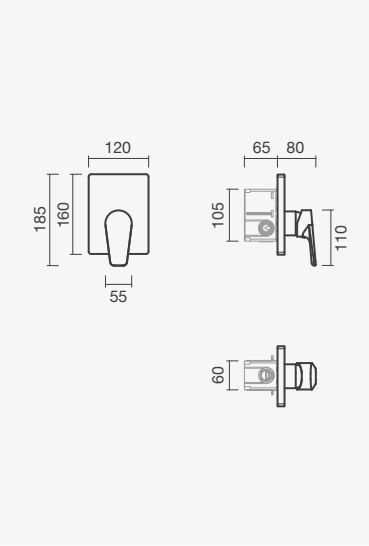

DUCHE / BANHO

Torneira monocomando para duche (2 funções)

> para duche e/ou banho (2 funções)
> cartucho de discos cerâmicos
> com *smartbox*
> na embalagem: torneira e caixa de instalação

Referência	Peso	€
S502 0946 9512 601	1	**152,00**

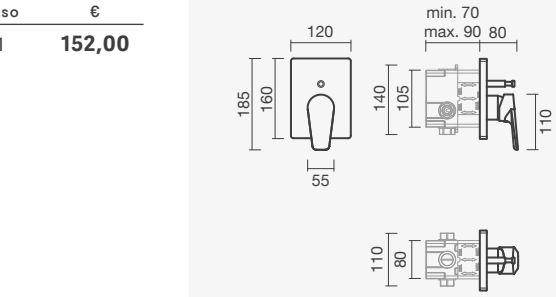

Torneira monocomando para duche (2 funções)

> para duche e/ou banho (2 funções)
> cartucho de discos cerâmicos
> na embalagem: torneira

Referência	Peso	€
S502 0946 9512 600	1	**141,50**

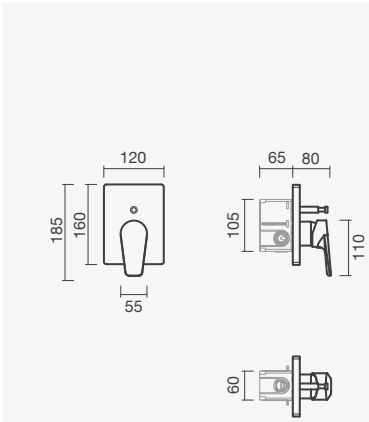

BANHO

Torneira monocomando para banheira

> para banho
> cartucho de discos cerâmicos
> redutor de caudal integrado no flexível
> na embalagem: torneira, chuveiro de mão com 3 funções - *massage, rain e soft* - de duche, suporte, flexível de 150cm e kit de fixação

Referência	Peso	€
S502 0920 0012 600	2	**141,50**

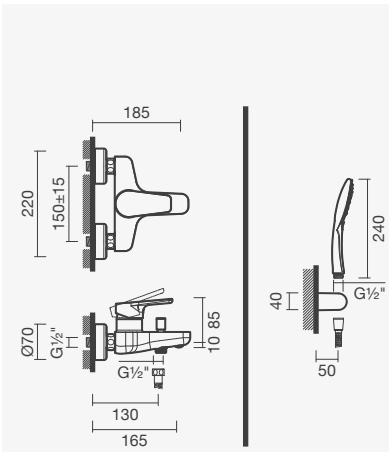

Norm

Torneira para lavatório NORM

LAVATÓRIO

Torneira monocomando para lavatório

> para lavatório com furo para torneira
> cartucho de discos cerâmicos e perlator ecológico
> função cold start (abertura em frio)
> na embalagem: torneira, ligações flexíveis e kit de fixação

Referência	Peso	€
S502 0861 2912 600	1	**83,50**

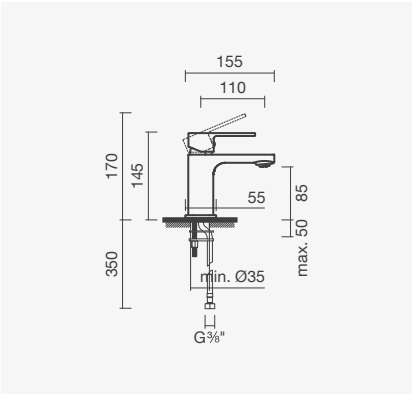

Torneira monocomando para lavatório (cano alto)

> para lavatório sem furo para torneira
> cartucho de discos cerâmicos e perlator ecológico
> função cold start (abertura em frio)
> na embalagem: torneira, ligações flexíveis e kit de fixação

Referência	Peso	€
S502 0861 2912 601	2	**147,00**

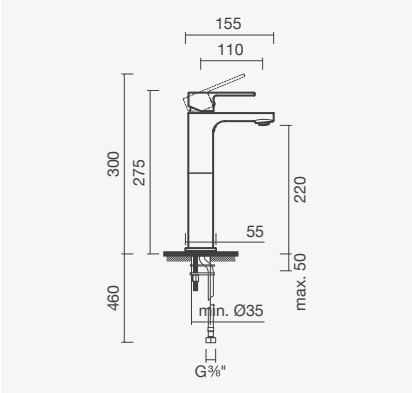

BIDÉ

Torneira monocomando para bidé

> para bidé com furo para torneira
> cartucho de discos cerâmicos e perlator ecológico
> na embalagem: torneira, ligações flexíveis e kit de fixação

Referência	Peso	€
S502 0870 0012 600	1	**85,50**

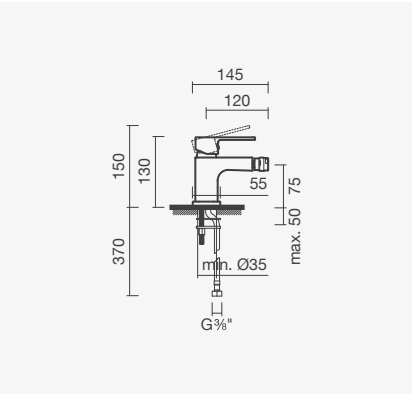

Torneira para bidé NORM

DUCHE

Torneira monocomando para duche

> para duche
> cartucho de discos cerâmicos
> redutor de caudal integrado no flexível
> na embalagem: torneira, chuveiro de mão com 3 funções - *massage, rain e soft* - de duche, suporte, flexível de 170cm e kit de fixação

Referência	Peso	€
S502 0950 0012 600	2	**130,50**

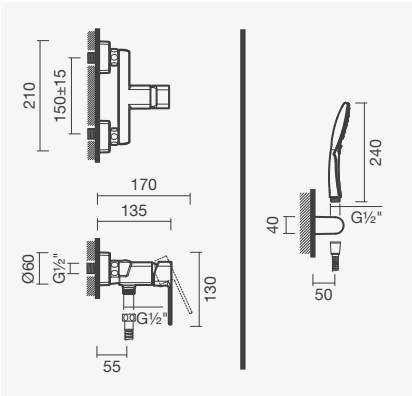

BANHO

Torneira monocomando para banheira

> para banho
> cartucho de discos cerâmicos
> redutor de caudal integrado no flexível
> na embalagem: torneira, chuveiro de mão com 3 funções - *massage, rain e soft* - de duche, suporte, flexível de 150cm e kit de fixação

Referência	Peso	€
S502 0910 0012 600	2	**141,50**

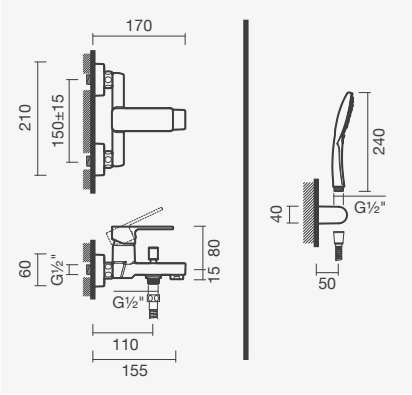

DUCHE / BANHO

Torneira monocomando para duche (1 função)

> para duche ou banho (1 função)
> cartucho de discos cerâmicos
> com *smartbox*
> na embalagem: torneira e caixa de instalação

Referência	Peso	€
S502 0956 9412 601	1	**120,00**

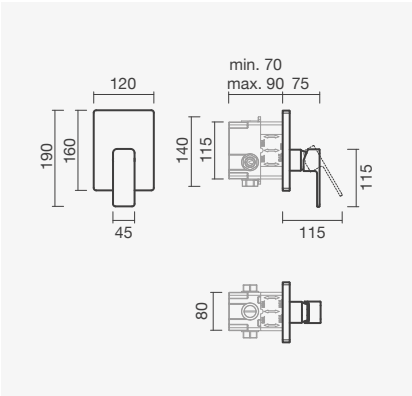

Torneira monocomando para duche (1 função)

> para duche ou banho (1 função)
> cartucho de discos cerâmicos
> na embalagem: torneira

Referência	Peso	€
S502 0956 9412 600	1	**82,00**

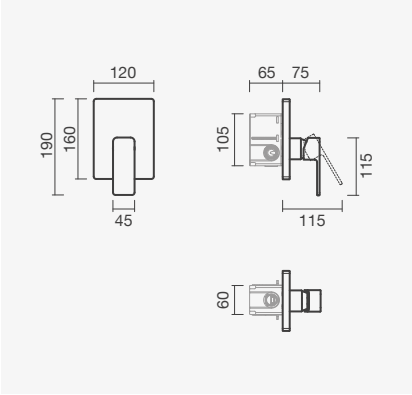

DUCHE / BANHO

Torneira monocomando para duche (2 funções)

> para duche e/ou banho (2 funções)
> cartucho de discos cerâmicos
> com *smartbox*
> na embalagem: torneira e caixa de instalação

Referência	Peso	€
S502 0956 9512 601	1	**152,00**

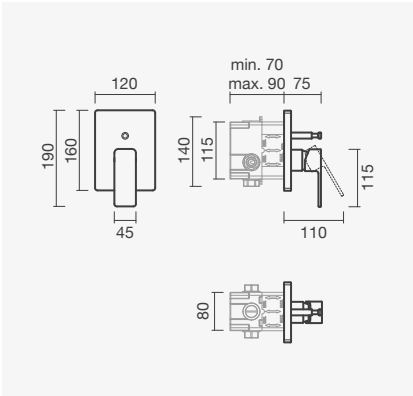

Torneira monocomando para duche (2 funções)

> para duche e/ou banho (2 funções)
> cartucho de discos cerâmicos
> na embalagem: torneira

Referência	Peso	€
S502 0956 9512 600	1	**141,50**

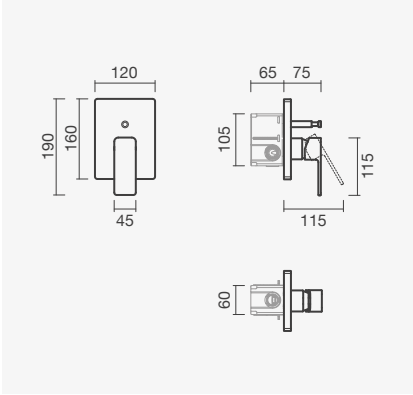

NORM

Sistema de duche com torneira termostática

> para duche (2 funções: chuveiro de mão e chuveiro superior - orientável)
> cartucho termostático (safe-stop 38º)
> sistema de duche telescópico (altura da barra regulável)
> em latão cromado
> na embalagem: sistema de duche, chuveiro superior com 200 x 200mm, chuveiro de mão, suporte para chuveiro de mão fixo, flexível de 175cm e kit de fixação

Referência	Peso	€
S500 0417 8112 600	5	**415,00**

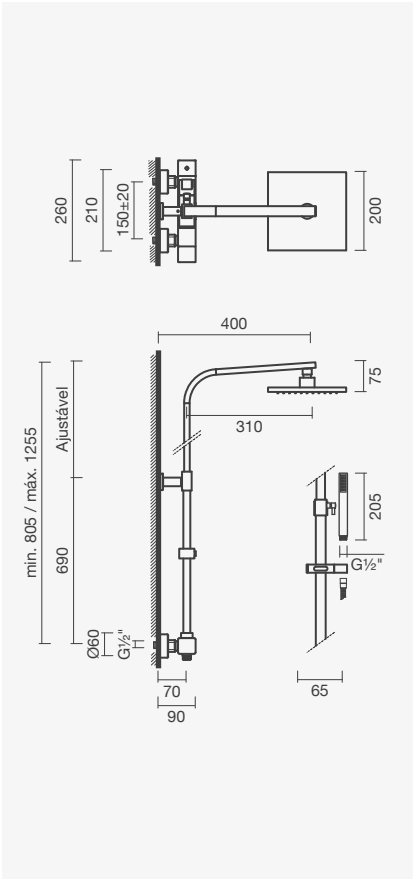

Selekt

Torneira monocomando para lavatório SELEKT

LAVATÓRIO

Torneira monocomando para lavatório

> para lavatório com furo para torneira
> cartucho de discos cerâmicos e perlator ecológico
> função cold start (abertura em frio)
> perlator coin slot
> na embalagem: torneira, ligações flexíveis e kit de fixação

Acabamento cromado	Peso	€
S500 0531 3350 703	1	**82,50**
Acabamento preto mate		
S500 0531 3371 603	1	**128,00**

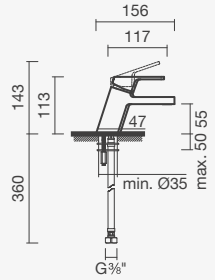

Torneira monocomando para lavatório (cano alto)

> para lavatório sem furo para torneira
> cartucho de discos cerâmicos e perlator ecológico
> função cold start (abertura em frio)
> perlator coin slot
> na embalagem: torneira, ligações flexíveis e kit de fixação

Acabamento cromado	Peso	€
S500 0531 3312 600	2	**181,00**
Acabamento preto mate		
S500 0531 3371 600	2	**205,00**

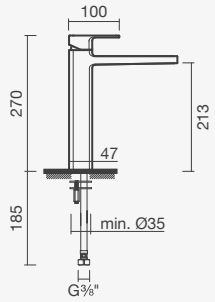

BIDÉ

Torneira monocomando para bidé

> para bidé com furo para torneira
> cartucho de discos cerâmicos e perlator ecológico
> função cold start (abertura em frio)
> perlator coin slot
> na embalagem: torneira, ligações flexíveis e kit de fixação

Acabamento cromado	Peso	€
S500 0531 3350 701	1	**84,00**
Acabamento preto mate		
S500 0531 3371 601	1	**138,50**

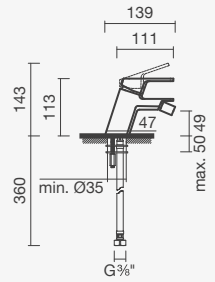

DUCHE

Torneira monocomando para duche

> para duche
> cartucho de discos cerâmicos
> redutor de caudal integrado no flexível
> na embalagem: torneira, chuveiro de mão, suporte, flexível de 175cm e kit de fixação

Acabamento cromado	Peso	€
S500 0531 3850 702	2	**136,50**
Acabamento preto mate		
S500 0531 3871 602	2	**205,00**

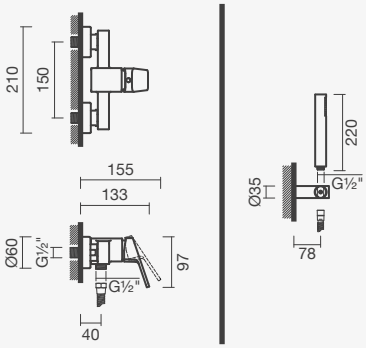

BANHO

Torneira monocomando para banheira

> para banho
> cartucho de discos cerâmicos e perlator
> redutor de caudal integrado no flexível
> na embalagem: torneira, chuveiro de mão, suporte, flexível de 175cm e kit de fixação

Acabamento cromado	Peso	€
S500 0531 3850 705	2	**154,50**
Acabamento preto mate		
S500 0531 3871 605	2	**226,00**

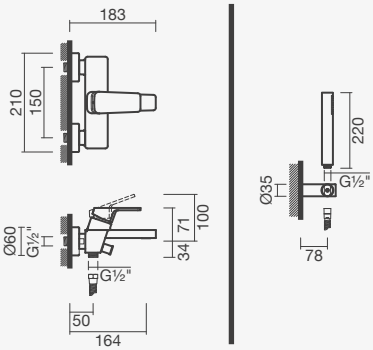

Torneira monocomando para duche SELEKT

Torneira monocomando para banheira SELEKT

Prim

Torneira monocomando para lavatório PRIM

LAVATÓRIO

Torneira monocomando para lavatório

> para lavatório com furo para torneira
> cartucho de discos cerâmicos e perlator ecológico
> na embalagem: torneira, ligações flexíveis e kit de fixação

Referência	Peso	€
S502 0831 2912 600	1	**79,00**

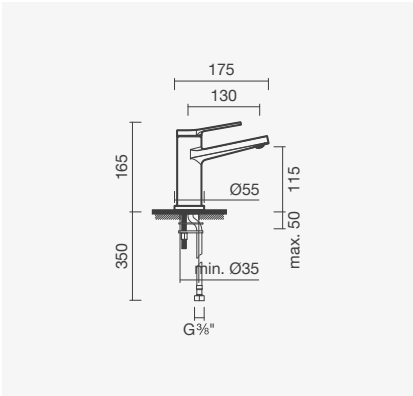

Torneira monocomando para lavatório (cano alto)

> para lavatório sem furo para torneira
> cartucho de discos cerâmicos e perlator ecológico
> na embalagem: torneira, ligações flexíveis e kit de fixação

Referência	Peso	€
S502 0831 2912 601	2	**147,00**

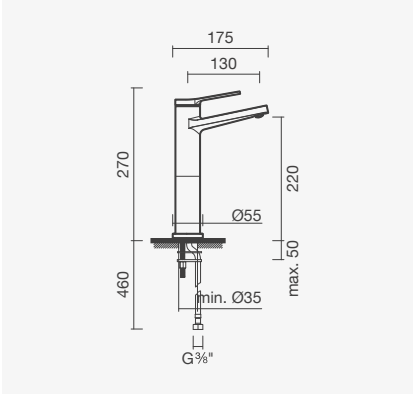

Torneira monocomando para lavatório (de encastre)

> para lavatório sem furo para torneira
> cartucho de discos cerâmicos e perlator ecológico
> com *smartbox*
> na embalagem: torneira e caixa de instalação

Referência	Peso	€
S502 0831 0712 602	2	**188,00**

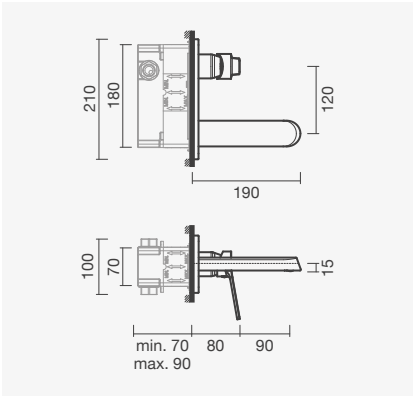

BIDÉ

Torneira monocomando para bidé

> para bidé com furo para torneira
> cartucho de discos cerâmicos e perlator ecológico
> na embalagem: torneira, ligações flexíveis e kit de fixação

Referência	Peso	€
S502 0840 0012 600	1	**82,00**

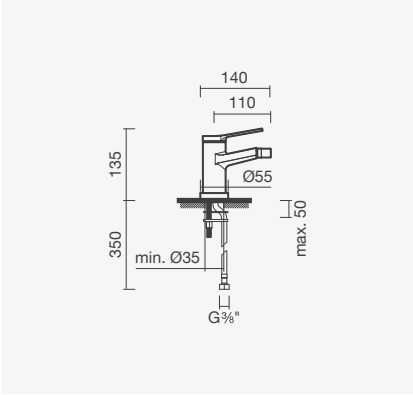

DUCHE

Torneira monocomando para duche

> para duche
> cartucho de discos cerâmicos
> redutor de caudal integrado no flexível
> na embalagem: torneira, chuveiro de mão com 3 funções - *massage, rain e soft* - de duche, suporte, flexível de 170cm e kit de fixação

Referência	Peso	€
S502 0930 0012 600	2	**119,50**

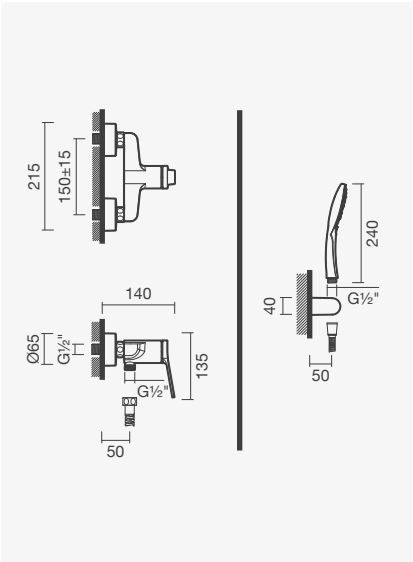

DUCHE / BANHO

Torneira monocomando para duche (1 função)

> para duche ou banho (1 função)
> cartucho de discos cerâmicos
> com *smartbox*
> na embalagem: torneira e caixa de instalação

Referência	Peso	€
S502 0936 9412 601	1	**112,50**

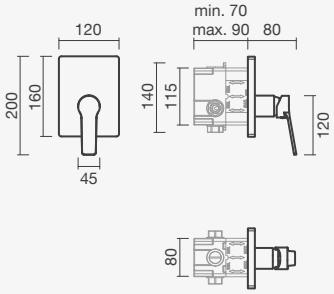

Torneira monocomando para duche (1 função)

> para duche ou banho (1 função)
> cartucho de discos cerâmicos
> na embalagem: torneira

Referência	Peso	€
S502 0936 9412 600	1	**87,00**

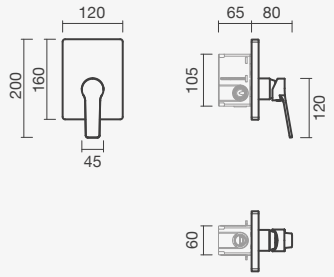

DUCHE / BANHO

Torneira monocomando para duche (2 funções)

> para duche e/ou banho (2 funções)
> cartucho de discos cerâmicos
> com *smartbox*
> na embalagem: torneira e caixa de instalação

Referência	Peso	€
S502 0936 9512 601	1	**152,00**

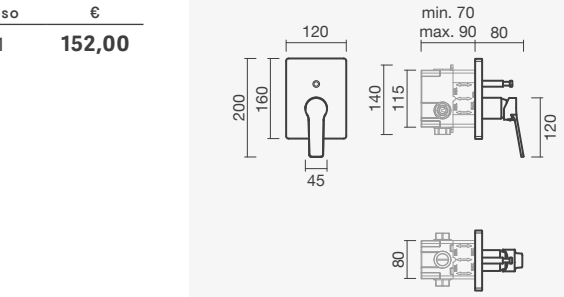

Torneira monocomando para duche (2 funções)

> para duche e/ou banho (2 funções)
> cartucho de discos cerâmicos
> na embalagem: torneira

Referência	Peso	€
S502 0936 9512 600	1	**141,50**

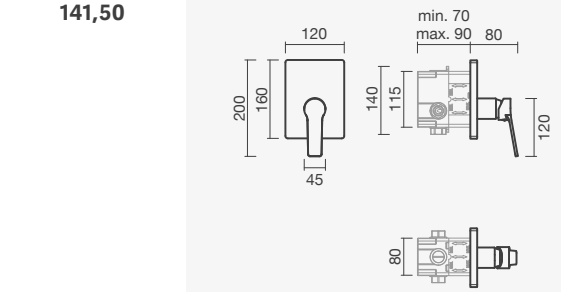

BANHO

Torneira monocomando para banheira

> para banho
> cartucho de discos cerâmicos
> redutor de caudal integrado no flexível
> na embalagem: torneira, chuveiro de mão com 3 funções - *massage, rain e soft* - de duche, suporte, flexível de 150cm e kit de fixação

Referência	Peso	€
S502 0900 0012 600	2	**130,50**

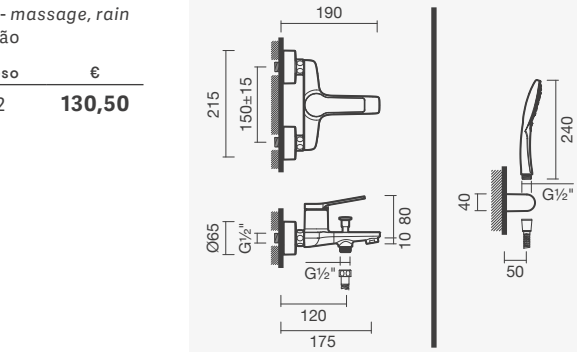

Unic

Torneiras monocomando para lavatório de cano alto UNIC com lavatórios de pousar ARENA 70

LAVATÓRIO

Torneira monocomando para lavatório

> para lavatório com furo para torneira
> cartucho de discos cerâmicos e perlator ecológico
> na embalagem: torneira, ligações flexíveis e kit de fixação

Acabamento cromado	Peso	€
S500 0591 2850 703	1	**77,50**
Acabamento preto mate		
S500 0591 2871 603	1	**126,00**

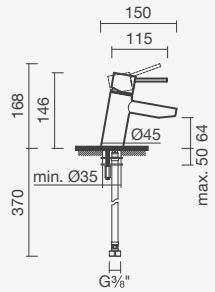

Torneira monocomando para lavatório (clínica)

> para lavatório com furo para torneira
> cartucho de discos cerâmicos e perlator ecológico
> na embalagem: torneira, ligações flexíveis e kit de fixação

Manípulo clínico	Peso	€
S500 0591 3150 703	1	**88,00**

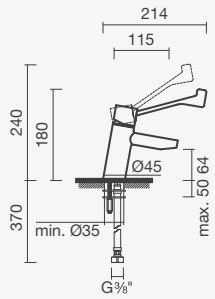

Torneira monocomando para lavatório (cano alto)

> para lavatório sem furo para torneira
> cartucho de discos cerâmicos e perlator ecológico
> na embalagem: torneira, ligações flexíveis e kit de fixação

Cano com 35cm - Acabamento cromado	Peso	€
S500 5841 2850 711	3	**160,00**
Cano com 35cm - Acabamento preto mate		
S500 5841 2871 611	3	**297,00**
Cano com 30cm - Acabamento cromado		
S500 0591 2850 711	3	**148,00**
Cano com 30cm - Acabamento preto mate		
S500 0591 2871 611	3	**216,50**

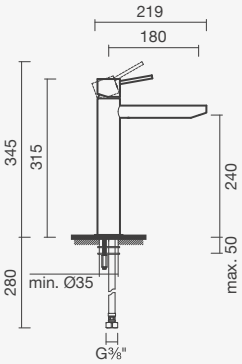

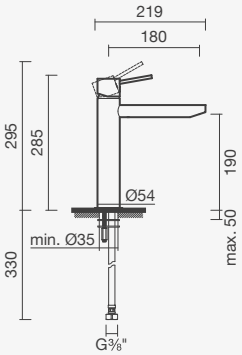

LAVATÓRIO

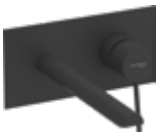

Torneira monocomando para lavatório

> para lavatório sem furo para torneira
> cartucho de discos cerâmicos e perlator ecológico
> profundidade mínima de instalação: 50mm
> na embalagem: torneira e caixa de instalação

Bica longa - Acabamento cromado	Peso	€
S500 0591 0812 601	3	**196,50**
Bica longa - Acabamento preto mate		
S500 0591 0871 601	3	**242,50**
Bica curta - Acabamento cromado		
S500 0591 1012 601	2	**193,00**
Bica curta - Acabamento preto mate		
S500 0591 1071 601	2	**232,00**

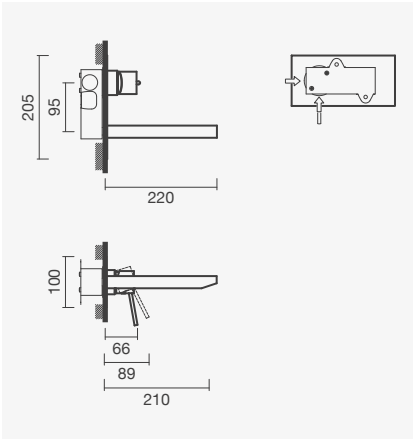

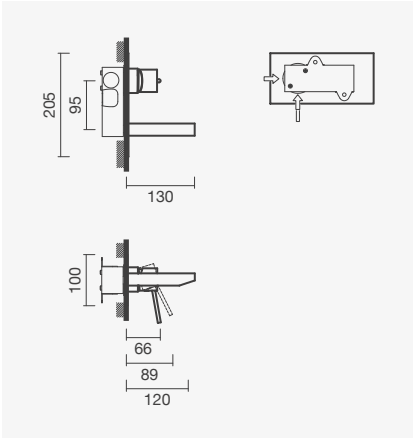

Torneira temporizada para lavatório

> para lavatório com furo para torneira
> cartucho temporizado e perlator ecológico
> tempo de abertura: 6 segundos (margem de erro de 20%)
> possível regular caudal de forma a reduzir o consumo de água
> na embalagem: torneira e kit de fixação

2 Fluxos de água	Peso	€
S500 0590 2650 703	2	**104,00**
1 Fluxo de água		
S500 0590 1250 703	1	**85,50**

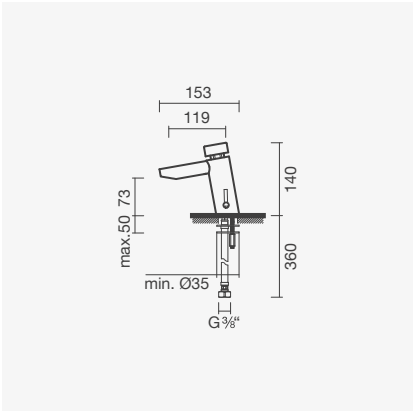

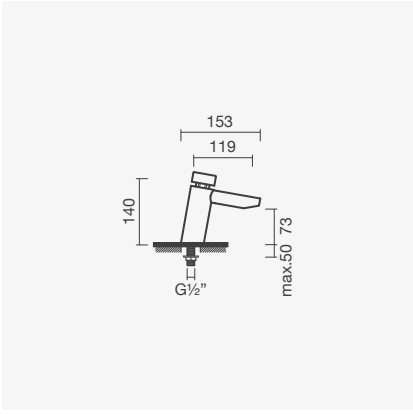

LAVATÓRIO

Torneira temporizada para lavatório (cano alto)

> para lavatório sem furo para torneira
> cartucho temporizado e perlator ecológico
> tempo de abertura: 6 segundos (margem de erro de 20%)
> possível regular caudal de forma a reduzir o consumo de água
> na embalagem: torneira e kit de fixação

2 Fluxos de água	Peso	€
S500 0590 2750 711	3	**203,50**
1 Fluxo de água		
S500 0590 1550 711	2	**165,50**

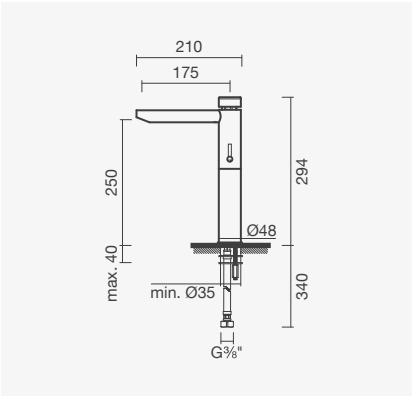

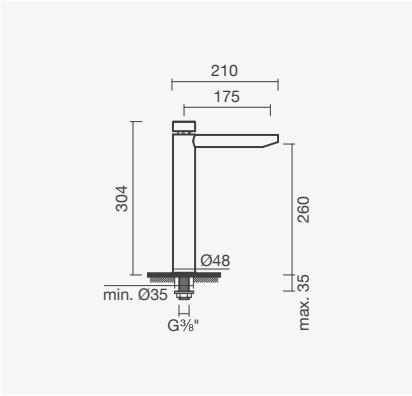

Torneira eletrónica para lavatório

> para lavatório com furo para torneira
> com eletro-válvula e perlator ecológico
> ativada através de sensor por infravermelhos
> alimentada mediante ligação à rede (230V) ou baterias
> na embalagem: torneira, caixa eletrónica, misturadora oculta, ligações flexíveis e kit de fixação

2 Fluxos de água	Peso	€
S500 0592 9450 703	2	**269,00**

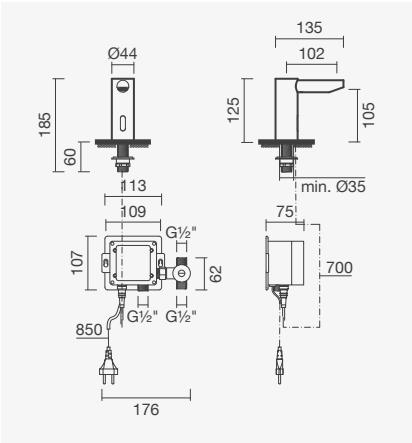

Torneira eletrónica para lavatório

> para lavatório com furo para torneira
> com eletro-válvula e perlator ecológico
> ativada através de sensor por infravermelhos
> alimentada mediante ligação à rede (230V) ou baterias
> na embalagem: torneira, caixa eletrónica, ligações flexíveis e kit de fixação

1 Fluxo de água	Peso	€
S500 0592 9350 703	2	**230,00**

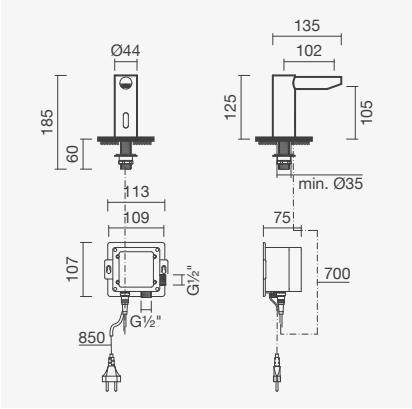

LAVATÓRIO

Torneira eletrónica para lavatório (bica)

> para lavatório sem furo para torneira
> com eletro-válvula e perlator ecológico
> ativada através de sensor por infravermelhos
> alimentada mediante ligação à rede (230V) ou baterias
> na embalagem: torneira, caixa eletrónica, misturadora oculta, ligações flexíveis e kit de fixação

2 Fluxos de água	Peso	€
S500 0592 9450 707	3	**254,50**

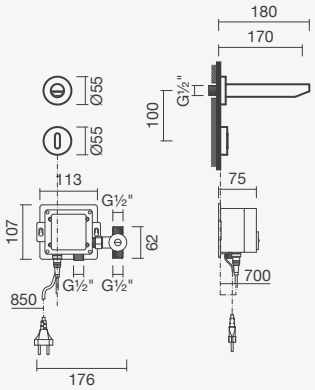

Torneira eletrónica para lavatório (bica)

> para lavatório sem furo para torneira
> com eletro-válvula e perlator ecológico
> ativada através de sensor por infravermelhos
> alimentada mediante ligação à rede (230V) ou baterias
=/> na embalagem: torneira, caixa eletrónica, ligações flexíveis e kit de fixação

1 Fluxo de água	Peso	€
S500 0592 9350 707	2	**216,50**

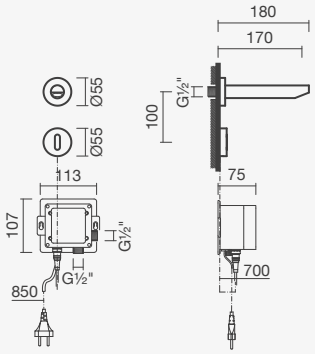

BIDÉ

Torneira monocomando para bidé

> para bidé com furo para torneira
> cartucho de discos cerâmicos perlator ecológico
> na embalagem: torneira, ligações flexíveis e kit de fixação

Acabamento cromado	Peso	€
S500 0591 2850 701	1	**79,00**
Acabamento preto mate		
S500 0591 2871 601	1	**139,50**

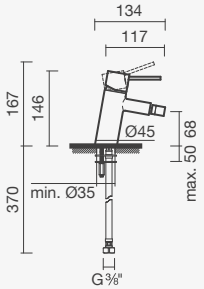

DUCHE

Torneira monocomando para duche

> para duche
> cartucho de discos cerâmicos
> na embalagem: torneira, chuveiro de mão, suporte, flexível de 175cm e kit de fixação

Acabamento cromado	Peso	€
S500 0591 3850 702	2	**131,50**
Acabamento preto mate		
S500 0591 3871 602	2	**268,00**

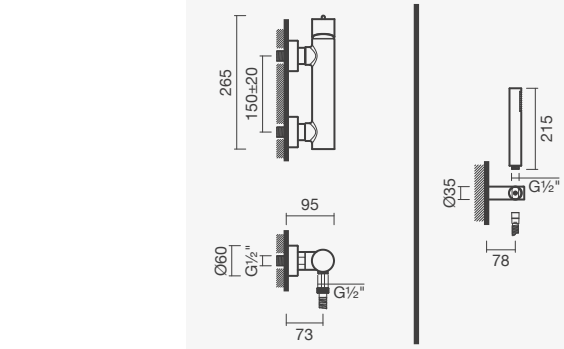

DUCHE

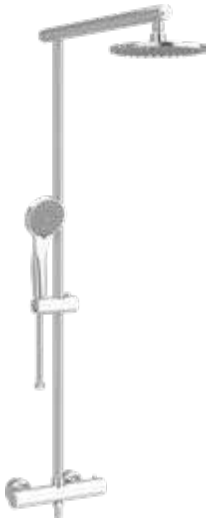

Sistema de duche com torneira termostática

> para duche (2 funções: chuveiro de mão e chuveiro superior - orientável)
> cartucho termostático (safe-stop 38º)
> sistema de duche fixo (altura da barra não-regulável)
> em latão cromado
> na embalagem: sistema de duche, chuveiro superior com Ø200mm, chuveiro de mão, suporte para chuveiro de mão orientável e regulável em altura, flexível de 175cm e kit de fixação

Referência	Peso	€
S500 0594 5950 709	4	**400,50**

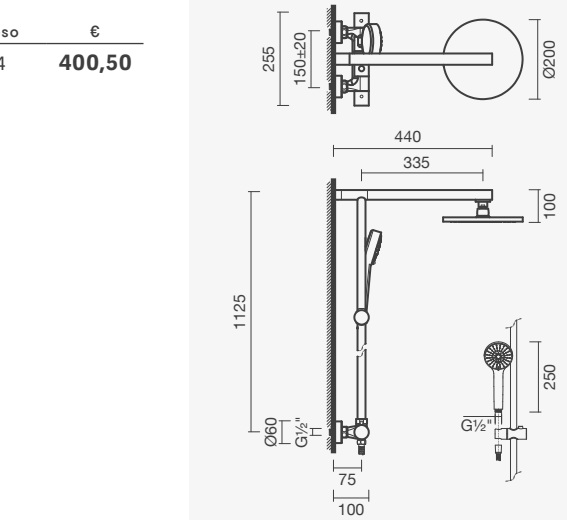

DUCHE / BANHO

Torneira termostática para duche (1 função)

> para duche ou banho (1 função)
> cartucho termostático (safe-stop 38º)
> profundidade de instalação ajustável: de 45 a 85mm
> na embalagem: torneira

Espelho quadrado	Peso	€
S500 0596 9850 706	2	**218,00**
Espelho redondo		
S500 0596 9050 706	2	**218,00**

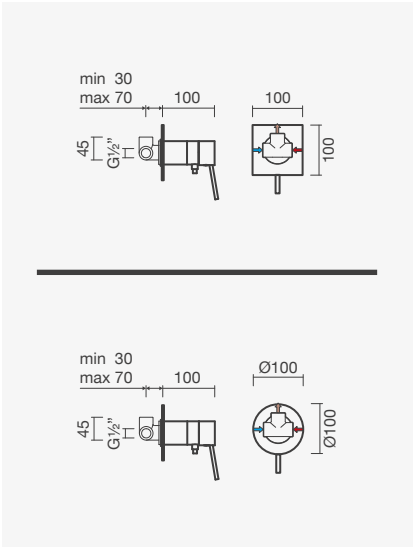

Torneira termostática para duche (2 funções)

> para duche e/ou banho (2 funções)
> cartucho termostático (safe-stop 38º)
> profundidade de instalação ajustável: de 60 a 75mm (espelho retangular horizontal) e de 55 a 85mm (espelhos retangular vertical e redondo)
> na embalagem: torneira

Espelho retangular (vertical)	Peso	€
S500 0596 9950 706	2	**257,00**
Espelho redondo		
S500 0596 9150 706	2	**252,00**

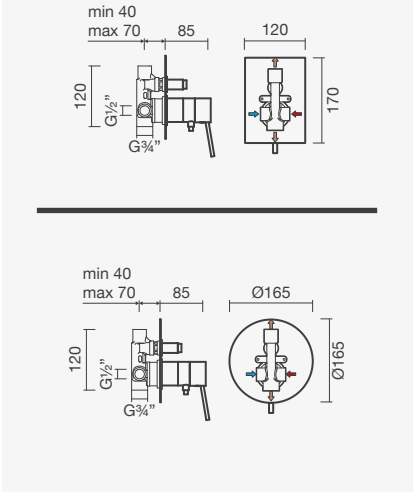

Torneira termostática para duche (3 funções)

> para duche e/ou banho (3 funções)
> cartucho termostático (safe-stop 38º)
> profundidade de instalação ajustável: de 45 a 75mm
> na embalagem: torneira

Espelho retangular (vertical)	Peso	€
S500 0597 0050 706	2	**310,00**
Espelhos redondos		
S500 0596 9250 706	2	**310,00**

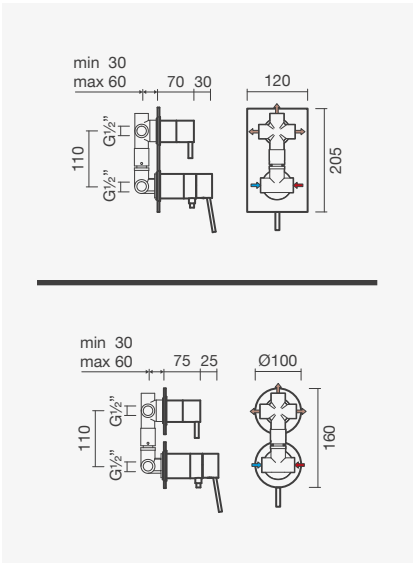

DUCHE / BANHO

Torneira termostática para duche (4 funções)

> para duche e/ou banho (4 funções)
> cartucho termostático (safe-stop 38º)
> profundidade de instalação ajustável: de 60 a 75mm (espelho retangular horizontal) e 45 a 75mm (espelhos retangular vertical e redondos)
> na embalagem: torneira

Espelho retangular (vertical)	Peso	€
S500 0597 0150 706	3	**377,00**
Espelhos redondos		
S500 0596 9350 706	3	**377,00**

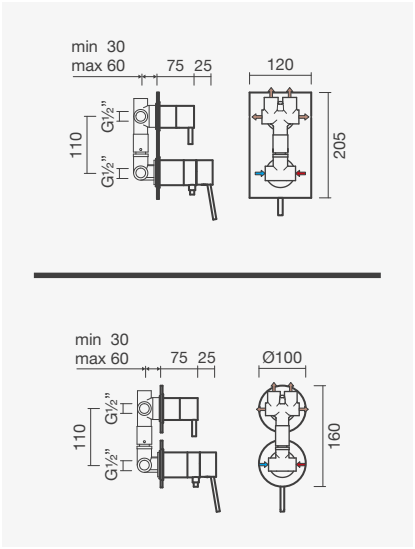

Torneira monocomando para duche (1 função)

> para duche ou banho (1 função)
> cartucho de discos cerâmicos
> profundidade de instalação ajustável: de 45 a 75mm
> na embalagem: torneira

Espelho quadrado	Peso	€
S500 0596 9450 706	1	**106,50**
Espelho redondo		
S500 0596 8650 706	1	**99,50**

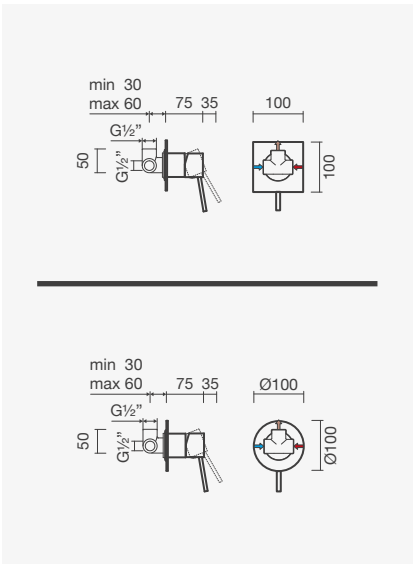

Torneira monocomando para duche (2 funções)

> para duche e/ou banho (2 funções)
> cartucho de discos cerâmicos
> profundidade de instalação ajustável: de 60 a 75mm (espelho retangular horizontal) e 55 a 75mm (espelhos retangular vertical e redondo)
> na embalagem: torneira

Espelho redondo	Peso	€
S500 0596 8750 706	2	**131,50**

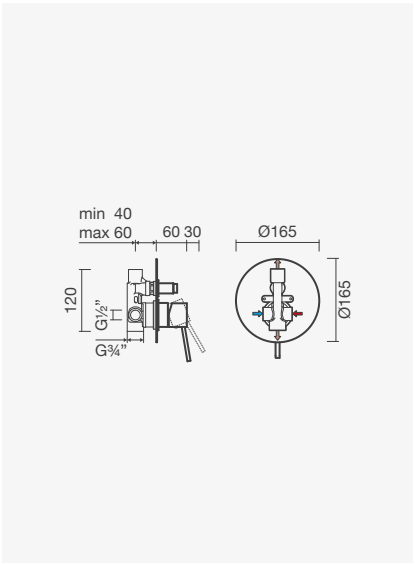

DUCHE / BANHO

Torneira monocomando para duche (3 funções)

> para duche e/ou banho (3 funções)
> cartucho de discos cerâmicos
> profundidade de instalação ajustável: de 45 a 75mm
> na embalagem: torneira

Espelho retangular (vertical)	Peso	€
S500 0596 9650 706	2	**231,50**
Espelhos redondos		
S500 0596 8850 706	2	**219,00**

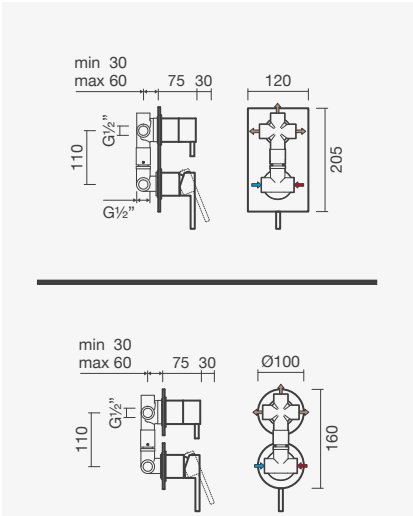

Torneira monocomando para duche (4 funções)

> para duche e/ou banho (4 funções)
> cartucho de discos cerâmicos
> profundidade de instalação ajustável: de 60 a 75mm (espelho retangular horizontal) e 45 a 75mm (espelhos retangular vertical e redondos)
> na embalagem: torneira

Espelho retangular (vertical)	Peso	€
S500 0596 9750 706	3	**264,50**
Espelhos redondos		
S500 0596 8950 706	3	**251,50**

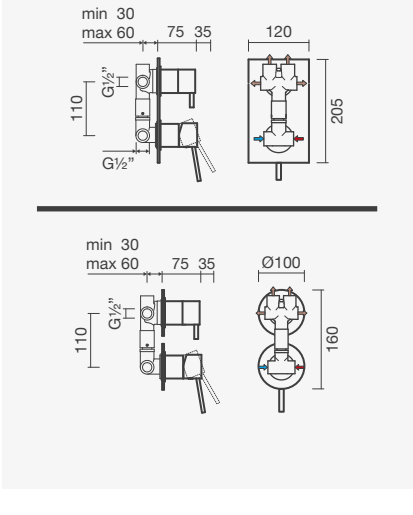

BANHO

Torneira monocomando para banheira

> para banho
> cartucho de discos cerâmicos e perlator ecológico
> na embalagem: torneira, chuveiro de mão, suporte, flexível de 175cm e kit de fixação

Acabamento cromado	Peso	€
S500 0591 3850 705	3	**160,00**
Acabamento preto mate		
S500 0591 3871 605	3	**299,00**

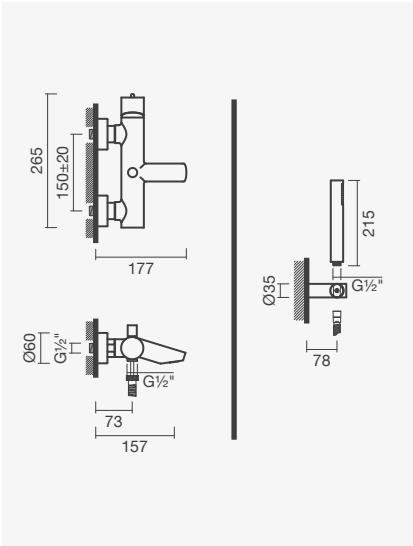

PACKS DE DUCHE - *SQUARE*

Conjunto de duche

> para duche (2 funções)
> cartucho de discos cerâmicos
> profundidade de instalação ajustável: 60 a 75mm
> na embalagem: torneira de 2 funções, chuveiro superior de ø250mm, braço mural para chuveiro, chuveiro de mão, suporte com ligação de água e flexível

Elementos quadrados	Peso	€
SP02 0120 0012 600	5	**321,00**

PACKS DE DUCHE - *ROUND*

Conjunto de duche

> para duche (2 funções)
> cartucho de discos cerâmicos
> profundidade de instalação ajustável: 55 a 75mm
> na embalagem: torneira de 2 funções, chuveiro superior de ø250mm, braço mural para chuveiro, chuveiro de mão, suporte com ligação de água e flexível

Elementos redondos	Peso	€
SP02 0110 0012 600	5	**310,00**

Torneira monocomando para banheira UNIC

Ditto

Torneira para lavatório DITTO com lavatório POP ART 51

LAVATÓRIO

Torneira monocomando para lavatório

> para lavatório com furo para torneira
> cartucho de discos cerâmicos e perlator ecológico
> função cold start (abertura em frio)
> na embalagem: torneira, ligações flexíveis e kit de fixação

Referência	Peso	€
S502 1150 0012 600	1	**73,00**

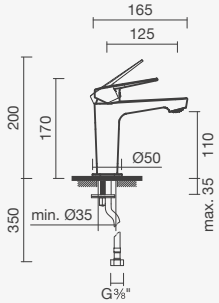

LAVATÓRIO - CANO ALTO

Torneira monocomando para lavatório

> para lavatório sem furo para torneira
> cartucho de discos cerâmicos e perlator ecológico
> função cold start (abertura em frio)
> na embalagem: torneira, ligações flexíveis e kit de fixação

Referência	Peso	€
S502 1151 2412 600	2	**125,00**

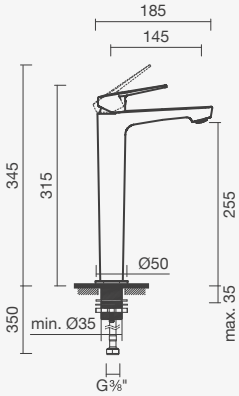

BIDÉ

Torneira monocomando para bidé

> para bidé com furo para torneira
> cartucho de discos cerâmicos e perlator ecológico
> na embalagem: torneira, ligações flexíveis e kit de fixação

Referência	Peso	€
S502 1170 0012 600	1	**78,00**

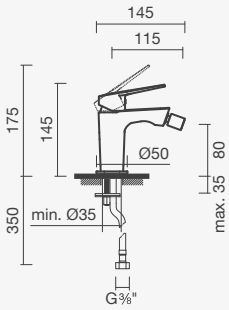

DUCHE

Torneira monocomando para duche

> para duche
> cartucho de discos cerâmicos
> redutor de caudal integrado no flexível
> na embalagem: torneira, chuveiro de mão, suporte, flexível de 170cm e kit de fixação

Referência	Peso	€
S502 1180 0012 600	2	**114,00**

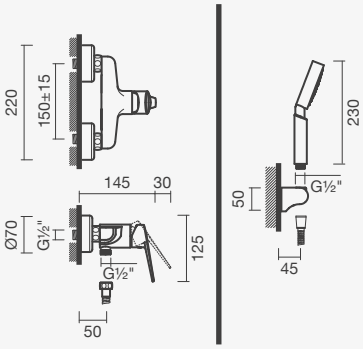

DUCHE / BANHO

Torneira monocomando para duche (2 funções)

> para duche ou banho (1 função)
> cartucho de discos cerâmicos
> com *smartbox*
> na embalagem: torneira e caixa de instalação

Referência	Peso	€
S502 1206 9512 600	1	**119,00**

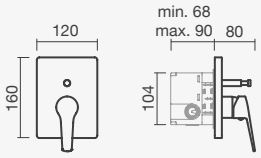

Torneira monocomando para duche (1 função)

> para duche ou banho (1 função)
> cartucho de discos cerâmicos
> na embalagem: torneira

Referência	Peso	€
S502 1206 9412 600	1	**89,00**

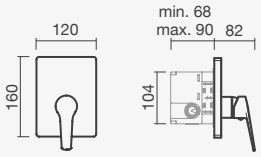

BANHEIRA

Torneira monocomando para banheira

> para banho
> cartucho de discos cerâmicos
> redutor de caudal integrado no flexível
> na embalagem: torneira, chuveiro de mão, suporte, flexível de 150cm e kit de fixação

Referência	Peso	€
S502 1190 0012 600	2	**129,00**

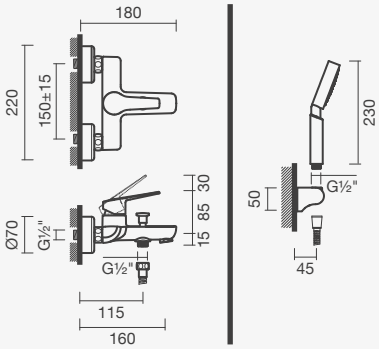

Torneira monocomando para duche DITTO

Bloom

Torneira monocomando para lavatório BLOOM em acabamento preto mate

LAVATÓRIO

Torneira monocomando para lavatório

> para lavatório com furo para torneira
> cartucho de discos cerâmicos e perlator ecológico
> função cold start (abertura em frio)
> na embalagem: torneira, ligações flexíveis e kit de fixação

Acabamento cromado	Peso	€
S502 0385 0212 600	1	**65,00**
Acabamento preto mate		
S502 0385 0271 600	1	**99,00**

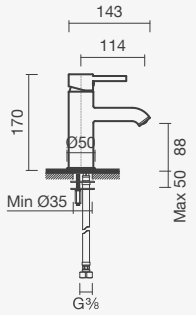

Torneira monocomando para lavatório (cano alto)

> para lavatório sem furo para torneira
> cartucho de discos cerâmicos e perlator ecológico
> função cold start (abertura em frio)
> na embalagem: torneira, ligações flexíveis e kit de fixação

Acabamento cromado	Peso	€
S502 0381 2412 600	2	**89,50**
Acabamento preto mate		
S502 0381 2471 600	2	**133,00**

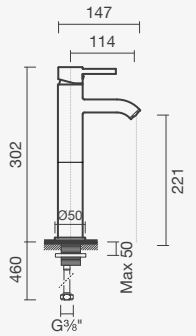

Torneira temporizada para lavatório

> para lavatório sem furo para torneira
> cartucho temporizado
> tempo de abertura: 6 segundos (margem de erro de 20%)
> profundidade mínima de instalação: 90mm
> na embalagem: torneira, caixa de instalação, ligações flexíveis e kit de fixação

1 Fluxo de água	Peso	€
S502 0760 1212 600	3	**161,50**

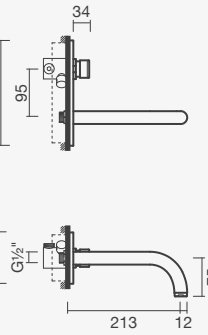

BIDÉ

Torneira monocomando para bidé

> para bidé com furo para torneira
> cartucho de discos cerâmicos e perlator ecológico
> na embalagem: torneira, ligações flexíveis e kit de fixação

Acabamento cromado	Peso	€
S502 0405 0212 600	1	**65,00**
Acabamento preto mate		
S502 0405 0271 600	1	**99,00**

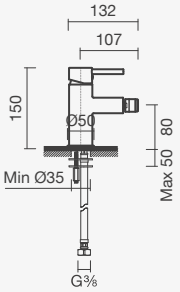

URINOL

Torneira temporizada para urinol

> para urinol com alimentação horizontal
> cartucho temporizado
> tempo de abertura: 6 segundos (margem de erro de 20%)
> profundidade de instalação ajustável: de 45 a 80mm
> na embalagem: torneira

1 Fluxo de água	Peso	€
S502 0770 1212 600	1	**75,00**

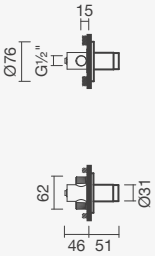

DUCHE

Torneira monocomando para duche

> para duche
> cartucho de discos cerâmicos
> profundidade mínima de instalação: 90mm
> na embalagem: torneira, caixa de instalação, ligações flexíveis e kit de fixação

Espelho retangular (horizontal)	Peso	€
S502 0700 0012 600	1	**129,00**

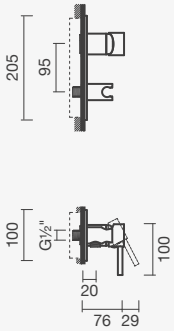

DUCHE

Torneira temporizada para duche

> para duche
> cartucho temporizado
> tempo de abertura: 20 segundos (margem de erro de 20%)
> profundidade de instalação ajustável:
de 48 a 75mm (2 fluxos de água)e 45 a 80mm (1 fluxo de água)
> na embalagem: torneira

2 Fluxos de água	Peso	€
S502 0760 2512 600	3	**220,00**
1 Fluxo de água		
S502 0760 0612 600	1	**83,50**

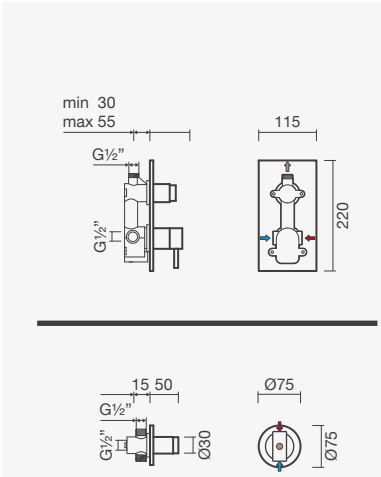

Torneira monocomando para duche

> para duche
> cartucho de discos cerâmicos
> na embalagem: torneira, chuveiro de mão, suporte, flexível de 170cm e kit de fixação

Acabamento cromado	Peso	€
S502 0416 6212 600	2	**79,50**
Acabamento preto mate		
S502 0416 6271 600	2	**133,00**

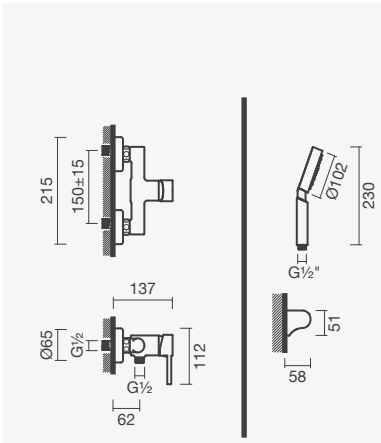

DUCHE / BANHO

Torneira termostática para duche (3 funções)

> para duche e/ou banho (3 funções)
> cartucho termostático (safe-stop 38º)
> profundidade de instalação ajustável: de 45 a 75mm
> na embalagem: torneira

Espelhos redondos	Peso	€
S502 0696 9212 602	3	**335,00**

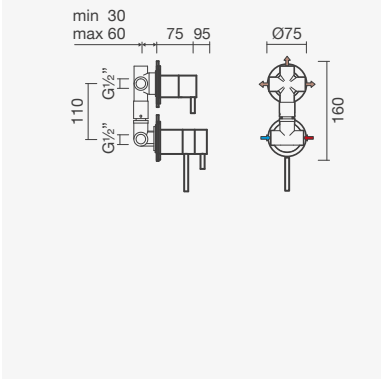

DUCHE

Sistema de duche com torneira termostática

> para duche (2 funções: chuveiro de mão e chuveiro superior - orientável)
> cartucho termostático (safe-stop 38º)
> sistema de duche telescópico (altura da barra regulável)
> na embalagem: sistema de duche, chuveiro superior com Ø230mm, chuveiro de mão, suporte para chuveiro de mão orientável e regulável em altura, flexível de 175cm e kit de fixação

Acabamento cromado	Peso	€
S502 0734 6312 600	4	**330,00**
Acabamento preto mate		
S502 0734 6371 600	4	**565,50**

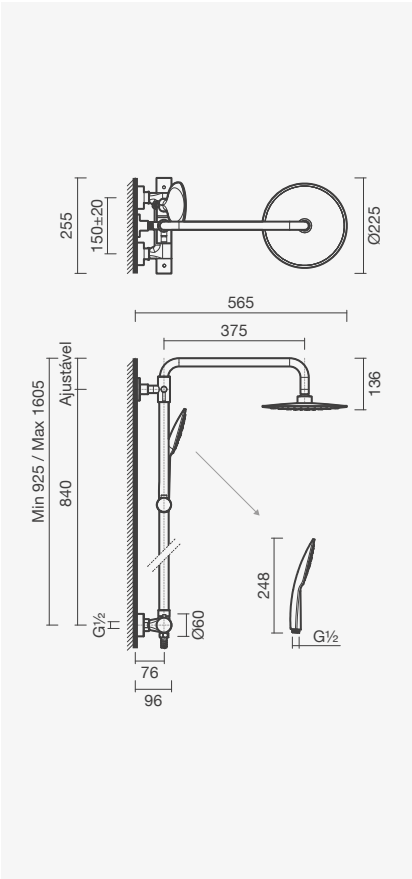

Sistema de duche com torneira monocomando

> para duche (2 funções: chuveiro de mão e chuveiro superior - orientável)
> cartucho de discos cerâmicos
> sistema de duche telescópico (altura da barra regulável)
> na embalagem: sistema de duche, chuveiro superior com Ø230mm, chuveiro de mão, suporte para chuveiro de mão orientável e regulável em altura, flexível de 175cm e kit de fixação

Acabamento cromado	Peso	€
S502 0744 6312 600	5	**300,00**
Acabamento preto mate		
S502 0744 6371 600	5	**514,00**

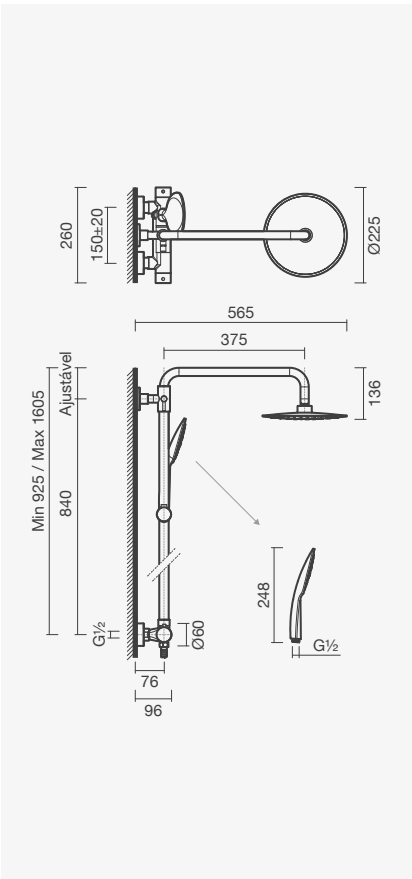

Sistema de duche com torneira termostática BLOOM em acabamento preto mate

DUCHE / BANHO

Torneira monocomando para duche (1 função)

> para duche ou banho (1 função)
> cartucho de discos cerâmicos
> profundidade de instalação ajustável: de 45 a 75mm
> na embalagem: torneira

Espelho redondo - acabamento cromado	Peso	€
S502 0426 8612 600	1	**75,00**
Espelho redondo - acabamento preto mate		
S502 0426 8671 600	1	**98,00**

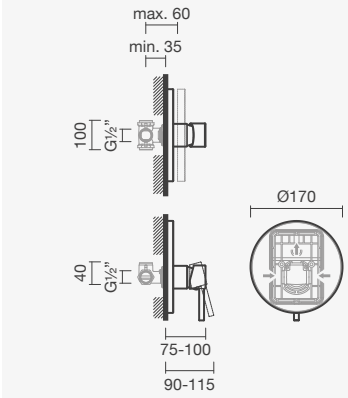

Torneira monocomando para duche (2 funções)

> para duche e/ou banho (2 funções)
> cartucho de discos cerâmicos
> profundidade de instalação ajustável: de 60 a 75mm
> na embalagem: torneira

Espelho redondo - acabamento cromado	Peso	€
S502 0426 8712 600	1	**96,50**
Espelho redondo - acabamento preto mate		
S502 0426 8771 600	1	**124,00**

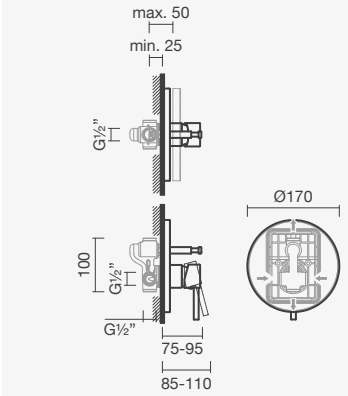

Torneira monocomando para banheira BLOOM

BANHO

Torneira monocomando para banheira

> para banho
> cartucho de discos cerâmicos e perlator ecológico
> na embalagem: torneira, chuveiro de mão, suporte, flexível de 150cm e kit de fixação

Acabamento cromado	Peso	€
S502 0417 8012 600	2	**90,50**
Acabamento preto mate		
S502 0417 8071 600	2	**143,50**

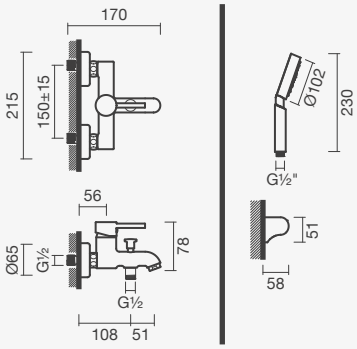

Torneira monocomando para banheira

> para banho
> cartucho de discos cerâmicos e perlator não-orientável
> profundidade mínima de instalação: 90mm
> na embalagem: torneira, caixa de instalação, ligações flexíveis e kit de fixação

Espelho retangular (horizontal)	Peso	€
S502 0680 0012 600	3	**146,50**

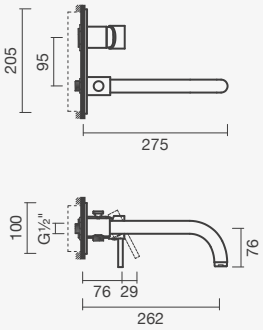

Bica para enchimento de banheira

> para banho
> na embalagem: bica

Referência	Peso	€
S502 0670 0012 600	1	**27,00**

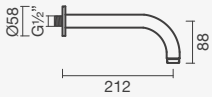

Viva

Torneira monocomando para lavatório VIVA

LAVATÓRIO

Torneira monocomando para lavatório

> para lavatório com furo para torneira
> cartucho de discos cerâmicos e perlator ecológico
> função cold start (abertura em frio)
> na embalagem: torneira, ligações flexíveis e kit de fixação

Referência	Peso	€
S502 1680 0012 600	1	**58,00**

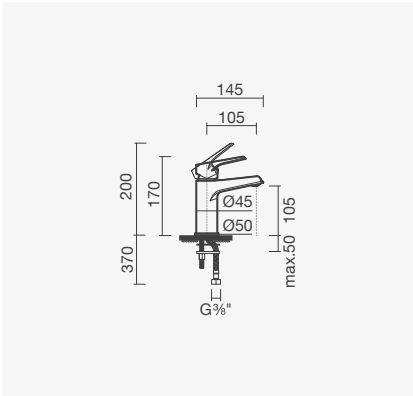

Torneira monocomando para lavatório (clínica)

> para lavatório com furo para torneira
> cartucho de discos cerâmicos e perlator ecológico
> função cold start (abertura em frio)
> na embalagem: torneira, ligações flexíveis e kit de fixação

Referência	Peso	€
S502 0245 0212 601	1	**77,50**

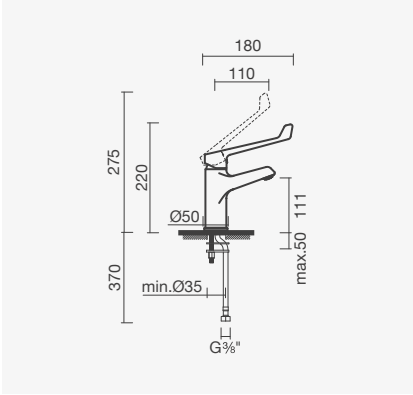

Torneira monocomando mural (clínica)

> para pia hospitalar, pia rectangular, tanque ou lavatórios sem furo para torneira
> cartucho de discos cerâmicos e perlator ecológico
> na embalagem: torneira

Referência	Peso	€
S502 1033 5812 600	2	**81,50**

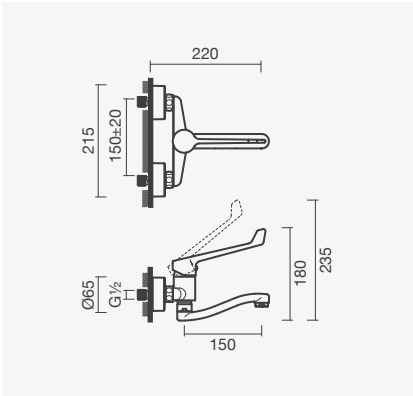

Torneira monocomando para lavatório com manípulo clínico VIVA

BIDÉ

Torneira monocomando para bidé

> para bidé com furo para torneira
> cartucho de discos cerâmicos e perlator ecológico
> na embalagem: torneira, ligações flexíveis e kit de fixação

Referência	Peso	€
S502 0275 0212 600	1	**61,00**

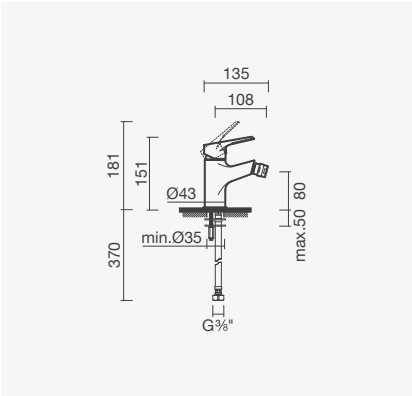

DUCHE

Torneira monocomando para duche

> para duche
> cartucho de discos cerâmicos
> na embalagem: torneira, chuveiro de mão, suporte, flexível de 170cm e kit de fixação

Referência	Peso	€
S502 0301 3912 600	2	**72,50**

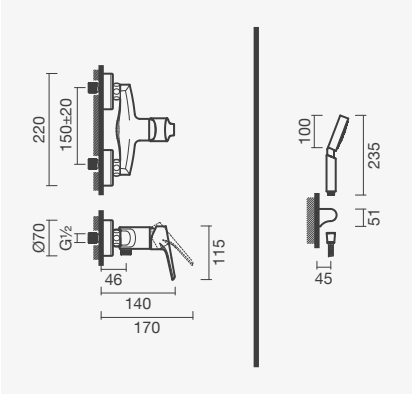

Torneira monocomando para duche (clínica)

> para duche
> cartucho de discos cerâmicos
> na embalagem: torneira, chuveiro de mão, suporte, flexível de 170cm e kit de fixação

Referência	Peso	€
S502 0301 3912 601	2	**88,00**

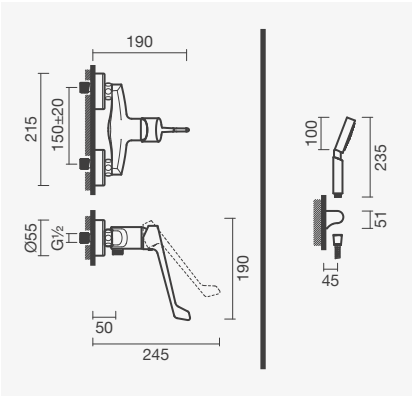

Torneira monocomando para bidé VIVA

BANHO

Torneira monocomando para banheira

> para banho
> cartucho de discos cerâmicos e perlator ecológico
> na embalagem: torneira, chuveiro de mão, suporte, flexível de 170cm e kit de fixação

Referência	Peso	€
S502 0291 3912 600	2	**85,50**

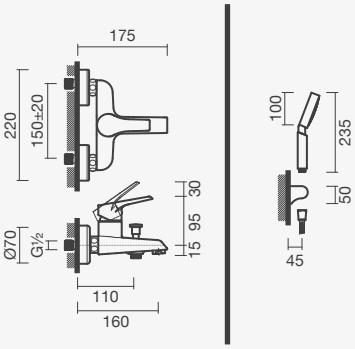

Torneira monocomando para duche VIVA com respetivo chuveiro de mão redondo e suporte

Scope

Torneira monocomando para lavatório SCOPE

LAVATÓRIO

Torneira monocomando para lavatório

> para lavatório com furo para torneira
> cartucho de discos cerâmicos e perlator ecológico
> função cold start (abertura em frio)
> na embalagem: torneira, ligações flexíveis e kit de fixação

Referência	Peso	€
S502 1210 0012 600	2	**56,00**

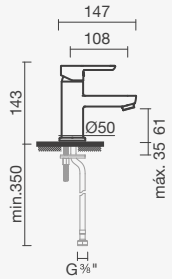

BIDÉ

Torneira monocomando para bidé

> para bidé com furo para torneira
> cartucho de discos cerâmicos e perlator ecológico
> na embalagem: torneira, ligações flexíveis e kit de fixação

Referência	Peso	€
S502 1220 0012 600	1	**61,00**

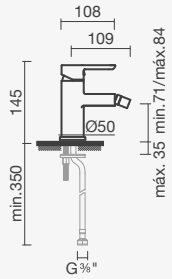

DUCHE

Torneira monocomando para duche

> para duche
> cartucho de discos cerâmicos
> na embalagem: torneira, chuveiro de mão, suporte, flexível de 175cm e kit de fixação

Referência	Peso	€
S502 1230 0012 600	2	**73,00**

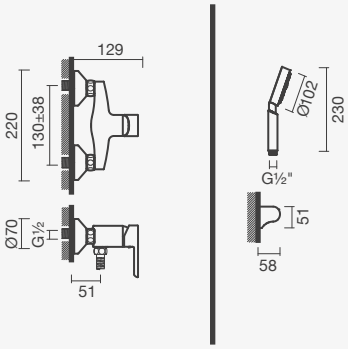

DUCHE / BANHO

Torneira monocomando para duche (1 função)

> para duche ou banho (1 função)
> cartucho de discos cerâmicos
> profundidade de instalação ajustável: de 45 a 75mm
> na embalagem: torneira

Referência	Peso	€
S502 1256 8612 600	1	**71,50**

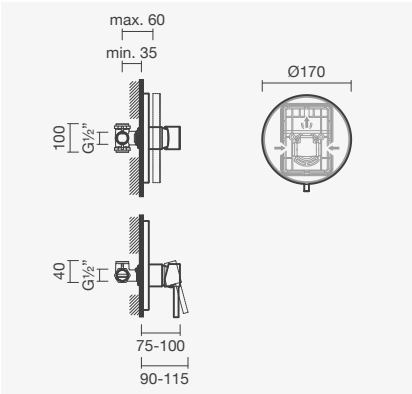

Torneira monocomando para duche (2 funções)

> para duche ou banho (2 funções)
> cartucho de discos cerâmicos
> profundidade de instalação ajustável: de 60 a 75mm
> na embalagem: torneira

Referência	Peso	€
S502 1256 8712 600	1	**92,00**

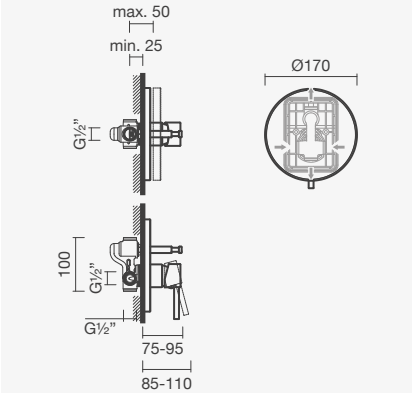

Torneira monocomando de encastre para duche SCOPE, com 2 funções e chuveiro de mão minimal com suporte para chuveiro com ligação de água

BANHO

Torneira monocomando para banheira

> para banho
> cartucho de discos cerâmicos e perlator ecológico
> na embalagem: torneira, chuveiro de mão, suporte, flexível de 150cm e kit de fixação

Referência	Peso	€
S502 1240 0012 600	2	**85,50**

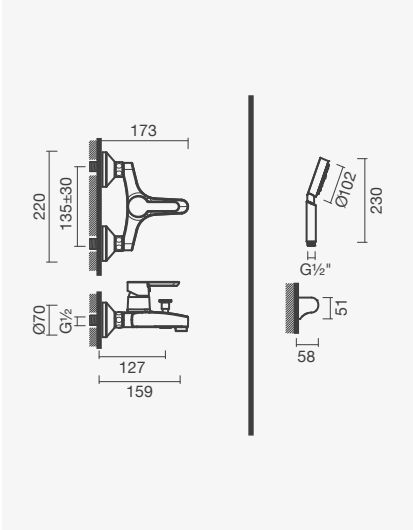

Torneira monocomando de duche SCOPE, com chuveiro de mão redondo e respetivo suporte

Atlas 40

Torneira monocomando para lavatório ATLAS 40

LAVATÓRIO

Torneira monocomando para lavatório

> para lavatório com furo para torneira
> cartucho de discos cerâmicos e perlator ecológico
> na embalagem: torneira, ligações flexíveis e kit de fixação

Referência	Peso	€
S500 0391 2750 703	1	**54,50**

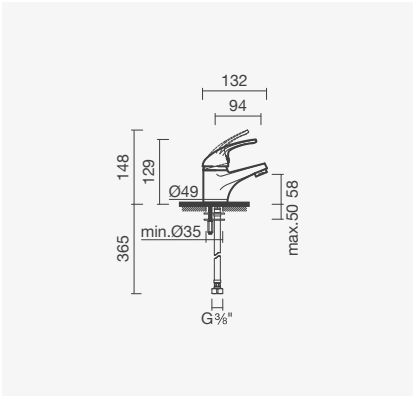

BIDÉ

Torneira monocomando para bidé

> para bidé com furo para torneira
> cartucho de discos cerâmicos e perlator ecológico
> na embalagem: torneira, ligações flexíveis e kit de fixação

Referência	Peso	€
S500 0391 2750 701	1	**54,50**

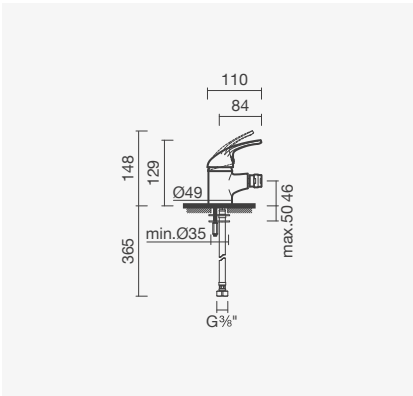

DUCHE

Torneira monocomando para duche

> para duche
> cartucho de discos cerâmicos
> redutor de caudal integrado no flexível
> na embalagem: torneira, chuveiro de mão, suporte, flexível de 175cm e kit de fixação

Referência	Peso	€
S500 0391 3850 702	1	**74,00**

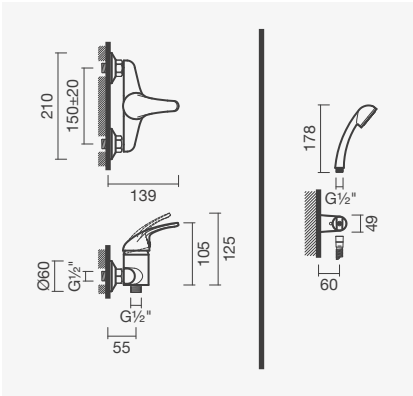

BANHO

Torneira monocomando para banheira

> para banho
> cartucho de discos cerâmicos e perlator ecológico
> na embalagem: torneira, chuveiro de mão, suporte, flexível de 175cm e kit de fixação

Referência	Peso	€
S500 0391 3850 705	1	**76,00**

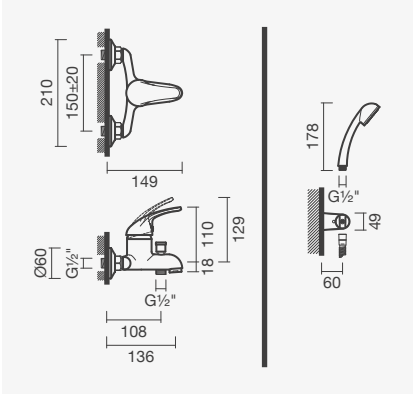

Tally

Torneira monocomando para lavatório TALLY com lavatório mural POP ART 57

LAVATÓRIO

Torneira monocomando para lavatório

> para lavatório com furo para torneira
> cartucho de discos cerâmicos e perlator ecológico
> na embalagem: torneira, ligações flexíveis e kit de fixação

Referência	Peso	€
S502 1260 0012 600	1	**50,00**

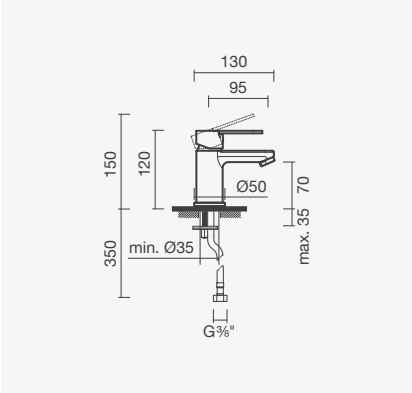

BIDÉ

Torneira monocomando para bidé

> para bidé com furo para torneira
> cartucho de discos cerâmicos e perlator ecológico
> na embalagem: torneira, ligações flexíveis e kit de fixação

Referência	Peso	€
S502 1270 0012 600	1	**50,00**

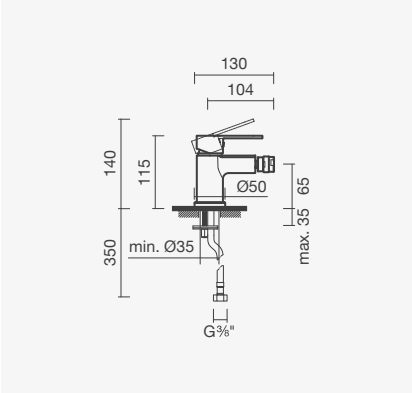

DUCHE

Torneira monocomando para duche

> para bidé com furo para torneira
> cartucho de discos cerâmicos
> na embalagem: torneira, chuveiro de mão, ligações flexíveis e kit de fixação

Referência	Peso	€
S502 1290 0012 600	2	**72,00**

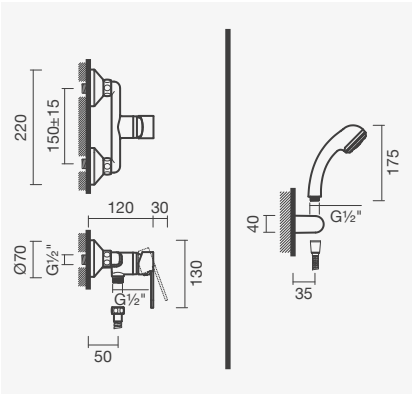

BANHEIRA

Torneira monocomando para banheira

> para bidé com furo para torneira
> cartucho de discos cerâmicos e perlator
> na embalagem: torneira, chuveiro de mão, ligações flexíveis e kit de fixação

Referência	Peso	€
S502 1280 0012 600	2	**74,00**

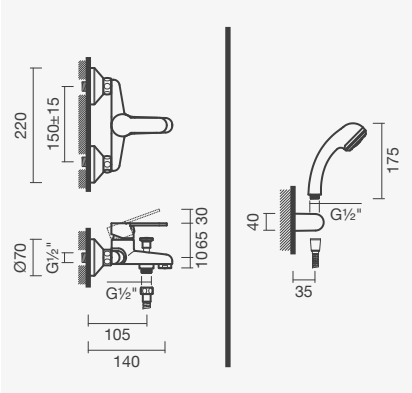

XS

Torneira monocomando para lavatório XS

LAVATÓRIO

Torneira monocomando para lavatório

> para lavatório com furo para torneira
> cartucho de discos cerâmicos e perlator ecológico
> na embalagem: torneira, ligações flexíveis e kit de fixação

Referência	Peso	€
S502 0195 0212 600	1	**42,00**

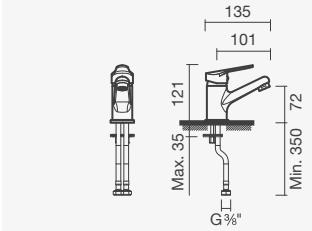

BIDÉ

Torneira monocomando para bidé

> para bidé com furo para torneira
> cartucho de discos cerâmicos e perlator ecológico
> na embalagem: torneira, ligações flexíveis e kit de fixação

Referência	Peso	€
S502 0205 0212 600	1	**46,00**

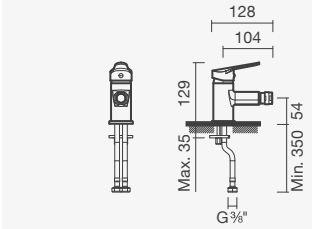

DUCHE

Torneira monocomando para duche

> para duche
> cartucho de discos cerâmicos
> na embalagem: torneira, chuveiro de mão, suporte, flexível de 175cm e kit de fixação

Referência	Peso	€
S502 0211 3712 600	1	**69,50**

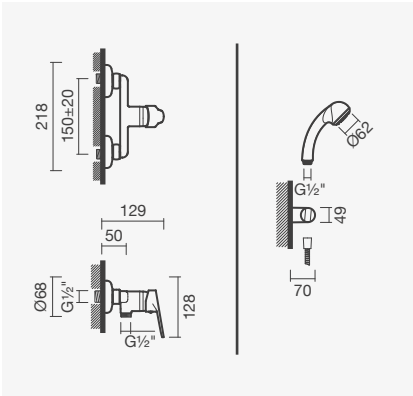

BANHO

Torneira monocomando para banheira

> para banho
> cartucho de discos cerâmicos e perlator
> na embalagem: torneira, chuveiro de mão, suporte, flexível de 150cm e kit de fixação

Referência	Peso	€
S502 0221 3712 600	2	**73,50**

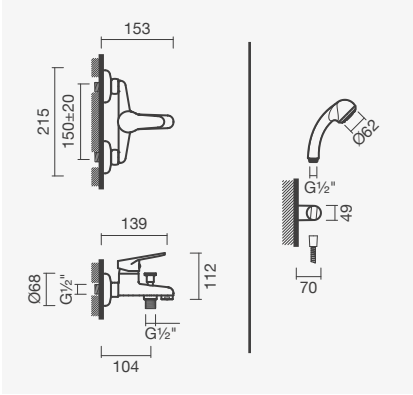

Eletrónicas

Torneiras eletrónicas para lavatório SUN em acabamento preto mate com lavatórios murais EVEN 160

LAVATÓRIO - SUN

Torneira eletrónica para lavatório

para lavatório com furo para torneira
> com eletro-válvula e perlator ecológico
> ativada através de sensor por infravermelhos
> alimentada mediante ligação à rede (230V) ou baterias
> na embalagem: torneira, caixa eletrónica, ligações flexíveis e kit de fixação

1 Fluxo de água - Acabamento cromado	Peso	€
S502 0960 0012 600	2	**194,00**
1 Fluxo de água - Acabamento preto mate		
S502 0960 0071 600	2	**194,00**
1 Fluxo de água - Acabamento dourado		
S502 0960 0071 700	2	**226,00**

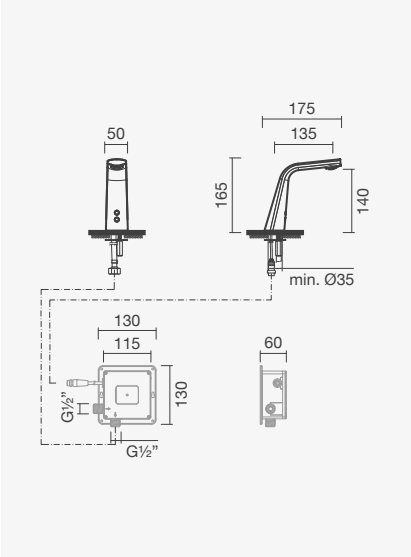

Torneira eletrónica para lavatório SUN em acabamento dourado

LAVATÓRIO - UNIC

Torneira eletrónica para lavatório

> para lavatório com furo para torneira
> com eletro-válvula e perlator ecológico
> ativada através de sensor por infravermelhos
> alimentada mediante ligação à rede (230V) ou baterias
> na embalagem: torneira, caixa eletrónica, misturadora oculta, ligações flexíveis e kit de fixação

2 Fluxos de água	Peso	€
S500 0592 9450 703	2	**269,00**

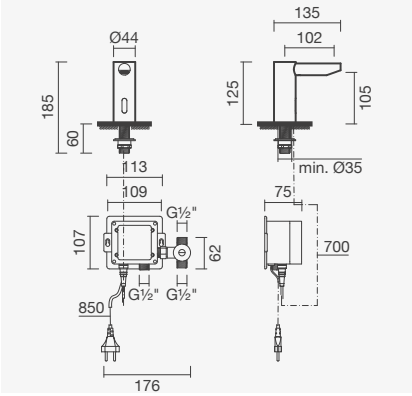

Torneira eletrónica para lavatório

> para lavatório com furo para torneira
> com eletro-válvula e perlator ecológico
> ativada através de sensor por infravermelhos
> alimentada mediante ligação à rede (230V) ou baterias
> na embalagem: torneira, caixa eletrónica, ligações flexíveis e kit de fixação

1 Fluxo de água	Peso	€
S500 0592 9350 703	2	**230,00**

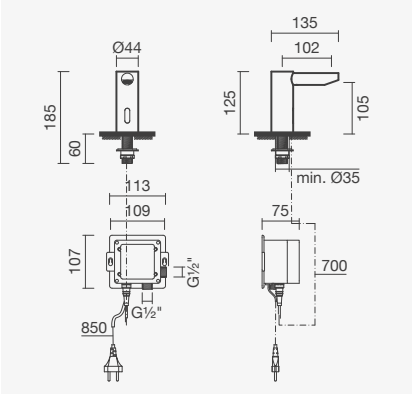

Torneira eletrónica para lavatório

> para lavatório sem furo para torneira
> com eletro-válvula e perlator ecológico
> ativada através de sensor por infravermelhos
> alimentada mediante ligação à rede (230V) ou baterias
> na embalagem: torneira, caixa eletrónica, misturadora oculta e ligações flexíveis

2 Fluxos de água	Peso	€
S500 0592 9450 707	2	**254,50**

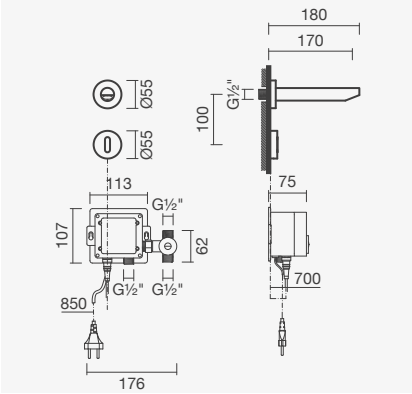

Torneira eletrónica para lavatório

> para lavatório sem furo para torneira
> com eletro-válvula e perlator ecológico
> ativada através de sensor por infravermelhos
> alimentada mediante ligação à rede (230V) ou baterias
> na embalagem: torneira, caixa eletrónica e ligações flexíveis

1 Fluxo de água	Peso	€
S500 0592 9350 707	2	**216,50**

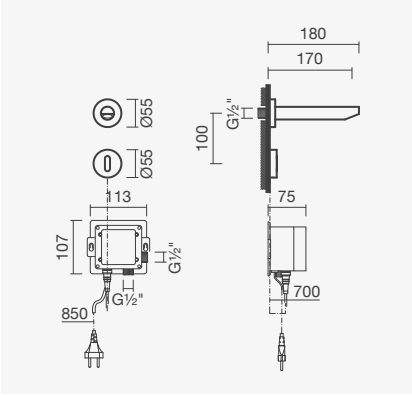

LAVATÓRIO - BALANCE

Torneira eletrónica para lavatório

> para lavatório com furo para torneira
> com eletro-válvula e perlator ecológico
> ativada através de sensor por infravermelhos
> alimentada mediante ligação à rede (230V) ou baterias
> na embalagem: torneira, caixa eletrónica, misturadora oculta, ligações flexíveis e kit de fixação

2 Fluxos de água	Peso	€
S500 0402 9350 703	1	**234,00**

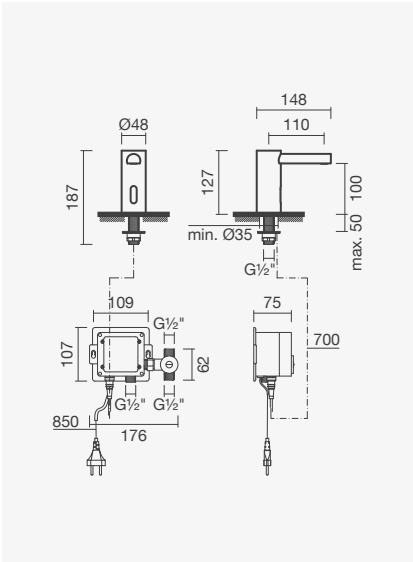

Torneira eletrónica para lavatório

> para lavatório sem furo para torneira
> com eletro-válvula e perlator ecológico
> ativada através de sensor por infravermelhos
> alimentada mediante ligação à rede (230V) ou baterias
> na embalagem: torneira, caixa eletrónica, misturadora oculta e ligações flexíveis

2 Fluxos de água	Peso	€
S500 8952 9450 700	2	**214,00**

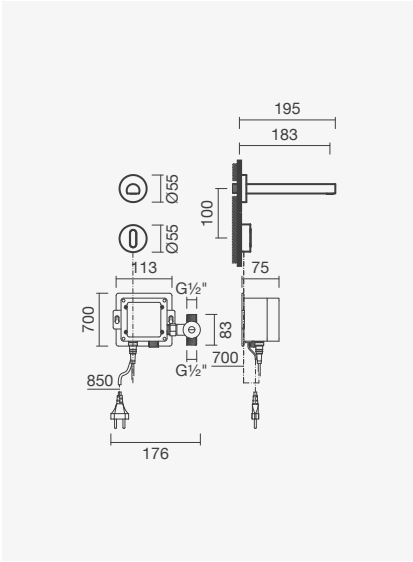

Torneira eletrónica para lavatório

> para lavatório sem furo para torneira
> com eletro-válvula e perlator ecológico
> ativada através de sensor por infravermelhos
> alimentada mediante ligação à rede (230V) ou baterias
> na embalagem: torneira, caixa eletrónica e ligações flexíveis

1 Fluxo de água	Peso	€
S500 8942 9350 700	2	**185,50**

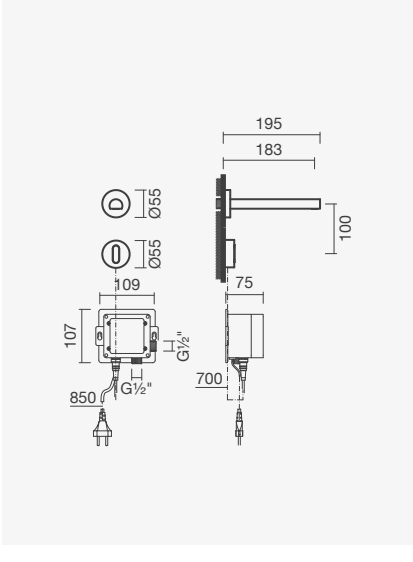

Temporizadas

Torneira temporizada para duche BLOOM

LAVATÓRIO - UNIC

Torneira temporizada para lavatório

> para lavatório com furo para torneira
> cartucho temporizado e perlator ecológico
> tempo de abertura: 6 segundos (margem de erro de 20%)
> possível regular caudal de forma a reduzir o consumo de água
> na embalagem: torneira e kit de fixação

2 Fluxos de água	Peso	€
S500 0590 2650 703	2	**104,00**
1 Fluxo de água		
S500 0590 1250 703	1	**85,50**

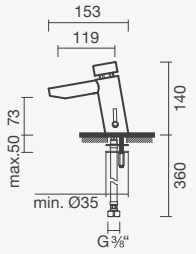

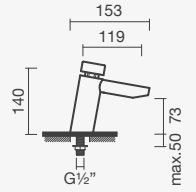

Torneira temporizada para lavatório (cano alto)

> para lavatório sem furo para torneira
> cartucho temporizado e perlator ecológico
> tempo de abertura: 6 segundos (margem de erro de 20%)
> possível regular caudal de forma a reduzir o consumo de água
> na embalagem: torneira e kit de fixação

2 Fluxos de água	Peso	€
S500 0590 2750 711	3	**203,50**
1 Fluxo de água		
S500 0590 1550 711	2	**165,50**

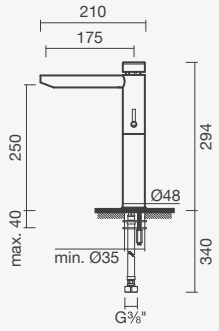

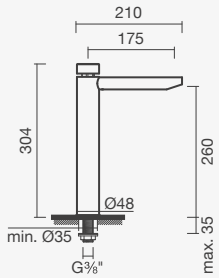

LAVATÓRIO - ECO-STOP

Torneira temporizada para lavatório

> para lavatório com furo para torneira
> cartucho temporizado e perlator ecológico
> tempo de abertura: 6 segundos (margem de erro de 20%)
> possível regular caudal de forma a reduzir o consumo de água
> na embalagem: torneira

1 Fluxo de água	Peso	€
S500 0460 1250 703	1	**74,00**

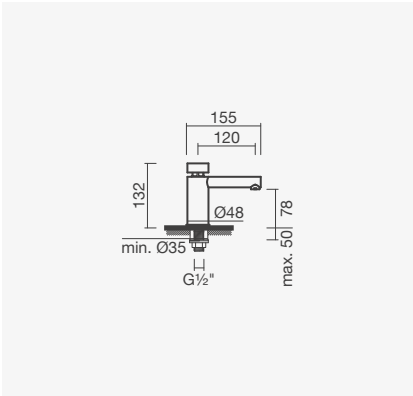

LAVATÓRIO - BLOOM

Torneira temporizada para lavatório

> para lavatório sem furo para torneira
> cartucho temporizado
> tempo de abertura: 6 segundos (margem de erro de 20%)
> profundidade mínima de instalação: 90mm
> na embalagem: torneira, caixa de instalação, ligações flexíveis e kit de fixação

1 Fluxo de água	Peso	€
S502 0760 1212 600	3	**161,50**

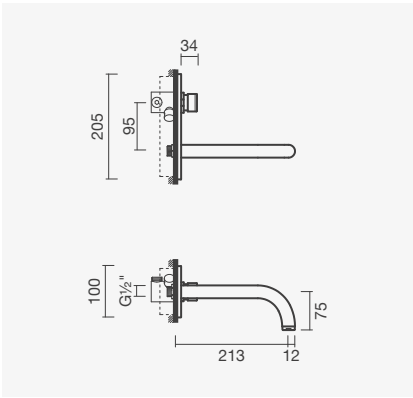

LAVATÓRIO - JANO

Torneira temporizada para lavatório

> para lavatório com furo para torneira
> cartucho temporizado e perlator
> tempo de abertura: 6 segundos (margem de erro de 20%)
> possível regular caudal de forma a reduzir o consumo de água
> na embalagem: torneira

1 Fluxo de água	Peso	€
S500 0490 1250 703	1	**48,00**

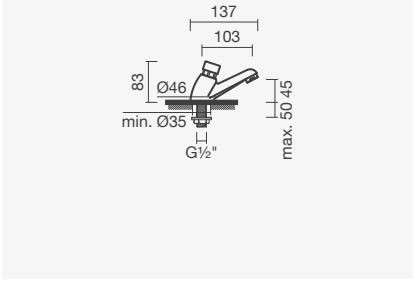

Torneira temporizada para lavatório (bica)

> para lavatório sem furo para torneira
> cartucho temporizado e perlator ecológico
> tempo de abertura: 6 segundos (margem de erro de 20%)
> possível regular caudal de forma a reduzir o consumo de água
> na embalagem: torneira

1 Fluxo de água - bica longa	Peso	€
S500 0490 1450 703	1	**80,50**
1 Fluxo de água - bica curta		
S500 0490 1350 703	1	**53,50**

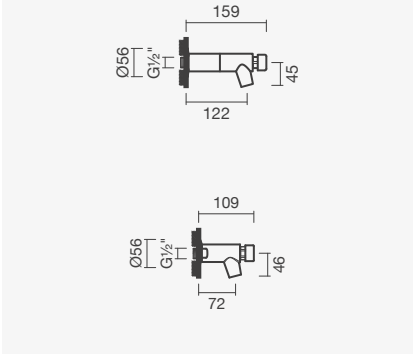

DUCHE - JANO

Torneira temporizada para duche

> para duche
> cartucho temporizado
> tempo de abertura: 20 segundos (margem de erro de 20%)
> possível regular caudal de forma a reduzir o consumo de água
> na embalagem: torneira

2 Fluxos de água	Peso	€
S500 0490 2450 702	3	**516,00**
1 Fluxo de água		
S500 0490 0650 702	1	**61,00**

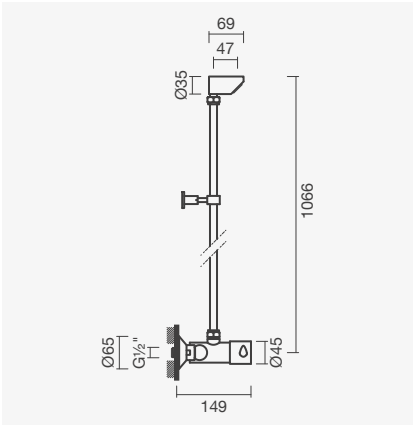

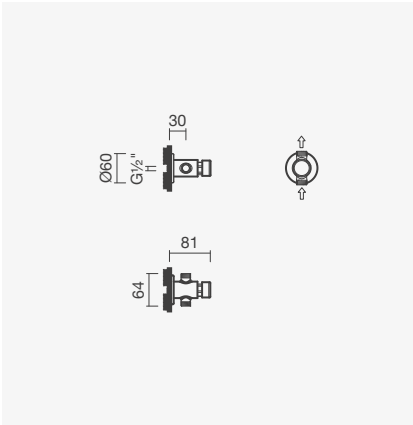

DUCHE - BLOOM

Torneira temporizada para duche

> para duche
> cartucho temporizado
> tempo de abertura: 20 segundos (margem de erro de 20%)
> profundidade de instalação ajustável:
de 45 a 80mm (2 fluxos de água) e 48 a 75mm (1 fluxo de água)
> na embalagem: torneira

2 Fluxos de água	Peso	€
S502 0760 2512 600	3	**220,00**
1 Fluxo de água		
S502 0760 0612 600	1	**83,50**

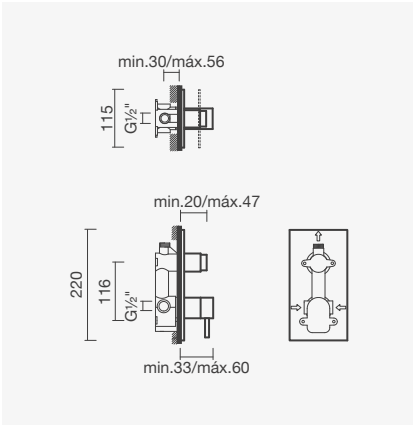

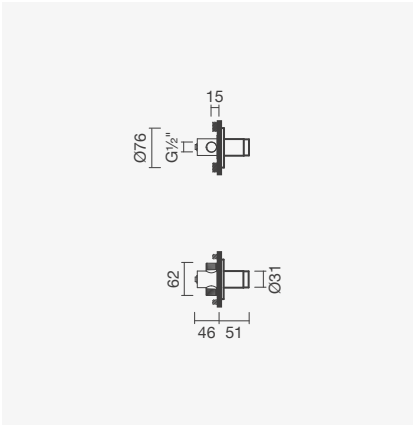

URINOL - BLOOM

Torneira temporizada para urinol

> para urinol de alimentação horizontal
> cartucho temporizado
> tempo de abertura: 6 segundos (margem de erro de 20%)
> profundidade de instalação ajustável: de 45 a 80mm
> na embalagem: torneira

1 Fluxo de água	Peso	€
S502 0770 1212 600	1	**75,00**

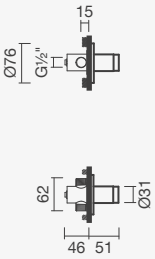

URINOL - JANO

Torneira temporizada para urinol

> para urinol de alimentação vertical
> cartucho temporizado
> tempo de abertura: 6 segundos (margem de erro de 20%)
> possível regular caudal de forma a reduzir o consumo de água
> na embalagem: torneira

1 Fluxo de água	Peso	€
S500 0491 3450 710	1	**51,50**

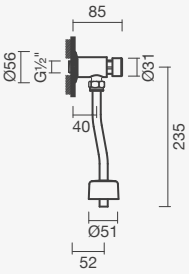

Torneira temporizada para lavatório ECO-STOP

Torneiras de esquadria

Torneira de esquadria ¼ de volta

> sem filtro
> manípulo quadrado
> em latão cromado
> na embalagem: torneira de esquadria (1 unidade)

Referência	Peso	€
TNR5 0000 0000 0169	1	**12,00**

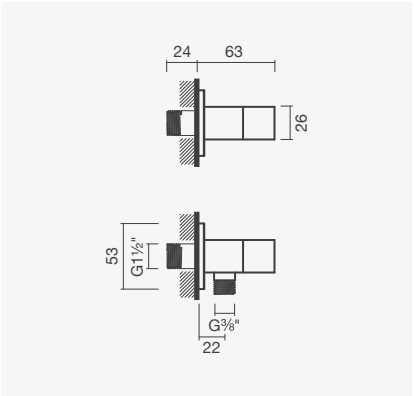

Torneira de esquadria ¼ de volta

> sem filtro
> manípulo quadrado
> em latão cromado
> na embalagem: torneira de esquadria (1 unidade)

Referência	Peso	€
TNR5 0000 0000 0168	1	**12,00**

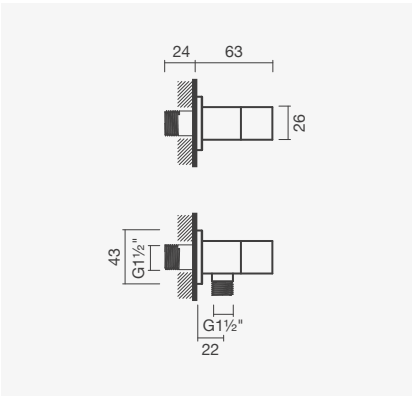

Torneiras de esquadria ½ volta

> com filtro
> para ligação de monoblocos
> em latão cromado
> na embalagem: torneiras de esquadria (2 unidades)

3/8 volta	Peso	€
TNR5 0000 0000 0167	1	**12,00**
1/2 volta		
SR50 0000 0002 134	1	**12,00**

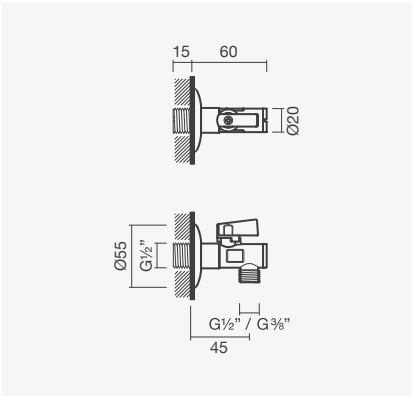

Torneira de esquadria ¼ de volta

> sem filtro
> manípulo redondo
> em latão cromado
> na embalagem: torneira de esquadria (1 unidade)

Acabamento cromado	Peso	€
TNR5 0000 0000 0170	1	**11,00**
Acabamento preto mate		
S502 0524 8871 600	1	**18,00**

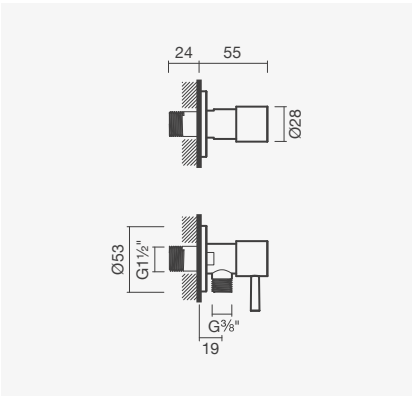

Utilizações específicas

LAVATÓRIO - JANO

Torneira monocomando para lavatório

> para lavatório com furo para torneira
> castelo cerâmico ¼ volta e perlator não-orientável
> na embalagem: torneira

1 Fluxo de água	Peso	€
S500 0490 1050 703	1	**26,50**

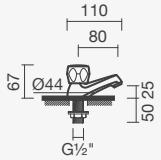

MULTI-USOS - JANO

Torneira monocomando multi-usos

> para lavatório / lava-louças / outro com furo para torneira
> castelo cerâmico ¼ volta e perlator não-orientável
> corpo superior pivotante
> na embalagem: torneira

1 Fluxo de água	Peso	€
S500 0490 0750 711	1	**39,00**

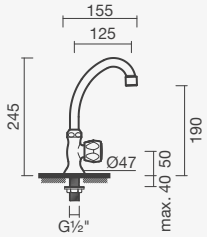

BANHO - BLOOM

Bica para enchimento de banheira

> para banho
> na embalagem: bica

Referência	Peso	€
S502 0670 0012 600	1	**27,00**

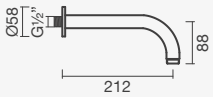

Válvulas de descarga

STOP & GO

Válvula de descarga 1 1/4”

> para lavatórios ou bidés com furo de nível
> com mecanismo de abrir e fechar (stop & go)
> espelho da válvula quadrado ou redondo (removível)
> em latão cromado
> na embalagem: válvula de descarga

Espelho quadrado	Peso	€
TN50 0087 1619 9900	1	**22,00**
Espelho redondo		
TN50 0090 1639 9900	1	**22,00**

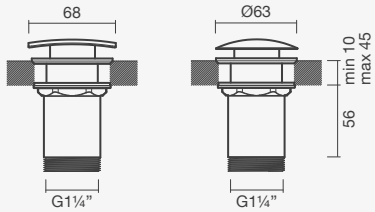

Válvula de descarga 1 1/4”

> para lavatórios ou bidés com furo de nível
> com mecanismo de abrir e fechar (stop & go)
> espelho da válvula redondo (removível)
> em latão cromado
> na embalagem: válvula de descarga

Espelho redondo - acabamento cromado	Peso	€
TN50 0089 1629 9900	1	**22,00**
Espelho redondo - acabamento preto mate		
S502 0540 0071 600	1	**36,50**

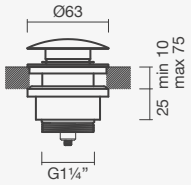

Válvula de descarga 1 1/4”

> para lavatórios ou bidés com furo de nível
> com mecanismo de abrir e fechar (stop & go)
> espelho da válvula redondo (removível)
> em latão cromado
> na embalagem: válvula de descarga

Referência	Peso	€
TN50 0091 1639 9900	1	**16,00**

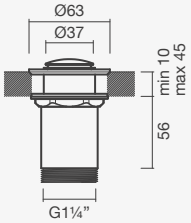

DESCARGA LIVRE

Válvula de descarga 1 1/4”

> para lavatórios ou bidés sem furo de nível
> com mecanismo de descarga livre
> espelho da válvula redondo (removível)
> em latão cromado
> na embalagem: válvula de descarga

Referência	Peso	€
TN50 0088 3179 9900	1	**18,50**

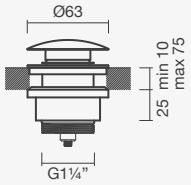

Sifões de descarga

SIFÕES DE DESCARGA

Sifão de descarga 1 1/4”

> para lavatório
> formato quadrado ou redondo
> em latão cromado
> na embalagem: sifão de descarga

Formato quadrado - acabamento cromado	Peso	€
TN50 0082 3199 9900	1	**58,00**
Formato redondo - acabamento cromado		
TN50 0084 2139 9900	1	**41,00**
Formato redondo - acabamento preto mate		
S502 0511 4471 600	1	**44,50**

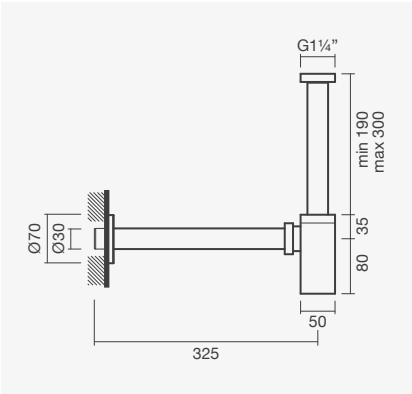

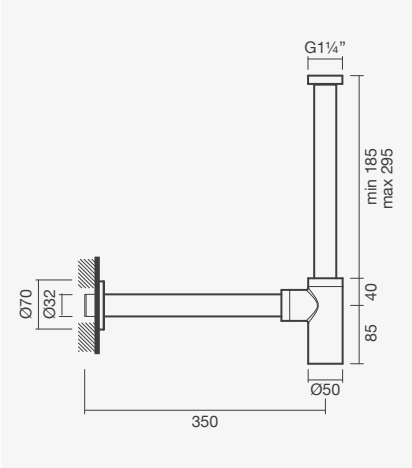

Sifão de descarga 1 1/4”

> para lavatório ou bidé
> formato redondo
> em latão cromado
> na embalagem: sifão de descarga

Referência	Peso	€
TN50 0086 2149 9900	1	**17,00**

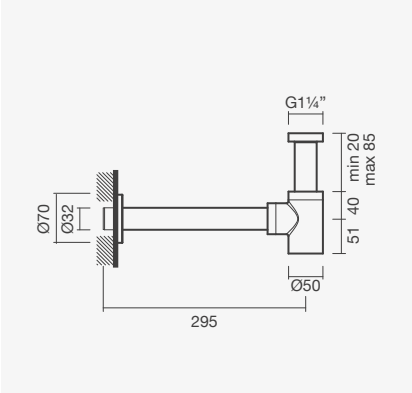

Sifão de descarga 1 1/4”

> para lavatório ou bidé
> formato redondo
> em latão cromado
> na embalagem: sifão de descarga

Referência	Peso	€
TN50 0085 3219 9900	1	**41,00**

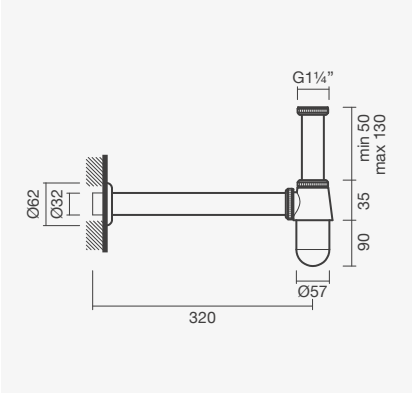

Sifão de descarga 1 1/4" com válvula

> para lavatório ou bidé
> válvula com mecanismo de abrir e fechar (stop & go)
> em plástico
> na embalagem: sifão e válvula de descarga

Referência	Peso	€
S502 1410 0012 600	1	**40,50**

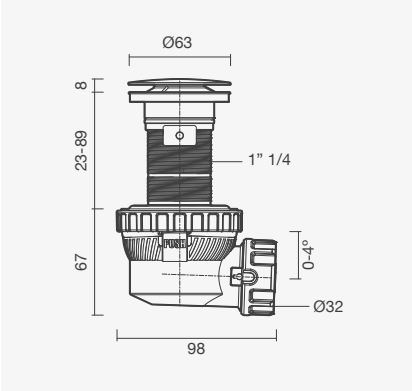

Sifão de descarga 1 1/4" aplicado com lavatório HALO preto mate e torneira SUN preto mate

Torneiras de cozinha

Torneira monocomando para lava-louças VOLT (tubo *square*)

VOLT - TUBO "*CURVE*"

Torneira monocomando para lava-louças

> para lava-louças com furo para torneira
> cartucho de discos cerâmicos (ecológico) e perlator não-orientável
> corpo superior pivotante e chuveiro extraível
> na embalagem: torneira, ligações flexíveis e kit de fixação

Referência	Peso	€
S502 0640 0012 600	3	**227,00**

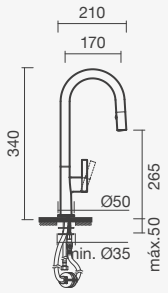

ECO

VOLT - TUBO "*SQUARE*"

Torneira monocomando para lava-louças

> para lava-louças com furo para torneira
> cartucho de discos cerâmicos (ecológico) e perlator não-orientável
> corpo superior pivotante e chuveiro extraível
> na embalagem: torneira, ligações flexíveis e kit de fixação

Referência	Peso	€
S502 0650 0012 600	3	**227,00**

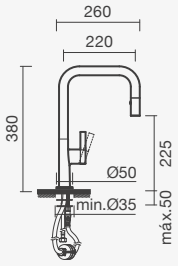

ECO

VOLT - TUBO "*LINE*"

Torneira monocomando para lava-louças

> para lava-louças com furo para torneira
> cartucho de discos cerâmicos (ecológico) e perlator não-orientável
> corpo superior pivotante e chuveiro extraível
> na embalagem: torneira, ligações flexíveis e kit de fixação

Referência	Peso	€
S502 0660 0012 600	3	**227,00**

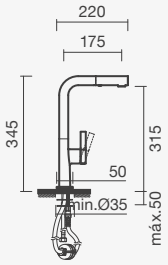

ECO

STEM - TUBO EM "T"

Torneira monocomando para lava-louças

> para lava-louças com furo para torneira
> cartucho de discos cerâmicos (ecológico) e perlator não-orientável
> com função cold start (abertura em frio)
> corpo superior pivotante e chuveiro extraível com 2 funções (*duche* - 3l/min - 3bar e *mousse* - 6l/min - 3 bar)
> na embalagem: torneira, ligações flexíveis e kit de fixação

Referência	Peso	€
S502 0807 8212 601	2	**153,50**

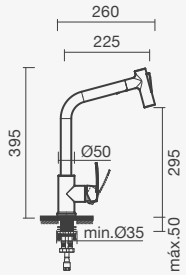

STEM - TUBO EM "L"

Torneira monocomando para lava-louças

> para lava-louças com furo para torneira
> cartucho de discos cerâmicos (ecológico) e perlator não-orientável
> com função cold start (abertura em frio)
> corpo superior pivotante e chuveiro extraível com 2 funções (*duche* - 3l/min - 3bar e *mousse* - 6l/min - 3 bar)
> na embalagem: torneira, ligações flexíveis e kit de fixação

Referência	Peso	€
S502 0807 8212 600	2	**153,50**

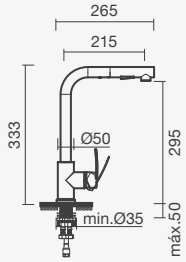

STEM - TUBO EM "C"

Torneira monocomando para lava-louças

> para lava-louças com furo para torneira
> cartucho de discos cerâmicos (ecológico) e perlator não-orientável
> com função cold start (abertura em frio)
> corpo superior pivotante e chuveiro extraível com 2 funções (*duche* - 3l/min - 3bar e *mousse* - 6l/min - 3 bar)
> na embalagem: torneira, ligações flexíveis e kit de fixação

Referência	Peso	€
S502 0807 8212 602	2	**153,50**

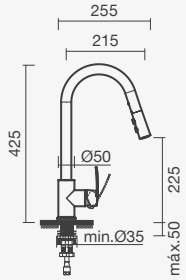

LOOP

Torneira monocomando para lava-louças

> para lava-louças com furo para torneira
> cartucho de discos cerâmicos (ecológico) e perlator não-orientável
> com função cold start (abertura em frio)
> corpo superior pivotante
> na embalagem: torneira, ligações flexíveis e kit de fixação

Referência	Peso	€
S502 0880 0012 600	3	**142,50**

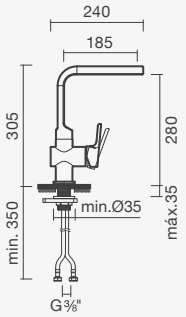

ECO COLD START

UNIC

Torneira monocomando para lava-louças

> para lava-louças com furo para torneira
> cartucho de discos cerâmicos (ecológico) e perlator orientável
> corpo superior pivotante
> na embalagem: torneira, ligações flexíveis e kit de fixação

Referência	Peso	€
S500 0590 0050 704	1	**138,00**

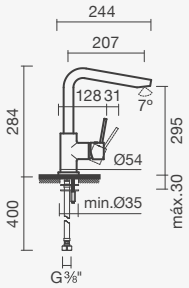

ECO

PRIM

Torneira monocomando para lava-louças

> para lava-louças com furo para torneira
> cartucho de discos cerâmicos e perlator não-orientável
> corpo superior pivotante
> na embalagem: torneira, ligações flexíveis e kit de fixação

Referência	Peso	€
S502 0890 0012 600	2	**133,00**

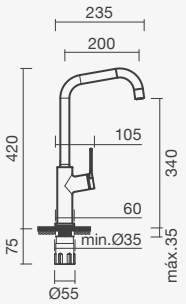

BLOOM

Torneira monocomando para lava-louças

> para lava-louças com furo para torneira
> cartucho de discos cerâmicos (ecológico) e bica flexível
> função cold start (abertura em frio)
> corpo superior pivotante
> na embalagem: torneira, ligações flexíveis e kit de fixação

Acabamento cromado	Peso	€
S502 1350 0012 600	2	**85,00**
Acabamento preto mate		
S502 0410 0071 600	2	**101,00**

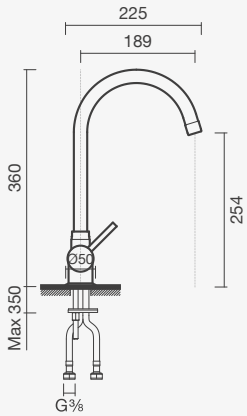

Torneira monocomando para lava-louças LOOP

ATLAS 40

Torneira monocomando para lava-louças

> para lava-louças com furo para torneira
> cartucho de discos cerâmicos (ecológico) e perlator não-orientável
> corpo superior pivotante
> na embalagem: torneira, ligações flexíveis e kit de fixação

Referência	Peso	€
S500 0391 2450 704	1	**73,50**

ECO

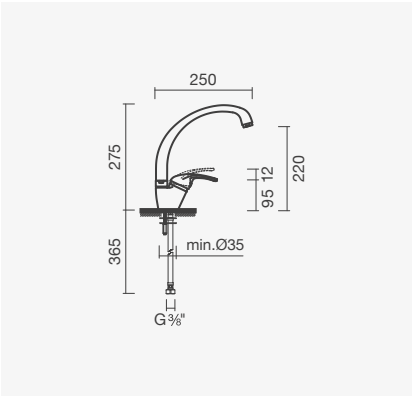

Torneira monocomando para lava-louças

> para lava-louças com furo para torneira
> cartucho de discos cerâmicos (ecológico) e perlator não-orientável
> corpo superior pivotante
> na embalagem: torneira, ligações flexíveis e kit de fixação

Referência	Peso	€
S500 0391 2550 704	1	**73,50**

ECO

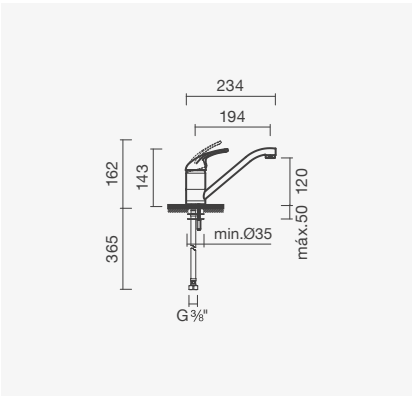

VIVA

Torneira monocomando para lava-louças

> para lava-louças com furo para torneira
> cartucho de discos cerâmicos e perlator não-orientável (ecológicos)
> função cold start (abertura em frio)
> corpo superior pivotante
> na embalagem: torneira, ligações flexíveis e kit de fixação

Referência	Peso	€
N S502 1360 0012 600	2	**81,00**

ECO COLD START

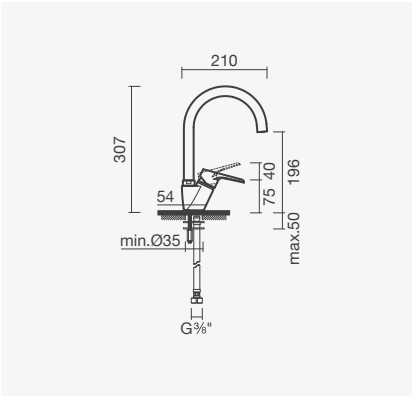

XS

Torneira monocomando para lava-louças

> para lava-louças com furo para torneira
> cartucho de discos cerâmicos (ecológico) e perlator não-orientável
> corpo superior pivotante
> na embalagem: torneira, ligações flexíveis e kit de fixação

Referência	Peso	€
S502 0230 0012 600	1	**49,50**

ECO

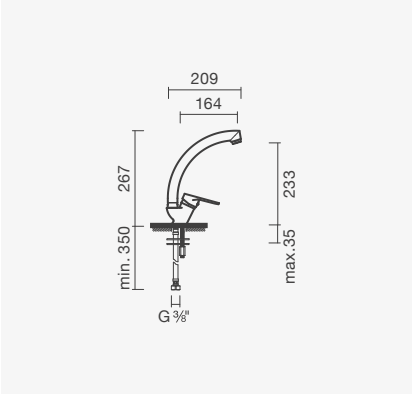

Móveis, espelhos e acessórios

Introdução

Informação	304
Guia de coleções	306

Coleções de móveis

N Arden	308
Stenis	310
N *New* Weza	312
Tahoe	314
Willow	320
Willow Unik	326
N Maple	330
N Ficus	336
Pike	342

Espelhos

N Asterion *Frame*	345
N *New* Asterion / Scutum	345
Polaris / Antares / Mayara	346
N Mayara *Oval*	347
N *New* Sirius	348
N Fénix / Vega / *New* Heka	349
N *New* Heka / Unuk	350

Acessórios de WC

Studio	352
Stout	360
Twig	364
Kin Round	370
Kin Square	376
N Mobil	382

Móveis, espelhos e acessórios

Simplifique o dia-a-dia

Mobiliário

Nova dimensão

Organize a sua casa de banho

Quer esteja a projetar uma pequena casa de banho de visita ou um espaço para toda a família, terá à sua escolha uma ampla gama de móveis, espelhos e acessórios para as mais diferentes especificações.

Móveis

Cores

Conheça as opções disponíveis por coleção

	Branco	Cinza	Antracite	Preto Mate	Cinza Wengué	Cinza Texturado	Nogueira Texturado	Carvalho Escuro	Carvalho	Madeira Natural
Arden	•			•						•
New Weza				•			•	•		
Stenis	•				•				•	
Tahoe	•	•			•				•	
Willow	•		•			•	•			
Willow Unik	•		•			•	•			
Ficus	•		•			•	•			
Maple	•						•			
Pike	•		•			•	•			

Móveis

Materiais e acabamentos

Saiba qual o material mais adequado para si

Para ajudá- lo a tomar uma decisão informada sobre móveis de casa de banho, examinamos em detalhe os materiais disponíveis.

Madeira maciça

Acolhedora e natural: a madeira maciça tem vindo a ganhar popularidade. As variações naturais dos seus veios (não existem dois móveis iguais) demonstram a sua excelência. Está disponível em *freixo* e *faia* – espécies conhecidas pela sua resistência e longevidade. Contudo, para que possa ter total confiança, todas as superfícies são revestidas diligentemente com verniz de poliuretano, tornando-as repelentes à água.

Acabamentos disponíveis:

Folha de madeira natural	○
Revestido a verniz poliuretano	●
Melamina	○
Laminado	○

MDF Hidrófugo

Pela sua extrema durabilidade o MDF hidrófugo – um derivado de madeira de alta qualidade – tornou-se numa das escolhas mais apreciadas para o WC. Fabricado através da aglutinação de fibras de madeira e resinas sintéticas, possui uma superfície macia e uniforme e uma estrutura com excelente estabilidade dimensional e resistência mecânica (mesmo face a variações de temperatura e ambientes húmidos).

Acabamentos disponíveis:

Folha de madeira natural	●
Lacado a esmalte poliuretano	●
Melamina	●
Laminado	○

Aglomerado

Sendo o mais comum dos produtos derivados de madeira, o aglomerado é um material extremamente versátil, produzido à base de partículas de pinho aglutinadas com resina UF. As placas de aglomerado usadas nos nossos móveis, em específico, utilizam três camadas – uma escolha adequada mesmo para os ambientes húmidos de casa de banho – e apresentam uma superfície uniforme e plana.

Acabamentos disponíveis:

Folha de madeira natural	○
Lacado a esmalte poliuretano	●
Melamina	●
Laminado	○

Móveis

Tecnologias

Segurança e conforto todos os dias

Escolher o móvel certo para a casa de banho pode mudar drasticamente não só o espaço, como a sua funcionalidade. Conheça as tecnologias dos nossos móveis e os seus benefícios no dia-a-dia.

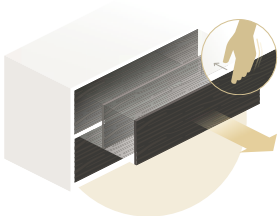

Abertura por pressão

Se procura uma solução verdadeiramente minimalista, esqueça os móveis com reentrâncias ou com os tradicionais puxadores. A tecnologia de abertura por pressão permite- lhe abrir e fechar o móvel com uma simples pressão suave na sua superfície, sem a necessidade de objetos acessórios ao design.

Disponível nas coleções:
Arden · Stenis

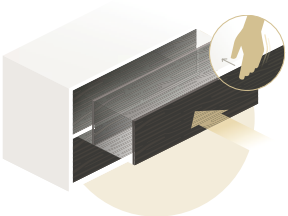

Fecho amortecido

Uma porta ou gaveta a bater é incómodo e pode danificar o móvel. A tecnologia de fecho automático impede que isso aconteça. Quando a porta ou gaveta é forçada a fechar, as dobradiças abrandam o movimento, guiando de forma suave, segura e silenciosa a porta ou gaveta até fechar sem bater.

Disponível nas coleções:
***New* Weza · Tahoe · Willow**
Willow Unik · Ficus · Maple · Pike

Guia de coleções

Conheça a gama de móveis

	Arden Chão	**Stenis** Suspenso	**New Weza** Chão	**Tahoe** Suspenso
	Pág. 308	Pág. 310	Pág. 312	Pág. 314
COMPRIMENTO				
1400				
1200				1200 x 456
1000	1000 x 456	1000 x 456	995 x 451	1000 x 456
900				
800	800 x 456	800 x 456	795 x 451	800 x 456
600			595 x 451	600 x 456
400				

COMPRIMENTO	Willow Suspenso	Willow Unik Suspenso	Maple Suspenso	Ficus Suspenso	Pike Suspenso
	Pág. 320	Pág. 326	Pág. 330	Pág. 336	Pág. 342
1400	1400 x 455				
1200		1195 x 450			
1000	1000 x 455	995 x 450	995 x 450	995 x 450	
900			895 x 450		
800	800 x 455	795 x 450	795 x 450	795 x 450	
600		595 x 450	595 x 450	595 x 450	
400					400 x 230

Arden

Móvel ARDEN 800 em madeira natural-branco, torneira BALANCE e espelho *NEW* ASTERION

CORES

Combinações

Madeira Natural - Branco

Preto Mate - Branco

DIMENSÕES

1000 x 456 x 836mm
800 x 456 x 836mm

MATERIAIS

Pés de apoio estruturais
Madeira maçica de freixo com 30mm - com verniz acrílico incolor ou esmalte poliuretano preto mate

Portas
Aglomerado hidrófugo de 16mm - lacado com esmalte poliuretano branco mate

Estrutura
Aglomerado hidrófugo de 19mm - lacado a esmalte poliuretano branco mate, no interior e exterior

TECNOLOGIA

Dobradiças com abertura automática por pressão (empurrar para abrir)

COMPATIBILIDADE

Lavatórios de encastre em solid surface Even, Velvet e Sleek (não incluídos)

ARDEN 100

Móvel ao chão 100

1000 × 456 × 836mm

> compatível com lavatórios de encastre: Even, Velvet e Sleek 100
> com duas portas
> na embalagem: móvel e kit de fixação

Madeira Natural - Branco	Peso	Peças por palete	€
S700 6800 3312 100	38	4	**1.099,00**
Preto Mate - Branco			
S700 6790 3371 600	38	4	**1.099,00**

Lavatório em solid surface 100

> aplicação de encastre - aba: 12mm
> com ou sem furo para torneira (central à cuba), sem furo de nível
> na embalagem: lavatório

EVEN 100 - com furo para torneira			
S202 0871 1700 000	11	1	**509,00**
EVEN 100 - sem furo para torneira			
S202 0870 0000 000	11	1	**509,00**
VELVET 100 - com furo para torneira			
S202 0341 1700 000	11	1	**546,00**
VELVET 100 - sem furo para torneira			
S202 0340 0000 000	11	1	**546,00**
SLEEK 100 - com furo para torneira			
S202 0261 1700 000	15	1	**546,00**
SLEEK 100 - sem furo para torneira			
S202 0260 0000 000	15	1	**546,00**

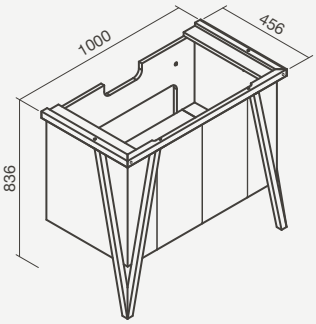

Conjunto completo
Móvel + Lavatório

1.608,00

ARDEN 80

Móvel ao chão 80

800 × 456 × 836mm

> compatível com lavatórios de encastre: Even, Velvet e Sleek 80
> com duas portas
> na embalagem: móvel e kit de fixação

Madeira Natural - Branco	Peso	Peças por palete	€
S700 6760 3312 100	32	4	**945,00**
Preto Mate - Branco			
S700 6750 3371 600	32	4	**945,00**

Lavatório em solid surface 80

> aplicação de encastre - aba: 12mm
> com ou sem furo para torneira (central à cuba), sem furo de nível
> na embalagem: lavatório

EVEN 80 - com furo para torneira			
S202 0891 1700 000	9	1	**462,50**
EVEN 80 - sem furo para torneira			
S202 0890 0000 000	9	1	**462,50**
VELVET 80 - com furo para torneira			
S202 0361 1700 000	9	1	**495,00**
VELVET 80 - sem furo para torneira			
S202 0360 0000 000	9	1	**495,00**
SLEEK 80 - com furo para torneira			
S202 0241 1700 000	13	1	**495,00**
SLEEK 80 - sem furo para torneira			
S202 0240 0000 000	13	1	**495,00**

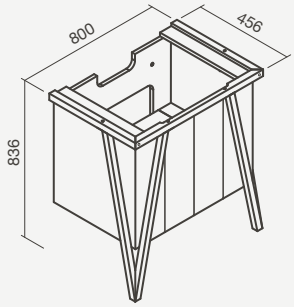

Conjunto completo
Móvel + Lavatório

1.407,50

Stenis

Móvel STENIS 80 em carvalho-branco, lavatório em solid surface, torneira SELEKT e espelho ASTERION *FRAME*

CORES

Combinações

Carvalho - Branco

Cinza Wengué - Branco

DIMENSÕES

1000 x 456 x 450mm
800 x 456 x 450mm

MATERIAIS

Estrutura

MDF de 16mm - revestido com melamina carvalho ou cinza wengué com acabamento texturado e mate

Exterior e frente da gaveta

MDF de 12mm - lacado com esmalte poliuretano branco mate

Interior da gaveta

Aglomerado de 12mm - revestido com melamina branca com acabamento liso e mate

TECNOLOGIA

Corrediças ocultas com abertura automática por pressão (empurrar para abrir)

COMPATIBILIDADE

Lavatórios murais em solid surface Even, Velvet e Sleek (não incluídos)

STENIS 100

Móvel suspenso 100

1000 × 456 × 450mm

> compatível com lavatórios murais: Even, Velvet e Sleek 100
> com uma gaveta
> na embalagem: móvel e kit de fixação

Carvalho - Branco	Peso	Peças por palete	€
S700 6740 1715 500	33	6	**480,00**
Cinza Wengué - Branco			
S700 6730 1704 100	33	6	**480,00**

Lavatório em solid surface 100

> aplicação mural - aba: 125mm
> com ou sem furo para torneira (central à cuba), sem furo de nível
> na embalagem: lavatório e kit de fixação

EVEN 100 - com furo para torneira			
S202 0971 1700 000	15	1	**850,00**
EVEN 100 - sem furo para torneira			
S202 0970 0000 000	15	1	**850,00**
SLEEK 100 - com furo para torneira			
S202 0301 1700 000	21	1	**900,00**
SLEEK 100 - sem furo para torneira			
S202 0300 0000 000	21	1	**900,00**
VELVET 100 - com furo para torneira			
S202 0451 1700 000	15	1	**911,00**
VELVET 100 - sem furo para torneira			
S202 0450 0000 000	15	1	**911,00**

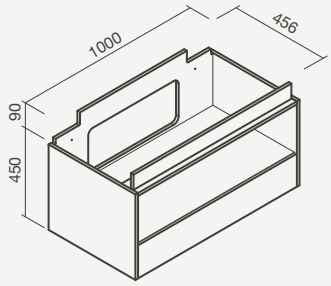

Conjunto completo
Móvel + Lavatório

1.330,00

STENIS 80

Móvel suspenso 80

800 × 456 × 450mm

> compatível com lavatórios murais: Even, Velvet e Sleek 80
> com uma gaveta
> na embalagem: móvel e kit de fixação

Carvalho - Branco	Peso	Peças por palete	€
S700 6700 1715 500	30	6	**420,00**
Cinza Wengué - Branco			
S700 6690 1704 100	30	6	**420,00**

Lavatório em solid surface 80

> aplicação mural - aba: 125mm
> com ou sem furo para torneira (central à cuba), sem furo de nível
> na embalagem: lavatório e kit de fixação

EVEN 80 - com furo para torneira			
S202 1011 1700 000	13	1	**805,50**
EVEN 80 - sem furo para torneira			
S202 1010 0000 000	13	1	**805,50**
SLEEK 80 - com furo para torneira			
S202 0281 1700 000	18	1	**854,50**
SLEEK 80 - sem furo para torneira			
S202 0280 0000 000	18	1	**854,50**
VELVET 80 - com furo para torneira			
S202 0491 1700 000	12	1	**863,50**
VELVET 80 - sem furo para torneira			
S202 0490 0000 000	12	1	**863,50**

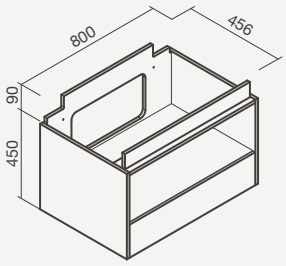

Conjunto completo
Móvel + Lavatório

1.225,50

New Weza

Detalhe das gavetas do móvel *NEW* WEZA 100 com acabamento nogueira texturado

CORES

Combinações

Preto Mate - C. Escuro

Preto Mate - Nogueira

DIMENSÕES

1106 x 451 x 846mm
906 x 451 x 846mm
706 x 451 x 846mm

MATERIAIS

Estrutura

Pernas e puxadores em alumínio lacado a preto mate

Estrutura do móvel

Aglomerado de 16mm - revestido com melamina texturada com acabamento carvalho escuro ou nogueira

Frente da gaveta

Aglomerado de 18mm - revestido com melamina texturada com acabamento carvalho escuro ou nogueira

Interior da gaveta

Aglomerado revestido a pele sintética
Com organizador integrado na gaveta superior

TECNOLOGIA

Corrediças de extração total ocultas com fecho amortecido (puxar para abrir)

COMPATIBILIDADE

Lavatórios cerâmicos Alur (não incluídos)

NEW WEZA 100

Móvel ao chão 100

995 × 451 × 846mm

> compatível com lavatórios cerâmicos de encastre Alur
> com duas gavetas, pés de apoio integrados e toalheiro
> na embalagem: móvel e kit de fixação

Preto Mate - Carvalho Escuro	Peso	Peças por palete	€
S702 1030 3112 100	34	-	**615,00**
Preto Mate - Nogueira			
S702 1030 3103 500	34	-	**615,00**

Lavatório cerâmico Alur 101

> aplicação de encastre
> com furo para torneira (central à cuba) e furo de nível
> na embalagem: lavatório

S102 0830 0000 003	18	12	**173,50**

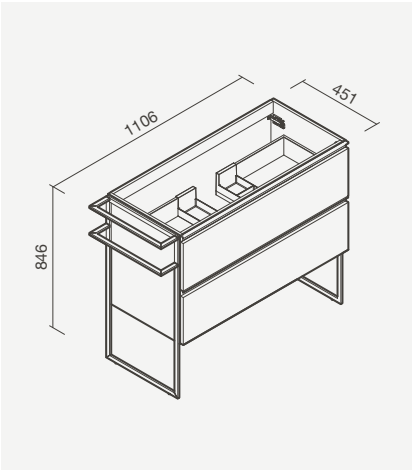

Conjunto completo
Móvel + Lavatório **788,50**

NEW WEZA 80

Móvel ao chão 80

795 × 451 × 846mm

> compatível com lavatórios cerâmicos de encastre Alur
> com duas gavetas, pés de apoio integrados e toalheiro
> na embalagem: móvel e kit de fixação

Preto Mate - Carvalho Escuro	Peso	Peças por palete	€
S702 1040 3112 100	26	-	**575,00**
Preto Mate - Nogueira			
S702 1040 3103 500	26	-	**575,00**

Lavatório cerâmico Alur 81

> aplicação de encastre
> com furo para torneira (central à cuba) e furo de nível
> na embalagem: lavatório

S102 0830 0000 002	17	18	**147,00**

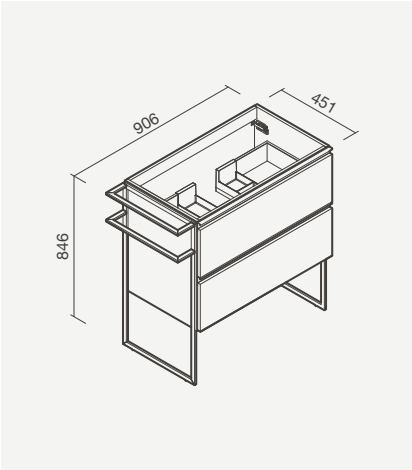

Conjunto completo
Móvel + Lavatório **722,00**

NEW WEZA 60

Móvel ao chão 60

595 × 451 × 846mm

> compatível com lavatórios cerâmicos de encastre Alur
> com duas gavetas, pés de apoio integrados e toalheiro
> na embalagem: móvel e kit de fixação

Preto Mate - Carvalho Escuro	Peso	Peças por palete	€
S702 1050 3112 100	23	-	**540,00**
Preto Mate - Nogueira			
S702 1050 3103 500	23	-	**540,00**

Lavatório cerâmico Alur 61

> aplicação de encastre
> com furo para torneira (central à cuba) e furo de nível
> na embalagem: lavatório

S102 0830 0000 000	13	24	**126,00**

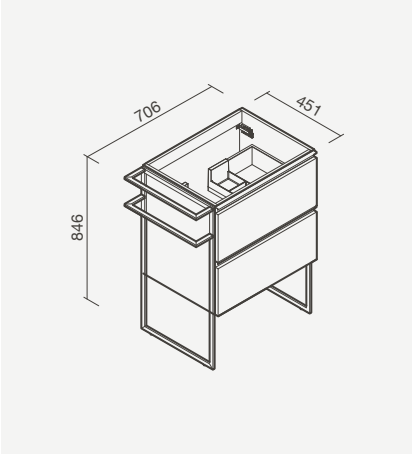

Conjunto completo
Móvel + Lavatório **666,00**

Tahoe

Móvel TAHOE 100 branco - cinza com lavatório SLEEK 100 e torneira ORBIS de encastre para lavatório

CORES

Combinações

Branco - Branco

Branco - Cinza

Branco - Carvalho

Branco - Cinza Wengué

DIMENSÕES

1200 x 456 x 490mm
1000 x 456 x 490mm
800 x 456 x 490mm
600 x 456 x 490mm

MATERIAIS

Estrutura

MDF de 16mm - lacado com esmalte poliuretano branco brilhante

Frentes das gavetas

MDF de 16mm - lacado branco ou cinza brilhante ou revestido com folha de madeira composta em carvalho ou cinza wengué com esmalte poliuretano transparente brilhante

Interior das gavetas

Aglomerado de 16mm - revestido com melamina cinza com acabamento liso e mate

TECNOLOGIA

Corrediças ocultas com fecho amortecido (puxar para abrir)

COMPATIBILIDADE

Lavatórios de encastre em solid surface Even, Velvet ou Sleek (não incluídos), lavatórios cerâmicos Alur (não incluídos)

TAHOE 120

Móvel suspenso 120

1200 × 456 × 490mm

> compatível com lavatórios de encastre: em solid surface Even e Velvet 120 e lavatório cerâmico duplo Alur 121
> com duas gavetas
> na embalagem: móvel e kit de fixação

Branco - Branco	Peso	Peças por palete	€
S702 0120 3100 000	48	6	**755,00**
Branco - Cinza			
S702 0120 3102 200	48	6	**755,00**
Branco - Carvalho			
S702 0120 3165 200	48	6	**755,00**
Branco - Cinza Wengué			
S702 0120 3145 000	48	6	**755,00**

Complementos

Lavatório em solid surface 120

> aplicação de encastre - aba: 12mm
> com ou sem furo para torneira (central à cuba), sem furo de nível
> na embalagem: lavatório

EVEN 120 - com furo para torneira			
S202 0861 1700 000	13	1	**554,50**
EVEN 120 - sem furo para torneira			
S202 0860 0000 000	13	1	**554,50**
VELVET 120 - com furo para torneira			
S202 0331 1700 000	12	1	**617,50**
VELVET 120 - sem furo para torneira			
S202 0330 0000 000	12	1	**617,50**

Lavatório cerâmico duplo ALUR 121

> aplicação de encastre (por cima)
> com furos para torneira (centrais às cubas), com furos de nível
> na embalagem: lavatório

S102 0830 0000 005	23	10	**205,00**

Lavatório cerâmico ALUR 121

> aplicação de encastre (por cima)
> com furo para torneira (central à cuba), com furo de nível
> na embalagem: lavatório

S102 0830 0000 004	23	10	**173,50**

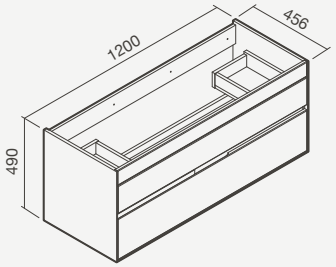

* Profundidade do lavatório ligeiramente superior à do tampo / móvel

Conjunto completo
Móvel + Lavatório

960,00

TAHOE 100

Móvel suspenso 100

1000 × 456 × 490mm

> compatível com lavatórios de encastre: em solid surface Even, Velvet e Sleek 100 e lavatório cerâmico Alur 101
> com duas gavetas
> na embalagem: móvel e kit de fixação

Branco - Branco	Peso	Peças por palete	€
S700 5630 3100 000	39	6	**610,00**
Branco - Cinza			
S700 5630 3102 200	39	6	**610,00**
Branco - Carvalho			
S700 5630 3165 200	39	6	**610,00**
Branco - Cinza Wengué			
S700 5630 3145 000	39	6	**610,00**

Complementos

Lavatório em solid surface 100

> aplicação de encastre - aba: 12mm
> com ou sem furo para torneira (central à cuba), sem furo de nível
> na embalagem: lavatório

EVEN 100 - com furo para torneira			
S202 0871 1700 000	11	1	**509,00**
EVEN 100 - sem furo para torneira			
S202 0870 0000 000	11	1	**509,00**
VELVET 100 - com furo para torneira			
S202 0341 1700 000	11	1	**546,00**
VELVET 100 - sem furo para torneira			
S202 0340 0000 000	11	1	**546,00**
SLEEK 100 - com furo para torneira			
S202 0261 1700 000	15	1	**546,00**
SLEEK 100 - sem furo para torneira			
S202 0260 0000 000	15	1	**546,00**

Lavatório cerâmico ALUR 101

> aplicação de encastre (por cima)
> com furo para torneira (central à cuba), com furo de nível
> na embalagem: lavatório

S102 0830 0000 003	17	12	**173,50**

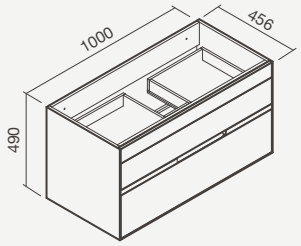

* Profundidade do lavatório ligeiramente superior à do tampo / móvel

Conjunto completo
Móvel + Lavatório

783,50

TAHOE 80

Móvel suspenso 80

800 × 456 × 490mm

> compatível com lavatórios de encastre: em solid surface Even, Velvet e Sleek 80 e lavatório cerâmico Alur 81
> com duas gavetas
> na embalagem: móvel e kit de fixação

Branco - Branco	Peso	Peças por palete	€
S700 5620 3100 000	31	6	**540,00**
Branco - Cinza			
S700 5620 3102 200	31	6	**540,00**
Branco - Carvalho			
S700 5620 3165 200	31	6	**540,00**
Branco - Cinza Wengué			
S700 5620 3145 000	31	6	**540,00**

Complementos

Lavatório em solid surface 80

> aplicação de encastre - aba: 12mm
> com ou sem furo para torneira (central à cuba), sem furo de nível
> na embalagem: lavatório

EVEN 80 - com furo para torneira			
S202 0891 1700 000	9	1	**462,50**
EVEN 80 - sem furo para torneira			
S202 0890 0000 000	9	1	**462,50**
VELVET 80 - com furo para torneira			
S202 0361 1700 000	9	1	**495,00**
VELVET 80 - sem furo para torneira			
S202 0360 0000 000	9	1	**495,00**
SLEEK 80 - com furo para torneira			
S202 0241 1700 000	13	1	**495,00**
SLEEK 80 - sem furo para torneira			
S202 0240 0000 000	13	1	**495,00**

Lavatório cerâmico ALUR 81

> aplicação de encastre (por cima)
> com furo para torneira (central à cuba), com furo de nível
> na embalagem: lavatório

S102 0830 0000 002	16	18	**147,00**

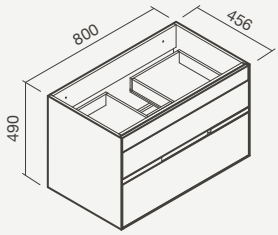

* Profundidade do lavatório ligeiramente superior à do tampo / móvel

Conjunto completo
Móvel + Lavatório
687,00

TAHOE 60

Móvel suspenso 60

600 × 456 × 490mm

> compatível com lavatórios de encastre: em solid surface Velvet e Sleek 60 e lavatório cerâmico Alur 61
> com duas gavetas
> na embalagem: móvel e kit de fixação

Branco - Branco	Peso	Peças por palete	€
S700 5610 3100 000	24	6	**470,00**
Branco - Cinza			
S700 5610 3102 200	24	6	**470,00**
Branco - Carvalho			
S700 5610 3165 200	24	6	**470,00**
Branco - Cinza Wengué			
S700 5610 3145 000	24	6	**470,00**

Complementos

Lavatório em solid surface 60

> aplicação de encastre - aba: 12mm
> com ou sem furo para torneira (central à cuba), sem furo de nível
> na embalagem: lavatório

VELVET 60 - com furo para torneira			
S202 0371 1700 000	7	1	**465,50**
VELVET 60 - sem furo para torneira			
S202 0370 0000 000	7	1	**465,50**
SLEEK 60 - com furo para torneira			
S202 0231 1700 000	10	1	**465,50**
SLEEK 60 - sem furo para torneira			
S202 0230 0000 000	10	1	**465,50**

Lavatório cerâmico ALUR 61

> aplicação de encastre (por cima)
> com furo para torneira (central à cuba), com furo de nível
> na embalagem: lavatório

S102 0830 0000 000	12	24	**126,00**

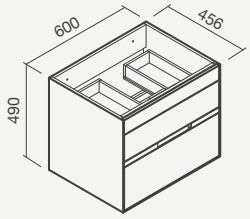

* Profundidade do lavatório ligeiramente superior à do tampo / móvel

Conjunto completo
Móvel + Lavatório

596,00

Móvel TAHOE 100 branco - branco com lavatório VELVET, torneira ORBIS e espelho MAYARA

Willow

Móvel WILLOW 80 antracite com lavatório HELM *round*, torneira NORM de cano alto e espelho POLARIS

CORES
Combinações

Branco

Antracite

Cinza texturado

Nogueira texturado

DIMENSÕES
1400 x 455 x 585 mm
1000 x 455 x 585 mm
800 x 455 x 585 mm

MATERIAIS
Tampo
MDF de 19mm - lacado a branco ou antracite com acabamento liso e brilhante, ou aglomerado de 19mm - revestido com melamina cinza ou nogueira com acabamento texturado mate

Estrutura, exterior das gavetas e módulo de prateleiras
Aglomerado de 16 mm - revestido com melamina branca ou antracite com acabamento liso e brilhante, ou cinza ou nogueira com acabamento texturado mate

Interior das gavetas
Aglomerado de 16 mm - revestido com PVC têxtil com acabamento texturado a imitar couro

TECNOLOGIA
Corrediças de extração total (ocultas) com fecho amortecido (puxar para abrir)

COMPATIBILIDADE
Lavatórios de pousar em solid surface ou cerâmicos (não incluídos)

WILLOW 140

Móvel suspenso 140

1400 × 455 × 585 mm

> compatível com um ou dois lavatórios de pousar
> com quatro gavetas e duas prateleiras
> na embalagem: dois módulos de gavetas 60, um módulo de prateleiras 20, um tampo e kits de fixação

Branco	Peso	Peças por palete	€
S702 0630 3100 000	62	1	**825,00**
Antracite			
S702 0630 3105 900	62	1	**825,00**
Cinza texturado			
S702 0630 3104 100	62	1	**825,00**
Nogueira texturado			
S702 0630 3103 500	62	1	**825,00**

Complementos

Lavatórios em solid surface HELM

> aplicação de pousar
> sem furo para torneira, sem furo de nível
> na embalagem: lavatório

HELM (round)			
S202 0840 0000 000	5	1	**300,00**
HELM (square)			
S202 0830 0000 000	5	1	**300,00**

Lavatórios cerâmicos

> aplicação de pousar
> sem furo para torneira, sem furo de nível
> na embalagem: lavatório

HALO Circular - branco			
S102 0905 0400 000	8	48	**147,00**
HALO Circular - branco mate			
S102 0905 0406 400	8	48	**231,00**
HALO Circular - preto mate			
S102 0905 0471 600	8	48	**231,00**
HALO Quadrado - branco			
S102 0915 0400 000	10	48	**147,00**
HALO Quadrado - branco mate			
S102 0915 0406 400	10	48	**231,00**
HALO Quadrado - preto mate			
S102 0915 0471 600	10	48	**231,00**
ORBIT 44			
S100 1305 0400 000	11	42	**280,50**
ARENA 38			
S100 0905 0400 000	8	39	**226,50**
CUP			
S100 0995 0400 000	5	48	**97,00**

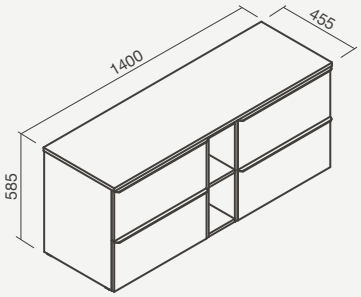

WILLOW 100

Móvel suspenso 100

1000 × 455 × 585 mm

> compatível com um lavatório de pousar
> com duas gavetas e duas prateleiras
> na embalagem: um módulo de gavetas 80, um módulo de prateleiras 20, um tampo e kits de fixação

Branco	Peso	Peças por palete	€
S702 0630 3100 003	38	1	**605,00**
Antracite			
S702 0630 3105 903	38	1	**605,00**
Cinza texturado			
S702 0630 3104 103	38	1	**605,00**
Nogueira texturado			
S702 0630 3103 503	38	1	**605,00**

Complementos

Lavatórios em solid surface HELM

> aplicação de pousar
> sem furo para torneira, sem furo de nível
> na embalagem: lavatório

HELM (round)			
S202 0840 0000 000	5	1	**300,00**
HELM (square)			
S202 0830 0000 000	5	1	**300,00**

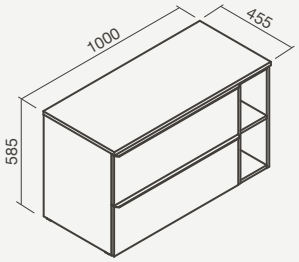

Lavatórios cerâmicos

> aplicação de pousar
> sem furo para torneira, sem furo de nível
> na embalagem: lavatório

HALO Circular - branco			
S102 0905 0400 000	8	48	**147,00**
HALO Circular - branco mate			
S102 0905 0406 400	8	48	**231,00**
HALO Circular - preto mate			
S102 0905 0471 600	8	48	**231,00**
HALO Quadrado - branco			
S102 0915 0400 000	10	48	**147,00**
HALO Quadrado - branco mate			
S102 0915 0406 400	10	48	**231,00**
HALO Quadrado - preto mate			
S102 0915 0471 600	10	48	**231,00**
ORBIT 44			
S100 1305 0400 000	11	42	**280,50**
ARENA 38			
S100 0905 0400 000	8	39	**226,50**
CUP			
S100 0995 0400 000	5	48	**97,00**

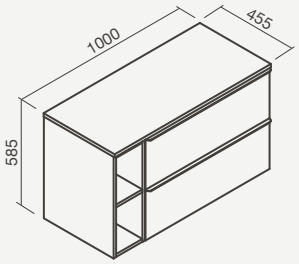

Móvel WILLOW 100 branco com lavatório HELM *round*, torneira NORM de cano alto para lavatório e espelho POLARIS

Móvel WILLOW 140 nogueira texturado com lavatórios HELM *square*, torneiras NORM de cano alto para lavatório e espelho POLARIS

WILLOW 80

Móvel suspenso 80

800 × 455 × 585 mm

> compatível com um lavatório de pousar
> com duas gavetas e duas prateleiras
> na embalagem: um módulo de gavetas 60, um módulo de prateleiras 20, um tampo e kits de fixação

Branco	Peso	Peças por palete	€
S702 0630 3100 005	31	1	**525,00**
Antracite			
S702 0630 3105 905	31	1	**525,00**
Cinza texturado			
S702 0630 3104 105	31	1	**525,00**
Nogueira texturado			
S702 0630 3103 505	31	1	**525,00**

Complementos

Lavatórios em solid surface HELM

> aplicação de pousar
> sem furo para torneira, sem furo de nível
> na embalagem: lavatório

HELM (round)			
S202 0840 0000 000	5	1	**300,00**
HELM (square)			
S202 0830 0000 000	5	1	**300,00**

Lavatórios cerâmicos

> aplicação de pousar
> sem furo para torneira, sem furo de nível
> na embalagem: lavatório

HALO Circular - branco			
S102 0905 0400 000	8	48	**147,00**
HALO Circular - branco mate			
S102 0905 0406 400	8	48	**231,00**
HALO Circular - preto mate			
S102 0905 0471 600	8	48	**231,00**
HALO Quadrado - branco			
S102 0915 0400 000	10	48	**147,00**
HALO Quadrado - branco mate			
S102 0915 0406 400	10	48	**231,00**
HALO Quadrado - preto mate			
S102 0915 0471 600	10	48	**231,00**
ORBIT 44			
S100 1305 0400 000	11	42	**280,50**
ARENA 38			
S100 0905 0400 000	8	39	**226,50**
CUP			
S100 0995 0400 000	5	48	**97,00**

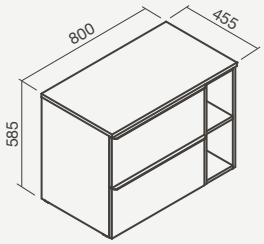

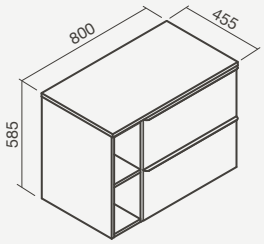

Willow Unik

Móvel WILLOW UNIK 80 em nogueira texturado com lavatório ALUR 81, torneira NORM e espelho *NEW* SIRIUS

CORES
Combinações

Branco

Antracite

Cinza texturado

Nogueira texturado

DIMENSÕES
1195 x 450 x 565 mm
995 x 450 x 565 mm
795 x 450 x 565 mm
595 x 450 x 565 mm

MATERIAIS
Estrutura e exterior das gavetas
Aglomerado de 16 mm - revestido com melamina branca ou antracite com acabamento liso e brilhante, ou cinza ou nogueira com acabamento texturado mate

Interior das gavetas
Aglomerado de 16 mm - revestido com pvc têxtil com acabamento texturado a imitar couro

TECNOLOGIA
Corrediças de extração total (ocultas) com fecho amortecido (puxar para abrir)

COMPATIBILIDADE
Lavatórios de encastre cerâmicos (não incluídos)

WILLOW UNIK 120

Móvel suspenso 120

1195 × 450 × 565 mm

> compatível com lavatório de encastre cerâmico Alur 121
> com quatro gavetas
> na embalagem: móveis e kits de fixação

Branco	Peso	Peças por palete	€
S702 0440 3100 001	44	6	**630,00**
Antracite			
S702 0440 3105 901	44	6	**630,00**
Cinza texturado			
S702 0440 3104 101	44	6	**630,00**
Nogueira texturado			
S702 0440 3103 501	44	6	**630,00**

Complementos

Lavatório cerâmico ALUR 121

> aplicação de encastre (por cima)
> com furos para torneira (centrais às cubas), com furos de nível
> na embalagem: lavatório

S102 0830 0000 005	23	10	**205,00**

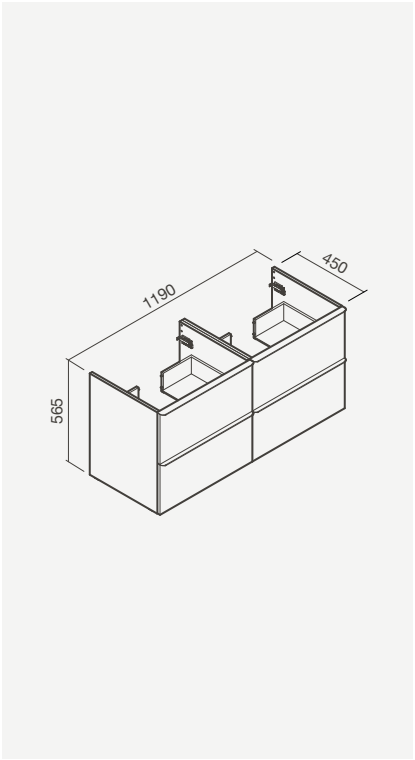

Conjunto completo
Móvel + Lavatório

835,00

WILLOW UNIK 100

Móvel suspenso 100

995 × 450 × 565 mm

> compatível com lavatórios de encastre cerâmico Alur 101
> com duas gavetas
> na embalagem: móvel e kit de fixação

Branco	Peso	Peças por palete	€
S702 0420 3100 000	32	6	**460,00**
Antracite			
S702 0420 3105 900	32	6	**460,00**
Cinza texturado			
S702 0420 3104 100	32	6	**460,00**
Nogueira texturado			
S702 0420 3103 500	32	6	**460,00**

Complementos

Lavatório cerâmico ALUR 101

> aplicação de encastre (por cima)
> com furo para torneira (central à cuba), com furo de nível
> na embalagem: lavatório

S102 0830 0000 003	17	12	**173,50**

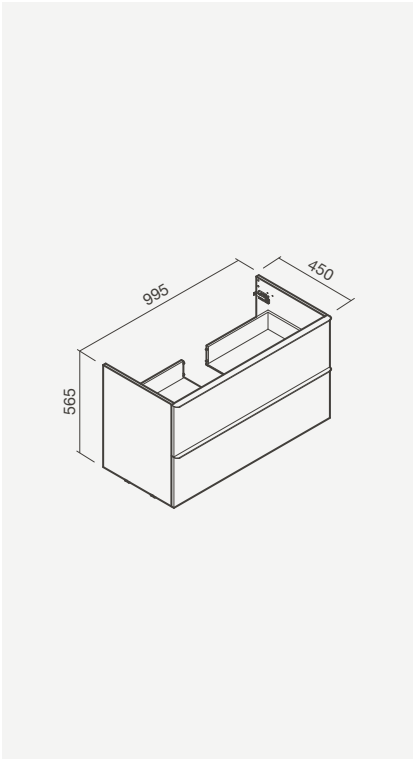

Conjunto completo
Móvel + Lavatório

633,50

WILLOW UNIK 80

Móvel suspenso 80

795 × 450 × 565 mm

> compatível com lavatórios de encastre cerâmico Alur 81
> com duas gavetas
> na embalagem: móvel e kit de fixação

Branco	Peso	Peças por palete	€
S702 0430 3100 000	25	6	**405,00**
Antracite			
S702 0430 3105 900	25	6	**405,00**
Cinza texturado			
S702 0430 3104 100	25	6	**405,00**
Nogueira texturado			
S702 0430 3103 500	25	6	**405,00**

Complementos

Lavatório cerâmico ALUR 81

> aplicação de encastre (por cima)
> com furo para torneira (central à cuba), com furo de nível
> na embalagem: lavatório

S102 0830 0000 002	16	18	**147,00**

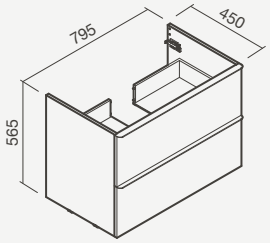

Conjunto completo
Móvel + Lavatório

552,00

WILLOW UNIK 60

Móvel suspenso 60

595 × 450 × 565 mm

> compatível com lavatórios de encastre cerâmico Alur 61
> com duas gavetas
> na embalagem: móvel e kit de fixação

Branco	Peso	Peças por palete	€
S702 0440 3100 000	22	6	**360,00**
Antracite			
S702 0440 3105 900	22	6	**360,00**
Cinza texturado			
S702 0440 3104 100	22	6	**360,00**
Nogueira texturado			
S702 0440 3103 500	22	6	**360,00**

Complementos

Lavatório cerâmico ALUR 61

> aplicação de encastre (por cima)
> com furo para torneira (central à cuba), com furo de nível
> na embalagem: lavatório

S102 0830 0000 000	12	24	**126,00**

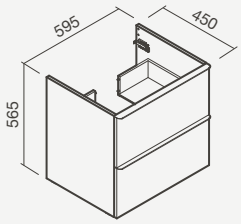

Conjunto completo
Móvel + Lavatório

486,00

Detalhe das gavetas do móvel WILLOW UNIK 80 antracite com lavatório ALUR 81, torneira NORM para lavatório e espelho POLARIS

Maple

Móvel com gavetas MAPLE *TOP* 60 nogueira texturado, lavatório HALO, torneira DITTO e espelho *NEW* SIRIUS

CORES
Combinações

Branco

Nogueira texturado

DIMENSÕES
895 x 450 x 565 mm
795 x 450 x 565 mm
595 x 450 x 565 mm

MATERIAIS
Estrutura e exterior das gavetas
Aglomerado de 16 mm - revestido com melamina branca com acabamento liso e brilhante ou nogueira com acabamento texturado mate

Interior das gavetas
ABS com acabamento têxtil liso *côco*

TECNOLOGIA
Dobradiças ou corrediças ocultas com fecho amortecido (puxar para abrir)

COMPATIBILIDADE
Lavatórios cerâmicos de encastre, com furo para torneira e furo de nível (incluídos)

MAPLE 90 (PACK)

Móvel suspenso 90 + Lavatório 91

895 × 450 × 565 mm

> compatível com lavatório cerâmico de encastre 91 (incluído)
> com duas gavetas e uma porta
(gaveta superior com organizador para pequenos objetos)
> na embalagem: móvel, lavatório e kit de fixação

Branco	Peso	Peças por palete	€
S702 0600 0000 001	31	6	**420,00**
Nogueira texturado			
S702 0600 0003 501	31	6	**420,00**

Complementos

Pés de apoio

> altura: 270mm
> na embalagem: pés de apoio e kit de fixação

S702 0730 0012 600	1	-	**32,50**

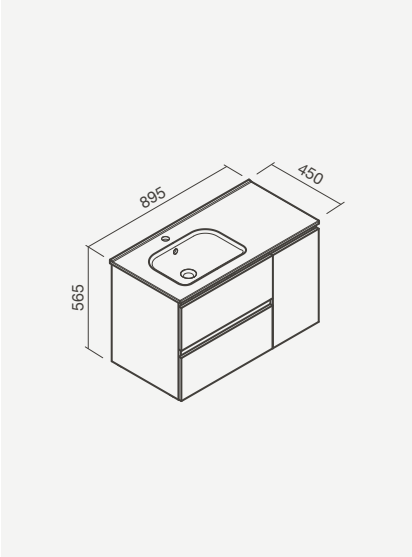

Móvel com gavetas MAPLE 80 nogueira texturado, torneira LOOP, espelho UNUK e bidé e sanita LOFT

MAPLE 80 - *PACK* MÓVEL + LAVATÓRIO

Móvel suspenso 80 + Lavatório Alur 81

795 × 450 × 565 mm

> compatível com lavatório cerâmico de encastre Alur 81 (incluído)
> com duas gavetas
(gaveta superior com organizador para pequenos objetos)
> na embalagem: móvel, lavatório e kit de fixação

Branco	Peso	Peças por palete	€
S702 0590 3100 001	25	6	**315,00**
Nogueira texturado			
S702 0590 3103 501	25	6	**315,00**

Complementos

Pés de apoio

> altura: 270mm
> na embalagem: pés de apoio e kit de fixação

S702 0730 0012 600	1	-	**32,50**

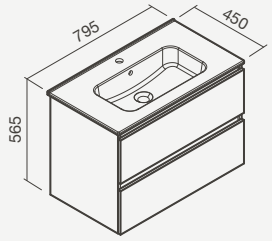

MAPLE 80 - *PACK* MÓVEL + LAVATÓRIO

Móvel suspenso 80 + Lavatório Alur 81

795 × 450 × 565 mm

> compatível com lavatório cerâmico de encastre Alur 81 (incluído)
> com duas portas
> na embalagem: móvel, lavatório e kit de fixação

Branco	Peso	Peças por palete	€
S702 0370 3400 001	22	6	**245,00**
Nogueira texturado			
S702 0370 3403 501	22	6	**245,00**

Complementos

Pés de apoio

> altura: 270mm
> na embalagem: pés de apoio e kit de fixação

S702 0730 0012 600	1	-	**32,50**

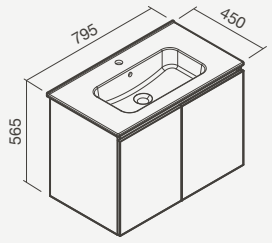

MAPLE 60 - *PACK* MÓVEL + LAVATÓRIO

Móvel suspenso 60 + Lavatório Alur 61

595 × 450 × 565 mm

> compatível com lavatório cerâmico de encastre Alur 61 (incluído)
> com duas gavetas
(gaveta superior com organizador para pequenos objetos)
> na embalagem: móvel, lavatório e kit de fixação

Branco	Peso	Peças por palete	€
S702 0570 3100 001	22	6	**290,00**
Nogueira texturado			
S702 0570 3103 501	22	6	**290,00**

Complementos

Pés de apoio

> altura: 270mm
> na embalagem: pés de apoio e kit de fixação

S702 0730 0012 600	1	-	**32,50**

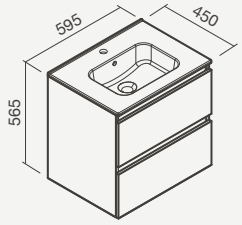

MAPLE 60 - *PACK* MÓVEL + LAVATÓRIO

Móvel suspenso 60 + Lavatório Alur 61

595 × 450 × 565 mm

> compatível com lavatório cerâmico de encastre Alur 61 (incluído)
> com duas portas
> na embalagem: móvel, lavatório e kit de fixação

Branco	Peso	Peças por palete	€
S702 0380 3400 001	19	6	**225,00**
Nogueira texturado			
S702 0380 3403 501	19	6	**225,00**

Complementos

Pés de apoio

> altura: 270mm
> na embalagem: pés de apoio e kit de fixação

S702 0730 0012 600	1	-	**32,50**

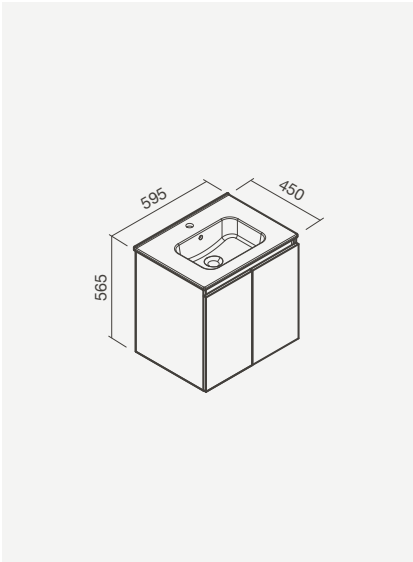

MAPLE *PLUS* 80 - *PACK* MÓVEL + LAVATÓRIO

NOVO

Móvel de chão 80 + Lavatório Alur 81

795 × 450 × 850 mm

> compatível com lavatório cerâmico de encastre Alur 81 (incluído)
> com três gavetas
(gaveta superior com organizador para pequenos objetos)
> na embalagem: móvel, lavatório, pés de apoio e kit de fixação

Branco	Peso	Peças por palete	€
S702 0930 3700 000	49	4	**385,00**
Nogueira texturado			
S702 0930 3703 500	49	4	**385,00**

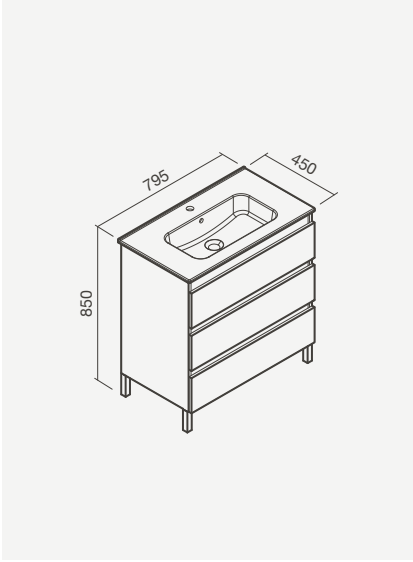

Louça sanitária compacta LOFT e móvel MAPLE PLUS 80 em acabamento branco

MAPLE *TOP* 80 - *PACK* MÓVEL + TAMPO

NOVO

Móvel suspenso + Tampo 80

800 × 460 × 565 mm

> compatível com lavatórios de pousar (não incluídos)
> com duas gavetas
> na embalagem: móvel, tampo e kit de fixação

Branco	Peso	Peças por palete	€
S702 0970 3100 000	30	6	**350,00**
Nogueira texturado			
S702 0970 3103 500	30	6	**350,00**

Complementos

Pés de apoio

> altura: 270mm
> na embalagem: pés de apoio e kit de fixação

S702 0730 0012 600	1	-	**32,50**

Lavatórios em solid surface HELM

> aplicação de pousar
> sem furo para torneira, sem furo de nível
> na embalagem: lavatório

HELM (round)			
S202 0840 0000 000	5	1	**300,00**
HELM (square)			
S202 0830 0000 000	5	1	**300,00**

Lavatórios cerâmicos

> aplicação de pousar
> sem furo para torneira, sem furo de nível
> na embalagem: lavatório

HALO Circular - branco			
S102 0905 0400 000	8	48	**147,00**
HALO Circular - branco mate			
S102 0905 0406 400	8	48	**231,00**
HALO Circular - preto mate			
S102 0905 0471 600	8	48	**231,00**
HALO Quadrado - branco			
S102 0915 0400 000	10	48	**147,00**
HALO Quadrado - branco mate			
S102 0915 0406 400	10	48	**231,00**
HALO Quadrado - preto mate			
S102 0915 0471 600	10	48	**231,00**
ORBIT 44			
S100 1305 0400 000	11	42	**280,50**
ARENA 38			
S100 0905 0400 000	8	39	**226,50**
CUP			
S100 0995 0400 000	5	48	**97,00**

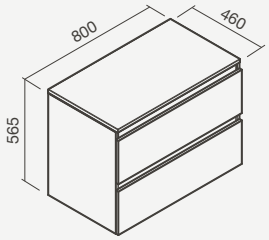

MAPLE *TOP* 60 - *PACK* MÓVEL + TAMPO

NOVO

Móvel suspenso + Tampo 60

600 × 460 × 565 mm

> compatível com lavatórios de pousar (não incluídos)
> com duas gavetas
> na embalagem: móvel, tampo e kit de fixação

Branco	Peso	Peças por palete	€
S702 0960 3100 000	25	6	**315,00**
Nogueira texturado			
S702 0960 3103 500	25	6	**315,00**

Complementos

Pés de apoio

> altura: 270mm
> na embalagem: pés de apoio e kit de fixação

S702 0730 0012 600	1	-	**32,50**

Lavatórios em solid surface HELM

> aplicação de pousar
> sem furo para torneira, sem furo de nível
> na embalagem: lavatório

HELM (round)			
S202 0840 0000 000	5	1	**300,00**
HELM (square)			
S202 0830 0000 000	5	1	**300,00**

Lavatórios cerâmicos

> aplicação de pousar
> sem furo para torneira, sem furo de nível
> na embalagem: lavatório

HALO Circular - branco			
S102 0905 0400 000	8	48	**147,00**
HALO Circular - branco mate			
S102 0905 0406 400	8	48	**231,00**
HALO Circular - preto mate			
S102 0905 0471 600	8	48	**231,00**
HALO Quadrado - branco			
S102 0915 0400 000	10	48	**147,00**
HALO Quadrado - branco mate			
S102 0915 0406 400	10	48	**231,00**
HALO Quadrado - preto mate			
S102 0915 0471 600	10	48	**231,00**
ORBIT 44			
S100 1305 0400 000	11	42	**280,50**
ARENA 38			
S100 0905 0400 000	8	39	**226,50**
CUP			
S100 0995 0400 000	5	48	**97,00**

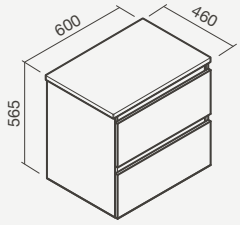

Ficus

Móvel FICUS 60 em antracite com torneira PRIM para lavatório e coluna em antracite

CORES
Combinações

Branco

Antracite

Cinza texturado

Nogueira texturado

DIMENSÕES
995 x 450 x 565 mm
795 x 450 x 565 mm
595 x 450 x 565 mm

MATERIAIS
Estrutura e exterior das gavetas
Aglomerado de 16 mm - revestido com melamina branca ou antracite com acabamento liso e brilhante, ou cinza ou nogueira com acabamento texturado mate

Interior das gavetas
Aglomerado de 16 mm - revestido com PVC têxtil com acabamento cinza

Puxadores
Cromados

ARRUMAÇÃO
Coluna com uma prateleira fixa e duas prateleiras reguláveis

TECNOLOGIA
Corrediças ocultas com fecho amortecido (puxar para abrir)

COMPATIBILIDADE
Lavatórios cerâmicos de encastre, com furo para torneira e furo de nível (incluídos)

FICUS 100 - *PACK* MÓVEL + LAVATÓRIO

Móvel suspenso 100 + Lavatório Alur 101

995 × 450 × 565 mm

> compatível com lavatório cerâmico de encastre Alur 101 (incluído)
> com duas gavetas
> na embalagem: móvel, lavatório e kit de fixação

Branco	Peso	Peças por palete	€
S702 0550 3100 001	32	6	**405,00**
Antracite			
S702 0550 3105 901	32	6	**405,00**
Cinza texturado			
S702 0550 3104 101	32	6	**405,00**
Nogueira texturado			
S702 0550 3103 501	32	6	**405,00**

Complementos

Pés de apoio

> altura: 270mm
> na embalagem: pés de apoio e kit de fixação

S702 0730 0012 600	1	-	**32,50**

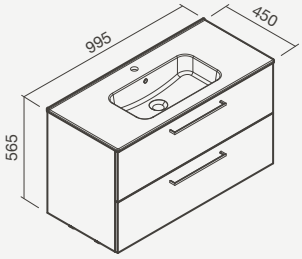

FICUS 80 - *PACK* MÓVEL + LAVATÓRIO

Móvel suspenso 80 + Lavatório Alur 81

795 × 450 × 565 mm

> compatível com lavatório cerâmico de encastre Alur 81 (incluído)
> com duas gavetas
> na embalagem: móvel, lavatório e kit de fixação

Branco	Peso	Peças por palete	€
S702 0400 3100 001	25	6	**295,00**
Antracite			
S702 0400 3105 901	25	6	**295,00**
Cinza texturado			
S702 0400 3104 101	25	6	**295,00**
Nogueira texturado			
S702 0400 3103 501	25	6	**295,00**

Complementos

Pés de apoio

> altura: 270mm
> na embalagem: pés de apoio e kit de fixação

S702 0730 0012 600	1	-	**32,50**

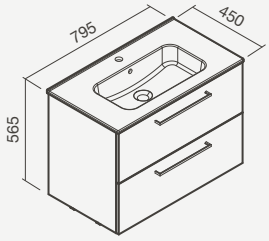

FICUS 60 - *PACK* MÓVEL + LAVATÓRIO

Móvel suspenso 60 + Lavatório Alur 61

595 × 450 × 565 mm

> compatível com lavatório cerâmico de encastre Alur 61 (incluído)
> com duas gavetas
> na embalagem: móvel, lavatório e kit de fixação

Branco	Peso	Peças por palete	€
S702 0410 3100 001	22	6	**270,00**
Antracite			
S702 0410 3105 901	22	6	**270,00**
Cinza texturado			
S702 0410 3104 101	22	6	**270,00**
Nogueira texturado			
S702 0410 3103 501	22	6	**270,00**

Complementos

Pés de apoio

> altura: 270mm
> na embalagem: pés de apoio e kit de fixação

S702 0730 0012 600	1	-	**32,50**

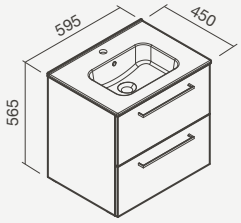

FICUS *COMPACT* 50 - *PACK* MÓVEL + LAVATÓRIO

NOVO

Móvel suspenso 50 + Lavatório 51

500 × 350 × 500 mm

> compatível com lavatório cerâmico de encastre 51 (incluído)
> com duas gavetas
> na embalagem: móvel, lavatório e kit de fixação

Branco	Peso	Peças por palete	€
S702 0870 3200 000	27	-	**330,00**
Nogueira texturado			
S702 0870 3203 500	27	-	**330,00**

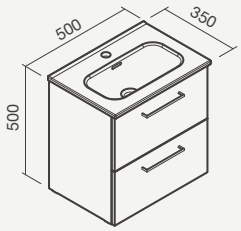

FICUS - COLUNAS SUSPENSAS

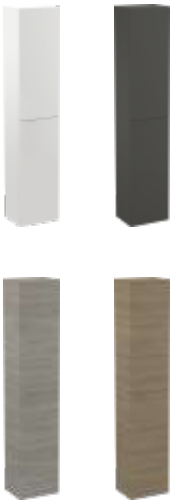

Coluna suspensa

300 × 240 × 1500 mm

> com duas portas (reversíveis)
> com três prateleiras: uma fixa e duas reguláveis
> na embalagem: coluna e kit de fixação

Branco	Peso	Peças por palete	€
S702 0560 3400 000	18	8	**210,00**
Antracite			
S702 0560 3405 900	18	8	**210,00**
Cinza texturado			
S702 0560 3404 100	18	8	**210,00**
Nogueira texturado			
S702 0560 3403 500	18	8	**210,00**

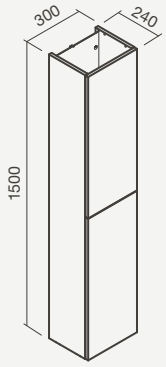

Coluna e móvel suspenso FICUS 60 branco com torneira para lavatório PRIM e espelho ANTARES

FICUS STAR 80 - ARMÁRIO DE PAREDE COM ESPELHO

NOVO

Armário com portas espelhadas

800 × 145 × 615 mm

> armário de parede com 2 portas espelhadas
> na embalagem: armário e kit de fixação

Branco	Peso	Peças por palete	€
S702 0890 3300 000	14	-	**245,00**

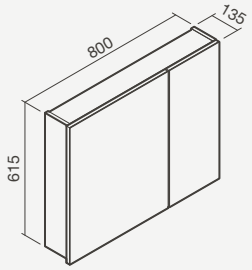

FICUS STAR 60 - ARMÁRIO DE PAREDE COM ESPELHO

NOVO

Armário com portas espelhadas

600 × 145 × 615 mm

> armário de parede com 2 portas espelhadas
> na embalagem: armário e kit de fixação

Branco	Peso	Peças por palete	€
S702 0880 3300 000	12	-	**220,00**

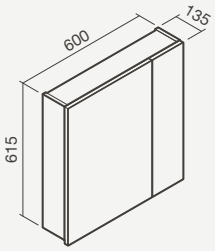

Móvel MAPLE PLUS 800 e armário com portas espelhadas FICUS STAR 80 com acabamento branco brilhante

Pike

Móveis PIKE 40 cinza texturado com espelhos SIRIUS e torneiras BALANCE

CORES
Combinações

Branco

Antracite

Cinza texturado

Nogueira texturado

DIMENSÕES
400 x 230 x 580mm

MATERIAIS
Estrutura, porta e prateleira
Aglomerado de 16mm - revestido com melamina branca ou antracite com acabamento liso e brilhante ou nogueira ou cinza com acabamento texturado e mate

Puxador
Alumínio anodizado - acabamento liso e satinado

TECNOLOGIA
Dobradiças ocultas com fecho amortecido (puxar para abrir)

COMPATIBILIDADE
Lavatório cerâmico de pousar / mural Albus 40 (incluído)

PIKE 40 - PACK MÓVEL + LAVATÓRIO ALBUS 40 + ESPELHO UNUK

Móvel suspenso 40 + Lavatório 40 + Espelho 80 x 40

400 × 230 × 580mm

> compatível com lavatório de pousar / mural Albus 40
> com uma porta reversível
> na embalagem: móvel, lavatório, espelho Unuk e kit de fixação

Branco	Peso	Peças por palete	€
SP02 0180 2100 001	15	6	**225,00**
Antracite			
SP02 0180 2105 901	15	6	**225,00**
Cinza texturado			
SP02 0180 2104 101	15	6	**225,00**
Nogueira texturado			
SP02 0180 2103 501	15	6	**225,00**

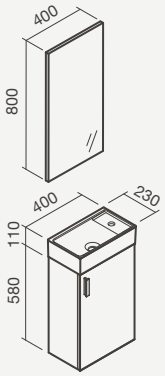

PIKE 40 - PACK MÓVEL + LAVATÓRIO ALBUS 40

Móvel suspenso 40 + Lavatório 40

400 × 230 × 580mm

> compatível com lavatório de pousar / mural Albus 40
> com uma porta reversível
> na embalagem: móvel, lavatório e kit de fixação

Branco	Peso	Peças por palete	€
SP02 0150 2100 001	4	16	**199,00**
Antracite			
SP02 0150 2105 901	4	16	**199,00**
Cinza texturado			
SP02 0150 2104 101	4	16	**199,00**
Nogueira texturado			
SP02 0150 2103 501	4	16	**199,00**

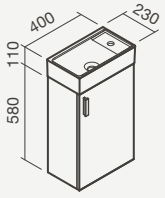

Espelhos

Espelho iluminado ASTERION *FRAME* com moldura preta e móvel *NEW* WEZA 80 no acabamento carvalho escuro texturado

ASTERION *FRAME*

NOVO

Espelho com iluminação

> iluminação LED (temperatura de cor: 6500K)
> faixa de foscagem circular com 20mm de espessura
> moldura em alumínio
> sensor *on-off*
> apto para dupla tensão: 110V ou 220V
> proteção IP44
> na embalagem: espelho, transformador (30W) e kit de fixação

Moldura dourada	Peso	Peças por palete	€
S702 1098 3006 501	8	32	**335,00**
Moldura preta			
S702 1098 3006 601	8	32	**335,00**

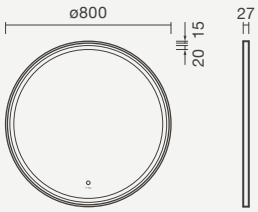

NEW ASTERION

NOVO

Espelho com iluminação

> iluminação LED (temperatura de cor: 6500K)
> faixa de foscagem circular com 10mm de espessura
> sensor on-off
> desembaciador
> apto para dupla tensão: 110V ou 220V
> proteção IP44
> na embalagem: espelho, transformador (30W) e kit de fixação

800 x 800	Peso	Peças por palete	€
S702 1098 2900 000	6	36	**275,00**

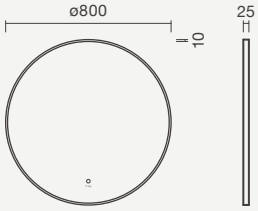

SCUTUM

Espelho com iluminação

> iluminação LED com sensor *touch* on / off (temperatura de cor: 4000K)
> iluminação com controlo de intensidade
> desembaciador
> permite fixação vertical
> proteção IP44
> na embalagem: espelho, transformador (12V) e kit de fixação

800 x 550	Peso	Peças por palete	€
S702 0621 2600 000	8	20	**300,00**

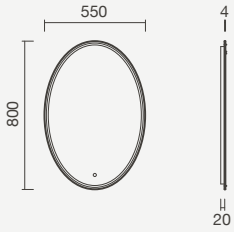

POLARIS

Espelho com iluminação

> iluminação LED (temperatura de cor: 6500K) com sensor *touch* on / off
> tecnologia de controlo *bluetooth* e desembaciador temporizado (desliga passados 45min)
> capacidade de atendimento de chamadas e controlo de playlist no espelho: faixas e volume
> permite fixação horizontal
> apto para dupla tensão: 110V ou 220V
> proteção IP44
> na embalagem: espelho, transformador e kit de fixação

1200 x 700	Peso	Peças por palete	€
S702 0312 0200 000	14	32	**395,00**
1000 x 700			
S702 0322 0200 000	13	32	**365,00**
800 x 700			
S702 0332 0200 000	8	32	**335,00**

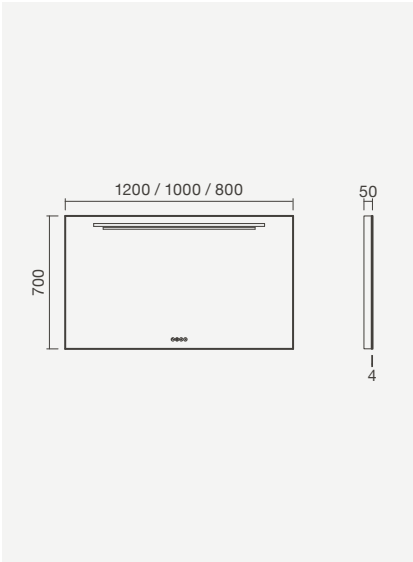

ANTARES

Espelho com iluminação

> iluminação LED (temperatura de cor: 4000K) com sensor *touch* on / off
> espelho de aumento magnético e móvel, que pode ser posicionado em quase toda a área útil do espelho
> desembaciador que liga ou desliga em simultâneo com iluminação
> permite fixação horizontal ou vertical
> proteção IP44
> na embalagem: espelho, transformador e kit de fixação

1200 x 700	Peso	Peças por palete	€
S702 0342 6300 000	9	30	**335,00**
1000 x 700			
S702 0352 6300 000	8	30	**305,00**
800 x 600			
S702 0362 6300 000	7	30	**280,00**

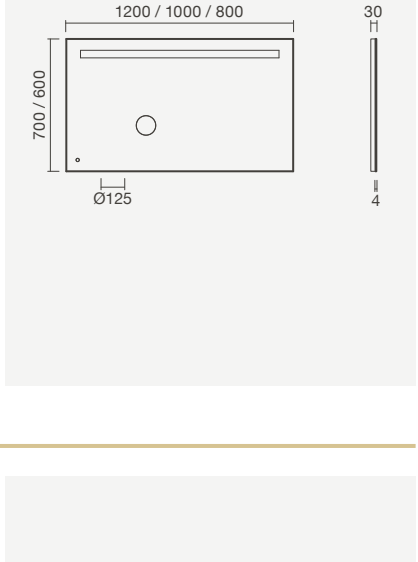

MAYARA

Espelho com iluminação

> iluminação LED (temperatura de cor: 6400K)
> desembaciador
> estrutura de suporte em alumínio
> permite fixação horizontal ou vertical
> proteção IP44
> na embalagem: espelho, transformador e kit de fixação

1200 x 600	Peso	Peças por palete	€
S700 5401 2699 900	9	32	**275,00**
1000 x 600			
S700 5391 2699 900	8	34	**245,00**
800 x 600			
S700 5411 2699 900	7	58	**225,00**

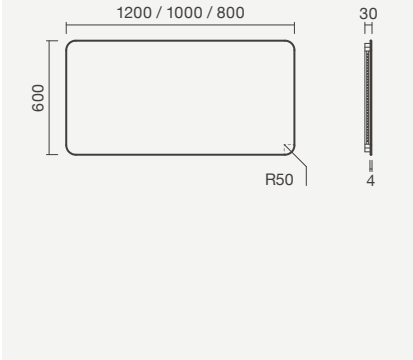

MAYARA OVAL

NOVO

Espelho com iluminação

> iluminação LED (temperatura de cor: 6500K)
> estrutura de suporte em alumínio
> permite fixação vertical e horizontal
> proteção IP44
> na embalagem: espelho, transformador (30W) e kit de fixação

500 x 900	Peso	Peças por palete	€
S702 1088 3300 000	5	62	**195,00**

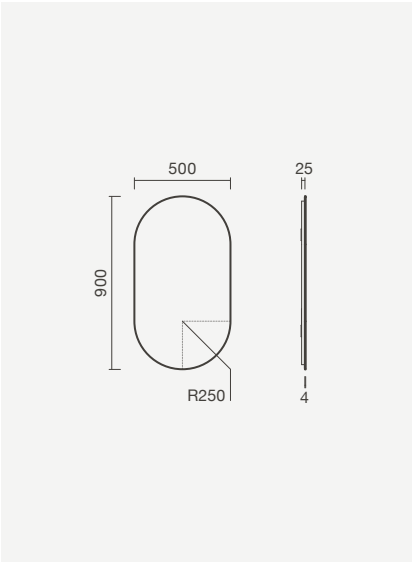

Espelhos MAYARA OVAL com lavatórios HALO e torneiras SUN para lavatórios

NEW SIRIUS

NOVO

Espelho com iluminação

> iluminação LED (temperatura de cor: 4000K)
> faixa de foscagem horizontal com medida adaptada à dimensão do espelho
> desembaciador
> permite fixação horizontal
> apto para dupla tensão: 110V ou 220V
> proteção IP44
> na embalagem: espelho e kit de fixação

1200 x 650	Peso	Peças por palete	€
S702 1128 3100 000	11	26	**180,00**
1000 x 650			
S702 1118 3100 000	9	26	**160,00**
800 x 650			
S702 1108 3100 000	6	40	**135,00**

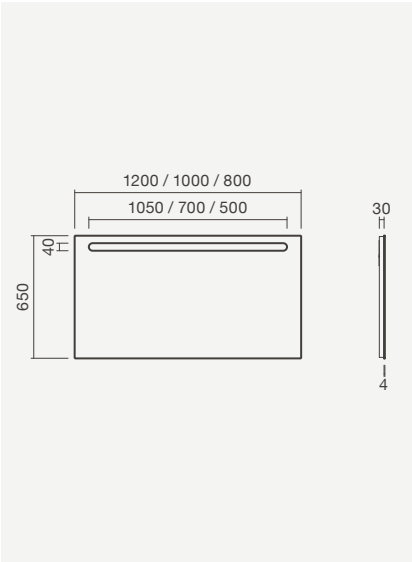

NOVO

Espelho com iluminação

> iluminação LED (temperatura de cor: 4000K)
> faixa de foscagem horizontal com medida adaptada à dimensão do espelho
> desembaciador
> permite fixação vertical
> apto para dupla tensão: 110V ou 220V
> proteção IP44
> na embalagem: espelho e kit de fixação

550 x 850	Peso	Peças por palete	€
S702 1158 3100 000	6	48	**125,00**

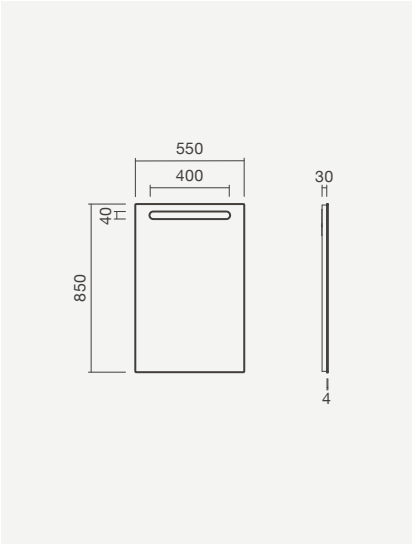

Espelho *NEW* SIRIUS com lavatório HALO e torneira de cano alto para lavatório DITTO

FÉNIX

NOVO

Espelho com iluminação

> estrutura com inclinação ideal para mobilidade reduzida;
> sensor de movimento que liga automaticamente e desliga passados 45 segundos sem movimento;
> apto para dupla tensão - 110 V ou 220 V;
> na embalagem: espelho, transformador (12 W) e kit de fixação

600 x 800	Peso	Peças por palete	€
S702 1148 3100 000	12	22	**295,00**

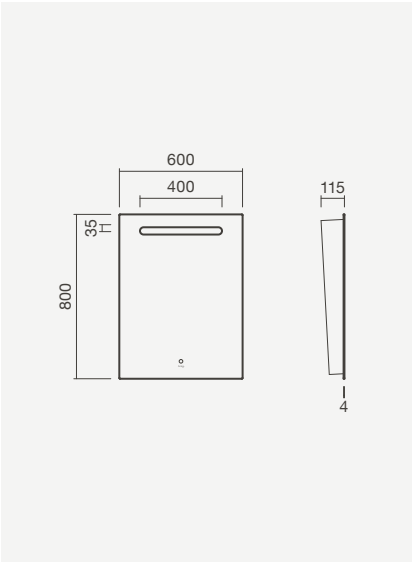

VEGA

Espelho simples basculante

> moldura em inox (com pega)
> permite fixação vertical
> na embalagem: espelho e kit de fixação

600 x 800	Peso	Peças por palete	€
S700 5680 8299 900	7	16	**285,00**

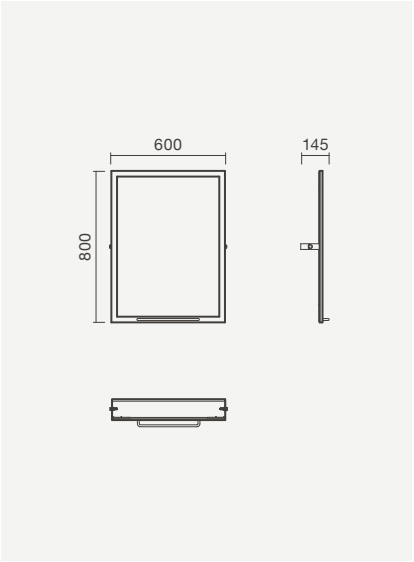

NEW HEKA

NOVO

Espelho simples

> moldura em alumínio em cor preto mate
> permite fixação horizontal
> na embalagem: espelho e kit de fixação

1200 x 700	Peso	Peças por palete	€
S702 1198 3206 600	8	32	**150,00**
1000 x 700			
S702 1188 3206 600	7	48	**130,00**
800 x 700			
S702 1178 3206 600	6	48	**110,00**

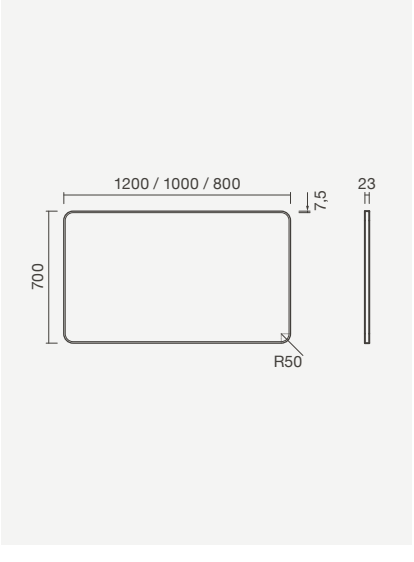

NEW HEKA

Espelho simples

> moldura em alumínio em cor preto mate
> permite fixação vertical
> na embalagem: espelho e kit de fixação

600 x 700	Peso	Peças por palete	€
S702 1168 3206 600	5	54	**95,00**

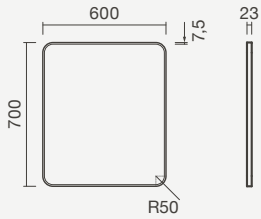

UNUK

Espelho simples

> permite fixação horizontal ou vertical
> na embalagem: espelho e kit de fixação

1200 x 600	Peso	Peças por palete	€
S700 5655 1899 900	8	80	**77,00**
1000 x 600			
S700 5645 1899 900	7	80	**63,00**
800 x 600			
S700 5675 1899 900	6	58	**52,00**

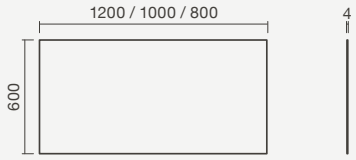

UNUK

Espelho simples

> permite fixação horizontal ou vertical
> na embalagem: espelho e kit de fixação

800 x 400	Peso	Peças por palete	€
S700 5665 1899 900	4	70	**42,00**

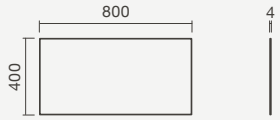

Espelho simples *NEW* HEKA com móvel *NEW* WEZA 100 e lavatório ALUR 101

Studio

Toalheiro pivotante, doseador de sabão e porta-escovas de pousar STUDIO em acabamento preto mate

CORES

Cromado

Escovado

Preto Mate

MATERIAIS

Estrutura

Aço inoxidável

PESO MÁXIMO

5 Kg

INSTALAÇÃO

Parafusos

GARANTIA

10 Anos

CABIDES

Cabide curto

> aplicação mural
> em aço inoxidável com acabamento cromado, escovado ou preto mate
> na embalagem: cabide e kit de fixação

Cromado	Peso	Peças por palete	€
S902 0700 0012 600	1	-	**32,00**
Escovado			
S902 0700 0001 100	1	-	**32,00**
Preto Mate			
S902 0700 0071 600	1	-	**35,00**

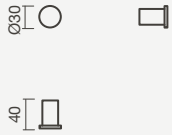

Cabide

> aplicação mural
> em aço inoxidável com acabamento cromado, escovado ou preto mate
> na embalagem: cabide e kit de fixação

Cromado	Peso	Peças por palete	€
S902 0030 0012 600	1	-	**20,00**
Escovado			
S902 0030 0001 100	1	-	**20,00**
Preto Mate			
S902 0030 0071 600	1	-	**22,00**

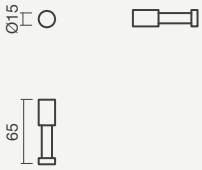

DOSEADORES DE SABÃO

Doseador de sabão

> aplicação de pousar
> em aço inoxidável com acabamento cromado, escovado ou preto mate
> na embalagem: doseador de sabão

Cromado	Peso	Peças por palete	€
S902 0740 0012 600	1	-	**58,00**
Escovado			
S902 0740 0001 100	1	-	**58,00**
Preto Mate			
S902 0740 0071 600	1	-	**64,00**

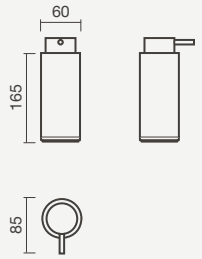

Doseador de sabão

> aplicação mural
> em aço inoxidável com acabamento cromado, escovado ou preto mate
> na embalagem: doseador de sabão e kit de fixação

Cromado	Peso	Peças por palete	€
S902 0040 0012 600	1	-	**65,00**
Escovado			
S902 0040 0001 100	1	-	**65,00**
Preto Mate			
S902 0040 0071 600	1	-	**71,00**

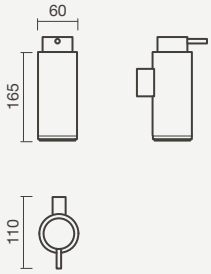

PORTA-ESCOVAS

Porta-escovas

> aplicação de pousar
> em aço inoxidável com acabamento cromado, escovado ou preto mate
> na embalagem: porta-escovas

Cromado	Peso	Peças por palete	€
S902 0720 0012 600	1	-	**48,00**
Escovado			
S902 0720 0001 100	1	-	**48,00**
Preto Mate			
S902 0720 0071 600	1	-	**53,00**

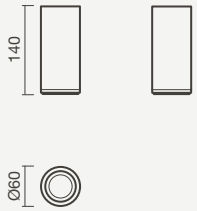

Porta-escovas

> aplicação mural
> em aço inoxidável com acabamento cromado, escovado ou preto mate
> na embalagem: porta-escovas e kit de fixação

Cromado	Peso	Peças por palete	€
S902 0730 0012 600	1	-	**53,00**
Escovado			
S902 0730 0001 100	1	-	**53,00**
Preto Mate			
S902 0730 0071 600	1	-	**57,00**

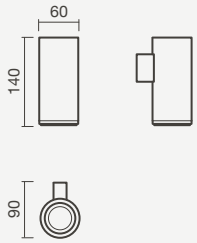

SABONETEIRAS

Saboneteira

> aplicação mural
> em aço inoxidável com acabamento cromado, escovado ou preto mate
> na embalagem: saboneteira e kit de fixação

Cromado	Peso	Peças por palete	€
S902 0050 0012 600	1	-	**48,00**
Escovado			
S902 0050 0001 100	1	-	**48,00**
Preto Mate			
S902 0050 0071 600	1	-	**59,00**

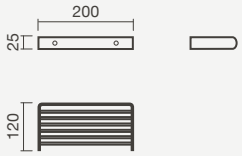

Saboneteira de canto

> aplicação mural
> em aço inoxidável com acabamento cromado, escovado ou preto mate
> na embalagem: saboneteira e kit de fixação

Cromado	Peso	Peças por palete	€
S902 0790 0012 600	1	-	**48,00**
Escovado			
S902 0790 0001 100	1	-	**48,00**
Preto Mate			
S902 0790 0071 600	1	-	**59,00**

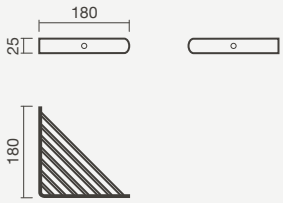

TOALHEIROS

Toalheiro (rack)

> aplicação mural
> em aço inoxidável com acabamento cromado, escovado ou preto mate
> na embalagem: toalheiro 500 (rack) e kit de fixação

Cromado	Peso	Peças por palete	€
S902 0710 0012 600	2	-	**199,00**
Escovado			
S902 0710 0001 100	2	-	**199,00**
Preto Mate			
S902 0710 0071 600	2	-	**204,00**

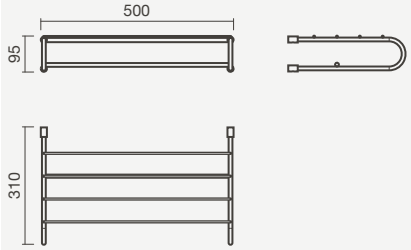

Toalheiro duplo

> aplicação mural
> em aço inoxidável com acabamento cromado, escovado ou preto mate
> na embalagem: toalheiro duplo e kit de fixação

Cromado	Peso	Peças por palete	€
S902 0130 0012 600	1	-	**110,00**
Escovado			
S902 0130 0001 100	1	-	**110,00**
Preto Mate			
S902 0130 0071 600	1	-	**121,00**

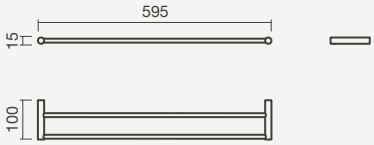

Toalheiro 600

> aplicação mural
> em aço inoxidável com acabamento cromado, escovado ou preto mate
> na embalagem: toalheiro e kit de fixação

Cromado	Peso	Peças por palete	€
S902 0160 0012 600	1	-	**69,00**
Escovado			
S902 0160 0001 100	1	-	**69,00**
Preto Mate			
S902 0110 0071 600	1	-	**77,00**

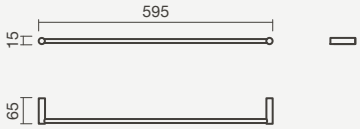

Toalheiro 400

> aplicação mural
> em aço inoxidável com acabamento cromado, escovado ou preto mate
> na embalagem: toalheiro e kit de fixação

Cromado	Peso	Peças por palete	€
S902 0150 0012 600	1	-	**65,00**
Escovado			
S902 0150 0001 100	1	-	**65,00**
Preto Mate			
S902 0120 0071 600	1	-	**72,00**

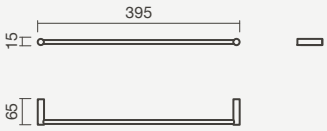

TOALHEIROS

Toalheiro pivotante

> aplicação mural
> em aço inoxidável com acabamento cromado, escovado ou preto mate
> na embalagem: toalheiro pivotante e kit de fixação

Cromado	Peso	Peças por palete	€
S902 0140 0012 600	1	-	**69,00**
Escovado			
S902 0140 0001 100	1	-	**69,00**
Preto Mate			
S902 0140 0071 600	1	-	**77,00**

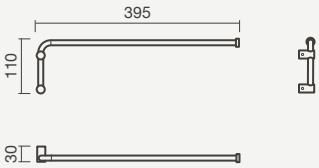

Toalheiro de argola

> aplicação mural
> em aço inoxidável com acabamento cromado, escovado ou preto mate
> na embalagem: toalheiro de argola e kit de fixação

Cromado	Peso	Peças por palete	€
S902 0800 0012 600	1	-	**65,00**
Escovado			
S902 0800 0001 100	1	-	**65,00**
Preto Mate			
S902 0800 0071 600	1	-	**72,00**

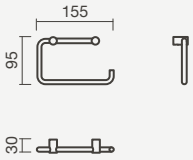

PRATELEIRAS

Prateleira de vidro 600

> aplicação mural
> em vidro e aço inoxidável com acabamento cromado, escovado ou preto mate
> na embalagem: prateleira de vidro 600 e kit de fixação

Cromado	Peso	Peças por palete	€
S902 0760 0012 600	1	-	**79,00**
Escovado			
S902 0760 0001 100	1	-	**79,00**
Preto Mate			
S902 0760 0071 600	1	-	**85,00**

Prateleira de vidro 300

> aplicação mural
> em vidro e aço inoxidável com acabamento cromado, escovado ou preto mate
> na embalagem: prateleira de vidro 300 e kit de fixação

Cromado	Peso	Peças por palete	€
S902 0750 0012 600	1	-	**76,00**
Escovado			
S902 0750 0001 100	1	-	**76,00**
Preto Mate			
S902 0750 0071 600	1	-	**80,00**

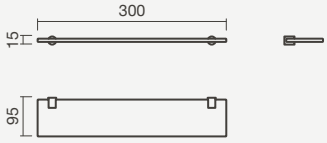

PRATELEIRAS

Prateleira

> aplicação mural
> em aço inoxidável com acabamento cromado, escovado ou preto mate
> na embalagem: prateleira e kit de fixação

Cromado	Peso	Peças por palete	€
S902 0770 0012 600	1	-	**79,00**
Escovado			
S902 0770 0001 100	1	-	**79,00**
Preto Mate			
S902 0770 0071 600	1	-	**85,00**

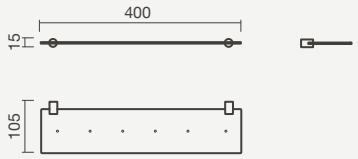

Prateleira de canto

> aplicação mural
> em aço inoxidável com acabamento cromado, escovado ou preto mate
> na embalagem: prateleira de canto e kit de fixação

Cromado	Peso	Peças por palete	€
S902 0780 0012 600	1	-	**79,00**
Escovado			
S902 0780 0001 100	1	-	**79,00**
Preto Mate			
S902 0780 0071 600	1	-	**85,00**

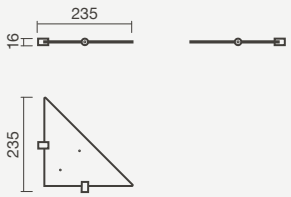

PORTA-ROLOS

Porta-rolo com tampa

> aplicação mural
> em aço inoxidável com acabamento cromado, escovado ou preto mate
> na embalagem: porta-rolo com tampa e kit de fixação

Cromado	Peso	Peças por palete	€
S902 0830 0012 600	1	-	**70,00**
Escovado			
S902 0830 0001 100	1	-	**70,00**
Preto Mate			
S902 0830 0071 600	1	-	**77,00**

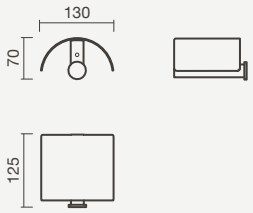

Porta-rolo com tampa (slim)

> aplicação mural
> em aço inoxidável com acabamento cromado, escovado ou preto mate
> na embalagem: porta-rolo com tampa (slim) e kit de fixação

Cromado	Peso	Peças por palete	€
S902 0820 0012 600	1	-	**63,00**
Escovado			
S902 0820 0001 100	1	-	**63,00**
Preto Mate			
S902 0820 0071 600	1	-	**65,00**

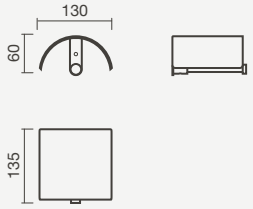

Porta-rolo

> aplicação mural
> em aço inoxidável com acabamento cromado, escovado ou preto mate
> na embalagem: porta-rolo e kit de fixação

Cromado	Peso	Peças por palete	€
S902 0840 0012 600	1	-	**48,00**
Escovado			
S902 0840 0001 100	1	-	**48,00**
Preto Mate			
S902 0840 0071 600	1	-	**53,00**

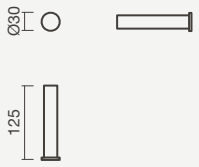

Porta-rolo (slim)

> aplicação mural
> em aço inoxidável com acabamento cromado, escovado ou preto mate
> na embalagem: porta-rolo (slim) e kit de fixação

Cromado	Peso	Peças por palete	€
S902 0100 0012 600	1	-	**33,00**
Escovado			
S902 0100 0001 100	1	-	**33,00**
Preto Mate			
S902 0100 0071 600	1	-	**37,00**

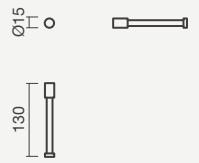

PORTA-ROLOS

Porta-rolo duplo

> aplicação mural
> em aço inoxidável com acabamento cromado, escovado ou preto mate
> na embalagem: porta-rolo duplo e kit de fixação

Cromado	Peso	Peças por palete	€
S902 0080 0012 600	1	-	**66,00**
Escovado			
S902 0080 0001 100	1	-	**66,00**
Preto Mate			
S902 0080 0071 600	1	-	**74,00**

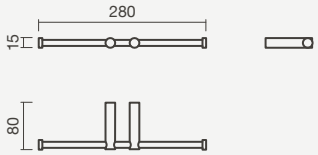

Porta-rolo lateral

> aplicação mural
> em aço inoxidável com acabamento cromado, escovado ou preto mate
> na embalagem: porta-rolo lateral e kit de fixação

Cromado	Peso	Peças por palete	€
S902 0090 0012 600	1	-	**48,00**
Escovado			
S902 0090 0001 100	1	-	**48,00**
Preto Mate			
S902 0090 0071 600	1	-	**53,00**

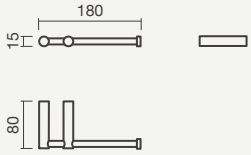

Porta-rolo / toalheiro

> aplicação mural
> em aço inoxidável com acabamento cromado, escovado ou preto mate
> na embalagem: porta-rolo / toalheiro e kit de fixação

Cromado	Peso	Peças por palete	€
S902 0810 0012 600	1	-	**59,00**
Escovado			
S902 0810 0001 100	1	-	**59,00**
Preto Mate			
S902 0810 0071 600	1	-	**61,00**

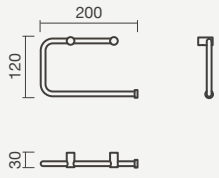

PORTA-PIAÇABAS

Porta-piaçaba

> aplicação de pousar
> em aço inoxidável com acabamento cromado, escovado ou preto mate
> na embalagem: porta-piaçaba

Cromado	Peso	Peças por palete	€
S902 0070 0012 600	1	-	**57,00**
Escovado			
S902 0070 0001 100	1	-	**57,00**
Preto Mate			
S902 0070 0071 600	1	-	**61,00**

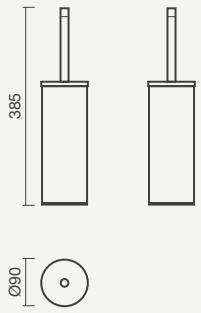

PORTA-PIAÇABAS

Porta-piaçaba

> aplicação mural
> em aço inoxidável com acabamento cromado, escovado ou preto mate
> na embalagem: porta-piaçaba e kit de fixação

Cromado	Peso	Peças por palete	€
S902 0060 0012 600	1	-	**59,00**
Escovado			
S902 0060 0001 100	1	-	**59,00**
Preto Mate			
S902 0060 0071 600	1	-	**63,00**

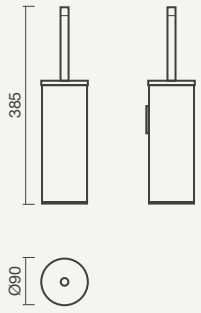

Porta-rolo com tampa slim e porta-piaçaba mural STUDIO em preto mate

Stout

CORES

Cromado

MATERIAIS

Estrutura

Aço inoxidável

PESO MÁXIMO

5 Kg - Parafusos
2 Kg - Adesivos

INSTALAÇÃO

Parafusos
Adesivos

GARANTIA

10 Anos

Doseadoe de sabão e porta-escovas STOUT com lavatório em solid surface HELM e torneira para lavatório de cano alto SUN

CABIDES

Cabide

> aplicação mural
> em aço inoxidável com acabamento cromado
> na embalagem: cabide e kit de fixação

Referência	Peso	Peças por palete	€
S902 0170 0012 600	1	-	**25,00**

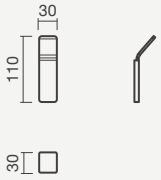

Cabide (aro)

> aplicação mural
> em aço inoxidável com acabamento cromado
> na embalagem: cabide e kit de fixação

Referência	Peso	Peças por palete	€
S902 0870 0012 600	1	-	**48,00**

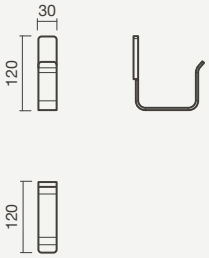

DOSEADORES DE SABÃO

Doseador de sabão

> aplicação de pousar
> em aço inoxidável com acabamento cromado
> na embalagem: doseador de sabão

Referência	Peso	Peças por palete	€
S902 0180 0012 600	1	-	**50,00**

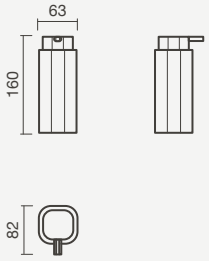

PORTA-ESCOVAS

Porta-escovas

> aplicação de pousar
> em aço inoxidável com acabamento cromado
> na embalagem: porta-escovas

Referência	Peso	Peças por palete	€
S902 0860 0012 600	1	-	**38,00**

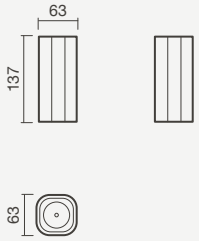

TOALHEIROS

Toalheiro (rack)

> aplicação mural
> em aço inoxidável com acabamento cromado
> na embalagem: toalheiro (rack) e kit de fixação

Referência	Peso	Peças por palete	€
S902 0220 0012 600	2	-	**164,00**

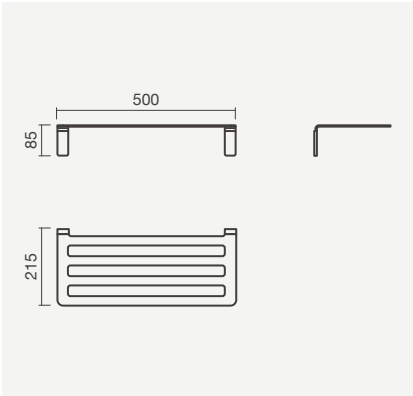

Toalheiros

> aplicação mural
> em aço inoxidável com acabamento cromado
> na embalagem: toalheiro e kit de fixação

600	Peso	Peças por palete	€
S902 0210 0012 600	1	-	**78,00**
400			
S902 0200 0012 600	1	-	**66,00**

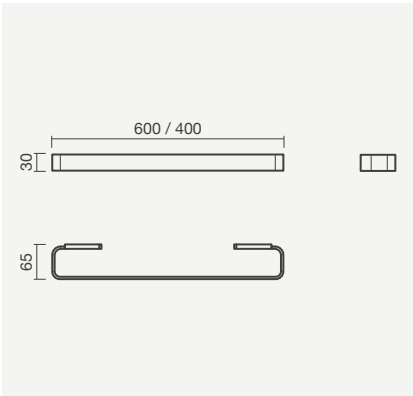

SABONETEIRAS

Saboneteira de duche

> aplicação mural
> em aço inoxidável com acabamento cromado
> na embalagem: saboneteira de duche e kit de fixação

Referência	Peso	Peças por palete	€
S902 0190 0012 600	1	-	**71,00**

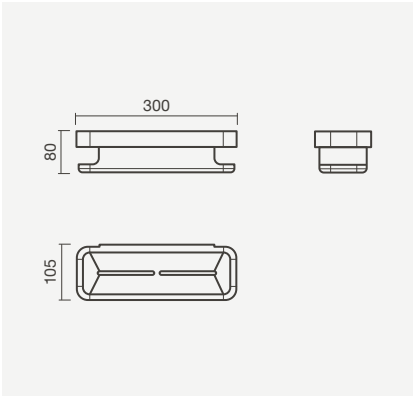

Saboneteira de duche (canto)

> aplicação mural
> em aço inoxidável com acabamento cromado
> na embalagem: saboneteira de duche (canto) e kit de fixação

Referência	Peso	Peças por palete	€
S902 0880 0012 600	1	-	**71,00**

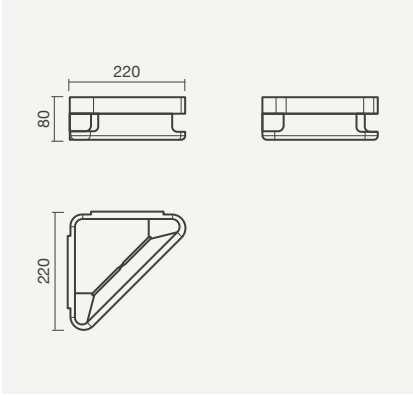

PORTA-ROLOS

Porta-rolo com tampa

> aplicação mural
> em aço inoxidável com acabamento cromado
> na embalagem: porta-rolo com tampa e kit de fixação

Referência	Peso	Peças por palete	€
S902 0900 0012 600	1	-	**57,00**

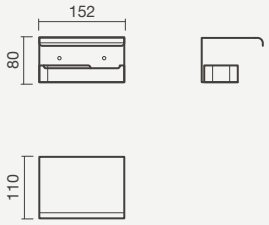

Porta-rolo

> aplicação mural
> em aço inoxidável com acabamento cromado
> na embalagem: porta-rolo e kit de fixação

Referência	Peso	Peças por palete	€
S902 0230 0012 600	1	-	**43,00**

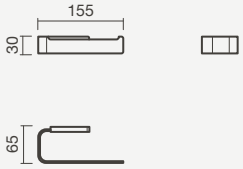

PORTA-PIAÇABAS

Porta-piaçaba

> aplicação de pousar
> em aço inoxidável com acabamento cromado
> na embalagem: porta-piaçaba

Referência	Peso	Peças por palete	€
S902 0240 0012 600	1	-	**84,00**

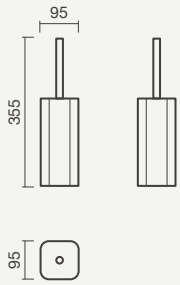

CAIXOTES DE LIXO

Caixotes de lixo

> aplicação de pousar
> em aço inoxidável com acabamento cromado ou escovado
> na embalagem: caixote de lixo

Cromado	Peso	Peças por palete	€
S902 0250 0012 600	2	-	**126,00**
Escovado			
S902 0890 0012 600	2	-	**164,00**

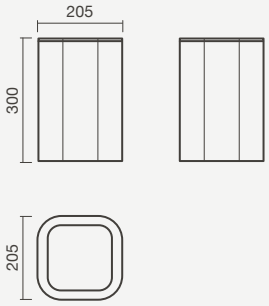

Twig

Porta-escovas e doseador de sabão murais TWIG em acabamento branco

CORES

Cromado

Branco Mate

Preto Mate

MATERIAIS

Estrutura

Aço inoxidável

PESO MÁXIMO

2 Kg

INSTALAÇÃO

Adesivos

GARANTIA

10 Anos

CABIDES

Cabide

> aplicação mural
> em aço inoxidável com acabamento cromado, branco ou preto mate
> na embalagem: cabide e kit de fixação

Cromado	Peso	Peças por palete	€
S902 0260 0012 600	1	-	**26,00**
Branco Mate			
S902 0260 0006 400	1	-	**26,00**
Preto Mate			
S902 0260 0071 600	1	-	**26,00**

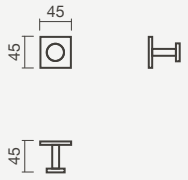

Cabide duplo

> aplicação mural
> em aço inoxidável com acabamento cromado, branco ou preto mate
> na embalagem: cabide duplo e kit de fixação

Cromado	Peso	Peças por palete	€
S902 0270 0012 600	1	-	**43,00**
Branco Mate			
S902 0270 0006 400	1	-	**43,00**
Preto Mate			
S902 0270 0071 600	1	-	**43,00**

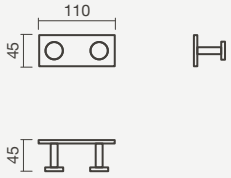

Cabide de pendurar

> aplicação mural
> em aço inoxidável com acabamento cromado, branco ou preto mate
> na embalagem: cabide de pendurar e kit de fixação

Cromado	Peso	Peças por palete	€
S902 0280 0012 600	1	-	**26,00**
Branco Mate			
S902 0280 0006 400	1	-	**26,00**
Preto Mate			
S902 0280 0071 600	1	-	**26,00**

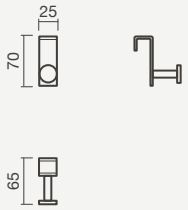

DOSEADORES DE SABÃO

Doseador de sabão

> aplicação mural
> em vidro e aço inoxidável com acabamento cromado, branco ou preto mate
> na embalagem: doseador de sabão e kit de fixação

Cromado	Peso	Peças por palete	€
S902 0290 0012 600	1	-	**58,00**
Branco Mate			
S902 0290 0006 400	1	-	**58,00**
Preto Mate			
S902 0290 0071 600	1	-	**58,00**

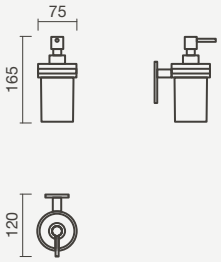

PORTA-ESCOVAS

Porta-escovas

> aplicação mural
> em vidro e aço inoxidável com acabamento cromado, branco ou preto mate
> na embalagem: porta-escovas e kit de fixação

Cromado	Peso	Peças por palete	€
S902 1190 0012 600	1	-	**44,00**
Branco Mate			
S902 1190 0006 400	1	-	**44,00**
Preto Mate			
S902 1190 0071 600	1	-	**44,00**

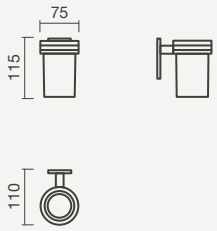

TOALHEIROS

Toalheiro 600

> aplicação mural
> em aço inoxidável com acabamento cromado, branco ou preto mate
> na embalagem: toalheiro e kit de fixação

Cromado	Peso	Peças por palete	€
S902 0630 0012 600	1	-	**65,00**
Branco Mate			
S902 0630 0006 400	1	-	**65,00**
Preto Mate			
S902 0630 0071 600	1	-	**65,00**

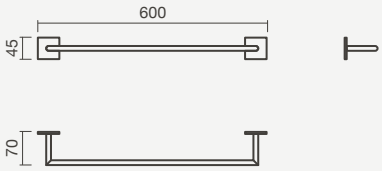

Toalheiro 450

> aplicação mural
> em aço inoxidável com acabamento cromado, branco ou preto mate
> na embalagem: toalheiro e kit de fixação

Cromado	Peso	Peças por palete	€
S902 0320 0012 600	1	-	**58,00**
Branco Mate			
S902 0320 0006 400	1	-	**58,00**
Preto Mate			
S902 0320 0071 600	1	-	**58,00**

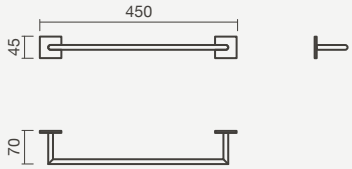

Toalheiro 300

> aplicação mural
> em aço inoxidável com acabamento cromado, branco ou preto mate
> na embalagem: toalheiro e kit de fixação

Cromado	Peso	Peças por palete	€
S902 0310 0012 600	1	-	**52,50**
Branco Mate			
S902 0310 0006 400	1	-	**52,50**
Preto Mate			
S902 0310 0071 600	1	-	**52,50**

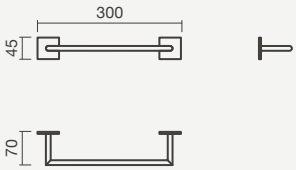

TOALHEIROS

Toalheiro assimétrico

> aplicação mural
> em aço inoxidável com acabamento cromado, branco ou preto mate
> na embalagem: toalheiro e kit de fixação

Cromado	Peso	Peças por palete	€
S902 1200 0012 600	1	-	**60,00**
Branco Mate			
S902 1200 0006 400	1	-	**60,00**
Preto Mate			
S902 1200 0071 600	1	-	**60,00**

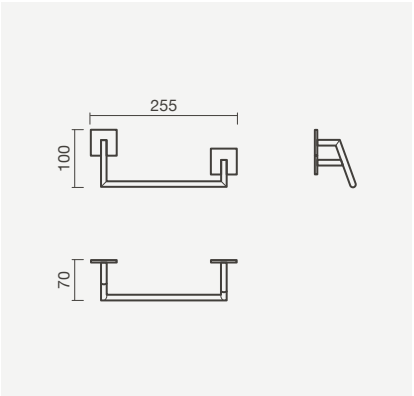

Toalheiro de pendurar 400

> aplicação mural
> em aço inoxidável com acabamento cromado, branco ou preto mate
> na embalagem: toalheiro e kit de fixação

Cromado	Peso	Peças por palete	€
S902 0650 0012 600	1	-	**57,00**
Branco Mate			
S902 0650 0006 400	1	-	**57,00**
Preto Mate			
S902 0650 0071 600	1	-	**57,00**

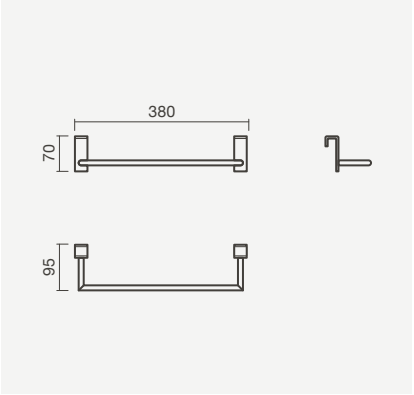

Toalheiro assimétrico TWIG em acabamento preto mate com bidé suspenso POP SQUARE e torneira para bidé UNIC

TOALHEIROS

Toalheiro de pendurar 300

> aplicação mural
> em aço inoxidável com acabamento cromado, branco ou preto mate
> na embalagem: toalheiro e kit de fixação

Cromado	Peso	Peças por palete	€
S902 0640 0012 600	1	-	**49,00**
Branco Mate			
S902 0640 0006 400	1	-	**49,00**
Preto Mate			
S902 0640 0071 600	1	-	**49,00**

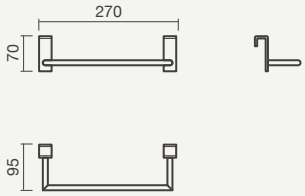

Toalheiro reto

> aplicação mural
> em aço inoxidável com acabamento cromado, branco ou preto mate
> na embalagem: toalheiro e kit de fixação

Cromado	Peso	Peças por palete	€
S902 1220 0012 600	1	-	**45,00**
Branco Mate			
S902 1220 0006 400	1	-	**45,00**
Preto Mate			
S902 1220 0071 600	1	-	**45,00**

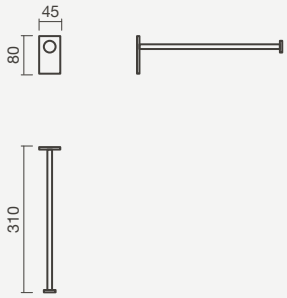

CESTOS DE DUCHE

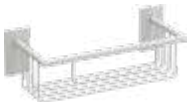

Cesto de duche

> aplicação mural
> em aço inoxidável com acabamento cromado, branco ou preto mate
> na embalagem: cesto de duche e kit de fixação

Cromado	Peso	Peças por palete	€
S902 0300 0012 600	1	-	**105,00**
Branco Mate			
S902 0300 0006 400	1	-	**105,00**
Preto Mate			
S902 0300 0071 600	1	-	**105,00**

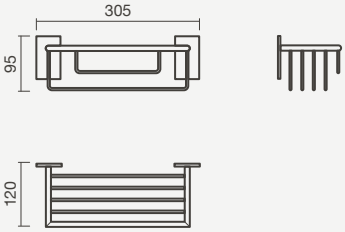

PRATELEIRAS

Prateleira

> aplicação mural
> em vidro e aço inoxidável com acabamento cromado, branco ou preto mate
> na embalagem: prateleira e kit de fixação

Cromado	Peso	Peças por palete	€
S902 1210 0012 600	1	-	**58,00**
Branco Mate			
S902 1210 0006 400	1	-	**58,00**
Preto Mate			
S902 1210 0071 600	1	-	**58,00**

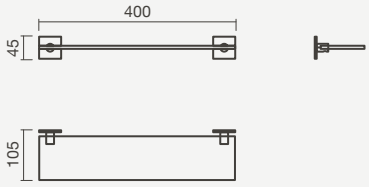

PORTA-ROLOS

Porta-rolo com tampa

> aplicação mural
> em aço inoxidável com acabamento cromado, branco ou preto mate
> na embalagem: porta-rolo e kit de fixação

Cromado	Peso	Peças por palete	€
S902 0680 0012 600	1	-	**49,00**
Branco Mate			
S902 0680 0006 400	1	-	**49,00**
Preto Mate			
S902 0680 0071 600	1	-	**49,00**

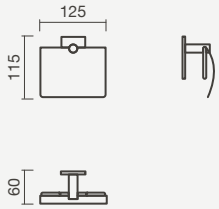

Porta-rolo lateral

> aplicação mural
> em aço inoxidável com acabamento cromado, branco ou preto mate
> na embalagem: porta-rolo e kit de fixação

Cromado	Peso	Peças por palete	€
S902 0660 0012 600	1	-	**42,00**
Branco Mate			
S902 0660 0006 400	1	-	**42,00**
Preto Mate			
S902 0660 0071 600	1	-	**42,00**

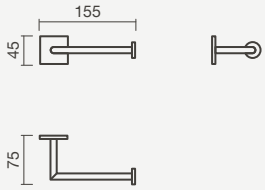

Porta-rolo

> aplicação mural
> em aço inoxidável com acabamento cromado, branco ou preto mate
> na embalagem: porta-rolo e kit de fixação

Cromado	Peso	Peças por palete	€
S902 0670 0012 600	1	-	**38,00**
Branco Mate			
S902 0670 0006 400	1	-	**38,00**
Preto Mate			
S902 0670 0071 600	1	-	**38,00**

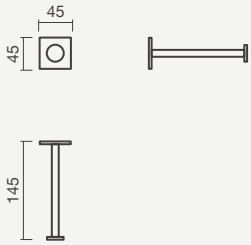

PORTA-PIAÇABAS

Porta-piaçaba

> aplicação mural
> em aço inoxidável com acabamento cromado, branco ou preto mate
> na embalagem: porta-piaçaba e kit de fixação

Cromado	Peso	Peças por palete	€
S902 0690 0012 600	1	-	**63,00**
Branco Mate			
S902 0690 0006 400	1	-	**63,00**
Preto Mate			
S902 0690 0071 600	1	-	**63,00**

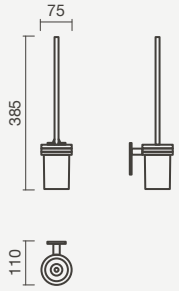

Kin Round

CORES

Cromado

MATERIAIS

Estrutura

Inox, latão cromado e zamak

PESO MÁXIMO

2 Kg

INSTALAÇÃO

Adesivos

GARANTIA

10 Anos

Doseador de sabão em vidro, porta-escovas, caixote de lixo, saboneteira de canto funda, porta-piaçaba e porta-rolo KIN ROUND

CABIDES

Cabide

> aplicação mural
> em aço inoxidável com acabamento cromado
> na embalagem: cabide e kit de fixação

Referência	Peso	Peças por palete	€
S902 0440 0012 600	1	-	**22,00**

DOSEADORES DE SABÃO

Doseador de sabão

> aplicação mural
> em aço inoxidável com acabamento cromado
> na embalagem: doseador de sabão e kit de fixação

Referência	Peso	Peças por palete	€
S902 0470 0012 600	1	-	**91,00**

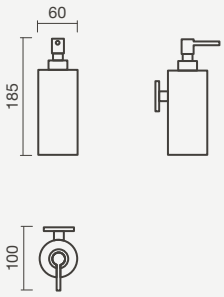

Doseador de sabão em vidro

> aplicação mural
> em vidro e aço inoxidável com acabamento cromado
> na embalagem: doseador de sabão e kit de fixação

Referência	Peso	Peças por palete	€
S902 1240 0012 600	1	-	**44,00**

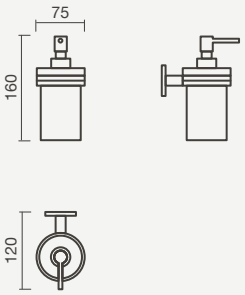

PORTA-ESCOVAS

Porta-escovas

> aplicação mural
> em vidro e aço inoxidável com acabamento cromado
> na embalagem: porta-escovas e kit de fixação

Referência	Peso	Peças por palete	€
S902 0920 0012 600	1	-	**40,00**

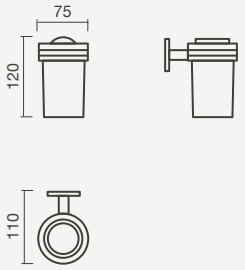

SABONETEIRAS

Saboneteira funda

> aplicação mural
> em aço inoxidável com acabamento cromado
> na embalagem: saboneteira e kit de fixação

Referência	Peso	Peças por palete	€
S902 0480 0012 600	1	-	**91,00**

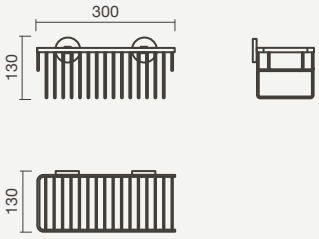

Saboneteira funda de canto

> aplicação mural
> em aço inoxidável com acabamento cromado
> na embalagem: saboneteira e kit de fixação

Referência	Peso	Peças por palete	€
S902 1000 0012 600	1	-	**98,00**

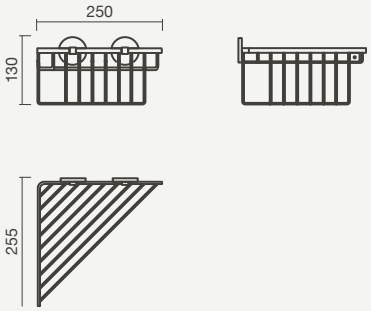

Saboneteiras

> aplicação mural
> em aço inoxidável com acabamento cromado
> na embalagem: saboneteira e kit de fixação

400mm	Peso	Peças por palete	€
S902 0950 0012 600	1	-	**91,00**
300mm			
S902 0940 0012 600	1	-	**74,00**
200mm			
S902 0380 0012 600	1	-	**61,00**

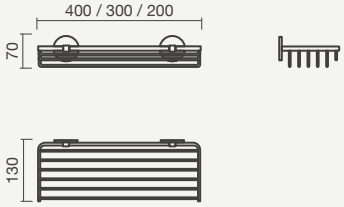

Saboneteiras assimétricas

> aplicação mural
> em aço inoxidável com acabamento cromado
> na embalagem: saboneteira e kit de fixação

Esquerda	Peso	Peças por palete	€
S902 0960 0012 600	1	-	**84,00**
Direita			
S902 0970 0012 600	1	-	**84,00**

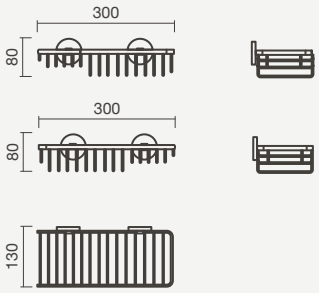

SABONETEIRAS

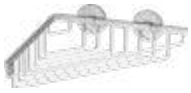

Saboneteiras de canto

> aplicação mural
> em aço inoxidável com acabamento cromado
> na embalagem: saboneteira e kit de fixação

260mm	Peso	Peças por palete	€
S902 0990 0012 600	1	-	**74,00**
210mm			
S902 0980 0012 600	1	-	**67,00**

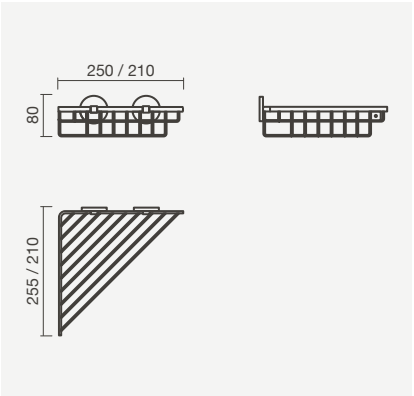

Saboneteira

> aplicação mural
> em aço inoxidável com acabamento cromado
> na embalagem: saboneteira e kit de fixação

Referência	Peso	Peças por palete	€
S902 0930 0012 600	1	-	**45,00**

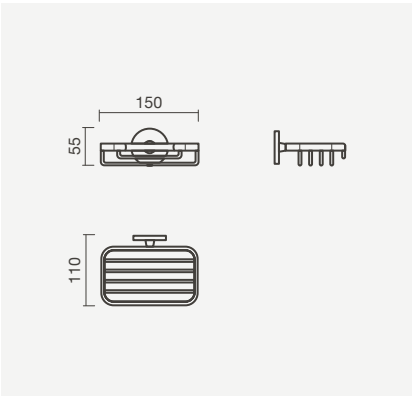

Saboneteira redonda

> aplicação mural
> em vidro e aço inoxidável com acabamento cromado
> na embalagem: saboneteira e kit de fixação

Referência	Peso	Peças por palete	€
S902 0910 0012 600	1	-	**36,00**

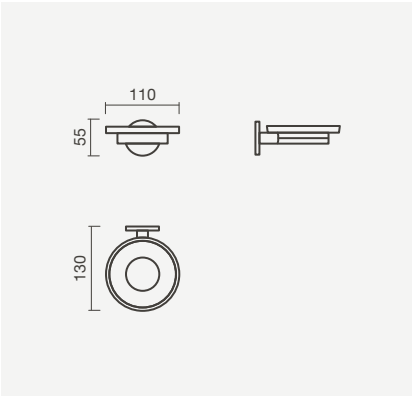

TOALHEIROS

Toalheiro (rack)

> aplicação mural
> em aço inoxidável com acabamento cromado
> na embalagem: toalheiro e kit de fixação

Referência	Peso	Peças por palete	€
S902 0450 0012 600	1	-	**121,00**

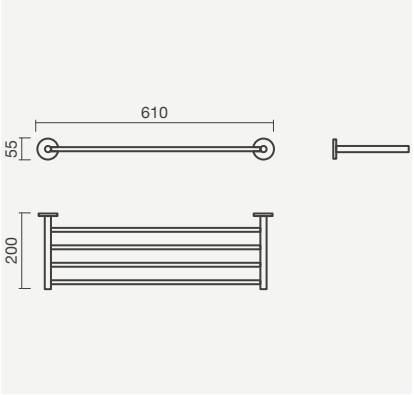

TOALHEIROS

Toalheiros

> aplicação mural
> em aço inoxidável com acabamento cromado
> na embalagem: toalheiro e kit de fixação

600mm	Peso	Peças por palete	€
S902 0390 0012 600	1	-	**63,00**
500mm			
S902 0400 0012 600	1	-	**52,00**
300mm			
S902 0410 0012 600	1	-	**47,00**

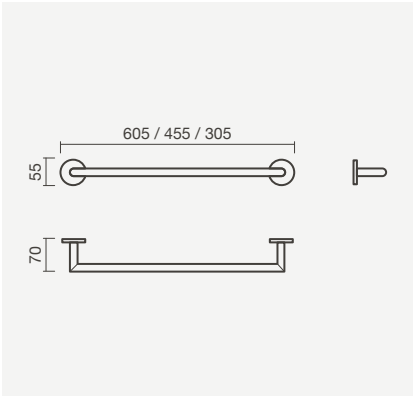

Toalheiro de argola

> aplicação mural
> em aço inoxidável com acabamento cromado
> na embalagem: toalheiro e kit de fixação

Referência	Peso	Peças por palete	€
S902 0460 0012 600	1	-	**45,00**

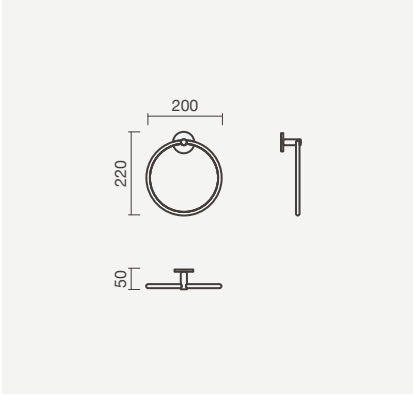

PRATELEIRAS

Prateleiras

> aplicação mural
> em vidro e aço inoxidável com acabamento cromado
> na embalagem: prateleira e kit de fixação

600mm	Peso	Peças por palete	€
S902 1020 0012 600	1	-	**61,00**
400mm			
S902 1010 0012 600	1	-	**49,00**

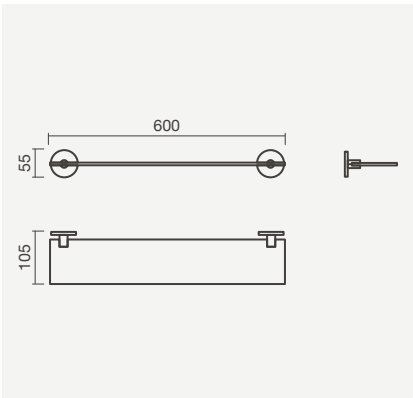

PORTA-ROLOS

Porta-rolo com tampa

> aplicação mural
> em aço inoxidável com acabamento cromado
> na embalagem: porta-rolo e kit de fixação

Referência	Peso	Peças por palete	€
S902 1030 0012 600	1	-	**44,00**

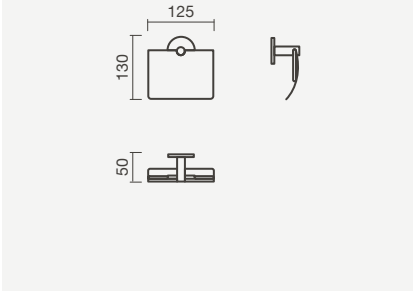

PORTA-ROLOS

Porta-rolo

> aplicação mural
> em aço inoxidável com acabamento cromado
> na embalagem: porta-rolo e kit de fixação

Esquerdo	Peso	Peças por palete	€
S902 0420 0012 600	1	-	**36,00**
Direito			
S902 0430 0012 600	1	-	**36,00**

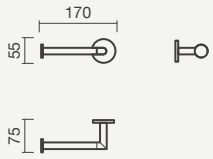

PORTA-PIAÇABAS

Porta-piaçaba

> aplicação mural
> em aço inoxidável com acabamento cromado
> na embalagem: porta-piaçaba e kit de fixação

Referência	Peso	Peças por palete	€
S902 0370 0012 600	1	-	**131,00**

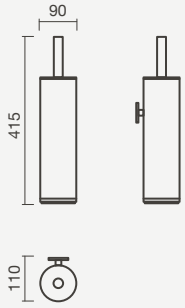

Porta-piaçaba em vidro

> aplicação mural
> em vidro e aço inoxidável com acabamento cromado
> na embalagem: porta-piaçaba e kit de fixação

Referência	Peso	Peças por palete	€
S902 1040 0012 600	1	-	**52,50**

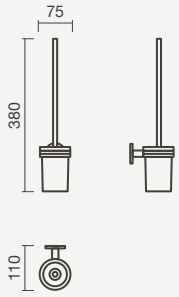

CAIXOTE DE LIXO

Caixote de lixo

> aplicação de pousar
> em aço inoxidável com acabamento cromado
> na embalagem: caixote de lixo

Referência	Peso	Peças por palete	€
S902 0490 0012 600	1	-	**38,00**

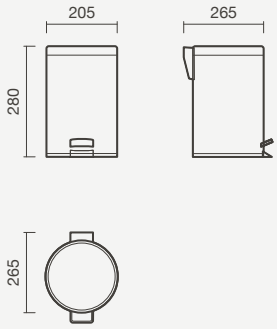

Kin Square

CORES

Cromado

MATERIAIS

Estrutura

Inox, latão cromado e zamak

PESO MÁXIMO

2 Kg

INSTALAÇÃO

Adesivos

GARANTIA

10 Anos

Saboneteira funda de canto e toalheiro (rack) KIN SQUARE com rampa de duche BLOOM , divisória EVOLVE e base de duche ESFERA

CABIDES

Cabide

> aplicação mural
> em aço inoxidável com acabamento cromado
> na embalagem: cabide e kit de fixação

Referência	Peso	Peças por palete	€
S902 0570 0012 600	1	-	**22,00**

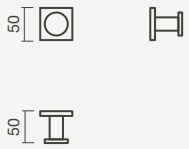

DOSEADORES DE SABÃO

Doseador de sabão

> aplicação mural
> em aço inoxidável com acabamento cromado
> na embalagem: doseador de sabão e kit de fixação

Referência	Peso	Peças por palete	€
S902 0600 0012 600	1	-	**91,00**

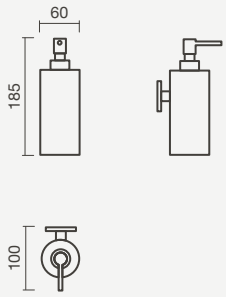

Doseador de sabão em vidro

> aplicação mural
> em vidro e aço inoxidável com acabamento cromado
> na embalagem: doseador de sabão e kit de fixação

Referência	Peso	Peças por palete	€
S902 1250 0012 600	1	-	**44,00**

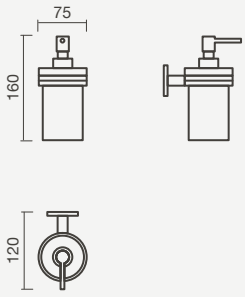

PORTA-ESCOVAS

Porta-escovas

> aplicação mural
> em vidro e aço inoxidável com acabamento cromado
> na embalagem: porta-escovas e kit de fixação

Referência	Peso	Peças por palete	€
S902 1060 0012 600	1	-	**40,00**

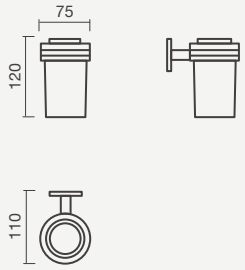

SABONETEIRAS

Saboneteira funda

> aplicação mural
> em aço inoxidável com acabamento cromado
> na embalagem: saboneteira e kit de fixação

Referência	Peso	Peças por palete	€
S902 0610 0012 600	1	-	**91,00**

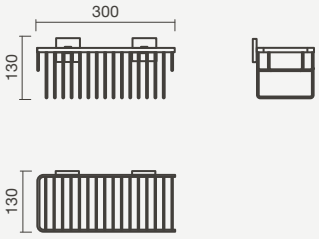

Saboneteira funda de canto

> aplicação mural
> em aço inoxidável com acabamento cromado
> na embalagem: saboneteira e kit de fixação

Referência	Peso	Peças por palete	€
S902 1140 0012 600	1	-	**98,00**

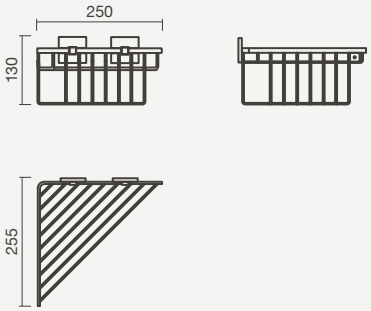

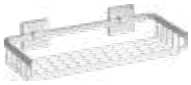

Saboneteiras

> aplicação mural
> em aço inoxidável com acabamento cromado
> na embalagem: saboneteira e kit de fixação

400mm	Peso	Peças por palete	€
S902 1090 0012 600	1	-	**91,00**
300mm			
S902 1080 0012 600	1	-	**74,00**
200mm			
S902 0510 0012 600	1	-	**61,00**

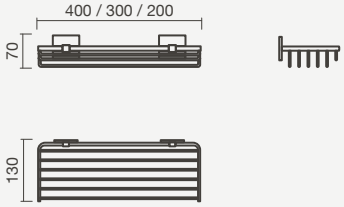

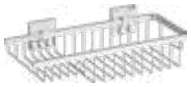

Saboneteiras assimétricas

> aplicação mural
> em aço inoxidável com acabamento cromado
> na embalagem: saboneteira e kit de fixação

Esquerda	Peso	Peças por palete	€
S902 1100 0012 600	1	-	**84,00**
Direita			
S902 1110 0012 600	1	-	**84,00**

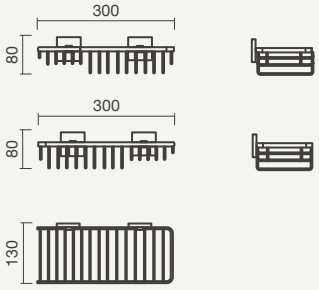

SABONETEIRAS

Saboneteiras de canto

> aplicação mural
> em aço inoxidável com acabamento cromado
> na embalagem: saboneteira e kit de fixação

260mm	Peso	Peças por palete	€
S902 1130 0012 600	1	-	**74,00**
210mm			
S902 1120 0012 600	1	-	**67,00**

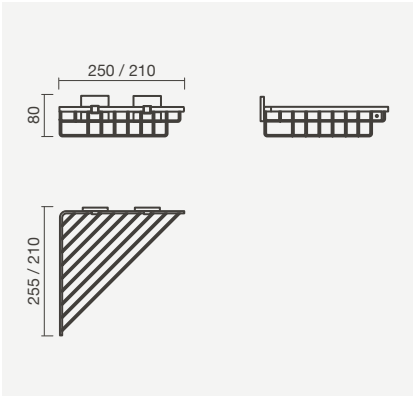

Saboneteira

> aplicação mural
> em aço inoxidável com acabamento cromado
> na embalagem: saboneteira e kit de fixação

Referência	Peso	Peças por palete	€
S902 1070 0012 600	1	-	**45,00**

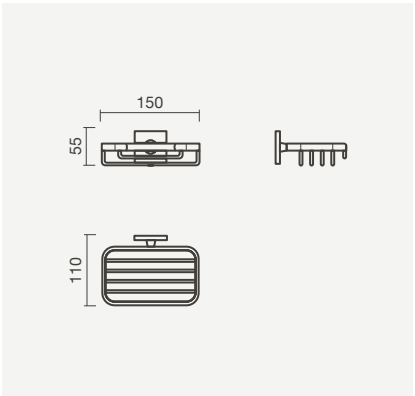

Saboneteira redonda

> aplicação mural
> em vidro e aço inoxidável com acabamento cromado
> na embalagem: saboneteira e kit de fixação

Referência	Peso	Peças por palete	€
S902 1050 0012 600	1	-	**36,00**

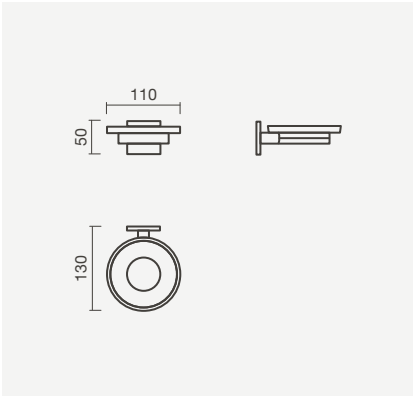

TOALHEIROS

Toalheiro (rack)

> aplicação mural
> em aço inoxidável com acabamento cromado
> na embalagem: toalheiro e kit de fixação

Referência	Peso	Peças por palete	€
S902 0580 0012 600	1	-	**121,00**

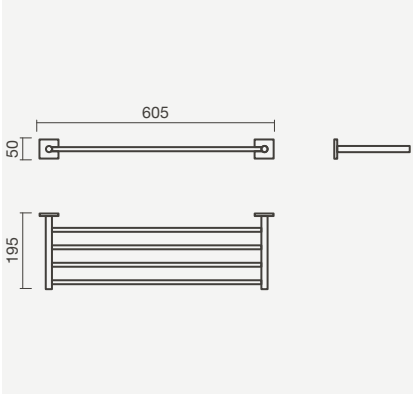

TOALHEIROS

Toalheiros

> aplicação mural
> em aço inoxidável com acabamento cromado
> na embalagem: toalheiro e kit de fixação

600mm	Peso	Peças por palete	€
S902 0520 0012 600	1	-	**63,00**
500mm			
S902 0530 0012 600	1	-	**52,00**
300mm			
S902 0540 0012 600	1	-	**47,00**

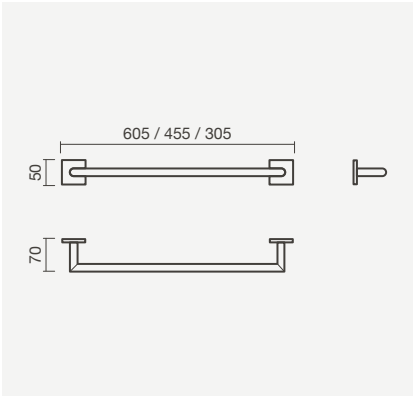

Toalheiro de argola

> aplicação mural
> em aço inoxidável com acabamento cromado
> na embalagem: toalheiro e kit de fixação

Referência	Peso	Peças por palete	€
S902 0590 0012 600	1	-	**45,00**

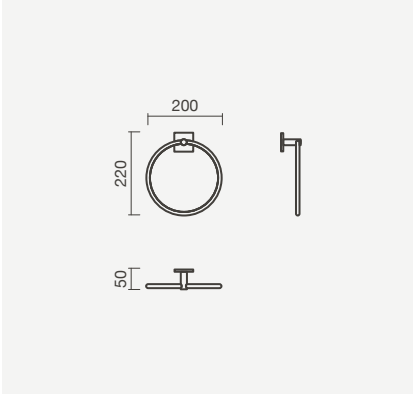

PRATELEIRAS

Prateleiras

> aplicação mural
> em vidro e aço inoxidável com acabamento cromado
> na embalagem: prateleira e kit de fixação

600mm	Peso	Peças por palete	€
S902 1160 0012 600	1	-	**61,00**
400mm			
S902 1150 0012 600	1	-	**49,00**

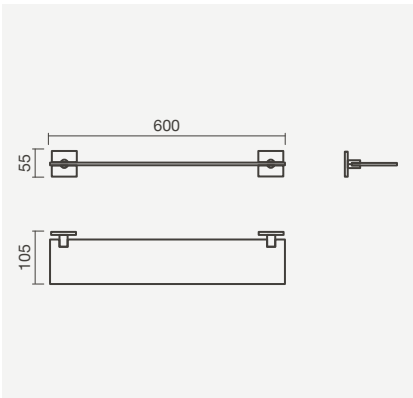

PORTA-ROLOS

Porta-rolo com tampa

> aplicação mural
> em aço inoxidável com acabamento cromado
> na embalagem: porta-rolo e kit de fixação

Referência	Peso	Peças por palete	€
S902 1170 0012 600	1	-	**44,00**

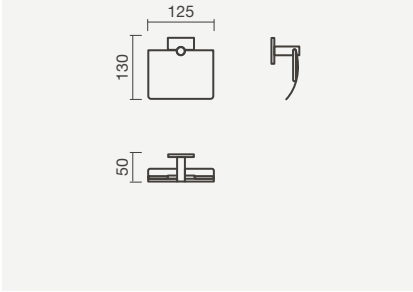

PORTA-ROLOS

Porta-rolo

> aplicação mural
> em aço inoxidável com acabamento cromado
> na embalagem: porta-rolo e kit de fixação

Esquerdo	Peso	Peças por palete	€
S902 0550 0012 600	1	-	**36,00**
Direito			
S902 0560 0012 600	1	-	**36,00**

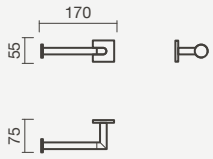

PORTA-PIAÇABAS

Porta-piaçaba

> aplicação mural
> em aço inoxidável com acabamento cromado
> na embalagem: porta-piaçaba e kit de fixação

Referência	Peso	Peças por palete	€
S902 0500 0012 600	1	-	**131,00**

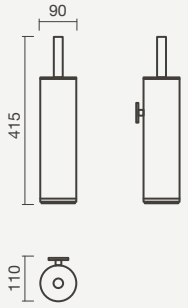

Porta-piaçaba em vidro

> aplicação mural
> em vidro e aço inoxidável com acabamento cromado
> na embalagem: porta-piaçaba e kit de fixação

Referência	Peso	Peças por palete	€
S902 1180 0012 600	1	-	**52,50**

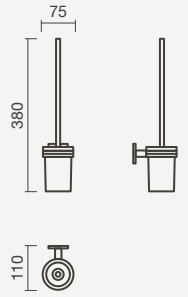

Porta-rolo e porta piaçaba KIN SQUARE com sanita compacta LOFT

Mobil

MATERIAIS

Estrutura

Aço

ACABAMENTOS

Escovado

Polido

Vinil anti-bacteriano branco

Barras de apoio MOBIL em vinil anti-bacteriano, com e sem suporte para porta-rolos, com sanita suspensa ADAPT

BARRAS DE APOIO

NOVO

Barra de apoio para sanita - rebatível

> aplicação mural
> em aço inoxidável polido (AISI 304)
> 4 pontos de fixação
> suporta até um peso máximo de 150kg
> na embalagem: barra de apoio e kit de fixação

Com apoio para porta-rolos	Peso	Peças por palete	€
S902 1362 7401 100	3	150	**210,00**

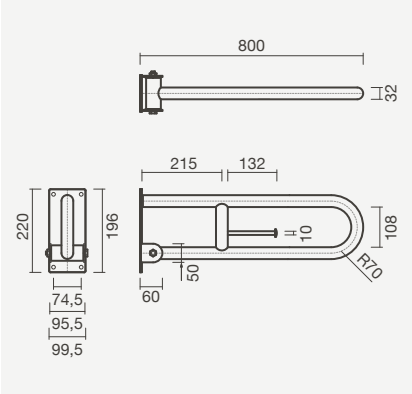

NOVO

Barra de apoio para sanita - rebatível

> aplicação mural
> em aço inoxidável polido (AISI 304)
> 4 pontos de fixação
> suporta até um peso máximo de 150kg
> na embalagem: barra de apoio e kit de fixação

Sem apoio para porta-rolos	Peso	Peças por palete	€
S902 1372 7401 100	3	150	**170,00**

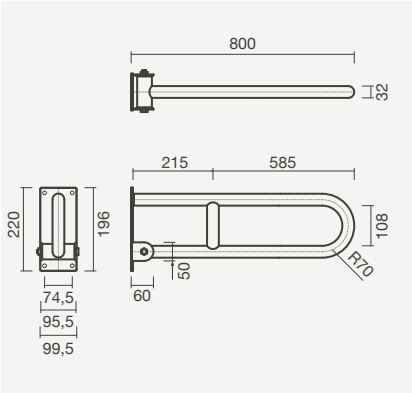

NOVO

Barra de apoio para sanita - rebatível

> aplicação mural
> em vinil anti-bacteriano com acabamento branco
> 4 pontos de fixação
> suporta até um peso máximo de 150kg
> na embalagem: barra de apoio e kit de fixação

Sem apoio para porta-rolos	Peso	Peças por palete	€
S902 1400 0000 000	3	150	**345,00**

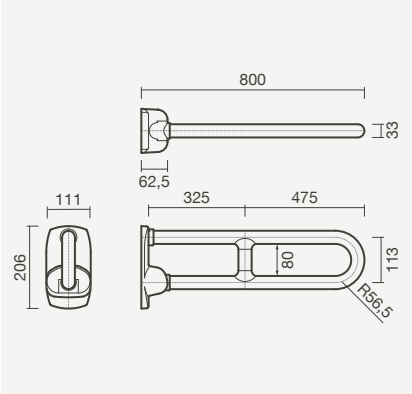

PORTA-ROLOS PARA BARRAS DE APOIO

NOVO

Porta-rolos

> compatível com barra de apoio para sanita S902 1400 0000 000
> em vinil anti-bacteriano com acabamento branco
> na embalagem: barra de apoio e kit de fixação

Porta-rolos	Peso	Peças por palete	€
S902 1410 0000 000	1	150	**35,00**

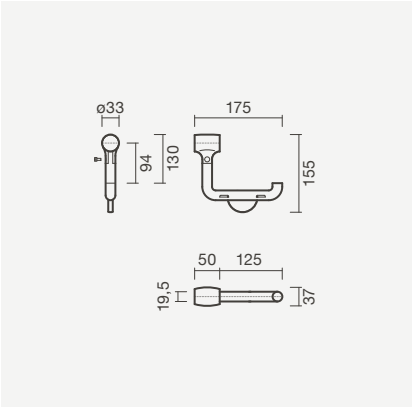

BARRAS DE APOIO

NOVO

Barra de apoio angular 90° - fixa - esquerda

> aplicação mural
> em vinil anti-bacteriano com acabamento branco
> 6 pontos de fixação
> suporta até um peso máximo de 150kg
> na embalagem: barra de apoio e kit de fixação

Referência	Peso	Peças por palete	€
S902 1450 0000 000	2	150	**180,00**

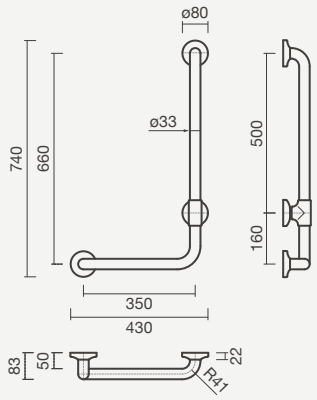

NOVO

Barra de apoio angular 90° - fixa - direita

> aplicação mural
> em vinil anti-bacteriano com acabamento branco
> 6 pontos de fixação
> suporta até um peso máximo de 150kg
> na embalagem: barra de apoio e kit de fixação

Referência	Peso	Peças por palete	€
S902 1460 0000 000	2	150	**180,00**

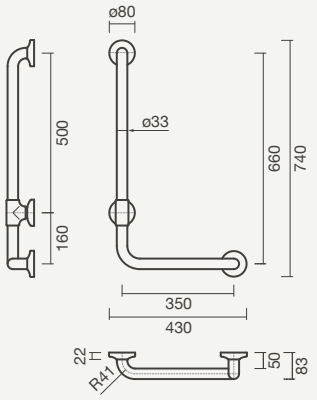

NOVO

Barra de apoio angular 135° - fixa

> aplicação mural
> em vinil anti-bacteriano com acabamento branco
> 6 pontos de fixação
> suporta até um peso máximo de 150kg
> na embalagem: barra de apoio e kit de fixação

Referência	Peso	Peças por palete	€
S902 1470 0000 000	2	150	**90,00**

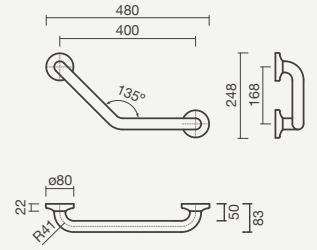

BARRAS DE APOIO

NOVO

Barra de apoio reta - fixa

> aplicação mural
> em aço inoxidável polido (AISI 304)
> 6 pontos de fixação
> suporta até um peso máximo de 150kg
> na embalagem: barra de apoio e kit de fixação

600 mm	Peso	Peças por palete	€
S902 1392 7201 100	1	150	**55,00**
300 mm			
S902 1382 7201 100	1	150	**46,00**

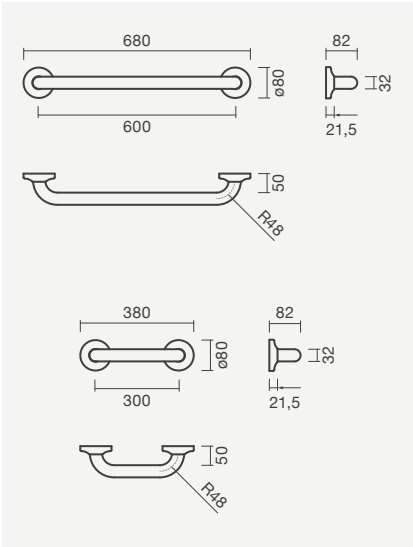

NOVO

Barra de apoio reta - fixa

> aplicação mural
> em vinil anti-bacteriano com acabamento branco
> 6 pontos de fixação
> suporta até um peso máximo de 150kg
> na embalagem: barra de apoio e kit de fixação

600 mm	Peso	Peças por palete	€
S902 1440 0000 000	1	150	**100,00**
400 mm			
S902 1430 0000 000	1	150	**80,00**
300 mm			
S902 1420 0000 000	1	150	**70,00**

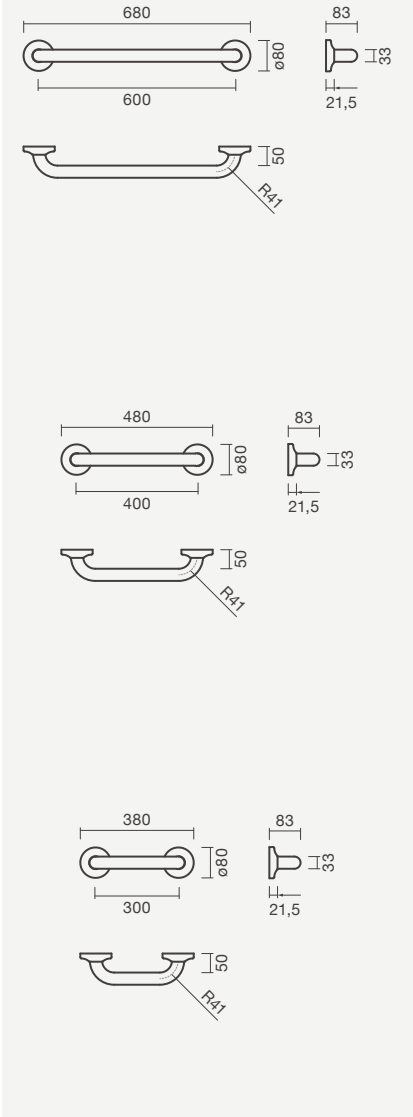

BARRAS DE APOIO

Barra de apoio para lavatório - fixa

> aplicação mural
> em aço inoxidável escovado (AISI 304)
> 5 anos de garantia
> na embalagem: barra de apoio e kit de fixação

Esquerda	Peso	Peças por palete	€
S900 1803 9801 100	2	36	**205,00**

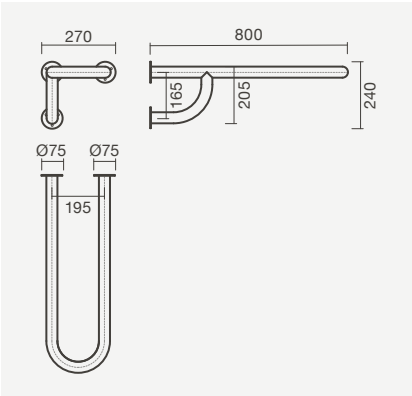

Barra de apoio para lavatório - fixa

> aplicação mural
> em aço inoxidável escovado (AISI 304)
> 5 anos de garantia
> na embalagem: barra de apoio e kit de fixação

Direita	Peso	Peças por palete	€
S900 1803 9701 100	2	36	**205,00**

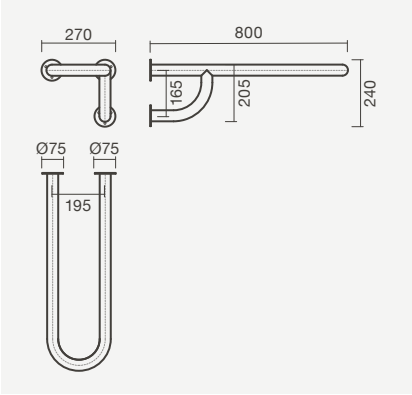

Barra de apoio curva para sanita - rebatível

> aplicação mural
> em aço inoxidável escovado (AISI 304)
> 5 anos de garantia
> na embalagem: barra de apoio e kit de fixação

Esquerda	Peso	Peças por palete	€
S900 1844 0201 100	3	36	**259,00**

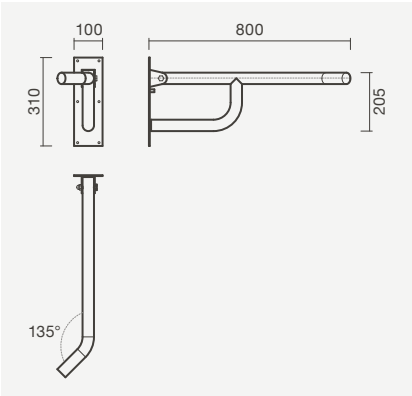

Barra de apoio curva para sanita - rebatível

> aplicação mural
> em aço inoxidável escovado (AISI 304)
> 5 anos de garantia
> na embalagem: barra de apoio e kit de fixação

Direita			
S900 1843 9901 100	3	36	**259,00**

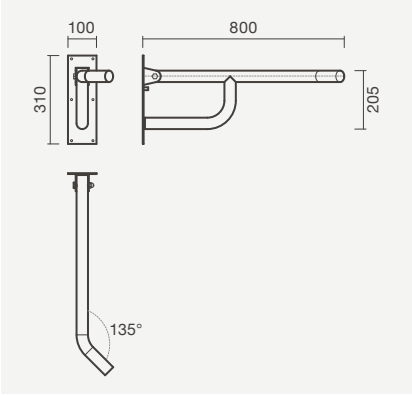

ASSENTOS REBATÍVEIS

Assento rebatível

360 × 340 × 90 mm

> aplicação mural
> em aço inoxidável e poliuretano
> na embalagem: assento e kit de fixação

Branco	Peso	€
S900 1862 7500 000	5	**229,00**
Preto		
S900 1862 7505 600	5	**229,00**

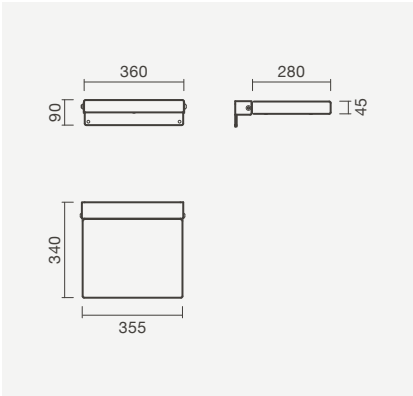

ASSENTOS REBATÍVEIS

Assento rebatível

455 × 505 × 270 mm

> aplicação mural
> em aço inoxidável escovado (AISI 304)
> na embalagem: assento e kit de fixação

Referência	Peso	€
S900 1792 7401 100	5	**345,00**

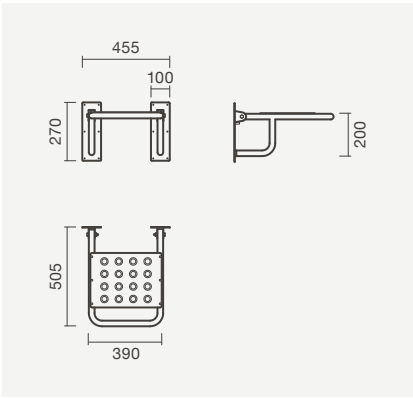

SUPORTES PARA LAVATÓRIO

Suporte hidráulico para lavatório - rebatível

640 × 600 × 400 mm

> aplicação mural
> em aço com acabamento branco lacado
> compatível com lavatório Mobil 64
> 5 anos de garantia
> na embalagem: suporte para lavatório e kit de fixação

Referência	Peso	€
S101 0553 9600 000	10	**399,00**

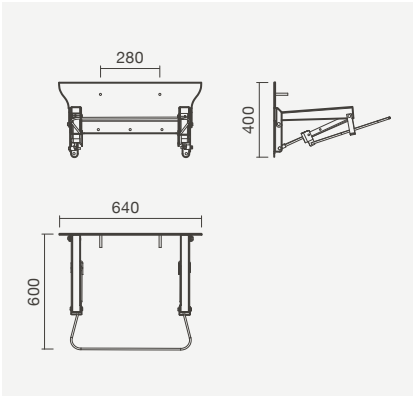

Suporte para lavatório - posição pré-regulável

640 × 110 × 375 mm

> aplicação mural
> em aço inoxidável escovado (AISI 304)
> compatível com lavatório Mobil 64
> 5 anos de garantia
> na embalagem: suporte para lavatório e kit de fixação

Referência	Peso	€
S101 0573 9601 100	8	**379,00**

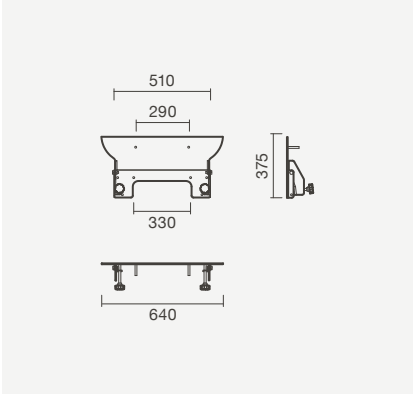

FÉNIX

NOVO

Espelho com iluminação

> estrutura com inclinação ideal para mobilidade reduzida;
> sensor de movimento que liga automaticamente e desliga passados 45 segundos sem movimento;
> apto para dupla tensão - 110 V ou 220 V;
> na embalagem: espelho, transformador (12 W) e kit de fixação

600 x 800	Peso	Peças por palete	€
S702 1148 3100 000	12	22	**295,00**

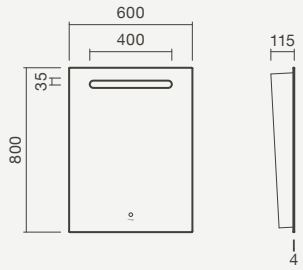

VEGA

Espelho simples basculante

> moldura em inox (com pega)
> permite fixação vertical
> na embalagem: espelho e kit de fixação

600 x 800	Peso	Peças por palete	€
S700 5680 8299 900	7	16	**285,00**

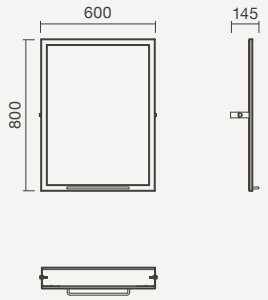

Espelho com iluminação FÉNIX com lavatório MOBIL aplicado com suporte basculante para lavatório e barra de apoio fixa (esquerda)

Bases de duche

Introdução

Informação 392
Guia de coleções 394

Bases de duche em stonex®

Rocks 398
N Strat 402

Bases de duche acrílicas

Vita 406
Julia 414
Esfera 418

Bases de duche cerâmicas

Calisson 420

Bases de duche em chapa

Universal 424

Bases de duche

Tudo o que precisa de saber

Gama

Variedade

Design sem limitações

Ao pensar numa nova zona de duche, muitas pessoas acham que as suas escolhas serão mais limitadas do que com uma banheira. Mas a verdade não poderia ser mais diferente. Descubra uma ampla gama de materiais, formatos e tamanhos com soluções adaptadas a cada necessidade.

Tipologias

Aplicação

Perceba melhor o que implica cada tipologia

Escolher a base de duche certa pode ser difícl, especialmente quando essa decisão se conjuga com outros elementos da casa de banho. Saiba mais sobre as tipologias de aplicação e as suas implicações aqui.

De pousar

As bases de pousar têm uma aba de 3 a 15cm e podem ser instaladas em pavimentos com pouca profundidade. A sua aba mais baixa permite uma entrada e saída da zona de duche mais confortável e segura.

Disponível nas coleções:
Rocks · Strat · Vita · Julia
Esfera · Calisson

De encastre

Estas bases têm uma cuba maior do que a sua aba. Com profundidades de 5 a 15cm podem ser instaladas apenas em pavimentos com profundidade suficiente (incluindo a válvula de descarga) ou em murete.

Disponível nas coleções:
Rocks · Strat · Vita · Julia
Universal

Gama

Materiais

Descubra a nossa oferta

Conheça a nossa gama de materiais e opte pela solução que melhor se adapta ao seu espaço de banho.

Stonex®

O Stonex® é um material compósito que combina cargas minerais com resina de poliéster. Revestido na superfície com gel coat, distingue-se pela textura suave e confortável ao toque, em tudo semelhante à da pedra natural. Este acabamento texturado confere-lhe uma acentuada propriedade antiderrapante que garante ao utilizador todo o conforto e segurança. É um material extremamente durável e resistente ao desgaste, impacto, choques térmicos e aos raios UV. Está disponível em três cores, cujo pigmento mineral é integrado na composição da matéria-prima, mantendo-se inalterado ao longo do tempo.

Disponível nas coleções:
Rocks · Strat

Acrílico

As bases de duche em chapa acrílica são uma das escolhas mais populares. Construídas através da termo-conformação de uma chapa acrílica, estas bases são posteriormente reforçadas com uma placa de madeira (selada com fibra de vidro e resina poliéster) que lhes dá a resistência aos impactos que tanto as caracteriza. Os atributos do acrílico dão-lhes também uma cor uniforme e um brilho duradouro, que se alia à sensação morna e macia da sua superfície - para um máximo de bem-estar. Disponíveis numa grande variedade de tamanhos e formatos, são uma das soluções mais leves e acessíveis.

Disponível nas coleções:
Vita · Julia · Esfera

Cerâmica

Se está à procura de uma base de duche acessível, fácil de limpar e resistente à agressão de agentes químicos, as bases de duche cerâmicas são uma boa opção. Feitas a partir de matérias naturais – como a argila, o caulino, o feldspato e o quartzo – estas bases de duche são conhecidas pelo seu exterior impermeável, altamente resistente às manchas – tendo por isso uma das manutenções mais simples. A sua superfície vitrificada é – em todas as bases de duche cerâmicas Sanitana – equipada com um padrão em alto-relevo antiderrapante que é incorporado no próprio design.

Disponível nas coleções:
Calisson

Aço esmaltado

As bases de duche em chapa de aço esmaltado são extremamente funcionais, particularmente finas e ainda assim extraordinariamente duráveis. São compostas por uma combinação entre aço – que lhes confere força estrutural – e vidro – que lhes dá uma superfície não-porosa, higiénica e resistente aos raios UV. Esta superfície – mais dura do que mármore, plástico ou aço – quando usada de acordo com os conselhos de utilização, dificilmente será danificada pelos produtos de casa de banho comuns. Esta qualidade traduz-se – no caso das bases Axis e Slim – em 30 anos de garantia.

Disponível nas coleções:
Universal

Prevenção

Segurança e conforto

Conheça as opções mais seguras

O duche é uma zona comum para escorregadelas e quedas, mesmo para os utilizadores sem problemas de mobilidade. Saiba como tornar esta área mais segura ao optar por uma das nossas bases de duche.

Base antiderrapante

As bases de duche com uma superfície antiderrapante – seja pelo seu revestimento texturado ou pela inclusão de um padrão em alto-relevo no seu design – garantem a segurança de todos os utilizadores.

Disponível nas coleções:
Rocks · Strat · Vita · Julia · Esfera
Calisson · Universal

Base extra plana

As bases extra planas podem ser instaladas ao nível do pavimento para uma entrada e saída da zona de duche mais segura, mesmo para os utilizadores cuja mobilidade é condicionada ou limitada.

Disponível nas coleções:
Rocks · Strat · Vita

Guia de coleções

Conheça a gama de bases de duche retangulares

COMPRIMENTO	**Rocks** Stonex®	**Strat** Stonex®	**Vita** Acrílica
	Pág. 398	Pág. 402	Pág. 406
2000	2000 x 900 2000 x 800	2000 x 900 2000 x 800	
1900	1900 x 900 1900 x 800	1900 x 900 1900 x 800	
1800	1800 x 900 1800 x 800	1800 x 900 1800 x 800 1800 x 700	1800 x 800
1700	1700 x 900 1700 x 800	1700 x 900 1700 x 800 1700 x 700	1700 x 800 1700 x 700
1600	1600 x 900 1600 x 800 1600 x 700	1600 x 900 1600 x 800 1600 x 700	1600 x 900 1600 x 800 1600 x 700
1500	1500 x 900 1500 x 800 1500 x 700	1500 x 900 1500 x 800 1500 x 700	1500 x 800
1400	1400 x 900 1400 x 800 1400 x 700	1400 x 900 1400 x 800 1400 x 700	1400 x 900 1400 x 800 1400 x 700
1300	1300 x 900 1300 x 800 1300 x 700		1300 x 800
1200	1200 x 900 1200 x 800 1200 x 700	1200 x 900 1200 x 800 1200 x 700	1200 x 900 1200 x 800 1200 x 700
1100	1100 x 900 1100 x 800 1100 x 700		1100 x 800
1000	1000 x 900 1000 x 800 1000 x 700	1000 x 900 1000 x 800 1000 x 700	1000 x 900 1000 x 800 1000 x 700
900	900 x 800 900 x 700		

COMPRIMENTO	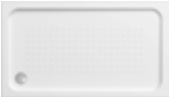 **Julia** Acrílica	**Esfera** Acrílica	**Calisson** Cerâmica
	Pág. 414	Pág. 418	Pág. 420
2000			
1900			
1800			
1700		1700 x 700	
1600	1600 x 800	1600 x 700	
1500		1500 x 700	
1400	1400 x 800	1400 x 700	1400 x 700
1300		1300 x 700	
1200	1200 x 800	1200 x 700	1200 x 800 1200 x 700
1100		1100 x 700	
1000	1000 x 800	1000 x 700	1000 x 800 1000 x 700
900	900 x 750		900 x 720

Guia de coleções

Conheça a gama de bases de duche quadradas e angulares

COMPRIMENTO	**Rocks** Stonex®	**Strat** Stonex®	**Vita** Acrílica	**Julia** Acrílica
	Pág. 398	Pág. 402	Pág. 406	Pág. 414
1800				
1700				
1600				
1500				
1400				
1300				
1200				
1100				
1000		1000 x 1000	1000 x 1000	
900	900 x 900	900 x 900	900 x 900	900 x 900
800	800 x 800	800 x 800	800 x 800	800 x 800
700				700 x 700

COMPRIMENTO	**Esfera** Acrílica	**Calisson** Cerâmica	**Universal** Chapa de aço esmaltada
	Pág. 418	Pág. 420	Pág. 424
1800			
1700			
1600			
1500			
1400			
1300			
1200			
1100			
1000	1000 x 1000 *(apenas no formato quadrado)*		
900	900 x 900	900 x 900	900 x 900 *(apenas no formato quadrado)*
800	800 x 800	800 x 800	800 x 800 *(apenas no formato quadrado)*
700		700 x 700 *(apenas no formato quadrado)*	700 x 700

Rocks

CORES

Branco (00)

Antracite (59)

Preto (56)

SUPERFÍCIE

Antiderrapante
Extra plana

FORMATOS

Retangular
Quadrado

INSTALAÇÃO

De pousar
De encastrar

MATERIAIS

Stonex®

DESCARGA

Válvula de descarga de Ø90mm (incluída) com grelha de escoamento em aço inoxidável com acabamento à cor da base

NA EMBALAGEM

Base de duche, válvula de descarga e grelha de escoamento para válvula

Base de duche retangular de pousar ROCKS 1900 x 800 em branco com nova grelha de escoamento à cor da base

RETANGULARES - POUSAR / ENCASTRAR

Bases retangulares - Largura de 900

> aplicação de pousar / encastrar
> superfície antiderrapante
> aba de 30mm
> na embalagem: base, válvula de descarga e grelha de escoamento

Branco (00)

Antracite (59)

Preto (56)

Medidas	Referência	Peso	€
2000 x 900 x 30	SP30 17D0 3841 00..0	100	**476,00**
1900 x 900 x 30	SP30 176C 3841 00..0	95	**463,50**
1800 x 900 x 30	SP30 1708 3841 00..0	91	**439,50**
1700 x 900 x 30	SP30 16A4 3841 00..0	85	**427,50**
1600 x 900 x 30	SP30 1640 3841 00..0	80	**404,50**
1500 x 900 x 30	SP30 15DC 3841 00..0	75	**391,50**
1400 x 900 x 30	SP30 1578 3841 00..0	70	**367,50**
1300 x 900 x 30	SP30 1514 3841 00..0	65	**356,00**
1200 x 900 x 30	SP30 14B0 3841 00..0	60	**332,50**
1100 x 900 x 30	SP30 144C 3841 00..0	55	**319,00**
1000 x 900 x 30	SP30 13E8 3841 00..0	51	**296,00**

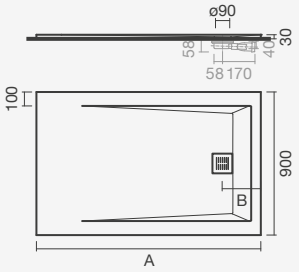

	A	B
2000 x 900 x 30	2000	425
1900 x 900 x 30	1900	425
1800 x 900 x 30	1800	425
1700 x 900 x 30	1700	425
1600 x 900 x 30	1600	365
1500 x 900 x 30	1500	365
1400 x 900 x 30	1400	245
1300 x 900 x 30	1300	245
1200 x 900 x 30	1200	245
1100 x 900 x 30	1100	245
1000 x 900 x 30	1000	245

No código de produto por favor substituir ".." pelo código da cor escolhida

Bases retangulares - Largura de 800

> aplicação de pousar / encastrar
> superfície antiderrapante
> aba de 30mm
> na embalagem: base, válvula de descarga e grelha de escoamento

Branco (00)

Antracite (59)

Preto (56)

Medidas	Referência	Peso	€
2000 x 800 x 30	SP30 17D0 3201 00..0	85	**452,00**
1900 x 800 x 30	SP30 176C 3201 00..0	80	**438,00**
1800 x 800 x 30	SP30 1708 3201 00..0	76	**414,50**
1700 x 800 x 30	SP30 16A4 3201 00..0	74	**403,50**
1600 x 800 x 30	SP30 1640 3201 00..0	70	**379,00**
1500 x 800 x 30	SP30 15DC 3201 00..0	65	**367,50**
1400 x 800 x 30	SP30 1578 3201 00..0	60	**342,00**
1300 x 800 x 30	SP30 1514 3201 00..0	55	**331,50**
1200 x 800 x 30	SP30 14B0 3201 00..0	50	**307,50**
1100 x 800 x 30	SP30 144C 3201 00..0	45	**294,50**
1000 x 800 x 30	SP30 13E8 3201 00..0	41	**270,00**
900 x 800 x 30	SP30 1384 3201 00..0	36	**259,00**

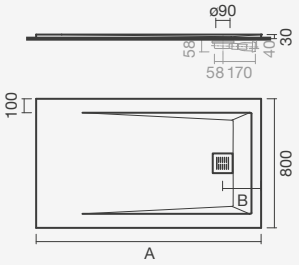

	A	B
2000 x 800 x 30	2000	425
1900 x 800 x 30	1900	425
1800 x 800 x 30	1800	425
1700 x 800 x 30	1700	425
1600 x 800 x 30	1600	365
1500 x 800 x 30	1500	365
1400 x 800 x 30	1400	245
1300 x 800 x 30	1300	245
1200 x 800 x 30	1200	245
1100 x 800 x 30	1100	245
1000 x 800 x 30	1000	245
900 x 800 x 30	900	245

No código de produto por favor substituir ".." pelo código da cor escolhida

RETANGULARES - POUSAR / ENCASTRAR

Bases retangulares - Largura de 700

> aplicação de pousar / encastrar
> superfície antiderrapante
> aba de 30mm
> na embalagem: base, válvula de descarga e grelha de escoamento

Medidas	Referência	Peso	€
1600 x 700 x 30	SP30 1640 2BC1 00..0	65	**353,50**
1500 x 700 x 30	SP30 15DC 2BC1 00..0	58	**342,00**
1400 x 700 x 30	SP30 1578 2BC1 00..0	55	**319,00**
1300 x 700 x 30	SP30 1514 2BC1 00..0	48	**306,50**
1200 x 700 x 30	SP30 14B0 2BC1 00..0	43	**281,50**
1100 x 700 x 30	SP30 144C 2BC1 00..0	38	**270,00**
1000 x 700 x 30	SP30 13E8 2BC1 00..0	34	**246,50**
900 x 700 x 30	SP30 1384 2BC1 00..0	32	**233,50**

Branco (00)

Antracite (59)

Preto (56)

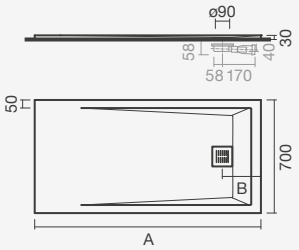

	A	B
1600 x 700 x 30	1600	365
1500 x 700 x 30	1500	365
1400 x 700 x 30	1400	245
1300 x 700 x 30	1300	245
1200 x 700 x 30	1200	245
1100 x 700 x 30	1100	245
1000 x 700 x 30	1000	245
900 x 700 x 30	900	245

No código de produto por favor substituir ".." pelo código da cor escolhida

QUADRADAS - POUSAR / ENCASTRAR

Bases quadradas

> aplicação de pousar / encastrar
> superfície antiderrapante
> aba de 30mm
> na embalagem: base, válvula de descarga e grelha de escoamento

Medidas	Referência	Peso	€
900 x 900 x 30	SP30 1384 3841 00..0	42	**283,00**
800 x 800 x 30	S202 0680 000. .01	35	**240,00**

Branco (00)

Antracite (59)

Preto (56)

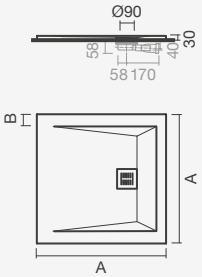

	A	B
900 x 900	900	125
800 x 800	800	75

No código de produto por favor substituir ".." pelo código da cor escolhida

VÁLVULAS DE DESCARGA

Válvula de descarga sifonada Ø90

> corpo em plástico e borracha
> na embalagem: válvula de descarga

Referência	Peso	€
S900 9910 0099 900	1	**44,50**

GRELHAS DE ESCOAMENTO

Grelha de escoamento para válvula de descarga

> em aço inoxidável (AISI 304) com pintura eletróstatica à cor da base
> na embalagem: grelha de escoamento

	Branco	Peso	€
N	SR20 0000 0002 018	1	**19,00**
	Antracite		
N	SR20 0000 0002 019	1	**19,00**
	Preto		
N	SR20 0000 0002 017	1	**19,00**

KITS DE REPARAÇÃO

Kit de reparação para bases ROCKS

> na embalagem: kit de reparação

Branco	Peso	€
S200 8527 6300 000	1	**58,00**
Antracite		
S200 8547 6305 900	1	**58,00**
Preto		
S200 8537 6305 600	1	**58,00**

Strat

Base de duche retangular de pousar STRAT 1400 x 800 em branco

CORES

Branco (00)

Preto (56)

SUPERFÍCIE

Antiderrapante
Extra plana

FORMATOS

Retangular
Quadrado

INSTALAÇÃO

De pousar
De encastrar

MATERIAIS

Stonex®

DESCARGA

Válvula de descarga de Ø90mm (incluída) com grelha de escoamento em aço inoxidável (AISI 304)

NA EMBALAGEM

Base de duche, válvula de descarga e grelha de escoamento para válvula

RETANGULARES - POUSAR / ENCASTRAR

Bases retangulares - Largura de 900

> aplicação de pousar / encastrar
> superfície antiderrapante
> aba de 28mm
> na embalagem: base, válvula de descarga e grelha de escoamento

Medidas	Referência	Peso	€
2000 x 900 x 28	S202 1350 000. .01	79	**451,00**
1900 x 900 x 28	S202 1370 000. .01	73	**432,00**
1800 x 900 x 28	S202 1390 000. .01	70	**412,00**
1700 x 900 x 28	S202 1410 000. .01	66	**383,00**
1600 x 900 x 28	S202 1440 000. .01	63	**363,00**
1500 x 900 x 28	S202 1470 000. .01	59	**339,00**
1400 x 900 x 28	S202 1500 000. .01	54	**324,00**
1200 x 900 x 28	S202 1530 000. .01	47	**285,00**
1000 x 900 x 28	S202 1570 000. .01	39	**241,00**

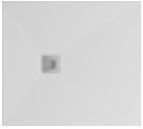

Branco (00)

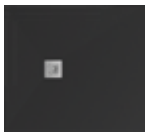

Preto (56)

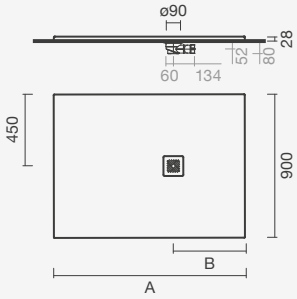

	A	B
2000 x 900 x 28	2000	550
1900 x 900 x 28	1900	
1800 x 900 x 28	1800	
1700 x 900 x 28	1700	
1600 x 900 x 28	1600	
1500 x 900 x 28	1500	450
1400 x 900 x 28	1400	
1200 x 900 x 28	1200	
1000 x 900 x 28	1000	350

No código de produto por favor substituir ".." pelo código da cor escolhida

Bases retangulares - Largura de 800

> aplicação de pousar / encastrar
> superfície antiderrapante
> aba de 28mm
> na embalagem: base, válvula de descarga e grelha de escoamento

Medidas	Referência	Peso	€
2000 x 800 x 28	S202 1360 000. .01	70	**402,00**
1900 x 800 x 28	S202 1380 000. .01	66	**383,00**
1800 x 800 x 28	S202 1400 000. .01	63	**363,00**
1700 x 800 x 28	S202 1420 000. .01	59	**343,00**
1600 x 800 x 28	S202 1450 000. .01	56	**324,00**
1500 x 800 x 28	S202 1480 000. .01	54	**304,00**
1400 x 800 x 28	S202 1510 000. .01	48	**285,00**
1200 x 800 x 28	S202 1540 000. .01	42	**250,00**
1000 x 800 x 28	S202 1580 000. .01	34	**221,00**

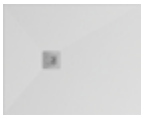

Branco (00)

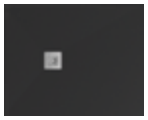

Preto (56)

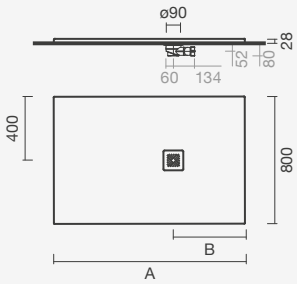

	A	B
2000 x 800 x 28	2000	550
1900 x 800 x 28	1900	
1800 x 800 x 28	1800	
1700 x 800 x 28	1700	
1600 x 800 x 28	1600	
1500 x 800 x 28	1500	450
1400 x 800 x 28	1400	
1200 x 800 x 28	1200	
1000 x 800 x 28	1000	350

No código de produto por favor substituir ".." pelo código da cor escolhida

RETANGULARES - POUSAR / ENCASTRAR

Bases retangulares - Largura de 700

> aplicação de pousar / encastrar
> superfície antiderrapante
> aba de 28mm
> na embalagem: base, válvula de descarga e grelha de escoamento

Medidas	Referência	Peso	€
1700 x 700 x 28	S202 1430 0005 601	52	**309,00**
1600 x 700 x 28	S202 1460 0005 601	50	**290,00**
1500 x 700 x 28	S202 1490 0005 601	47	**275,00**
1400 x 700 x 28	S202 1520 0005 601	43	**260,00**
1200 x 700 x 28	S202 1550 0005 601	36	**231,00**
1000 x 700 x 28	S202 1590 0005 601	30	**206,00**

Branco (00)

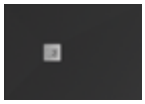

Preto (56)

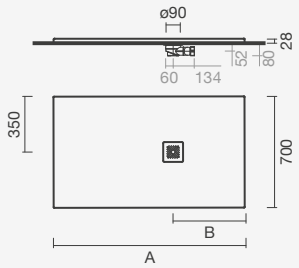

	A	B
1700 x 700 x 28	1600	550
1600 x 700 x 28	1600	
1500 x 700 x 28	1500	450
1400 x 700 x 28	1400	
1200 x 700 x 28	1200	
1000 x 700 x 28	1000	350

No código de produto por favor substituir ".." pelo código da cor escolhida

QUADRADAS

Bases quadradas

> aplicação de pousar / encastrar
> superfície antiderrapante
> aba de 28mm
> na embalagem: base, válvula de descarga e grelha de escoamento

Medidas	Referência	Peso	€
1000 x 1000 x 28	S202 1560 000. .01	43	**256,00**
900 x 900 x 28	S202 1600 000. .01	36	**209,00**
800 x 800 x 28	S202 1610 000. .01	28	**195,00**

Branco (00)

Preto (56)

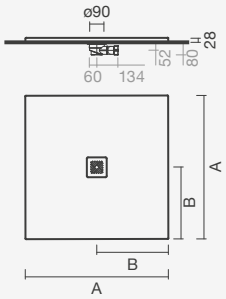

	A	B
1000 x 1000 x 28	1000	500
900 x 900 x 28	900	450
800 x 800 x 28	800	400

No código de produto por favor substituir ".." pelo código da cor escolhida

Base de duche retangular de pousar STRAT 1400 x 800 em preto mate

Vita

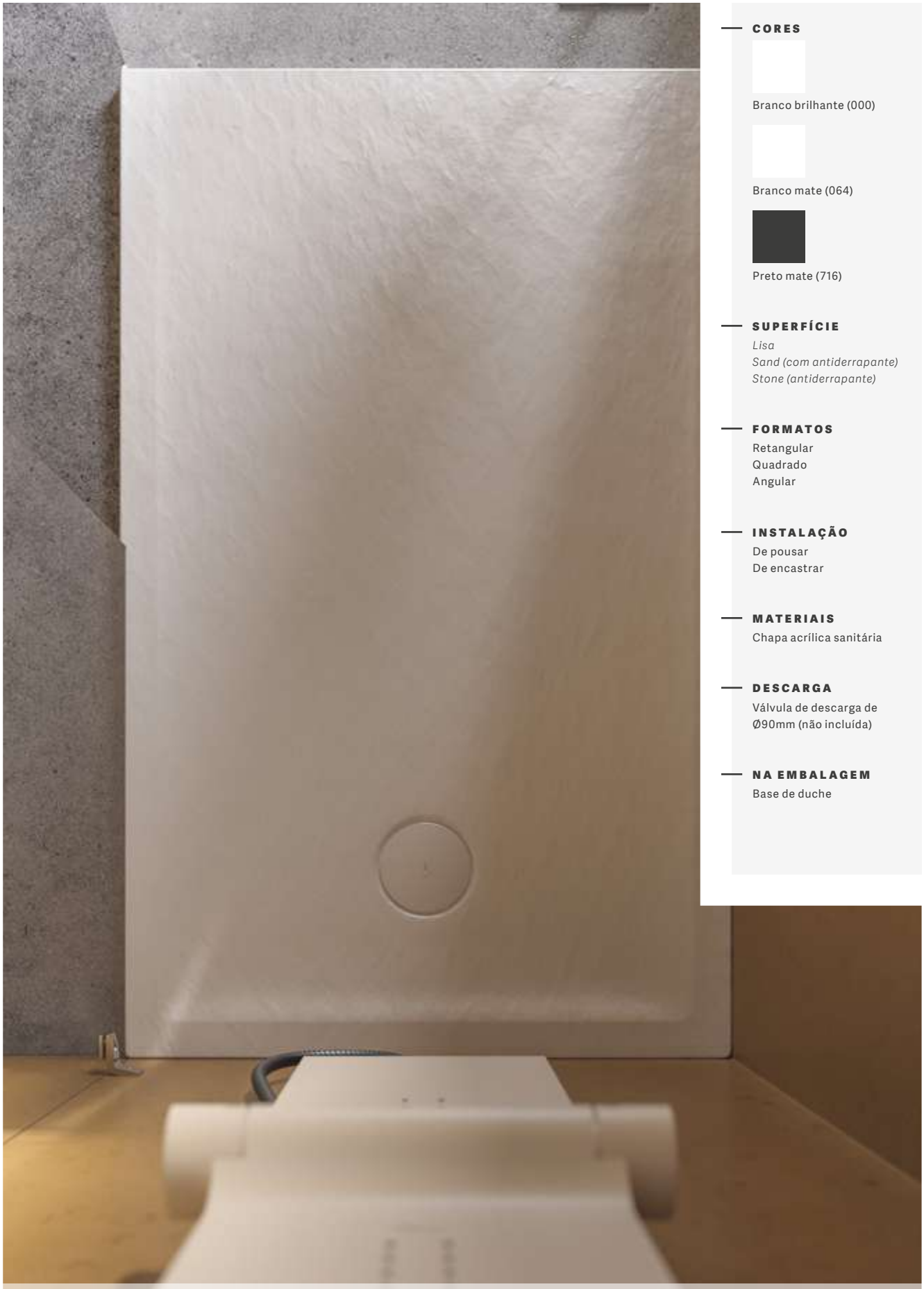

Base retangular de pousar / encastrar VITA com acabamento branco mate texturado (*stone*)

CORES

Branco brilhante (000)

Branco mate (064)

Preto mate (716)

SUPERFÍCIE

Lisa
Sand (com antiderrapante)
Stone (antiderrapante)

FORMATOS

Retangular
Quadrado
Angular

INSTALAÇÃO

De pousar
De encastrar

MATERIAIS

Chapa acrílica sanitária

DESCARGA

Válvula de descarga de Ø90mm (não incluída)

NA EMBALAGEM

Base de duche

RETANGULARES - POUSAR / ENCASTRAR

Bases retangulares - Largura 900

> aplicação de pousar / encastrar
> superfície texturada (antiderrapante *stone*)
> aba de 40/50mm
> na embalagem: base de duche

Branco Mate (064)

Preto Mate (716)

Medidas	Referência	Peso	P.P.*	€
1600 x 900 x 50	S202 1130 00.. .00	15	10	**294,00**
1400 x 900 x 40	S202 1120 00.. .00	14	10	**247,50**
1200 x 900 x 40	S202 1110 00.. .00	13	10	**237,00**
1000 x 900 x 40	S202 1100 00.. .00	11	10	**206,00**

Válvula de descarga sifonada Ø90

> corpo em plástico e borracha, espelho da válvula com acabamento à cor da base
> na embalagem: válvula de descarga

Branco mate			
S502 1000 000C 600	1	12	**33,00**
Preto mate			
S502 1000 0071 600	1	12	**33,00**

Bases retangulares - Largura 900

> aplicação de pousar / encastrar
> superfície texturada (antiderrapante *sand*)
> aba de 40/50mm
> na embalagem: base de duche

Medidas	Referência	Peso	P.P.*	€
1600 x 900 x 50	S202 1138 1600 000	15	10	**294,00**
1400 x 900 x 40	S202 1128 1600 000	14	10	**247,50**
1200 x 900 x 40	S202 1118 1600 000	13	10	**237,00**
1000 x 900 x 40	S202 1108 1600 000	11	10	**206,00**

Válvula de descarga sifonada Ø90

> corpo em plástico e borracha, espelho da válvula em *abs* cromado
> na embalagem: válvula de descarga

S502 1000 0012 600	1	12	**29,00**

Bases retangulares - Largura 900

> aplicação de pousar / encastrar
> superfície lisa
> aba de 40/50mm
> na embalagem: base de duche

Medidas	Referência	Peso	P.P.*	€
1600 x 900 x 50	S202 1130 0000 000	15	10	**283,50**
1400 x 900 x 40	S202 1120 0000 000	14	10	**237,00**
1200 x 900 x 40	S202 1110 0000 000	13	10	**216,50**
1000 x 900 x 40	S202 1100 0000 000	11	10	**185,50**

Válvula de descarga sifonada Ø90

> corpo em plástico e borracha, espelho da válvula em *abs* cromado
> na embalagem: válvula de descarga

S502 1000 0012 600	1	12	**29,00**

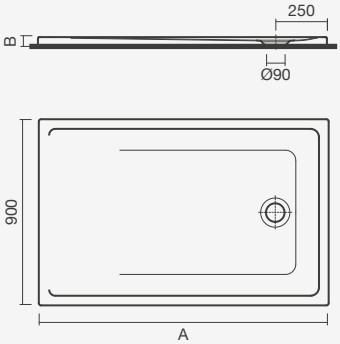

	A	B
1600 x 900	1600	50
1400 x 900	1400	40
1200 x 900	1200	40
1000 x 900	1000	40

RETANGULARES - POUSAR / ENCASTRAR

Bases retangulares - Largura 800

> aplicação de pousar / encastrar
> superfície texturada (antiderrapante *stone*)
> aba de 40/50mm
> na embalagem: base de duche

Medidas	Referência	Peso	P.P.*	€
1800 x 800 x 50	S202 0730 00.. .00	20	10	**319,50**
1700 x 800 x 50	S202 0740 00.. .00	18	10	**288,50**
1600 x 800 x 50	S202 0750 00.. .00	17	10	**263,00**
1500 x 800 x 50	S202 0760 00.. .00	16	10	**237,00**
1400 x 800 x 40	S202 0770 00.. .00	14	10	**211,50**
1300 x 800 x 40	S202 0780 00.. .00	13	10	**201,00**
1200 x 800 x 40	S202 0790 00.. .00	12	10	**191,00**
1100 x 800 x 40	S202 0800 00.. .00	11	10	**180,50**
1000 x 800 x 40	S202 0810 00.. .00	10	10	**170,00**

Branco Mate (064)

Preto Mate (716)

Válvula de descarga sifonada Ø90

> corpo em plástico e borracha, espelho da válvula com acabamento à cor da base
> na embalagem: válvula de descarga

Branco mate				
S502 1000 000C 600		1	12	**33,00**
Preto mate				
S502 1000 0071 600		1	12	**33,00**

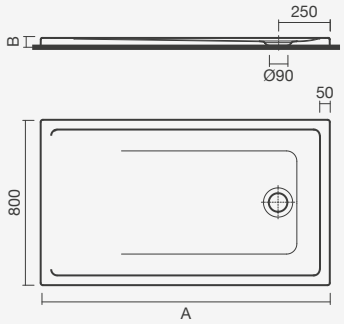

	A	B
1800 x 800	1800	50
1700 x 800	1700	50
1600 x 800	1600	50
1500 x 800	1500	50
1400 x 800	1400	40
1300 x 800	1300	40
1200 x 800	1200	40
1100 x 800	1100	40
1000 x 800	1000	40

Bases retangulares - Largura 800

> aplicação de pousar / encastrar
> superfície texturada (antiderrapante *sand*)
> aba de 40/50mm
> na embalagem: base de duche

Medidas	Referência	Peso	P.P.*	€
1800 x 800 x 50	S202 0738 1600 000	20	10	**319,50**
1700 x 800 x 50	S202 0748 1600 000	18	10	**288,50**
1600 x 800 x 50	S202 0758 1600 000	17	10	**263,00**
1500 x 800 x 50	S202 0768 1600 000	16	10	**237,00**
1400 x 800 x 40	S202 0778 1600 000	14	10	**211,50**
1300 x 800 x 40	S202 0788 1600 000	13	10	**201,00**
1200 x 800 x 40	S202 0798 1600 000	12	10	**191,00**
1100 x 800 x 40	S202 0808 1600 000	11	10	**180,50**
1000 x 800 x 40	S202 0818 1600 000	10	10	**170,00**

Válvula de descarga sifonada Ø90

> corpo em plástico e borracha, espelho da válvula em *abs* cromado
> na embalagem: válvula de descarga

S502 1000 0012 600		1	12	**29,00**

RETANGULARES - POUSAR / ENCASTRAR

Bases retangulares - Largura 800

> aplicação de pousar / encastrar
> superfície lisa
> aba de 40/50mm
> na embalagem: base de duche

Medidas	Referência	Peso	P.P.*	€
1800 x 800 x 50	S202 0730 0000 000	20	10	**299,00**
1700 x 800 x 50	S202 0740 0000 000	18	10	**278,50**
1600 x 800 x 50	S202 0750 0000 000	17	10	**247,50**
1500 x 800 x 50	S202 0760 0000 000	16	10	**227,00**
1400 x 800 x 40	S202 0770 0000 000	14	10	**201,00**
1300 x 800 x 40	S202 0780 0000 000	13	10	**191,00**
1200 x 800 x 40	S202 0790 0000 000	12	10	**180,50**
1100 x 800 x 40	S202 0800 0000 000	11	10	**170,00**
1000 x 800 x 40	S202 0810 0000 000	10	10	**160,00**

Válvula de descarga sifonada Ø90

> corpo em plástico e borracha, espelho da válvula em *abs* cromado
> na embalagem: válvula de descarga

S502 1000 0012 600	1	12	**29,00**

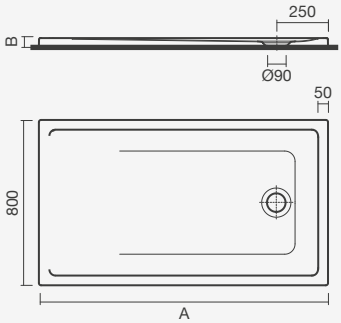

	A	B
1800 x 800	1800	50
1700 x 800	1700	50
1600 x 800	1600	50
1500 x 800	1500	50
1400 x 800	1400	40
1300 x 800	1300	40
1200 x 800	1200	40
1100 x 800	1100	40
1000 x 800	1000	40

Base retangular de pousar ou encastrar VITA com acabamento preto mate texturado (*stone*)

RETANGULARES - POUSAR / ENCASTRAR

Branco Mate (064)

Preto Mate (716)

Bases retangulares - Largura 700

> aplicação de pousar / encastrar
> superfície texturada (antiderrapante *stone*)
> aba de 40/50mm
> na embalagem: base de duche

Medidas	Referência	Peso	P.P.*	€
1700 x 700 x 50	S202 1090 00.. .00	14	10	**268,00**
1600 x 700 x 50	S202 1080 00.. .00	13	10	**247,50**
1400 x 700 x 40	S202 1060 00.. .00	12	10	**206,00**
1200 x 700 x 40	S202 1050 00.. .00	11	10	**180,50**
1000 x 700 x 40	S202 1040 00.. .00	10	10	**165,00**

Válvula de descarga sifonada Ø90

> corpo em plástico e borracha, espelho da válvula com acabamento à cor da base
> na embalagem: válvula de descarga

Branco mate				
S502 1000 000C 600		1	12	**33,00**
Preto mate				
S502 1000 0071 600		1	12	**33,00**

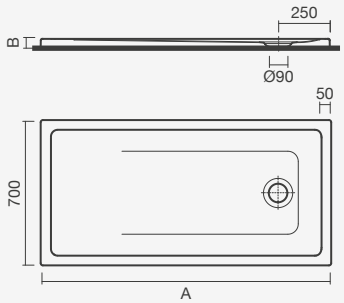

	A	B
1700 x 700	1700	50
1600 x 700	1600	50
1400 x 700	1400	40
1200 x 700	1200	40
1000 x 700	1000	40

Bases retangulares - Largura 700

> aplicação de pousar / encastrar
> superfície texturada (antiderrapante *sand*)
> aba de 40/50mm
> na embalagem: base de duche

Medidas	Referência	Peso	P.P.*	€
1700 x 700 x 50	S202 1098 1600 000	14	10	**268,00**
1600 x 700 x 50	S202 1088 1600 000	13	10	**247,50**
1400 x 700 x 40	S202 1068 1600 000	12	10	**206,00**
1200 x 700 x 40	S202 1058 1600 000	11	10	**180,50**
1000 x 700 x 40	S202 1048 1600 000	10	10	**165,00**

Válvula de descarga sifonada Ø90

> corpo em plástico e borracha, espelho da válvula em *abs* cromado
> na embalagem: válvula de descarga

S502 1000 0012 600		1	12	**29,00**

Bases retangulares - Largura 700

> aplicação de pousar / encastrar
> superfície lisa
> aba de 40/50mm
> na embalagem: base de duche

Medidas	Referência	Peso	P.P.*	€
1700 x 700 x 50	S202 1090 0000 000	14	10	**257,50**
1600 x 700 x 50	S202 1080 0000 000	13	10	**237,00**
1400 x 700 x 40	S202 1060 0000 000	12	10	**196,00**
1200 x 700 x 40	S202 1050 0000 000	11	10	**170,00**
1000 x 700 x 40	S202 1040 0000 000	10	10	**154,50**

Válvula de descarga sifonada Ø90

> corpo em plástico e borracha, espelho da válvula em *abs* cromado
> na embalagem: válvula de descarga

S502 1000 0012 600		1	12	**29,00**

Base retangular de pousar / encastrar VITA com acabamento branco mate texturado (*stone*)

Base retangular de pousar / encastrar VITA com acabamento branco e liso

QUADRADAS - POUSAR / ENCASTRAR

Branco Mate (064)

Preto Mate (716)

Bases quadradas

> aplicação de pousar / encastrar
> superfície texturada (antiderrapante *stone*)
> aba de 55mm
> na embalagem: base de duche

Medidas	Referência	Peso	P.P.*	€
1000 x 1000 x 55	S202 1140 00.. .00	14	10	**191,00**
900 x 900 x 55	S202 1150 00.. .00	7	10	**142,00**
800 x 800 x 55	S202 1160 00.. .00	6	10	**126,00**

Válvula de descarga sifonada Ø90

> corpo em plástico e borracha, espelho da válvula com acabamento à cor da base
> na embalagem: válvula de descarga

Branco mate				
S502 1000 000C 600		1	12	**33,00**
Preto mate				
S502 1000 0071 600		1	12	**33,00**

Bases quadradas

> aplicação de pousar / encastrar
> superfície texturada (antiderrapante *sand*)
> aba de 55mm
> na embalagem: base de duche

Medidas	Referência	Peso	P.P.*	€
1000 x 1000 x 55	S202 1148 1600 000	14	10	**191,00**
900 x 900 x 55	S202 1158 1600 000	10	10	**142,00**
800 x 800 x 55	S202 1168 1600 000	6	10	**126,00**

Válvula de descarga sifonada Ø90

> corpo em plástico e borracha, espelho da válvula em *abs* cromado
> na embalagem: válvula de descarga

S502 1000 0012 600		1	12	**29,00**

Bases quadradas

> aplicação de pousar / encastrar
> superfície lisa
> aba de 55mm
> na embalagem: base de duche

Medidas	Referência	Peso	P.P.*	€
1000 x 1000 x 55	S202 1140 0000 000	14	10	**180,50**
900 x 900 x 55	S202 1150 0000 000	7	10	**131,50**
800 x 800 x 55	S202 1160 0000 000	6	10	**115,50**

Válvula de descarga sifonada Ø90

> corpo em plástico e borracha, espelho da válvula em *abs* cromado
> na embalagem: válvula de descarga

S502 1000 0012 600		1	12	**29,00**

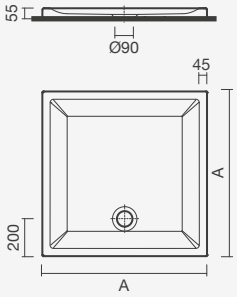

	A
800 x 800	800
900 x 900	900
1000 x 1000	1000

ANGULARES - POUSAR / ENCASTRAR

Bases angulares

> aplicação de pousar / encastrar
> superfície texturada (antiderrapante *stone*)
> aba de 55mm
> na embalagem: base de duche

Branco Mate (064)

Preto Mate (716)

Medidas	Referência	Peso	P.P.*	€
1000 x 1000 x 55	S202 1170 00.. .00	14	10	**194,00**
900 x 900 x 55	S202 1180 00.. .00	7	10	**134,50**
800 x 800 x 55	S202 1190 00.. .00	6	10	**124,00**

Válvula de descarga sifonada Ø90

> corpo em plástico e borracha, espelho da válvula com acabamento à cor da base
> na embalagem: válvula de descarga

Branco mate				
S502 1000 000C 600		1	12	**33,00**
Preto mate				
S502 1000 0071 600		1	12	**33,00**

Bases angulares

> aplicação de pousar / encastrar
> superfície texturada (antiderrapante *sand*)
> aba de 55mm
> na embalagem: base de duche

Medidas	Referência	Peso	P.P.*	€
1000 x 1000 x 55	S202 1178 1600 000	14	10	**194,00**
900 x 900 x 55	S202 1188 1600 000	7	10	**134,50**
800 x 800 x 55	S202 1198 1600 000	6	10	**124,00**

Válvula de descarga sifonada Ø90

> corpo em plástico e borracha, espelho da válvula em *abs* cromado
> na embalagem: válvula de descarga

S502 1000 0012 600		1	12	**29,00**

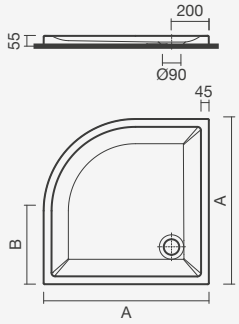

	A	B
800 x 800	800	300
900 x 900	900	400
1000 x 1000	1000	500

Bases angulares

> aplicação de pousar / encastrar
> superfície lisa
> aba de 55mm
> na embalagem: base de duche

Medidas	Referência	Peso	P.P.*	€
1000 x 1000 x 55	S202 1170 0000 000	14	10	**183,50**
900 x 900 x 55	S202 1180 0000 000	7	10	**126,00**
800 x 800 x 55	S202 1190 0000 000	6	10	**115,50**

Válvula de descarga sifonada Ø90

> corpo em plástico e borracha, espelho da válvula em *abs* cromado
> na embalagem: válvula de descarga

S502 1000 0012 600		1	12	**29,00**

Julia

CORES

Branco

SUPERFÍCIE

Lisa

Retangular (de encastre)
Quadrada (de encastre)

Antiderrapante

Retangular (de pousar)
Retangular (de encastre)
Quadrada (de pousar)
Quadrada (de encastre)

FORMATOS

Retangular
Quadrado

INSTALAÇÃO

De pousar
De encastre

MATERIAIS

Chapa acrílica sanitária

DESCARGA

Válvula de descarga de Ø65mm (não incluída)

NA EMBALAGEM

Base de duche

Base de duche retangular de pousar JULIA 1600 x 800 com superfície antiderrapante

RETANGULARES

Bases retangulares de pousar

> aplicação de pousar
> superfície antiderrapante
> cuba de 50mm e aba de 75mm
> na embalagem: base de duche

Medidas	Referência	Peso	P.P.*	€
1600 x 800 x 75	S200 3127 2500 000	16	6	**232,50**
1400 x 800 x 75	S200 3117 2500 000	15	6	**186,50**
1200 x 800 x 75	S200 3107 2500 000	14	6	**176,00**
1000 x 800 x 75	S200 3097 2500 000	12	6	**157,00**
900 × 750 × 75	S200 3157 2500 000	10	6	**124,50**

Válvula de descarga sifonada Ø65

> corpo em plástico e borracha, espelho da válvula em *abs* cromado
> na embalagem: válvula de descarga

TN20 0038 7865 0700	1	-	**24,00**

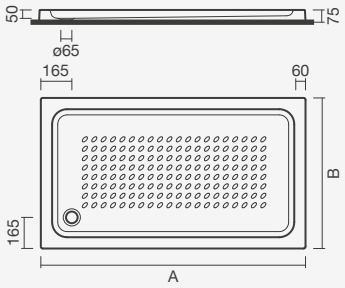

	A	B
1600 x 800 x 75	1600	800
1400 x 800 x 75	1400	800
1200 x 800 x 75	1200	800
1000 x 800 x 75	1000	800
900 x 750 x 75	900	750

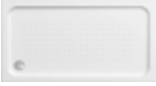
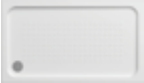
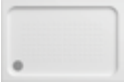

Bases retangulares de encastre

> aplicação de encastre
> superfície antiderrapante
> cuba de 50mm e aba de 35mm
> na embalagem: base de duche

Medidas	Referência	Peso	P.P.*	€
1600 x 800 x 35	S200 3127 2400 000	15	6	**197,00**
1400 x 800 x 35	S200 3117 2400 000	15	6	**154,00**
1200 x 800 x 35	S200 3107 2400 000	14	6	**144,00**
1000 x 800 x 35	S200 3097 2400 000	12	6	**134,50**
900 x 750 x 35	S200 3157 2400 000	9	10	**111,00**

Válvula de descarga sifonada Ø65

> corpo em plástico e borracha, espelho da válvula em *abs* cromado
> na embalagem: válvula de descarga

TN20 0038 7865 0700	1	-	**24,00**

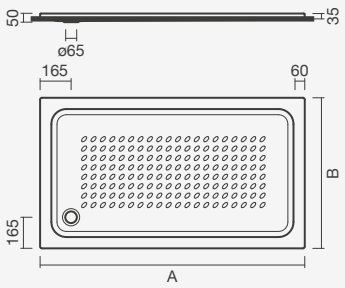

	A	B
1600 x 800 x 35	1600	800
1400 x 800 x 35	1400	800
1200 x 800 x 35	1200	800
1000 x 800 x 35	1000	800
900 x 750 x 35	900	750

Base retangular de encastre

> aplicação de encastre
> superfície lisa
> cuba de 140mm e aba de 35mm
> na embalagem: base de duche

Medidas	Referência	Peso	P.P.*	€
900 x 750 x 35	S200 3157 2700 000	9	10	**107,00**

Válvula de descarga sifonada Ø65

> corpo em plástico e borracha, espelho da válvula em *abs* cromado
> na embalagem: válvula de descarga

TN20 0038 7865 0700	1	-	**24,00**

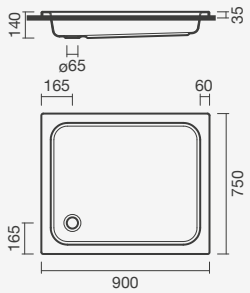

QUADRADAS

Bases quadradas de pousar

> aplicação de pousar
> superfície antiderrapante
> cuba de 50mm e aba de 75mm
> na embalagem: base de duche

Medidas	Referência	Peso	P.P.*	€
900 x 900 x 75	S200 3167 2500 000	9	10	**120,00**
800 x 800 x 75	S200 3147 2500 000	8	10	**105,00**
700 x 700 x 75	S200 3137 2500 000	7	10	**93,50**

Válvula de descarga sifonada Ø65

> corpo em plástico e borracha, espelho da válvula em *abs* cromado
> na embalagem: válvula de descarga

TN20 0038 7865 0700	1	-	**24,00**

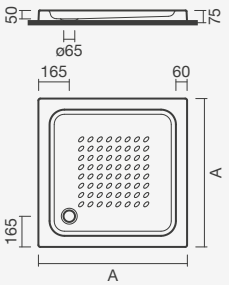

	A
900 x 900 x 75	900
800 x 800 x 75	800
700 x 700 x 75	700

Bases quadradas de pousar

> aplicação de pousar
> superfície antiderrapante
> cuba de 80mm e aba de 150mm
> na embalagem: base de duche

Medidas	Referência	Peso	P.P.*	€
800 x 800 x 150	S200 3147 2600 000	13	10	**109,00**
700 x 700 x 150	S200 3137 2600 000	8	10	**98,00**

Válvula de descarga sifonada Ø65

> corpo em plástico e borracha, espelho da válvula em *abs* cromado
> na embalagem: válvula de descarga

TN20 0038 7865 0700	1	-	**24,00**

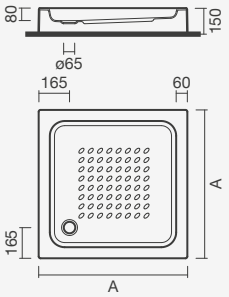

	A
800 x 800 x 150	800
700 x 700 x 150	700

Bases quadradas de encastre

> aplicação de encastre
> superfície antiderrapante
> cuba de 50mm e aba de 35mm
> na embalagem: base de duche

Medidas	Referência	Peso	P.P.*	€
900 x 900 x 35	S200 3167 2400 000	9	10	**127,50**
800 x 800 x 35	S200 3147 2400 000	8	10	**102,00**
700 x 700 x 35	S200 3137 2400 000	7	10	**90,50**

Válvula de descarga sifonada Ø65

> corpo em plástico e borracha, espelho da válvula em *abs* cromado
> na embalagem: válvula de descarga

TN20 0038 7865 0700	1	-	**24,00**

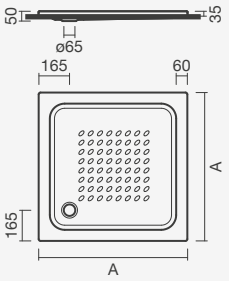

	A
900 x 900 x 35	900
800 x 800 x 35	800
700 x 700 x 35	700

QUADRADAS

Bases quadradas de encastre

> aplicação de encastre
> superfície lisa
> cuba de 150mm e aba de 35mm
> na embalagem: base de duche

Medidas	Referência	Peso	P.P.*	€
900 x 900 x 35	S200 3167 2700 000	11	10	**122,50**
800 x 800 x 35	S200 3147 2700 000	11	10	**94,00**
700 x 700 x 35	S200 3137 2700 000	8	10	**90,50**

Válvula de descarga sifonada Ø65

> corpo em plástico e borracha, espelho da válvula em *abs* cromado
> na embalagem: válvula de descarga

TN20 0038 7865 0700	1	-	**24,00**

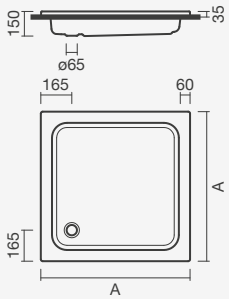

	A
900 x 900 x 35	900
800 x 800 x 35	800
700 x 700 x 35	700

Base de duche quadrada de pousar JULIA 800 x 800 com superfície antiderrapante

Esfera

CORES

Branco

SUPERFÍCIE

Antiderrapante

FORMATOS

Retangular
Quadrado
Angular

INSTALAÇÃO

De pousar

MATERIAIS

Chapa acrílica sanitária

DESCARGA

Válvula de descarga de Ø55mm (não incluída)

NA EMBALAGEM

Base de duche

Base de duche retangular de pousar ESFERA 1600 x 700 com coluna de hidromassagem YN Black

RETANGULARES

Bases retangulares de pousar

> aplicação de pousar
> superfície antiderrapante
> cuba de 50mm e aba de 80mm
> na embalagem: base de duche

Medidas	Referência	Peso	P.P.*	€
1700 x 700 x 80	S200 2611 1500 000	21	5	**261,00**
1600 x 700 x 80	S200 2601 1500 000	20	5	**239,00**
1500 x 700 x 80	S200 2591 1500 000	17	5	**232,50**
1400 x 700 x 80	S200 2581 1500 000	16	5	**190,00**
1300 x 700 x 80	S200 2571 1500 000	15	5	**185,50**
1200 x 700 x 80	S200 2561 1500 000	14	5	**170,00**
1100 x 700 x 80	S200 2551 1500 000	12	5	**169,00**
1000 x 700 x 80	S200 2531 1500 000	10	5	**161,50**

Válvula de descarga sifonada Ø55

> corpo em plástico e borracha, espelho da válvula em *abs* cromado
> na embalagem: válvula de descarga

TN20 0037 7855 0700	1	-	**23,00**

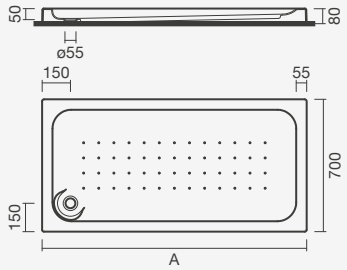

	A
1700 x 700 x 80	1700
1600 x 700 x 80	1600
1500 x 700 x 80	1500
1400 x 700 x 80	1400
1300 x 700 x 80	1300
1200 x 700 x 80	1200
1100 x 700 x 80	1100
1000 x 700 x 80	1000

QUADRADAS

Bases quadradas de pousar

> aplicação de pousar
> superfície antiderrapante
> cuba de 50mm e aba de 80mm
> na embalagem: base de duche

Medidas	Referência	Peso	P.P.*	€
1000 x 1000 x 80	S200 2541 1500 000	14	10	**165,00**
900 x 900 x 80	S200 2651 1500 000	12	10	**124,50**
800 x 800 x 80	S200 2631 1500 000	10	10	**108,00**

Válvula de descarga sifonada Ø55

> corpo em plástico e borracha, espelho da válvula em *abs* cromado
> na embalagem: válvula de descarga

TN20 0037 7855 0700	1	-	**23,00**

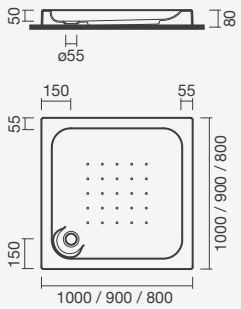

ANGULARES

Bases angulares de pousar

> aplicação de pousar
> superfície antiderrapante
> cuba de 50mm e aba de 80mm
> na embalagem: base de duche

Medidas	Referência	Peso	P.P.*	€
900 x 900 x 80	S200 2641 1500 000	12	10	**124,50**
800 x 800 x 80	S200 2621 1500 000	10	10	**108,00**

Válvula de descarga sifonada Ø55

> corpo em plástico e borracha, espelho da válvula em *abs* cromado
> na embalagem: válvula de descarga

TN20 0037 7855 0700	1	-	**23,00**

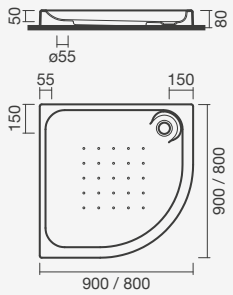

Calisson

Base de duche retangular de pousar CALISSON 1000 x 800

CORES

Branco

SUPERFÍCIE

Antiderrapante

FORMATOS

Retangular
Quadrado
Angular

INSTALAÇÃO

De pousar

MATERIAIS

Cerâmica

DESCARGA

Válvula de descarga de Ø90mm (não incluída)

NA EMBALAGEM

Base de duche

RETANGULARES

Bases retangulares de pousar - L. 800

> aplicação de pousar
> superfície antiderrapante
> aba de 80mm
> na embalagem: base de duche

Medidas	Referência	Peso	P.P.*	€
1200 x 800 x 80	S102 1040 0000 000	45	11	**193,50**
1000 x 800 x 80	S102 1060 0000 000	37	11	**180,00**

Válvula de descarga sifonada Ø90

> corpo em plástico e borracha, espelho da válvula em *abs* cromado
> na embalagem: válvula de descarga

TN10 0049 0000 0000	1	-	**28,00**

	A
1200 x 800 x 80	1200
1000 x 800 x 80	1000

RETANGULARES

Bases retangulares de pousar - L. 700

> aplicação de pousar
> superfície antiderrapante
> aba de 80mm
> na embalagem: base de duche

Medidas	Referência	Peso	P.P.*	€
1400 x 700 x 80	S102 1030 0000 000	44	12	**286,00**
1200 x 700 x 80	S102 1050 0000 000	39	11	**182,00**
1000 x 700 x 80	S102 1070 0000 000	33	11	**141,00**

Válvula de descarga sifonada Ø90

> corpo em plástico e borracha, espelho da válvula em *abs* cromado
> na embalagem: válvula de descarga

TN10 0049 0000 0000	1	-	**28,00**

	A
1400 x 700 x 80	1400
1200 x 700 x 80	1200
1000 x 700 x 80	1000

RETANGULARES

Base retangular de pousar - L. 720

> aplicação de pousar
> superfície antiderrapante
> aba de 80mm
> na embalagem: base de duche

Medidas	Referência	Peso	P.P.*	€
900 x 720 x 80	S102 1080 0000 000	32	13	**135,50**

Válvula de descarga sifonada Ø90

> corpo em plástico e borracha, espelho da válvula em *abs* cromado
> na embalagem: válvula de descarga

TN10 0049 0000 0000	1	-	**28,00**

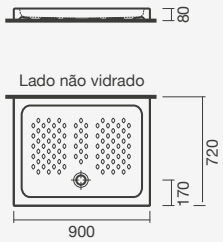

QUADRADAS

Bases quadradas de pousar

> aplicação de pousar
> superfície antiderrapante
> aba de 80mm
> na embalagem: base de duche

Medidas	Referência	Peso	P.P.*	€
900 x 900 x 80	S102 1090 0000 000	41	13	**166,00**
800 x 800 x 80	S102 1100 0000 000	30	13	**103,00**
700 x 700 x 80	S102 1110 0000 000	24	13	**92,50**

Válvula de descarga sifonada Ø90

> corpo em plástico e borracha, espelho da válvula em *abs* cromado
> na embalagem: válvula de descarga

TN10 0049 0000 0000	1	-	**28,00**

	A
900 x 900 x 80	900
800 x 800 x 80	800
700 x 700 x 80	700

ANGULARES

Bases angulares - R550 - de pousar

> aplicação de pousar
> superfície antiderrapante
> aba de 80mm
> na embalagem: base de duche

Medidas	Referência	Peso	P.P.*	€
900 x 900 x 80	S102 1120 0000 000	33	13	**138,00**
800 x 800 x 80	S102 1130 0000 000	27	13	**109,50**

Válvula de descarga sifonada Ø90

> corpo em plástico e borracha, espelho da válvula em *abs* cromado
> na embalagem: válvula de descarga

TN10 0049 0000 0000	1	-	**28,00**

	A	B	C
900 x 900 x 80	900	350	625
800 x 800 x 80	800	250	525

Base de duche quadrada de pousar CALISSON 900 x 900

Universal

Base de duche quadrada de encastre UNIVERSAL 900 x 900 com superfície antiderrapante

CORES

Branco

SUPERFÍCIE

Antiderrapante
Quadrada

Lisa
Angular

FORMATOS

Quadrado
Angular

INSTALAÇÃO

De encastre

MATERIAIS

Chapa de aço esmaltada

DESCARGA

Válvula de descarga de Ø55mm (não incluída)

NA EMBALAGEM

Base de duche

QUADRADAS

Bases quadradas de encastre

> aplicação de encastre
> superfície antiderrapante
> cuba de 145mm (135mm na medida de 700x700mm) e aba de 28mm
> na embalagem: base de duche

Medidas	Referência	Peso	P.P.*	€
900 x 900 x 28	S300 0354 9200 000	14	40	**126,00**
800 x 800 x 28	S300 0300 4300 000	8	50	**76,00**
700 x 700 x 28	S300 0340 4300 000	5	50	**72,00**

Válvula de descarga sifonada Ø55

> corpo em plástico e borracha, espelho da válvula em *abs* cromado
> na embalagem: válvula de descarga

TN20 0037 7855 0700	1	-	**23,00**

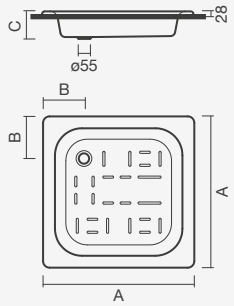

	A	B	C
900 x 900 x 145	900	220	145
800 x 800 x 145	800	205	145
700 x 700 x 135	700	195	135

ANGULARES

Base angular de encastre

> aplicação de encastre
> superfície lisa
> cuba de 120mm e aba de 21mm
> na embalagem: base de duche

Medidas	Referência	Peso	P.P.*	€
700 x 700 x 21	S302 0421 2000 000	6	15	**78,50**

Válvula de descarga sifonada Ø55

> corpo em plástico e borracha, espelho da válvula em *abs* cromado
> na embalagem: válvula de descarga

TN20 0037 7855 0700	1	-	**23,00**

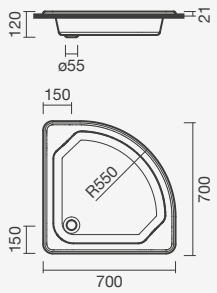

Base de duche angular de encastre UNIVERSAL 700 x 700 com superfície lisa

Divisórias

Introdução

Informação 428

Divisórias de duche

N Free 430

Evolve 440

Step Up 446

Divisórias de banho

Step Up 456

Divisórias

Encontre a divisória certa

Variedade

Evolução natural

Segurança e conforto para o dia-a-dia

Seja um duche quente no inverno ou uma passagem rápida depois de uma corrida, um duche dá ao dia o impulso necessário. Isto é, até inundar o chão da casa de banho. Sim, um duche é bom, mas uma divisória de qualidade é essencial. Descubra a nossa gama para saber mais.

Tipologias

Aplicação

Soluções para cada preferência

Descubra gamas de divisórias pensadas especificamente para as particularidades das zonas de duche – com aplicação sobre bases de duche – e banho – para aplicação em banheiras.

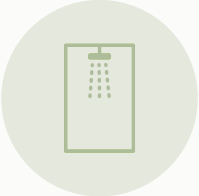

Duche

Disponíveis para aplicação em canto ou entre-paredes - temos modelos compatíveis com bases de duche retangulares, quadradas e angulares. Opte por uma divisória convencional (com painéis a toda a volta) ou pelas modernas versões *walk-in* para um acesso mais fácil à zona de duche.

Disponível nas coleções:
Free · Evolve . Step Up

Banheira

Pensadas para as situações em que a banheira também funciona como duche, as divisórias para banheira estão disponíveis com um painel simples – um único painel de vidro pivotante – e duplo – com um painel fixo e outro rebatível – que oferece mais proteção contra salpicos.

Disponível nas coleções:
Step Up

Tecnologias

Segurança e conforto

Sem preocupações

A casa de banho é um dos espaços da casa onde a segurança e conforto são essenciais. Por isso mesmo todas as nossas divisórias estão equipadas com vidros temperados e vedantes magnéticos (quando aplicável).

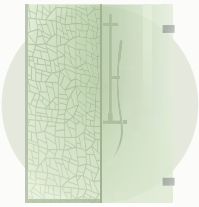

Vidros temperados

As nossas divisórias utilizam vidros temperados com 6-8mm de grossura. Tratados termicamente de forma a aumentar a sua resistência, estes vidros têm a particularidade de partirem em pequenos fragmentos de forma a evitar acidentes graves.

Disponível nas coleções:
Todas as coleções

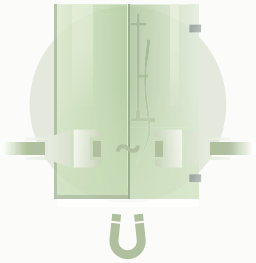

Vedantes magnéticos

Para evitar acidentes é essencial manter a água circunscrita à zona do duche. É por isso que as nossas divisórias de duche (com a exceção das FREE) estão equipadas com vedantes de porta(s) magnéticos que impossibilitam fugas de água.

Disponível nas coleções:
Evolve · Step Up

Inovações

Adaptabilidade e limpeza

Tecnologias que simplificam

Ao escolher uma divisória é essencial ter em conta não só o espaço onde esta será instalada, mas também as expectativas do utilizador. Com isso em mente, desenvolvemos divisórias que não só simplificam o processo de instalação, mas também o dia-a-dia de quem as utiliza.

Compensação

Para que se adaptem ao espaço onde serão instaladas as nossas divisórias de duche incluem um sistema de compensação. Simples ajustes nivelam irregularidades entre 50 a 100mm (dependendo das gamas e modelos), regulando a inclinação das portas para um fecho perfeito.

Disponível nas coleções:
Evolve · Step Up (Duche)

Deslizantes

Nas casas de banho mais pequenas a opção por uma divisória de duche com portas deslizantes é uma forma perfeita de maximizar o espaço. Ao evitar uma divisória com uma ou mais portas que abrem para fora poderá dinamizar de outras formas o espaço de banho.

Disponível nas coleções:
Evolve · Step Up (Duche)

Anti-calcário

Os vidros das divisórias Evolve incluem um tratamento anti-calcário que altera a sua tensão superficial, permitindo-lhe repelir a água e minimizar as incrustações de calcário e sujidade. Este tratamento mantém a divisória limpa por muito mais tempo, sem esforço.

Disponível nas coleções:
Free . Evolve · Step Up

Manutenção

Sabemos que as portas deslizantes convencionais nem sempre são fáceis de limpar. É por isso que as gamas Evolve e Step incluem um sistema de libertação de portas. Graças a um mecanismo de mola a porta move-se para o interior, facilitando a limpeza entre vidros.

Disponível nas coleções:
Evolve · Step Up (Duche)

Free

Divisória FREE - versão DF + LF - em acabamento preto mate, aplicada em canto, sobre base STRAT branca com 140 x 80cm

MODELOS
DF - Frontal
DF + LF - Frontal + Lateral
D2G - Frontal + Painel Anti-Salpicos
D2G + LF - Frontal + Painel Anti-Salpicos + Lateral

APLICAÇÕES
Em canto
Entre-paredes

FORMATOS
Retangular

MEDIDAS
C: 1000 até 2000mm
L: 700 até 1000mm
A: 1995mm

MATERIAIS
Perfis
Alumínio
Vidros
Segurança - 8mm (temperados)
Acessórios
Latão cromado / lacado
Zamak

ACABAMENTOS
Cromado ou Preto Mate

CARACTERÍSTICAS
Reversível
Tratamento anti-calcário

NA EMBALAGEM
Divisória de duche e kit de fixação

Divisória FREE - versão D2G - em acabamento cromado, aplicada entre-paredes, sobre base STRAT branca com 140 x 80cm

Vidros temperados (de segurança) 8mm

Perfis cromados ou em preto mate

Acessórios de estética minimal

DF - Frontal

Divisória	Medida - Frontal (F)	Altura - Frontal (L)	Acabamento	Referência	Peso	€
Walk-in (DF)	1380	1995	Cromado	S602 2560 0012 M00	56	**327,00**
			Preto Mate	S602 2560 0016 M00		**354,50**
Walk-in (DF)	1180	1995	Cromado	S602 2590 0012 M00	53	**310,00**
			Preto Mate	S602 2590 0016 M00		**336,00**
Walk-in (DF)	980	1995	Cromado	S602 2580 0012 M00	46	**293,00**
			Preto Mate	S602 2580 0016 M00		**317,00**
Walk-in (DF)	880	1995	Cromado	S602 2600 0012 M00	41	**296,00**
			Preto Mate	S602 2600 0016 M00		**320,50**
Walk-in (DF)	780	1995	Cromado	S602 2610 0012 M00	36	**279,50**
			Preto Mate	S602 2610 0016 M00		**302,00**
Walk-in (DF)	680	1995	Cromado	S602 2620 0012 M00	33	**285,00**
			Preto Mate	S602 2620 0016 M00		**308,00**

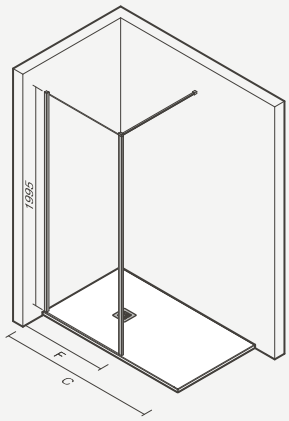

Aplicação em canto

Medida Frontal (F)	Comprimento (C) mínimo de base recomendado	Comprimento (C) máximo de base recomendado	Largura de base recomendada
1380	1400	2000	700 a 1000
1180	1200	2000	
980	1000	2000	
880	900	2000	
780	800	2000	
680	700	2000	

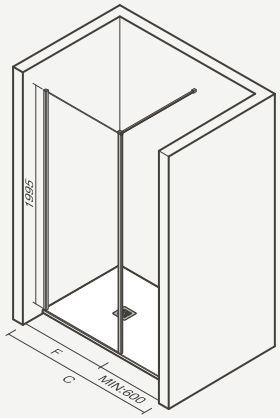

Aplicação entre-paredes

Medida Frontal (F)	Comprimento (C) mínimo de base recomendado	Comprimento (C) máximo de base recomendado	Largura de base recomendada
1380	2000	2000	700 a 1000
1180	1800	2000	
980	1600	2000	
880	1500	2000	
780	1400	2000	
680	1300	2000	

Divisória FREE - versão DF - em acabamento cromado, aplicada entre-paredes, sobre base STRAT branca com 140 x 80cm

DF + LF - Frontal+ Lateral

Divisória	Medida - Frontal (F)	Medida - Lateral (L)	Altura - Frontal (A)	Acabamento	Referência	Peso	€
Walk-In (DF+LF)	1380	980	1995	Cromado	S602 2630 0012 M00	102	**619,50**
				Preto Mate	S602 2630 0016 M00		**669,50**
		880		Cromado	S602 2640 0012 M00	97	**622,50**
				Preto Mate	S602 2640 0016 M00		**673,00**
		780		Cromado	S602 2650 0012 M00	92	**606,00**
				Preto Mate	S602 2650 0016 M00		**654,50**
		680		Cromado	S602 2660 0012 M00	89	**611,50**
				Preto Mate	S602 2660 0016 M00		**660,50**
Walk-In (DF+LF)	1180	980	1995	Cromado	S602 2670 0012 M00	99	**602,50**
				Preto Mate	S602 2670 0016 M00		**650,50**
		880		Cromado	S602 2680 0012 M00	94	**605,50**
				Preto Mate	S602 2680 0016 M00		**654,00**
		780		Cromado	S602 2690 0012 M00	89	**589,00**
				Preto Mate	S602 2690 0016 M00		**635,50**
		680		Cromado	S602 2700 0012 M00	86	**594,50**
				Preto Mate	S602 2700 0016 M00		**641,50**
Walk-In (DF+LF)	980	980	1995	Cromado	S602 2710 0012 M00	92	**585,50**
				Preto Mate	S602 2710 0016 M00		**632,00**
		880		Cromado	S602 2720 0012 M00	87	**588,50**
				Preto Mate	S602 2720 0016 M00		**635,50**
		780		Cromado	S602 2730 0012 M00	82	**572,00**
				Preto Mate	S602 2730 0016 M00		**617,00**
		680		Cromado	S602 2740 0012 M00	79	**577,50**
				Preto Mate	S602 2740 0016 M00		**623,00**
Walk-In (DF+LF)	880	980	1995	Cromado	S602 2750 0012 M00	87	**588,50**
				Preto Mate	S602 2750 0016 M00		**635,50**
		880		Cromado	S602 2760 0012 M00	82	**591,50**
				Preto Mate	S602 2760 0016 M00		**638,50**
		780		Cromado	S602 2770 0012 M00	77	**575,00**
				Preto Mate	S602 2770 0016 M00		**620,50**
		680		Cromado	S602 2780 0012 M00	74	**580,50**
				Preto Mate	S602 2780 0016 M00		**626,50**
Walk-In (DF+LF)	780	980	1995	Cromado	S602 2790 0012 M00	82	**572,00**
				Preto Mate	S602 2790 0016 M00		**617,00**
		880		Cromado	S602 2800 0012 M00	77	**575,00**
				Preto Mate	S602 2800 0016 M00		**620,50**
		780		Cromado	S602 2810 0012 M00	72	**558,50**
				Preto Mate	S602 2810 0016 M00		**602,00**
		680		Cromado	S602 2820 0012 M00	69	**564,00**
				Preto Mate	S602 2820 0016 M00		**608,00**
Walk-In (DF+LF)	680	980	1995	Cromado	S602 2830 0012 M00	79	**577,50**
				Preto Mate	S602 2830 0016 M00		**623,00**
		880		Cromado	S602 2840 0012 M00	74	**580,50**
				Preto Mate	S602 2840 0016 M00		**626,50**
		780		Cromado	S602 2850 0012 M00	69	**564,00**
				Preto Mate	S602 2850 0016 M00		**608,00**
		680		Cromado	S602 2860 0012 M00	66	**569,00**
				Preto Mate	S602 2860 0016 M00		**614,00**

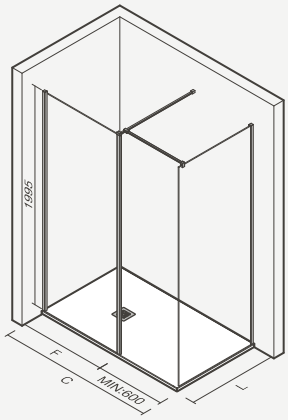

Aplicação em canto

Medida Frontal (F)	Comprimento (C) mínimo de base recomendado	Comprimento (C) máximo de base recomendado	Largura de base recomendada
1380	2000	2000	700 a 1000
1180	1800	2000	
980	1600	2000	
880	1500	2000	
780	1400	2000	
680	1300	2000	

Divisória FREE - versão DF + LF - em acabamento preto mate, aplicada em canto, sobre base STRAT branca com 140 x 80cm

D2G - Frontal + Painel Anti-Salpicos

Tipo de divisória	Medida Frontal (F)	Altura Frontal (A)	Acabamento	Referência	Peso	€
Walk-in (D2G)	1380	1995	Cromado	S602 2870 0012 M00	64	**492,50**
			Preto Mate	S602 2870 0016 M00		**526,50**
Walk-in (D2G)	1180	1995	Cromado	S602 2880 0012 M00	56	**475,50**
			Preto Mate	S602 2880 0016 M00		**507,50**
Walk-in (D2G)	980	1995	Cromado	S602 2890 0012 M00	48	**458,50**
			Preto Mate	S602 2890 0016 M00		**489,00**
Walk-in (D2G)	880	1995	Cromado	S602 2900 0012 M00	44	**492,50**
			Preto Mate	S602 2900 0016 M00		**526,00**
Walk-in (D2G)	780	1995	Cromado	S602 2910 0012 M00	40	**475,50**
			Preto Mate	S602 2910 0016 M00		**513,50**
Walk-in (D2G)	680	1995	Cromado	S602 2920 0012 M00	36	**481,00**
			Preto Mate	S602 2920 0016 M00		**513,50**

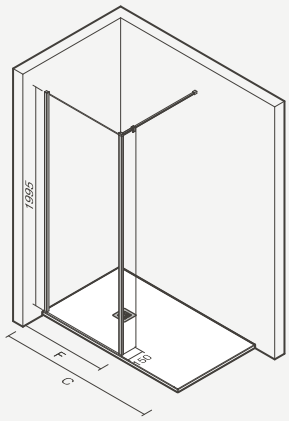

Aplicação em canto

Medida Frontal (F)	Comprimento mínimo de base recomendado	Comprimento máximo de base recomendado	Largura de base recomendada
1380	1400	2000	700 a 1000
1180	1200	2000	
980	1000	2000	
880	900	2000	
780	800	2000	
680	700	2000	

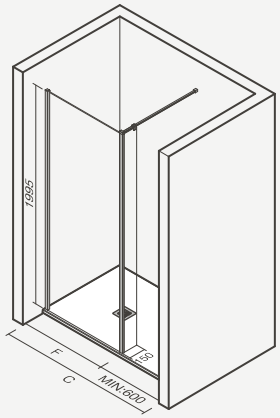

Aplicação entre-paredes

Medida Frontal (F)	Comprimento mínimo de base recomendado	Comprimento máximo de base recomendado	Largura de base recomendada
1380	2000	2000	700 a 1000
1180	1800	2000	
980	1600	2000	
880	1500	2000	
780	1400	2000	
680	1300	2000	

Divisória FREE - versão D2G - em acabamento cromado, aplicada entre-paredes, sobre base STRAT preta com 140 x 80cm

D2G + LF - Frontal+ Painel Anti-Salpicos + Lateral

Divisória	Medida - Frontal (F)	Medida - Lateral (L)	Altura - Frontal (A)	Acabamento	Referência	Peso	€
Walk-in (D2G+LF)	**1380**	980	1995	Cromado	S602 2930 0012 M00	104	**785,00**
				Preto Mate	S602 2930 0016 M00		**841,00**
		880		Cromado	S602 2940 0012 M00	100	**788,50**
				Preto Mate	S602 2940 0016 M00		**844,50**
		780		Cromado	S602 2950 0012 M00	96	**771,50**
				Preto Mate	S602 2950 0016 M00		**826,00**
		680		Cromado	S602 2960 0012 M00	92	**777,00**
				Preto Mate	S602 2960 0016 M00		**832,00**
Walk-in (D2G+LF)	**1180**	980	1995	Cromado	S602 2970 0012 M00	96	**768,00**
				Preto Mate	S602 2970 0016 M00		**822,50**
		880		Cromado	S602 2980 0012 M00	92	**771,50**
				Preto Mate	S602 2980 0016 M00		**826,00**
		780		Cromado	S602 2990 0012 M00	88	**754,50**
				Preto Mate	S602 2990 0016 M00		**807,50**
		680		Cromado	S602 3000 0012 M00	84	**760,00**
				Preto Mate	S602 3000 0016 M00		**813,50**
Walk-in (D2G+LF)	**980**	980	1995	Cromado	S602 3010 0012 M00	88	**751,00**
				Preto Mate	S602 3010 0016 M00		**803,50**
		880		Cromado	S602 3020 0012 M00	84	**754,50**
				Preto Mate	S602 3020 0016 M00		**807,00**
		780		Cromado	S602 3030 0012 M00	80	**737,50**
				Preto Mate	S602 3030 0016 M00		**789,00**
		680		Cromado	S602 3040 0012 M00	76	**743,00**
				Preto Mate	S602 3040 0016 M00		**794,50**
Walk-in (D2G+LF)	**880**	980	1995	Cromado	S602 3050 0012 M00	84	**785,00**
				Preto Mate	S602 3050 0016 M00		**840,50**
		880		Cromado	S602 3060 0012 M00	80	**788,00**
				Preto Mate	S602 3060 0016 M00		**844,00**
		780		Cromado	S602 3070 0012 M00	76	**771,50**
				Preto Mate	S602 3070 0016 M00		**826,00**
		680		Cromado	S602 3080 0012 M00	72	**776,50**
				Preto Mate	S602 3080 0016 M00		**831,50**
Walk-in (D2G+LF)	**780**	980	1995	Cromado	S602 3090 0012 M00	104	**768,00**
				Preto Mate	S602 3090 0016 M00		**822,50**
		880		Cromado	S602 3100 0012 M00	100	**771,50**
				Preto Mate	S602 3100 0016 M00		**826,00**
		780		Cromado	S602 3110 0012 M00	96	**754,50**
				Preto Mate	S602 3110 0016 M00		**807,50**
		680		Cromado	S602 3120 0012 M00	92	**760,00**
				Preto Mate	S602 3120 0016 M00		**813,50**
Walk-in (D2G+LF)	**680**	980	1995	Cromado	S602 3130 0012 M00	76	**773,50**
				Preto Mate	S602 3130 0016 M00		**828,50**
		880		Cromado	S602 3140 0012 M00	72	**776,50**
				Preto Mate	S602 3140 0016 M00		**831,50**
		780		Cromado	S602 3150 0012 M00	68	**760,00**
				Preto Mate	S602 3150 0016 M00		**813,50**
		680		Cromado	S602 3160 0012 M00	64	**765,50**
				Preto Mate	S602 3160 0016 M00		**819,50**

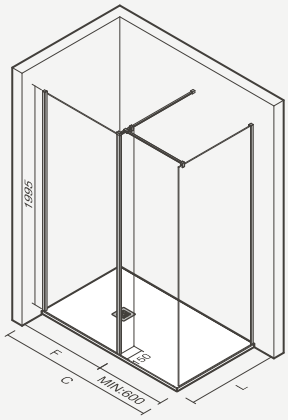

Aplicação em canto

Medida Frontal (F)	Comprimento (C) mínimo de base recomendado	Comprimento (C) máximo de base recomendado	Largura de base recomendada
1380	2000	2000	700 a 1000
1180	1800	2000	
980	1600	2000	
880	1500	2000	
780	1400	2000	
680	1300	2000	

Divisória FREE - versão D2G + LF - em acabamento preto mate, aplicada em canto, sobre base STRAT preta com 140 x 80cm

Evolve

Divisória EVOLVE - modelo L2E - aplicada sobre base de duche ROCKS

MODELOS

2L2 + 2L2
2 vidros fixos
2 vidros corrediços

L2E + LF
2 vidros fixos
1 vidro corrediço

2LE
1 vidro fixo
1 vidro corrediço

APLICAÇÕES
Em canto
Entre-paredes

FORMATOS
Retangular
Quadrada

MEDIDAS
700 x 700 a 1800 x 900mm
Altura de 1950mm

MATERIAIS

Perfis
Alumínio polido

Vidros
Segurança - 6mm (temperado e com acabamento anti-calcário)

TECNOLOGIA

Movimento da(s) porta(s)
Corrediço (oculto)

Fecho da(s) portas(s)
Magnético

Compensação
Sim - até 100mm nos modelos L2E

Limpeza
Sistema de guias inferiores da(s) porta(s) facilita a limpeza

Zona de passagem
Equipada com perfis cromados

NA EMBALAGEM
Divisória de duche, vedantes e kit de fixação (parafusos ou adesivos)

Divisória EVOLVE - modelo L2E+LF - aplicada sobre base de duche ROCKS

Cabide para toalha

Vidros de segurança temperados de 6mm

Sistema corrediço totalmente oculto

Vedante em material translúcido

Puxadores de estética minimal

APLICAÇÃO EM CANTO - 2L2 + 2L2

Divisórias de duche - Largura 1200

Medidas da base	Referência	Peso	€
1200 x 1200	S602 1160 0012 M00	90	**694,00**

Divisórias de duche - Largura 1100

Medidas da base	Referência	Peso	€
1200 x 1100	S602 1150 0012 M00	86	**691,00**
1100 x 1100	S602 1140 0012 M00	82	**688,00**

Divisórias de duche - Largura 1000

Medidas da base	Referência	Peso	€
1200 x 1000	S602 1130 0012 M00	83	**687,50**
1100 x 1000	S602 1120 0012 M00	79	**684,50**
1000 x 1000	S602 1110 0012 M00	76	**681,00**

Divisórias de duche - Largura 900

Medidas da base	Referência	Peso	€
1200 x 900	S602 1100 0012 M00	79	**675,00**
1100 x 900	S602 1090 0012 M00	75	**672,00**
1000 x 900	S602 1080 0012 M00	72	**668,50**
900 x 900	S602 1070 0012 M00	68	**656,00**

Divisórias de duche - Largura 850

Medidas da base	Referência	Peso	€
1200 x 850	S602 1060 0012 M00	77	**661,50**
1100 x 850	S602 1050 0012 M00	73	**658,50**
1000 x 850	S602 1040 0012 M00	70	**655,00**
900 x 850	S602 1030 0012 M00	66	**642,50**
850 x 850	S602 1020 0012 M00	64	**629,00**

Divisórias de duche - Largura 800

Medidas da base	Referência	Peso	€
1200 x 800	S602 1010 0012 M00	76	**655,00**
1100 x 800	S602 1000 0012 M00	72	**652,00**
1000 x 800	S602 0990 0012 M00	69	**648,50**
900 x 800	S602 0980 0012 M00	65	**636,00**
850 x 800	S602 0970 0012 M00	63	**622,50**
800 x 800	S602 0960 0012 M00	62	**616,00**

Divisórias de duche - Largura 750

Medidas da base	Referência	Peso	€
1200 x 750	S602 0950 0012 M00	73	**636,00**
1100 x 750	S602 0940 0012 M00	69	**633,00**
1000 x 750	S602 0930 0012 M00	66	**629,50**
900 x 750	S602 0920 0012 M00	62	**617,00**
850 x 750	S602 0910 0012 M00	60	**603,50**
800 x 750	S602 0900 0012 M00	59	**597,00**
750 x 750	S602 0890 0012 M00	56	**578,00**

Capacidade de compensação

Medida do painel **2L2**	Mínima	Máxima
1200	1171	1270
1100	1071	1170
1000	971	1070
900	871	970
850	821	870
800	771	820
750	721	770
700	670	720

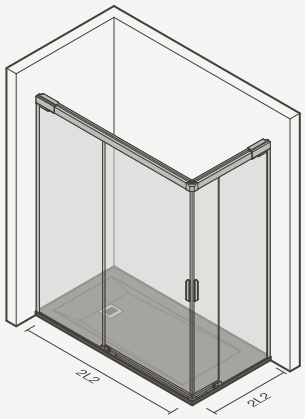

APLICAÇÃO EM CANTO - 2L2 + 2L2

Divisórias de duche - Largura 700

Medidas da base	Referência	Peso	€
1200 x 700	S602 0880 0012 M00	71	**629,50**
1100 x 700	S602 0870 0012 M00	67	**626,50**
1000 x 700	S602 0860 0012 M00	64	**623,00**
900 x 700	S602 0850 0012 M00	60	**610,50**
850 x 700	S602 0840 0012 M00	58	**597,00**
800 x 700	S602 0830 0012 M00	57	**590,50**
750 x 700	S602 0820 0012 M00	54	**571,50**
700 x 700	S602 0810 0012 M00	52	**565,00**

Capacidade de compensação

Medida do painel **2L2**	Mínima	Máxima
1200	1171	1270
1100	1071	1170
1000	971	1070
900	871	970
850	821	870
800	771	820
750	721	770
700	670	720

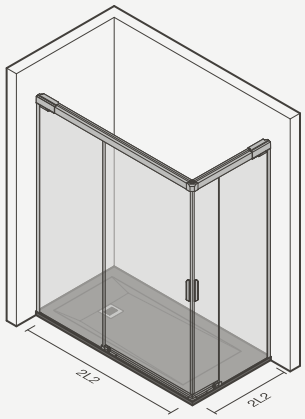

Divisória EVOLVE - modelo 2L2 + 2L2 - aplicada sobre base de duche ROCKS

APLICAÇÃO EM CANTO - L2E + LF

Divisórias de duche - Largura 900

Medidas da base	Referência	Peso	€
1800 x 900	S602 1430 0012 M00	104	**898,00**
1700 x 900	S602 1420 0012 M00	100	**872,50**
1600 x 900	S602 1410 0012 M00	88	**819,00**
1500 x 900	S602 1400 0012 M00	86	**774,00**
1400 x 900	S602 1390 0012 M00	82	**735,50**
1300 x 900	S602 1380 0012 M00	79	**721,50**
1200 x 900	S602 1370 0012 M00	75	**683,00**
1100 x 900	S602 1360 0012 M00	72	**676,50**
1000 x 900	S602 1350 0012 M00	68	**670,00**

Divisórias de duche - Largura 800

Medidas da base	Referência	Peso	€
1800 x 800	S602 1340 0012 M00	101	**884,50**
1700 x 800	S602 1330 0012 M00	97	**859,00**
1600 X 800	S602 1320 0012 M00	85	**805,50**
1500 X 800	S602 1310 0012 M00	83	**760,50**
1400 X 800	S602 1300 0012 M00	79	**722,00**
1300 X 800	S602 1290 0012 M00	76	**708,00**
1200 X 800	S602 1280 0012 M00	72	**669,50**
1100 X 800	S602 1270 0012 M00	69	**663,00**
1000 X 800	S602 1260 0012 M00	65	**656,50**

Divisórias de duche - Largura 700

Medidas da base	Referência	Peso	€
1800 x 700	S602 1250 0012 M00	98	**872,00**
1700 x 700	S602 1240 0012 M00	94	**846,50**
1600 X 700	S602 1230 0012 M00	82	**793,00**
1500 X 700	S602 1220 0012 M00	80	**748,00**
1400 X 700	S602 1210 0012 M00	76	**709,50**
1300 X 700	S602 1200 0012 M00	73	**695,50**
1200 X 700	S602 1190 0012 M00	69	**657,00**
1100 X 700	S602 1180 0012 M00	66	**650,50**
1000 X 700	S602 1170 0012 M00	62	**644,00**

Capacidade de compensação

Medida do painel **L2E**	Mínima	Máxima
1800	1761	1860
1700	1661	1760
1600	1573	1672
1500	1473	1572
1400	1373	1472
1300	1273	1372
1200	1173	1272
1100	1073	1172
1000	972	1072

Medida do painel **LF**	Mínima	Máxima
900	870	905
800	770	805
700	670	705

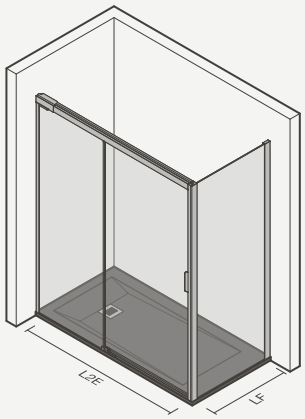

APLICAÇÃO ENTRE-PAREDES - L2E

Divisórias de duche

Comprimento da base	Referência	Peso	€
1800	S602 0447 8812 M00	73	**622,50**
1700	S602 0437 8812 M00	69	**597,00**
1600	S600 9907 8812 M00	57	**543,50**
1500	S600 9787 8812 M00	55	**498,50**
1400	S600 9777 8812 M00	51	**460,00**
1300	S600 9767 8812 M00	48	**446,00**
1200	S600 9757 8812 M00	44	**407,50**
1100	S600 9737 8812 M00	41	**401,00**
1000	S600 9717 8812 M00	37	**394,50**

Capacidade de compensação

Medida do painel **L2E**	Mínima	Máxima
1800	1761	1860
1700	1661	1760
1600	1561	1660
1500	1461	1560
1400	1361	1460
1300	1261	1360
1200	1161	1260
1100	1061	1160
1000	960	1060

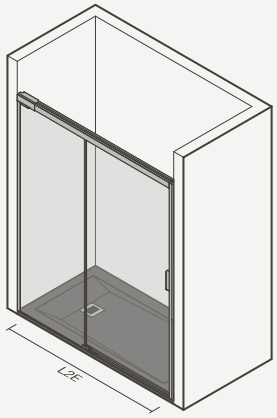

Divisória EVOLVE - modelo L2E - aplicada sobre base de duche ROCKS

Step Up

Divisória STEP UP - modelo L4E - aplicada sobre base de duche VITA com sistema de duche UNIC

MODELOS

2L2 + 2L2
2 vidros fixos
2 vidros corrediços

L4E + LF
3 vidros fixos
2 vidros corrediços

L2E + LF
2 vidro fixos
1 vidro corrediço

L4E
2 vidros fixos
2 vidros corrediços

L2E
1 vidro fixo
1 vidro corrediço

MR
2 vidros fixos
2 vidros corrediços

APLICAÇÕES
Em canto
Entre-paredes

FORMATOS
Retangular
Quadrada
Angular

MEDIDAS
700 x 700 a 1800 x 900mm
Altura de 1950mm

MATERIAIS

Perfis
Alumínio polido

Vidros
Segurança - 6mm (temperado e com tratamento anti-calcário)

TECNOLOGIA

Movimento da(s) porta(s)
Corrediço

Fecho da(s) portas(s)
Magnético

Compensação
Sim - até 25mm por perfil

Limpeza
Sistema de guias inferiores da(s) porta(s) facilita a limpeza

Zona de passagem
Equipada com perfis cromados

NA EMBALAGEM
Divisória de duche, vedantes e kit de fixação (parafusos ou adesivos)

Divisória STEP UP - modelo 2L2 + 2L2 - aplicada sobre base de duche VITA quadrada e sistema de duche com torneira termostática UNIC

Vidros de segurança temperados com 6mm

Vedante em material translúcido

Puxadores de estética minimal

APLICAÇÃO EM CANTO - 2L2 + 2L2

Divisórias de duche - Largura 1400

Medidas da base	Referência	Peso	€
1400 x 1400	S602 1980 0012 M00	90	**719,00**

Divisórias de duche - Largura 1300

Medidas da base	Referência	Peso	€
1400 x 1300	S602 1970 0012 M00	87	**705,50**
1300 x 1300	S602 1960 0012 M00	84	**692,00**

Divisórias de duche - Largura 1200

Medidas da base	Referência	Peso	€
1400 x 1200	S602 1950 0012 M00	84	**698,50**
1300 x 1200	S602 1940 0012 M00	81	**685,00**
1200 x 1200	S602 1930 0012 M00	78	**678,00**

Divisórias de duche - Largura 1100

Medidas da base	Referência	Peso	€
1400 x 1100	S602 1920 0012 M00	81	**692,00**
1300 x 1100	S602 1910 0012 M00	78	**678,50**
1200 x 1100	S602 1900 0012 M00	75	**671,50**
1100 x 1100	S602 1890 0012 M00	72	**615,50**

Divisórias de duche - Largura 1000

Medidas da base	Referência	Peso	€
1400 x 1000	S602 1880 0012 M00	78	**684,50**
1300 x 1000	S602 1870 0012 M00	75	**671,00**
1200 x 1000	S602 1860 0012 M00	72	**664,00**
1100 x 1000	S602 1850 0012 M00	69	**593,00**
1000 x 1000	S602 1840 0012 M00	66	**650,00**

Divisórias de duche - Largura 900

Medidas da base	Referência	Peso	€
1400 x 900	S602 1830 0012 M00	75	**671,50**
1300 x 900	S602 1820 0012 M00	72	**658,00**
1200 x 900	S602 1810 0012 M00	69	**651,00**
1100 x 900	S602 1800 0012 M00	66	**644,50**
1000 x 900	S602 1790 0012 M00	63	**637,00**
900 x 900	S602 1780 0012 M00	60	**624,00**

Divisórias de duche - Largura 800

Medidas da base	Referência	Peso	€
1400 x 800	S602 1770 0012 M00	73	**664,00**
1300 x 800	S602 1760 0012 M00	70	**650,50**
1200 x 800	S602 1750 0012 M00	66	**643,50**
1100 x 800	S602 1740 0012 M00	63	**637,00**
1000 x 800	S602 1730 0012 M00	60	**629,50**
900 x 800	S602 1720 0012 M00	57	**616,50**
800 x 800	S602 1710 0012 M00	54	**609,00**

Capacidade de compensação

Medida do painel **2L2**	Mínima	Máxima
1400	1365	1390
1300	1265	1290
1200	1165	1190
1100	1065	1090
1000	965	990
900	865	890
800	765	790
750	715	740
720	695	710
700	665	690

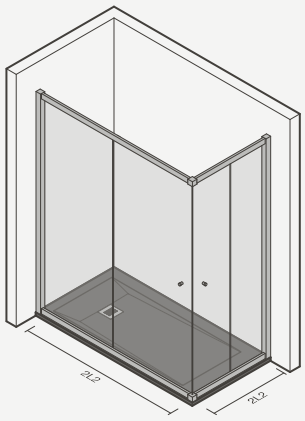

APLICAÇÃO EM CANTO - 2L2 + 2L2

Divisórias de duche - Largura 750

Medidas da base	Referência	Peso	€
1400 x 750	S602 1700 0012 M00	70	**650,00**
1300 x 750	S602 1690 0012 M00	67	**636,50**
1200 x 750	S602 1680 0012 M00	64	**629,50**
1100 x 750	S602 1670 0012 M00	61	**623,00**
1000 x 750	S602 1660 0012 M00	58	**615,50**
900 x 750	S602 1650 0012 M00	55	**602,50**
800 x 750	S602 1640 0012 M00	52	**595,00**
750 x 750	S602 1630 0012 M00	50	**581,00**

Divisórias de duche - Largura 720

Medidas da base	Referência	Peso	€
1400 x 720	S602 1620 0012 M00	69	**650,00**
1300 x 720	S602 1610 0012 M00	66	**636,50**
1200 x 720	S602 1600 0012 M00	63	**629,50**
1100 x 720	S602 1590 0012 M00	60	**623,00**
1000 x 720	S602 1580 0012 M00	57	**615,50**
900 x 720	S602 1570 0012 M00	54	**602,50**
800 x 720	S602 1560 0012 M00	49	**595,00**
750 x 720	S602 1550 0012 M00	51	**581,00**
720 x 720	S602 1540 0012 M00	48	**581,00**

Divisórias de duche - Largura 700

Medidas da base	Referência	Peso	€
1400 x 700	S602 1530 0012 M00	68	**627,50**
1300 x 700	S602 1520 0012 M00	65	**614,00**
1200 x 700	S602 1510 0012 M00	62	**607,00**
1100 x 700	S602 1500 0012 M00	58	**600,50**
1000 x 700	S602 1490 0012 M00	56	**593,00**
900 x 700	S602 1480 0012 M00	53	**580,00**
800 x 700	S602 1470 0012 M00	48	**572,50**
750 x 700	S602 1460 0012 M00	50	**558,50**
720 x 700	S602 1450 0012 M00	47	**558,50**
700 x 700	S602 1440 0012 M00	46	**536,00**

Capacidade de compensação

Medida do painel **2L2**	Mínima	Máxima
1400	1365	1390
1300	1265	1290
1200	1165	1190
1100	1065	1090
1000	965	990
900	865	890
800	765	790
750	715	740
720	695	710
700	665	690

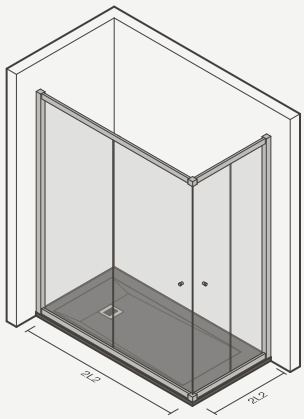

APLICAÇÃO EM CANTO - L4E + LF

Divisórias de duche - Largura 900

Medidas da base	Referência	Peso	€
1800 x 900	S602 2280 0012 M00	94	**899,00**
1700 x 900	S602 2270 0012 M00	90	**871,50**
1600 x 900	S602 2260 0012 M00	86	**844,00**

Divisórias de duche - Largura 800

Medidas da base	Referência	Peso	€
1800 x 800	S602 2250 0012 M00	91	**885,00**
1700 x 800	S602 2240 0012 M00	87	**857,50**
1600 x 800	S602 2230 0012 M00	83	**830,00**

Divisórias de duche - Largura 700

Medidas da base	Referência	Peso	€
1800 x 700	S602 2220 0012 M00	88	**899,00**
1700 x 700	S602 2210 0012 M00	84	**857,50**
1600 x 700	S602 2200 0012 M00	80	**816,50**

Capacidade de compensação

Medida do painel **L4E**	Mínima	Máxima
1800	1760	1810
1700	1660	1710
1600	1560	1610

Medida do painel **LF**	Mínima	Máxima
900	890	905
800	790	805
700	680	705

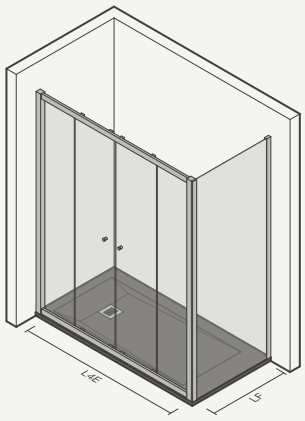

APLICAÇÃO ENTRE-PAREDES - L4E

Divisórias de duche

Comprimento da base	Referência	Peso	€
1800	S602 0252 6212 M01	64	**663,50**
1700	S602 0242 6112 M01	60	**636,00**
1600	S602 0232 6012 M01	48	**608,50**

Capacidade de compensação

Medida do painel **L4E**	Mínima	Máxima
1800	1760	1810
1700	1660	1710
1600	1560	1610

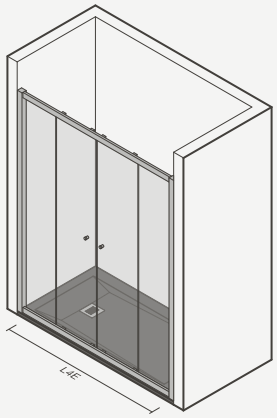

Perfil compensação (+15mm)

Referência	€
S602 0320 0000 000	**64,50**

Divisória STEP UP - modelo L4E + LF - aplicada sobre base de duche VITA com sistema de duche com torneira termostática UNIC

APLICAÇÃO EM CANTO - L2E + LF

Divisórias de duche - Largura 900

Medidas da base	Referência	Peso	€
1600 x 900	S602 2190 0012 M00	82	**761,00**
1500 x 900	S602 2180 0012 M00	79	**720,00**
1400 x 900	S602 2170 0012 M00	75	**706,00**
1300 x 900	S602 2160 0012 M00	72	**692,00**
1200 x 900	S602 2150 0012 M00	69	**643,50**
1100 x 900	S602 2140 0012 M00	68	**630,00**
1000 x 900	S602 2130 0012 M00	66	**616,00**

Divisórias de duche - Largura 800

Medidas da base	Referência	Peso	€
1600 x 800	S602 2120 0012 M00	79	**747,00**
1500 x 800	S602 2110 0012 M00	76	**706,00**
1400 x 800	S602 2100 0012 M00	72	**692,00**
1300 x 800	S602 2090 0012 M00	69	**678,00**
1200 x 800	S602 2080 0012 M00	66	**629,50**
1100 x 800	S602 2070 0012 M00	65	**616,00**
1000 x 800	S602 2060 0012 M00	63	**602,00**

Divisórias de duche - Largura 700

Medidas da base	Referência	Peso	€
1600 x 700	S602 2050 0012 M00	76	**733,50**
1500 x 700	S602 2040 0012 M00	73	**692,50**
1400 x 700	S602 2030 0012 M00	69	**678,50**
1300 x 700	S602 2020 0012 M00	66	**664,50**
1200 x 700	S602 2010 0012 M00	63	**616,00**
1100 x 700	S602 2000 0012 M00	62	**602,50**
1000 x 700	S602 1990 0012 M00	60	**588,50**

Capacidade de compensação

Medida do painel **L2E**	Mínima	Máxima
1600	1560	1610
1500	1460	1510
1400	1360	1410
1300	1260	1310
1200	1160	1210
1100	1060	1110
1000	960	1010

Medida do painel **LF**	Mínima	Máxima
900	890	905
800	790	805
700	680	705

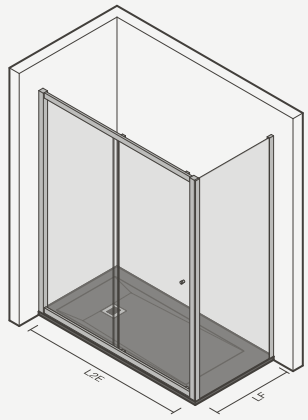

APLICAÇÃO ENTRE-PAREDES - L2E

Divisórias de duche

Comprimento da base	Referência	Peso	€
1600	S602 0227 8812 M00	52	**525,50**
1500	S602 0217 8812 M00	49	**484,50**
1400	S602 0207 8812 M00	45	**470,50**
1300	S602 0197 8812 M00	42	**456,50**
1200	S602 0187 8812 M00	39	**408,00**
1100	S602 0177 8812 M00	38	**394,50**
1000	S602 0167 8812 M00	36	**380,50**

Capacidade de compensação

Medida do painel **L4E**	Mínima	Máxima
1600	1560	1610
1500	1460	1510
1400	1360	1410
1300	1260	1310
1200	1160	1210
1100	1060	1110
1000	960	1010

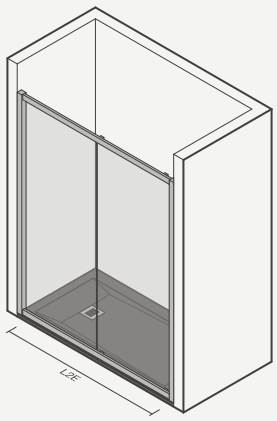

Perfil compensação (+15mm)

Referência	€
S602 0320 0000 000	**64,50**

Divisória STEP UP - modelo L2E + LF - aplicada sobre base de duche VITA com sistema de duche com torneira termostática UNIC

APLICAÇÃO EM CANTO - MR - R500

Divisórias de duche

Comprimento da base	Referência	Peso	€
1000 x 1000	S602 0150 5112 M00	58	**546,00**
900 x 900	S602 0140 5512 M00	52	**518,50**
800 x 800	S602 0130 5312 M00	46	**491,00**

Capacidade de compensação

Medida **MR**	Mínima	Máxima
1000	965	990
900	865	890
800	765	790

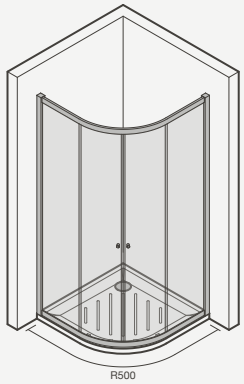

APLICAÇÃO EM CANTO - MR - R550

Divisórias de duche

Comprimento da base	Referência	Peso	€
900 x 900	S602 3180 5512 M00	52	**519,00**
800 x 800	S602 3170 5312 M00	46	**491,00**

Capacidade de compensação

Medida **MR**	Mínima	Máxima
900	865	890
800	765	790

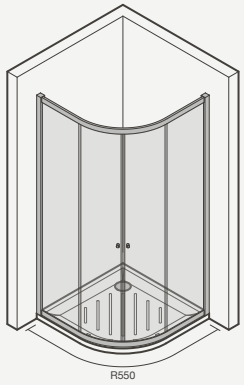

Divisória STEP UP - modelo MR - aplicada sobre base de duche VITA e sistema de duche com torneira termostática UNIC

Step Up

Divisória STEP UP para banheira com 1 painel pivotante com banheira CUBIC 1800 x 800

MODELOS
Para banheira

FORMATOS
1 vidro fixo + 1 vidro pivotante
1 vidro pivotante

MEDIDAS
1200mm (2 vidros)
900mm (1 vidro)

MATERIAIS
Perfis
Alumínio polido
Vidros
Segurança - 6mm (temperado e com tratamento anti-calcário)

TECHNOLOGIA
Movimento da(s) porta(s)
Pivotante

NA EMBALAGEM
Divisória para banheira e kit de fixação

1 VIDRO FIXO + 1 VIDRO PIVOTANTE - PF + PP

Divisória para banheira

Medidas	Referência	Peso	€
1200	S602 0310 8112 M00	36	**312,00**

Capacidade de compensação

Medida do painel **VF + VP**	Mínima	Máxima
1200	1195	1205

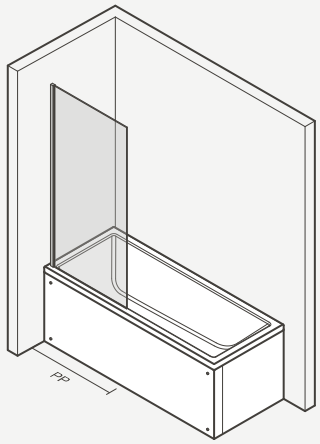

1 VIDRO PIVOTANTE - PP

Divisória para banheira

Medidas	Referência	Peso	€
900	S602 0300 8112 M00	26	**247,00**

Capacidade de compensação

Medida do painel **VP**	Mínima	Máxima
900	895	905

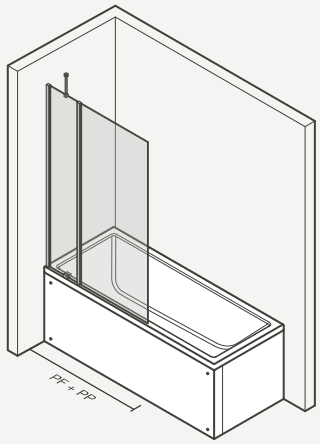

Duche

Introdução

Informação 460

Colunas de hidromassagem

Yn Black 464
Yn 466
Flex 468

Colunas de duche

Swell 470
Beat 472
Acqua 474

Componentes de duche

Sistemas de duche 477
Torneiras de encastre 482
Chuveiros superiores 488
Braços para chuveiros 490
Cascatas de água 491
Injetores de água 491
Chuveiros de mão 492
Barras de duche 493
Ligações para chuveiros 493
Flexíveis para chuveiros 494
Assentos de duche 494

Cabinas de hidromassagem

Eden 496

Duche

Descubra as possibilidades

Bem-estar

Duche perfeito

Comprove o poder da água

A água tem dois poderes: dar-nos energia ao início do dia e relaxar-nos no seu final. O duche de hoje em dia é, contudo, muito mais do que apenas gotas de água a cair. Descubra as possibilidades e eleve o simples duche a uma experiência de casa de banho totalmente nova.

Solução integral

Colunas de hidromassagem

Experimente todos os benefícios da água

Pág. 462

Nada é mais restaurador do que um duche. Descubra o equilíbrio perfeito do poder da água numa solução completa.

Chuveiro superior

A leveza do spray de água do chuveiro superior ajuda a descontrair, envolvendo o utilizador num suave e aconchegante efeito de chuva.

Cascata de água

Não carregue o mundo às costas e relaxe. Desfrute da água de forma mais natural - com uma cascata por cima do pescoço e ombros.

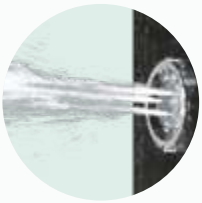

Injetores de água

Sprays focados que levam o stress do dia-a-dia: incluem funções de massagem – chuva, pulsante e pulverização – que relaxam as tensões.

Termostática

O conforto é essencial no duche: uma misturadora termostática assegura que a água fica à temperatura certa em segundos e mantém-na.

Variedade

Componentes de duche

Espaço para criar

Imagine a experiência de duche perfeita e torne-a realidade. Opte por torneiras monocomando ou termostáticas de 1, 2, 3 ou 4 funções que lhe permitirão combinar chuveiros superiores, cascatas, injetores de massagem ou apenas um chuveiro de mão para um duche verdadeiramente à sua medida.

Pág. 482

1 Função

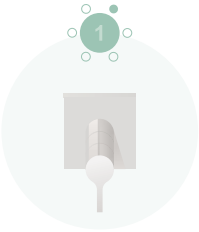

2 Funções

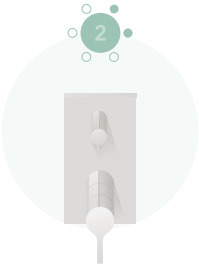

3 Funções

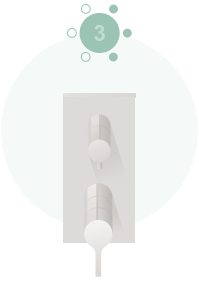

4 Funções

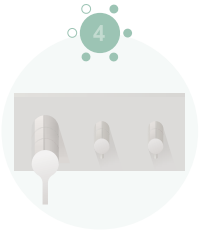

Vanguarda do bem-estar

Cabinas de hidromassagem

Todo o conforto sem preocupações

Pág. 496

Conheça tecnologia e design integrados numa solução única e redescubra os benefícios de rituais esquecidos. Transforme a casa de banho num oásis de bem-estar.

Injetores de massagem

Desfrute do injector em cascata de grande caudal ou de uma massagem localizada na cervical ou lombar (ambas com 64 revigorantes micro jets).

Vapor e aromaterapia

Experiencie o conforto relaxante do banho turco (*hamman*) e associe-lhe o aconchego envolvente da função de aromaterapia.

Som e iluminação

Veja e ouça em alta definição com um sistema de iluminação LED 100% personalizável e um sistema de som imersivo (controlados através da *app*).

Instalação e garantia

Para além da instalação incluída no preço (apenas em Portugal), todas as cabinas incluem 5 anos de garantia (3 para componentes e 5 para o serviço pós-venda).

Colunas de hidromassagem e duche

Coluna de duche SWELL, base de duche acrílica VITA com acabamento texturado preto mate e divisória OPEN

Yn Black

Coluna de hidromassagem YN Black

CORES
Combinações

Preto

DIMENSÕES
300 x 480 x 1480mm

MATERIAIS
Estrutura
Aço inoxidável

CONTROLO
Funções de duche
Misturadora termostática com seletor de 5 funções

TECNOLOGIA
Duche
Chuveiro superior
Chuveiro de mão

Hidromassagem
6 Injetores orientáveis: efeito pulsante

Banho
Saída de água inferior

LIGAÇÕES
Medidas de ligação à rede standard

COMPATIBILIDADE
Bases de duche e banheiras

NA EMBALAGEM
Coluna de hidromassagem

YN BLACK

Coluna de hidromassagem

300 × 480 × 1480mm

> compatível com base de duche e banheira

Referência	Peso	€
S200 4803 4505 600	9	**845,00**

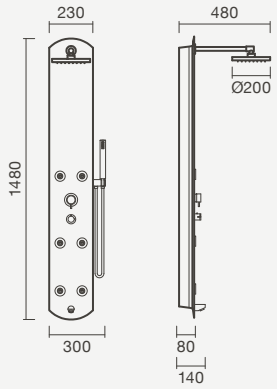

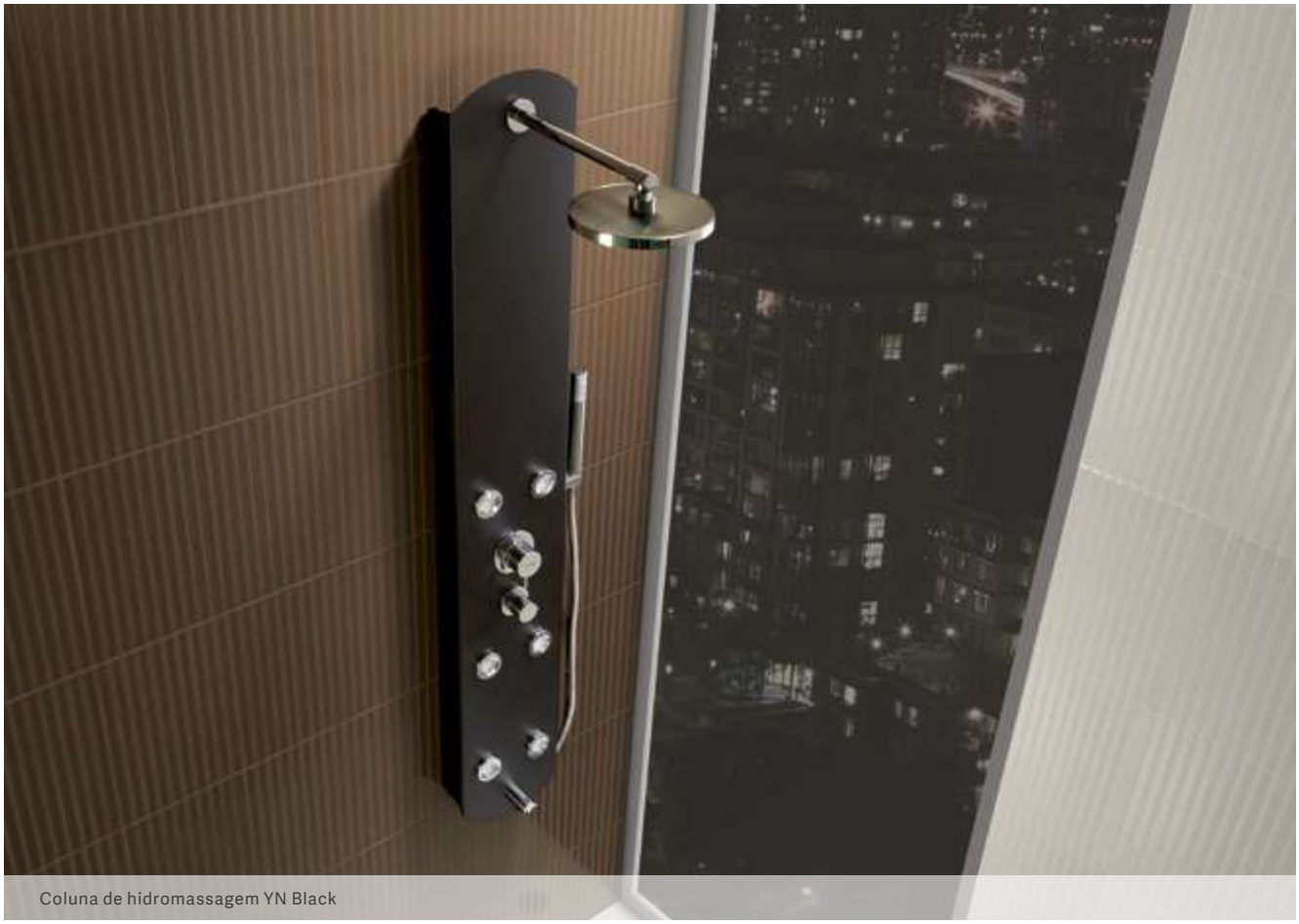

Coluna de hidromassagem YN Black

Yn

Coluna de hidromassagem YN

CORES
Combinações

Prata

DIMENSÕES
300 x 480 x 1480mm

MATERIAIS
Estrutura
Aço inoxidável

CONTROLO
Funções de duche
Misturadora termostática com seletor de 5 funções

TECNOLOGIA
Duche
Chuveiro superior
Chuveiro de mão

Hidromassagem
6 Injetores orientáveis: efeito pulsante

Banho
Saída de água inferior

LIGAÇÕES
Medidas de ligação à rede standard

COMPATIBILIDADE
Bases de duche e banheiras

NA EMBALAGEM
Coluna de hidromassagem

YN

Coluna de hidromassagem

300 × 480 × 1480mm

> compatível com base de duche e banheira

Referência	Peso	€
S200 4803 4550 700	9	**845,00**

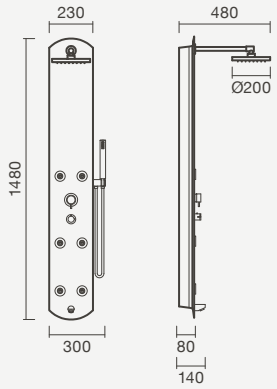

Coluna de hidromassagem YN

Flex

Coluna de hidromassagem FLEX Square em preto

CORES
Combinações

Prata

Preto

Branco

DIMENSÕES
255 x 455 x 1410m

MATERIAIS
Estrutura
Dibond®

CONTROLO
Funções de duche
Misturadora monocomando com seletor de 4 funções

TECNOLOGIA
Duche
Chuveiro superior
Chuveiro de mão

Hidromassagem
3 Injetores orientáveis: efeito chuva, pulsante e pulverização

LIGAÇÕES
Medidas de ligação à rede standard

COMPATIBILIDADE
Bases de duche

NA EMBALAGEM
Coluna de hidromassagem

FLEX SQUARE

Coluna de hidromassagem

255 × 455 × 1410mm

> compatível com base de duche

Prata	Peso	€
S200 2793 3845 200	6	**502,50**
Preto		
S200 2793 3805 600	6	**489,00**
Branco		
S200 2793 3800 000	6	**463,00**

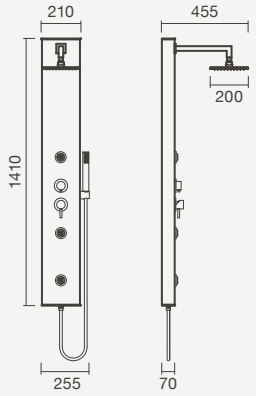

Swell

Coluna de duche SWELL

CORES
Combinações

Branco mate - Preto mate

DIMENSÕES
245 x 450 x 1485mm

MATERIAIS
Estrutura
Solid surface
(HI-MACS® da LG)

CONTROLO
Funções de duche
Misturadora monocomando
com seletor de 4 funções

TECNOLOGIA
Duche
Chuveiro superior
Jets cervicais (16)
Jets lombares (16)
Chuveiro de mão
Saída de água inferior

LIGAÇÕES
Medidas de ligação
à rede standard

COMPATIBILIDADE
Bases de duche
e banheiras

NA EMBALAGEM
Coluna de duche

SWELL

Coluna de duche

245 × 450 × 1485 mm

> compatível com base de duche e banheira

Referência	Peso	€
S202 0590 0000 000	14	**945,00**

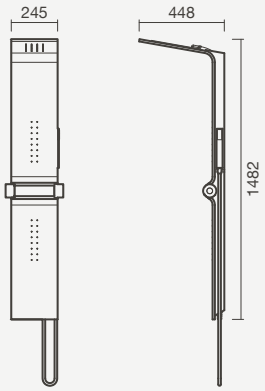

Detalhe dos injetores lombares e cervicais da coluna de duche SWELL

Beat

Coluna de duche BEAT

CORES
Combinações

Branco mate - Preto mate

DIMENSÕES
275 x 425 x 1355 mm

MATERIAIS
Estrutura
Solid surface
(HI-MACS® da LG)

CONTROLO
Funções de duche
Misturadora monocomando
com seletor de 5 funções

TECNOLOGIA
Duche
Chuveiro superior
Chuveiro de mão

Hidromassagem
Cascata de água
2 Injetores XL:
efeito chuva

LIGAÇÕES
Medidas de ligação
à rede standard

COMPATIBILIDADE
Bases de duche

NA EMBALAGEM
Coluna de duche

BEAT

Coluna de duche

275 × 425 × 1355mm

> compatível com base de duche

Referência	Peso	€
S200 2223 4200 000	10	**782,50**

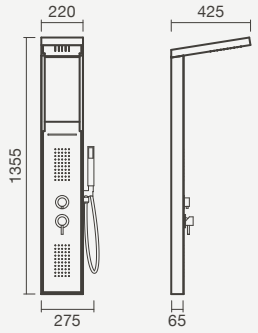

Detalhe da cascata de água da coluna de duche BEAT

Acqua

Coluna de duche ACQUA em preto

CORES
Combinações

Branco

Preto

DIMENSÕES
255 x 400 x 1500mm

MATERIAIS
Estrutura
Aço inoxidável

Duche e cascasta
Latão cromado lacado

CONTROLO
Funções de duche
Misturadora monocomando com seletor de 5 funções

TECNOLOGIA
Duche
Chuveiro superior
Chuveiro de mão

Hidromassagem
Cascata de água
2 Injetores XL: efeito chuva

LIGAÇÕES
Medidas de ligação à rede standard

COMPATIBILIDADE
Bases de duche

NA EMBALAGEM
Coluna de duche

ACQUA

Coluna de duche

255 × 400 × 1500mm

> compatível com base de duche

Branco	Peso	€
S200 2143 4100 000	11	**764,00**
Preto		
S200 2143 4105 600	11	**764,00**

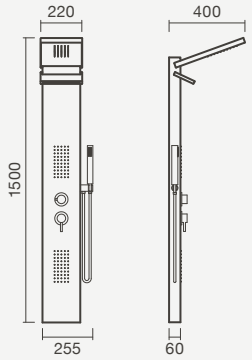

Detalhe da cascata de água da coluna de duche ACQUA em branco

Sistemas e componentes de duche

Sistema de duche telescópico com torneira termostática NORM e prateleira de duche STUDIO com acabamento cromado

BALANCE

Sistema de duche com torneira termostática

> para duche (2 funções: chuveiro de mão e chuveiro superior - orientável)
> cartucho termostático (safe-stop 38º)
> sistema de duche fixo (altura da barra não-regulável)
> em latão cromado
> na embalagem: sistema de duche, chuveiro superior com Ø200mm, chuveiro de mão, 2 suportes para chuveiro de mão (fixo e/ou orientável e regulável em altura), flexível de 175cm e kit de fixação

Referência	Peso	€
S500 0404 6050 709	6	**529,00**

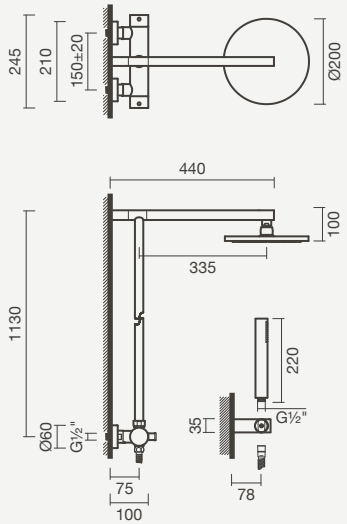

NORM

Sistema de duche com torneira termostática

> para duche (2 funções: chuveiro de mão e chuveiro superior - orientável)
> cartucho termostático (safe-stop 38º)
> sistema de duche telescópico (altura da barra regulável)
> em latão cromado
> na embalagem: sistema de duche, chuveiro superior com 200mm, chuveiro de mão, suporte para chuveiro de mão fixo, flexível de 175cm e kit de fixação

Referência	Peso	€
S500 0417 8112 600	5	**415,00**

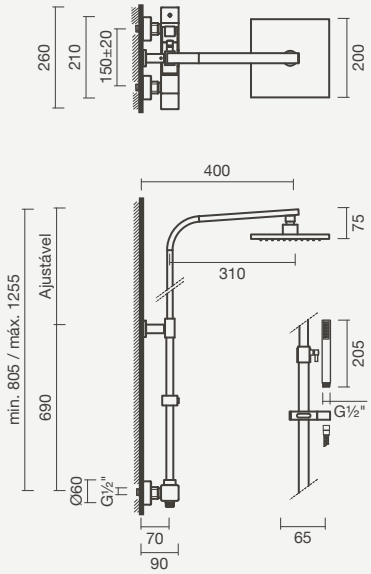

ORBIS

Sistema de duche com torneira monocomando

> para duche (2 funções: chuveiro de mão e chuveiro superior - orientável)
> cartucho de discos cerâmicos
> sistema de duche fixo (altura da barra não-regulável)
> em latão cromado
> na embalagem: sistema de duche, chuveiro superior com Ø200mm, chuveiro de mão, suporte para chuveiro de mão fixo, flexível de 175cm e kit de fixação

Referência	Peso	€
S502 0114 5912 600	6	**492,00**

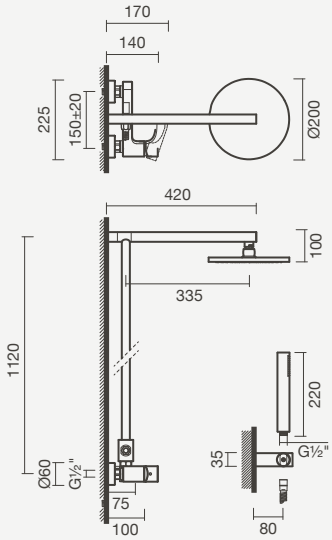

SILK

Sistema de duche com torneira monocomando

> para duche (2 funções: chuveiro de mão e chuveiro superior - orientável)
> cartucho de discos cerâmicos (ecológico)
> sistema de duche fixo (altura da barra não-regulável)
> em latão cromado
> na embalagem: sistema de duche, chuveiro superior com Ø200mm, chuveiro de mão, suporte para chuveiro de mão fixo (integrado no corpo da torneira), flexível de 175cm e kit de fixação

Referência	Peso	€
S500 0544 6150 700	5	**447,50**

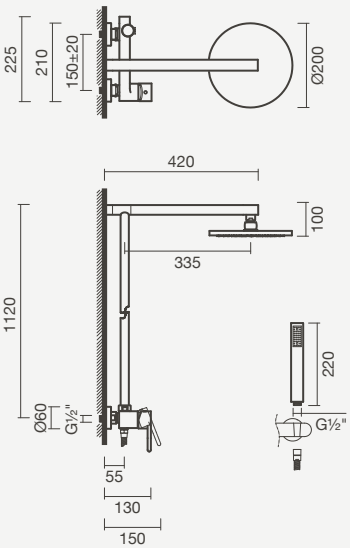

UNIC

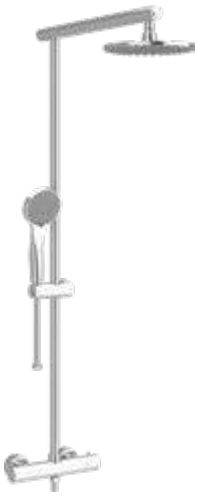

Sistema de duche com torneira termostática

> para duche (2 funções: chuveiro de mão e chuveiro superior - orientável)
> cartucho termostático (safe-stop 38º)
> sistema de duche fixo (altura da barra não-regulável)
> em latão cromado
> na embalagem: sistema de duche, chuveiro superior com Ø200mm, chuveiro de mão, suporte para chuveiro de mão orientável e regulável em altura, flexível de 175cm e kit de fixação

Referência	Peso	€
S500 0594 5950 709	4	**400,50**

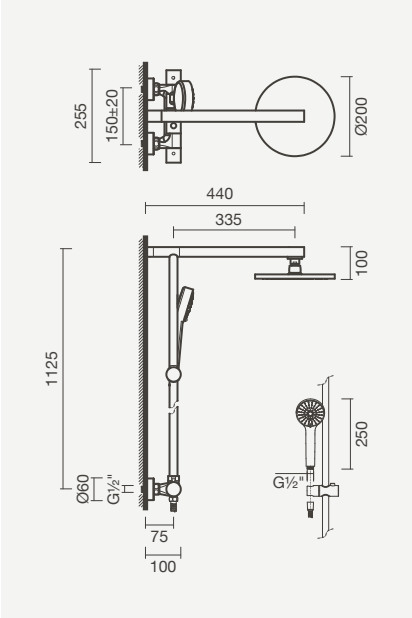

Sistema de duche fixo com torneira termostática BALANCE

Sistema de duche com torneira termostática BLOOM e saboneteira TWIG com acabamento preto mate

BLOOM

Sistema de duche com torneira termostática

> para duche (2 funções: chuveiro de mão e chuveiro superior - orientável)
> cartucho termostático (safe-stop 38º)
> sistema de duche telescópico (altura da barra regulável)
> em latão cromado
> na embalagem: sistema de duche, chuveiro superior com Ø225mm, chuveiro de mão, suporte para chuveiro de mão orientável e regulável em altura, flexível de 175cm e kit de fixação

Acabamento cromado	Peso	€
S502 0734 6312 600	6	**330,00**
Acabamento preto mate		
S502 0734 6371 600	6	**565,50**

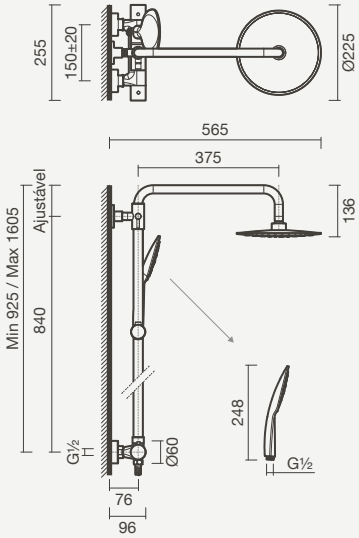

BLOOM

Sistema de duche com torneira monocomando

> para duche (2 funções: chuveiro de mão e chuveiro superior - orientável)
> cartucho de discos cerâmicos
> sistema de duche telescópico (altura da barra regulável)
> em latão cromado
> na embalagem: sistema de duche, chuveiro superior com Ø225mm, chuveiro de mão, suporte para chuveiro de mão orientável e regulável em altura, flexível de 175cm e kit de fixação

Acabamento cromado	Peso	€
S502 0744 6312 600	6	**300,00**
Acabamento preto mate		
S502 0744 6371 600	6	**514,00**

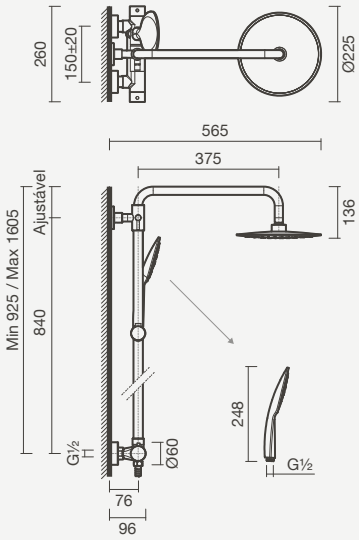

TORNEIRAS TERMOSTÁTICAS

Torneira termostática para duche (1 função)

> para duche ou banho (1 função)
> cartucho termostático com *safe-stop* 38º
> profundidade de instalação ajustável (consoante modelos)
> na embalagem: torneira

UNIC - Espelho quadrado		
S500 0596 9850 706	2	**218,00**
UNIC - Espelho redondo		
S500 0596 9050 706	2	**218,00**

Para mais informações sobre estes modelos consulte as coleções no apartado de torneiras

Torneira termostática para duche (2 funções)

> para duche e/ou banho (2 funções)
> cartucho termostático com *safe-stop* 38º
> profundidade de instalação ajustável (consoante modelos)
> na embalagem: torneira

BALANCE - Espelho retangular (vertical)	Peso	€
S500 0406 9950 700	2	**269,00**
BALANCE - Espelho redondo		
S500 0406 9150 700	2	**269,00**
UNIC - Espelho retangular (vertical)		
S500 0596 9950 706	2	**257,00**
UNIC - Espelho redondo		
S500 0596 9150 706	2	**252,00**

Para mais informações sobre estes modelos consulte as coleções no apartado de torneiras

TORNEIRAS TERMOSTÁTICAS

Torneira termostática para duche (3 funções)

> para duche e/ou banho (3 funções)
> cartucho termostático com *safe-stop* 38º
> profundidade de instalação ajustável (consoante modelos)
> na embalagem: torneira

BLOOM - Espelhos redondos	Peso	€
S502 0696 9212 602	3	**335,00**
BALANCE - Espelho retangular (vertical)		
S500 0407 0050 700	2	**310,00**
BALANCE - Espelhos redondos		
S500 0406 9250 700	2	**310,00**
UNIC - Espelho retangular (vertical)		
S500 0597 0050 706	2	**310,00**
UNIC - Espelhos redondos		
S500 0596 9250 706	2	**310,00**

Para mais informações sobre estes modelos consulte as coleções no apartado de torneiras

Torneira termostática para duche (4 funções)

> para duche e/ou banho (4 funções)
> cartucho termostático com *safe-stop* 38º
> profundidade de instalação ajustável (consoante modelos)
> na embalagem: torneira

BALANCE - Espelho retangular (vertical)	Peso	€
S500 0407 0150 700	3	**377,00**
BALANCE - Espelhos redondos		
S500 0406 9350 700	3	**377,00**
UNIC - Espelho retangular (vertical)		
S500 0597 0150 706	3	**377,00**
UNIC - Espelhos redondos		
S500 0596 9350 706	3	**377,00**

Para mais informações sobre estes modelos consulte as coleções no apartado de torneiras

TORNEIRAS MONOCOMANDO

Torneira monocomando para duche (1 função)

> para duche ou banho (1 função)
> cartucho de discos cerâmicos
> profundidade de instalação ajustável (consoante modelos)
> na embalagem: torneira

BALANCE - Espelho quadrado	Peso	€
S500 0406 9450 700	1	**106,50**
BALANCE - Espelho redondo		
S500 0406 8650 700	1	**99,50**
ORBIS - Espelho quadrado		
S502 0136 9412 600	1	**119,00**
ORBIS - Espelho redondo		
S502 0126 8612 600	1	**119,00**
NORM - Espelho rectangular (com *smartbox*)		
S502 0956 9412 601	1	**120,00**
NORM - Espelho rectangular		
S502 0956 9412 600	1	**82,00**
SILK - Espelho quadrado		
S500 0546 9450 706	1	**106,50**
SILK - Espelho redondo		
S500 0546 8650 706	1	**99,50**
LOOP - Espelho rectangular (com *smartbox*)		
S502 0946 9412 601	1	**120,00**
LOOP - Espelho rectangular		
S502 0946 9412 600	1	**87,00**
PRIM - Espelho rectangular (com *smartbox*)		
S502 0936 9412 601	1	**112,50**
PRIM - Espelho rectangular		
S502 0936 9412 600	1	**87,00**
UNIC - Espelho quadrado		
S500 0596 9450 706	1	**106,50**
UNIC - Espelho redondo		
S500 0596 8650 706	1	**99,50**
BLOOM - Espelho redondo - acabamento preto mate		
S502 0426 8671 600	1	**98,00**
BLOOM - Espelho redondo		
S502 0426 8612 600	1	**75,00**
SCOPE - Espelho redondo		
S502 1256 8612 600	1	**71,50**

Para mais informações sobre estes modelos consulte as coleções no apartado de torneiras

TORNEIRAS MONOCOMANDO

Torneira monocomando para duche (2 funções)

> para duche e/ou banho (2 funções)
> cartucho de discos cerâmicos
> profundidade de instalação ajustável (consoante modelos)
> na embalagem: torneira

BALANCE - Espelho retangular (vertical)	Peso	€
S500 0406 9550 700	2	**136,00**
BALANCE - Espelho redondo		
S500 0406 8750 700	2	**134,00**
ORBIS - Espelho retangular (vertical)		
S502 0156 9512 600	2	**161,00**
ORBIS - Espelho redondo		
S502 0146 8712 600	2	**161,00**
NORM - Espelho rectangular (com *smartbox*)		
S502 0956 9512 601	2	**152,00**
NORM - Espelho rectangular		
S502 0956 9512 600	2	**141,50**
SILK - Espelho retangular (vertical)		
S500 0546 9550 706	2	**136,00**
SILK - Espelho redondo		
S500 0546 8750 706	2	**134,00**
LOOP - Espelho rectangular (com *smartbox*)		
S502 0946 9512 601	2	**152,00**
LOOP - Espelho rectangular		
S502 0946 9512 600	2	**141,50**
PRIM - Espelho rectangular (com *smartbox*)		
S502 0936 9512 601	2	**152,00**
PRIM - Espelho rectangular		
S502 0936 9512 600	2	**141,50**
UNIC - Espelho redondo		
S500 0596 8750 706	2	**131,50**
BLOOM - Espelho redondo - acabamento preto mate		
S502 0426 8771 600	1	**124,00**
BLOOM - Espelho redondo		
S502 0426 8712 600	2	**96,50**
SCOPE - Espelho redondo		
S502 1256 8712 600	1	**92,00**

Para mais informações sobre estes modelos consulte as coleções no apartado de torneiras

Torneira de encastre monocomando para duche BLOOM com 2 funções com chuveiro de mão circular

TORNEIRAS MONOCOMANDO

Torneira monocomando para duche (3 funções)

> para duche e/ou banho (3 funções)
> cartucho de discos cerâmicos
> profundidade de instalação ajustável (consoante modelos)
> na embalagem: torneira

BALANCE - Espelho retangular (vertical)	Peso	€
S500 0406 9650 700	2	**231,50**
BALANCE - Espelhos redondos		
S500 0406 8850 700	2	**219,00**
SILK - Espelho retangular (vertical)		
S500 0546 9650 706	2	**231,50**
SILK - Espelhos redondos		
S500 0546 8850 706	2	**219,00**
UNIC - Espelho retangular (vertical)		
S500 0596 9650 706	2	**231,50**
UNIC - Espelhos redondos		
S500 0596 8850 706	2	**219,00**

Para mais informações sobre estes modelos consulte as coleções no apartado de torneiras

Torneira monocomando para duche (4 funções)

> para duche e/ou banho (4 funções)
> cartucho de discos cerâmicos
> profundidade de instalação ajustável (consoante modelos)
> na embalagem: torneira

BALANCE - Espelho retangular (vertical)	Peso	€
S500 0406 9750 700	3	**264,50**
BALANCE - Espelhos redondos		
S500 0406 8950 700	3	**251,50**
SILK - Espelho retangular (vertical)		
S500 0546 9750 706	3	**264,50**
SILK - Espelhos redondos		
S500 0546 8950 706	3	**251,50**
UNIC - Espelho retangular (vertical)		
S500 0596 9750 706	3	**264,50**
UNIC - Espelhos redondos		
S500 0596 8950 706	3	**251,50**

Para mais informações sobre estes modelos consulte as coleções no apartado de torneiras

CHUVEIROS SUPERIORES TOP XL

Chuveiro superior (2 funções)

> aplicação mural
> em ABS cromado
> 2 funções de duche: chuveiro superior e cascata
> na embalagem: chuveiro superior

Referência	Peso	€
S500 9435 6950 700	6	**678,50**

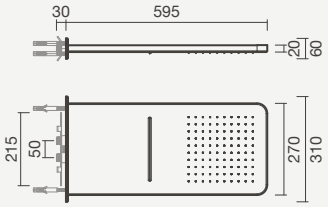

Chuveiro superior TOP XL com 2 funções

CHUVEIROS SUPERIORES SLIM

Chuveiro superior

> aplicação mural
> em aço inoxidável (AISI 304)
> na embalagem: chuveiro superior

Formato quadrado - 300 - acabamento brilhante	Peso	€
S500 9255 5650 700	2	**102,00**
Formato quadrado - 300 - acabamento preto mate		
S500 9255 5671 600	2	**134,00**
Formato circular - 300 - acabamento brilhante		
S500 9275 4650 700	2	**92,00**
Formato circular - 300 - acabamento preto mate		
S500 9275 4671 600	2	**124,00**

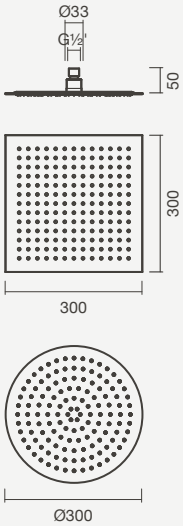

CHUVEIROS SUPERIORES STANDARD

Chuveiro superior

> aplicação mural
> na embalagem: chuveiro superior

Formato quadrado - 200 - ABS cromado	Peso	€
S101 0440 0000 000	1	**40,50**
Formato circular - 200 - ABS cromado		
S101 0450 0000 000	2	**36,50**

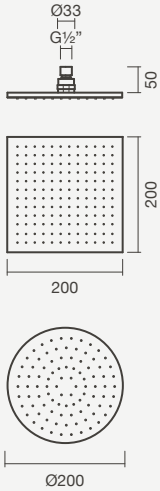

CHUVEIROS SUPERIORES ANTI-VANDALISMO

Chuveiro superior - anti-vandalismo

> aplicação mural
> em latão cromado
> na embalagem: chuveiro superior

Referência	Peso	€
S500 8994 1450 700	1	**61,00**

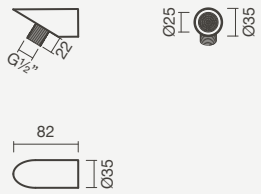

BRAÇOS PARA CHUVEIROS SUPERIORES

Braços ao teto para chuveiro superior

> aplicação ao teto
> em latão
> na embalagem: braço ao teto

Secção quadrada - acabamento cromado	Peso	€
S500 8904 5350 700	1	**38,50**
Secção quadrada - acabamento preto mate		
S500 8904 5371 600	1	**40,50**
Secção circular - acabamento cromado		
S500 8921 5950 700	1	**37,50**
Secção circular - acabamento preto mate		
S500 8921 5971 600	1	**39,50**

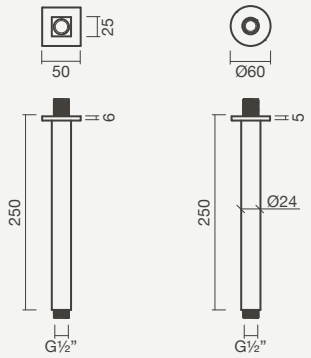

Braços murais para chuveiro superior

> aplicação mural
> em latão
> na embalagem: braço mural

Secção quadrada - 375 - acabamento cromado	Peso	€
S500 8854 5150 700	1	**48,50**
Secção quadrada - 375 - acabamento preto mate		
S500 8854 5171 600	1	**56,00**
Secção circular - 375 - acabamento cromado		
S500 8881 4350 700	1	**47,50**
Secção circular - 375 - acabamento preto mate		
S500 8881 4371 600	1	**50,50**

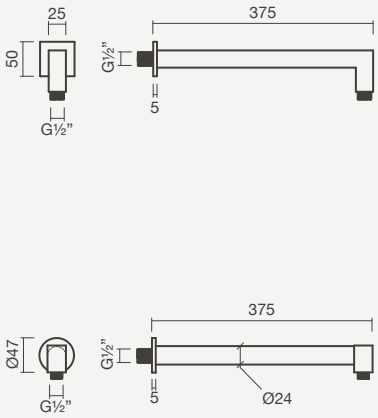

CASCATAS

Cascata de duche

> aplicação mural
> em latão cromado
> na embalagem: cascata de duche

Referência	Peso	€
S500 9124 0599 900	1	**281,50**

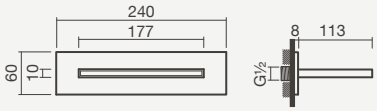

INJETORES

Injetor mural orientável

> aplicação mural
> em latão cromado
> não se aconselha a utilização de mais de 4 injetores em simultâneo
> na embalagem: injetor de duche

Formato quadrado	Peso	€
S500 9444 1150 700	1	**32,00**
Formato circular		
S500 9474 1050 700	1	**28,50**

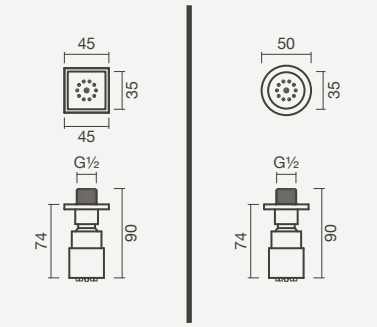

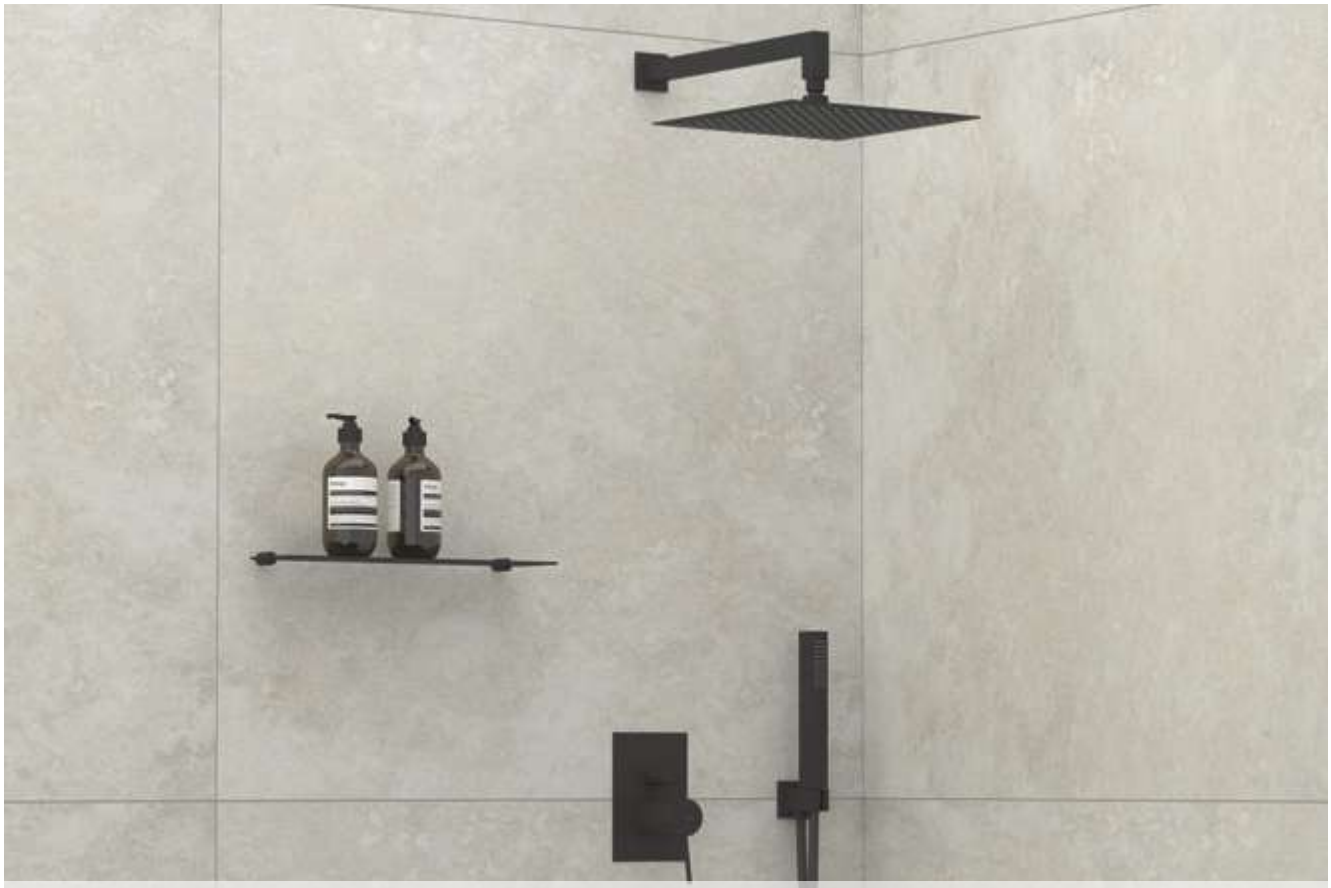

Chuveiro superior 300 *slim* com torneira monocomando para duche UNIC e chuveiro de mão de secção quadrada em acabamento preto mate

CHUVEIROS DE MÃO

Chuveiros de mão XL

> compatível com suporte ou barra para chuveiro de mão
> em ABS cromado
> na embalagem: chuveiro de mão

5 Funções	Peso	€
S500 9111 5850 700	1	**32,00**
1 Função		
S500 9101 5750 700	1	**26,00**

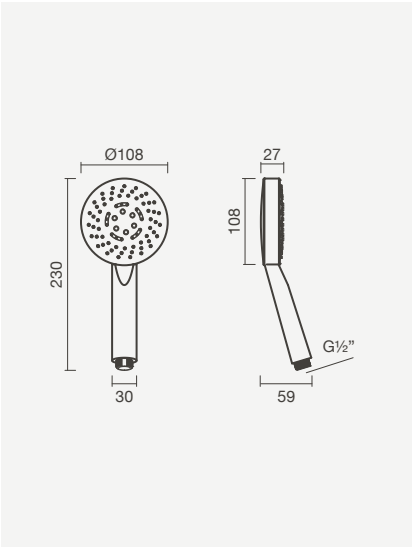

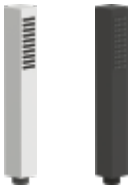

Chuveiros de mão

> compatível com suporte ou barra para chuveiro de mão
> na embalagem: chuveiro de mão

Secção quadrada - latão com acabamento cromado	Peso	€
S500 9064 5850 700	1	**46,50**
Secção quadrada - abs com acabamento cromado		
S502 1320 0012 600	1	**20,00**
Secção quadrada - abs com acabamento preto mate		
S502 1320 0071 600	1	**23,00**
Secção circular - latão com acabamento cromado		
S500 9071 5450 700	1	**35,50**
Secção circular - abs com acabamento cromado		
S502 1340 0012 600	1	**16,50**
Secção circular - abs com acabamento preto mate		
S502 1340 0071 600	1	**20,00**

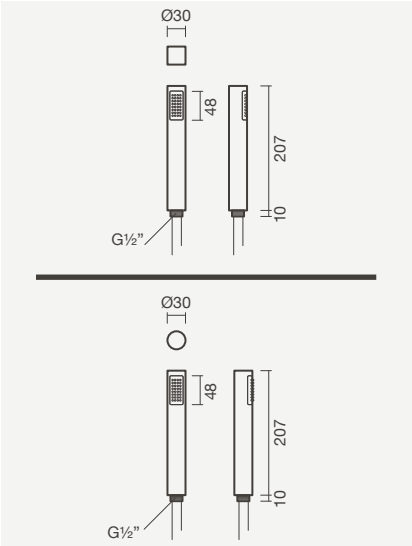

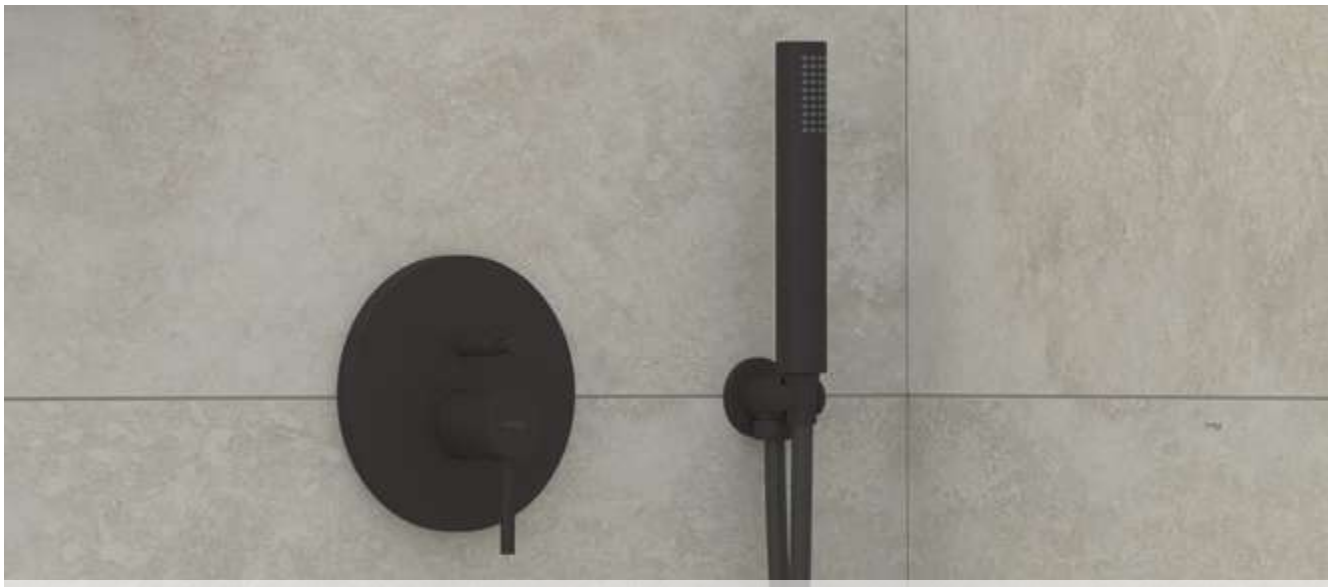

Torneira monocomando para duche BLOOM com 2 funções e chuveiro de mãoredondo em acabamento preto mate

BARRAS DE DUCHE

Barras de duche com ligação de água

> aplicação mural
> em latão cromado
> sistema deslizante
> na embalagem: barra de duche

Secção quadrada	Peso	€
S500 8794 4950 700	1	**71,50**
Secção circular		
S500 8811 5050 700	1	**88,00**

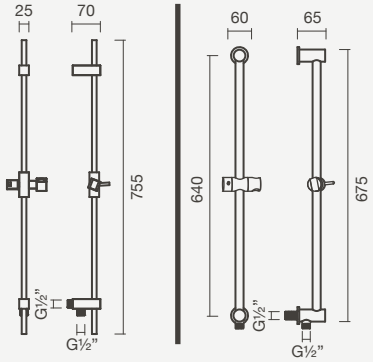

Barras de duche sem ligação de água

> aplicação mural
> em latão cromado
> sistema deslizante
> na embalagem: barra de duche

Secção quadrada	Peso	€
S500 8804 5050 700	2	**81,50**
Secção circular		
S500 8821 5112 601	2	**81,50**

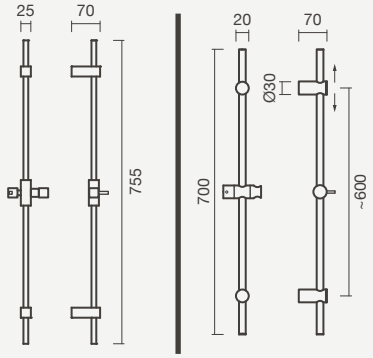

SUPORTES PARA CHUVEIRO DE MÃO

Suportes com ligação de água

> aplicação mural
> em latão
> na embalagem: suporte para chuveiro de mão

Secção quadrada - acabamento cromado	Peso	€
S502 1400 0012 600	1	**24,00**
Secção quadrada - acabamento preto mate		
S502 1400 0071 600	1	**27,00**
Secção circular - acabamento cromado		
S502 1311 5012 600	1	**23,00**
Secção circular - acabamento preto mate		
S502 1311 5071 600	1	**26,00**

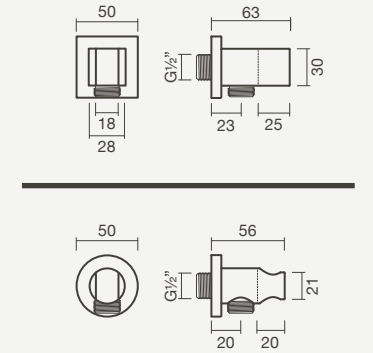

FLEXÍVEIS

Flexível com 170cm

> compatível com chuveiros de mão
> na embalagem: flexível de duche

Metal - acabamento brilhante	Peso	€
S101 0470 0000 000	1	**14,00**
Pvc - acabamento metalizado		
S502 1300 0012 600	1	**15,50**
Pvc - acabamento preto mate		
S502 1300 0071 600	1	**19,00**

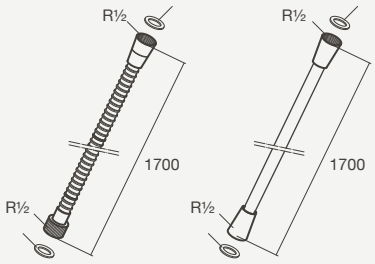

ASSENTOS DE DUCHE

Assento rebatível

> aplicação mural
> aço inoxidável (AISI 304) com acabamento escovado
> na embalagem: assento rebatível e kit de fixação

Referência	Peso	€
S900 1792 7401 100	5	**345,00**

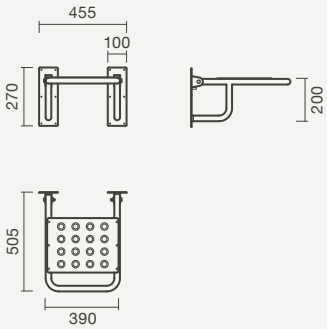

Assentos rebatíveis

> aplicação mural
> aço inoxidável e poliuretano
> na embalagem: assento rebatível e kit de fixação

Preto	Peso	€
S900 1862 7505 600	5	**229,00**
Branco		
S900 1862 7500 000	5	**229,00**

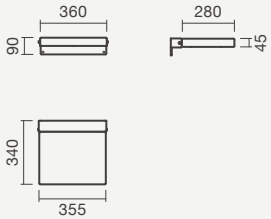

Torneira monocomando para duche com 2 funções BLOOM com chuveiro superior slim 300 e chuveiro de mão circular

Cabinas de duche e sauna

Cabina de duche e sauna EDEN, com porta à direita e vidro posterior fosco, com chuveiro superior em funcionamento

Eden

Cabina de duche e sauna EDEN, com porta à direita e com função de vapor em funcionamento

DIMENSÕES
1200 x 800 x 2200mm

MATERIAIS
Painéis
Solid surface
(HI-MACS® da LG)

Vidros
Segurança - 8mm
(temperado)

CONTROLO
Acessibilidade
Porta pivotante

Funções de duche
Misturadora termostática
com seletor de 5 funções

Sauna, cromoterapia e multimédia
Controlo remoto que
conecta a cabina via
Bluetooth

TECNOLOGIA
Duche e hidromassagem
Chuveiro superior
(150 micro jets)
Cascata de grande caudal
Massagem cervical
(64 micro jets)
Massagem lombar
(64 micro jets)
Cascata de água
Chuveiro de mão

Outras funções de bem-estar
Banho turco *(hamman)*
Sistema de som imersivo
Sistema de iluminação LED
Cromoterapia

GARANTIA
5 anos (3 anos para
componentes e 5 para
serviço técnico pós-venda)

COMERCIALIZAÇÃO
Apenas em território
nacional (Portugal
Continental e Ilhas)

INSTALAÇÃO
Não incluída no preço.
Custo de **450€ + IVA**
(apenas em território
nacional - Portugal
Continental e Ilhas)

NA EMBALAGEM
Cabina de duche e sauna

EDEN 1200 X 800 - ESQUERDA

Cabina de duche e sauna - com porta à esquerda

> aplicação de pousar
> na embalagem: cabina de duche e controlo remoto
> serviço de instalação da cabina: acresce 450€ + IVA

Com vidro posterior translúcido	Peso	€
S202 0650 0000 001	240	**9 772,50**
Com vidro posterior fosco		
S202 0650 0000 000	240	**9 772,50**

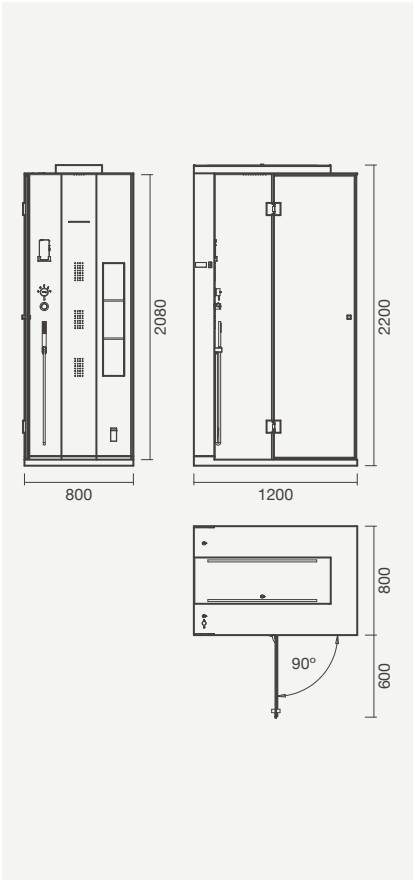

EDEN 1200 X 800 - DIREITA

Cabina de duche e sauna - com porta à direita

> aplicação de pousar
> na embalagem: cabina de duche e controlo remoto
> serviço de instalação da cabina: acresce 450€ + IVA

Com vidro posterior translúcido	Peso	€
S202 0670 0000 001	240	**9 772,50**
Com vidro posterior fosco		
S202 0670 0000 000	240	**9 772,50**

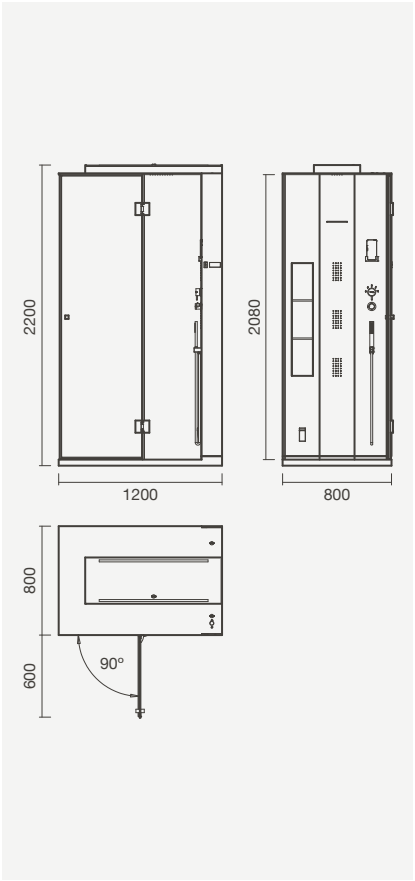

PRÉ-INSTALAÇÃO - DISTÂNCIAS A SALVAGUARDAR NA PRÉ-INSTALAÇÃO

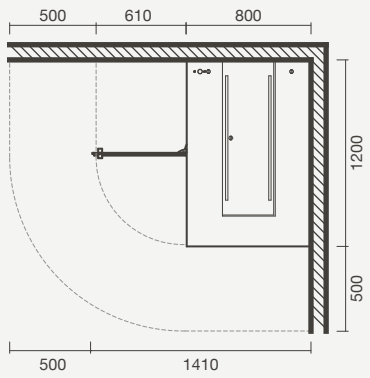

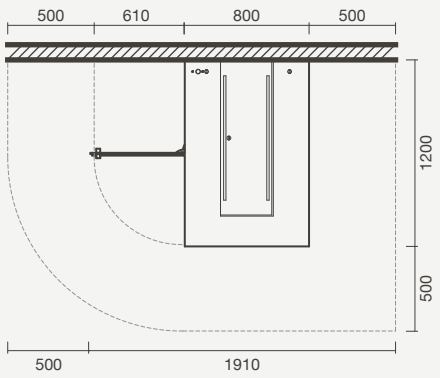

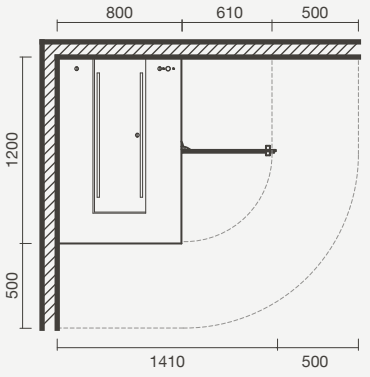

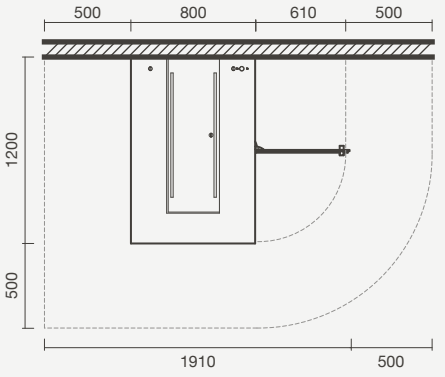

PRÉ-INSTALAÇÃO - COTAS DE PONTOS DE ELETRICIDADE, ÁGUAS E ESCOAMENTO

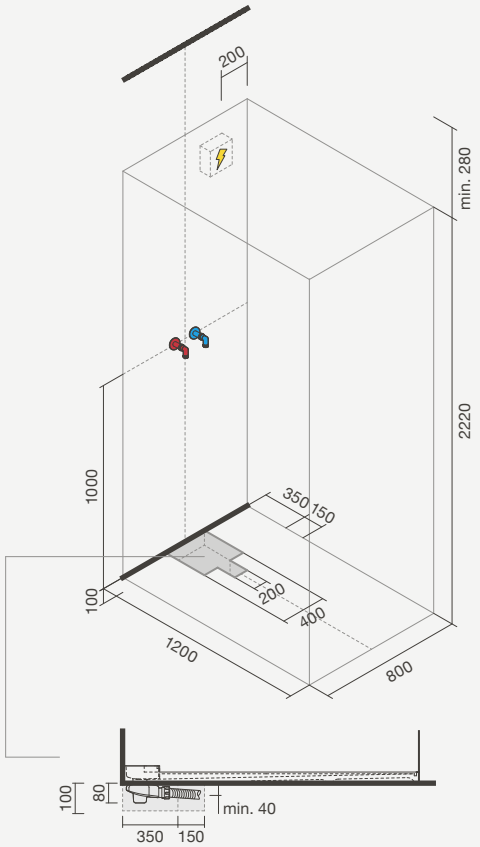

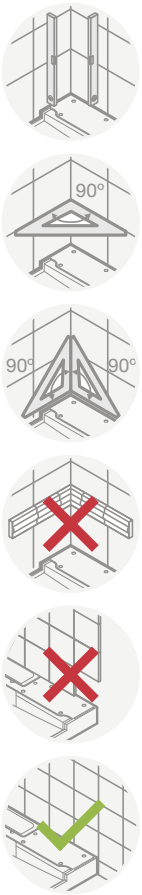

Cabina de duche e sauna EDEN, com porta à direita e com chuveiro superior e vapor em funcionamento

Detalhe do chuveiro superior

Detalhe da cascata

Detalhe do controlo das funções de duche

Detalhe dos injetores laterais

Controlo das funções de sauna, cromoterapia e multimédia

Banheiras

Introdução

Informação	504
Guia de coleções	506

Banheiras em solid surface

Aman	508

Banheiras acrílicas

Zaha	510
Quattro	512
Vita	514
Raquel	518
Cubic	520
Rosario	524
Carolina	526
Nexo	528
Nexo Angular	532
Fatima	534
Margarida	536

Complementos

Acessórios	538

Banheiras em aço

Queen	540
Hotel	542
Europa	544
Europa Infantil	546

Banheiras

Encontre a banheira perfeita

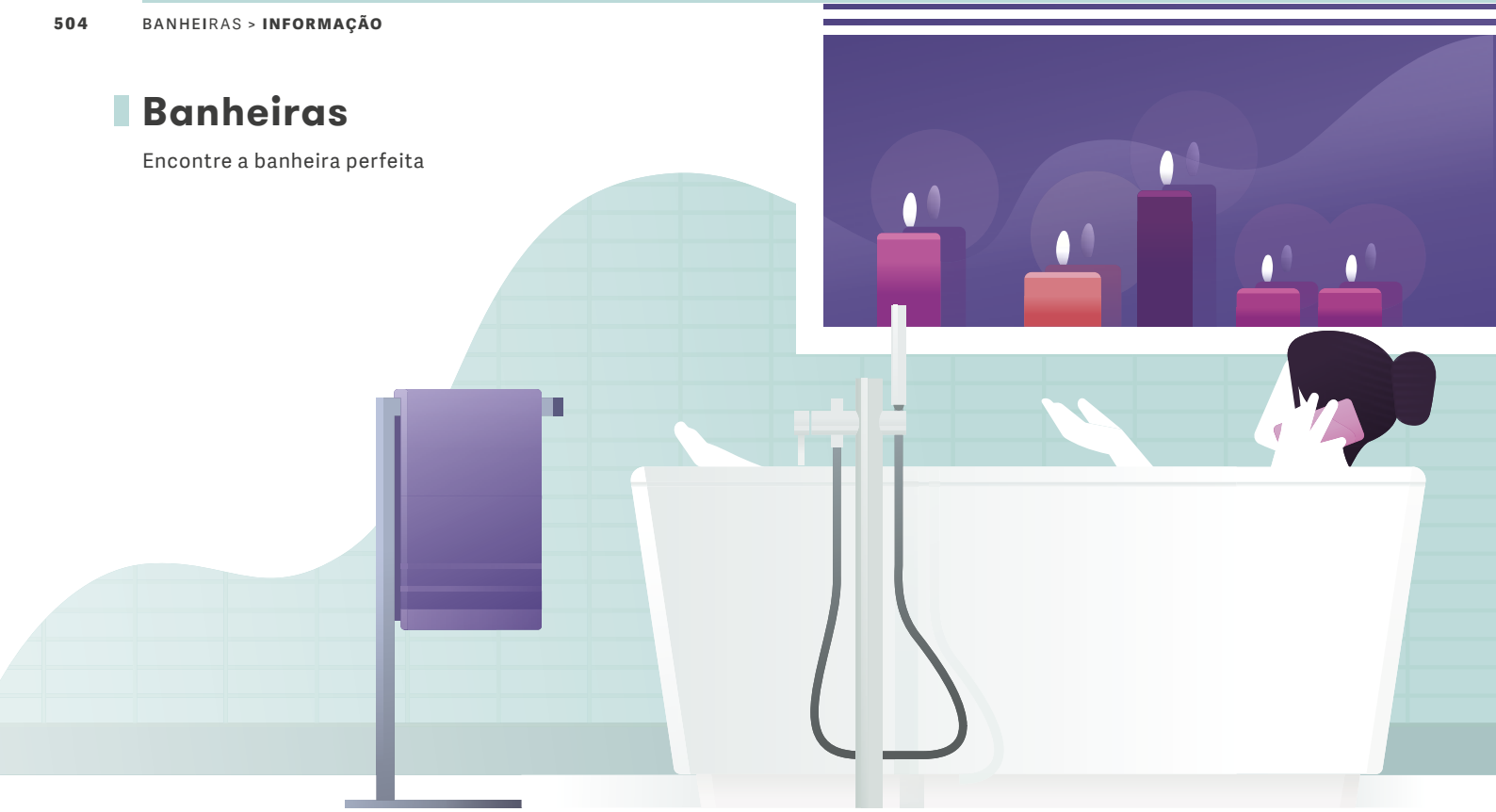

Banheiras

Bem-estar

Descubra as possibilidades

Haverá algo mais relaxante depois de um dia agitado do que escapar para o calor aconchegante de um banho de imersão? Crie um oásis de bem-estar com banheiras construídas em materiais de alta qualidade e pensadas para os mais diferentes estilos e orçamentos.

Banheiras

Materiais

Descubra o material mais adequado

Solid surface

Pág. 508

O solid surface é um material compósito de alta qualidade com uma textura suave semelhante à da pedra natural, mate e quente ao toque. Composto por uma mistura de minerais naturais e resina de poliéster destaca-se pela sua durabilidade e versatilidade.

Acrílico

Pág. 510

Há várias razões para o acrílico ser o material favorito do mercado: é confortável, de baixa manutenção, leve e, o melhor de tudo, é acessível. Com recurso a chapas acrílicas as banheiras são termoconformadas a vácuo e reforçadas com fibra de vidro para uma maior durabilidade.

Aço esmaltado

Pág. 540

As banheiras de chapa de aço esmaltado são umas das soluções mais duráveis e acessíveis. Feitas a partir de chapa de aço estampada e revestida com esmalte de porcelana, destacam-se pela superfície higiénica e particularmente resistente à corrosão e abrasão.

Banheiras

Hidromassagem

Explore os benefícios

Descubra o conforto sereno de um oásis de bem-estar personalizado com um dos nossos sistemas de hidromassagem e eleve a experiência do banho de imersão.

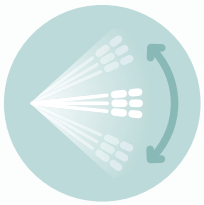

Injetores de água

A massagem suave e revigorante da água promove o bem-estar.

Injetores de ar

Bolhas de ar sobem do fundo para que possa flutuar e relaxar.

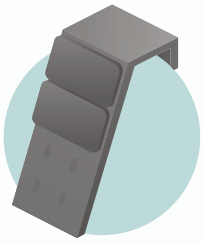

Apoio de cabeça

O ergonómico apoio de cabeça suporta o pescoço durante o banho.

Sistemas de hidromassagem

Conheça ao pormenor

	HID Digital	HID Dorsal	Multijet Digital	Multijet Dorsal
HIDROMASSAGEM > Injetores de água				
Orientáveis *(laterais)*	4	4	4	4
Orientáveis *(plantares)*	2	2	2	2
Dorsais		4 - 6		4 - 6
HIDROMASSAGEM > Injetores de ar (fundo)			8	8
CONFORTO > Apoio de cabeça		•		•
SEGURANÇA > Sensor de nível de água	•	•	•	•
CONTROLO > Botão digital ON / OFF	•	•	•	•

Qualidade

Segurança

Para garantir um funcionamento seguro todas as banheiras de hidromassagem são sujeitas a testes rigorosos e ensaios de qualidade. Por isso mesmo todas elas oferecem 5 anos de garantia (3 anos para componentes e 5 anos de serviço pós-venda em todo o território nacional).

Guia de coleções

Conheça a nossa gama de banheiras

COMPRIMENTO							
	Aman Solid surface	**Zaha** Acrílica	**Quattro** Acrílica	**Vita** Acrílica	**Raquel** Acrílica	**Cubic** Acrílica	**Rosario** Acrílica
	Pág. 506	Pág. 508	Pág. 510	Pág. 512	Pág. 516	Pág. 518	Pág. 522
1900				1900 x 900			
1850							
1800	1800 x 800	1800 x 800	1800 x 1000	1800 x 900 1800 x 800	1800 x 900	1800 x 800	1800 x 800
1700		1700 x 750				1700 x 800 1700 x 750 1700 x 700	
1600						1600 x 800 1600 x 750 1600 x 700	
1500						1500 x 700	
1450							
1400						1400 x 700	
1300							
1200							
1050							

Carolina Acrílica	**Nexo** Acrílica	**Nexo Ang.** Acrílica	**Fatima** Acrílica	**Margarida** Acrílica	**Queen** Aço esmaltado	**Hotel** Aço esmaltado	**Europa** Aço esmaltado
Pág. 524	Pág. 526	Pág. 530	Pág. 532	Pág. 534	Pág. 538	Pág. 540	Pág. 542
					1800 x 800		
1700 x 800	1700 x 800 1700 x 750 1700 x 700					1700 x 750	1700 x 700
	1600 x 700	1600 x 1000				1600 x 750	1600 x 700
	1500 x 750		1500 x 1000			1500 x 750	1500 x 700
				1450 x 1450			
						1400 x 750	1400 x 700
							1300 x 700
							1200 x 700
							1050 x 700

Aman

CORES

Branco

DIMENSÕES E CAPACIDADE

1800 x 800 - 368 litros

MATERIAL

Solid surface

Banheira simples em solid surface *freestanding* AMAN com torneira BALANCE de pé alto com exterior em cinza escuro

1800 x 800

Banheiras	Referência	Peso	Paletização	€
Banheira simples > *freestanding* > com válvula de descarga incluída				
Branca	S202 0170 0000 000	130	1	**3.010,50**
Cinza claro	S202 0170 0091 000	130	1	**3.283,00**
Cinza escuro	S202 0170 0090 900	130	1	**3.283,00**

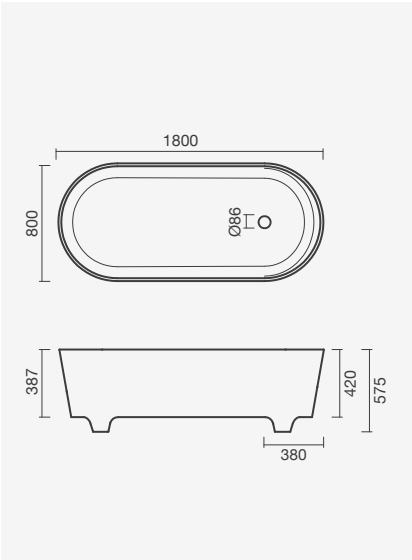

Banheira simples em solid surface *freestanding* AMAN com torneira BALANCE de pé alto com exterior em cinza claro

Zaha

CORES

Branco

DIMENSÕES E CAPACIDADE

1800 x 800 - 247 litros
1700 x 750 - 213 litros

MATERIAL

Chapa acrílica sanitária

Banheira simples acrílica *freestanding* ZAHA com torneira BALANCE de pé alto

1800 x 800

Banheiras	Referência	Peso	Paletização	€
Banheira simples > *freestanding* > com válvula de descarga incluída				
	S202 0190 0000 000	80	1	**2.245,50**

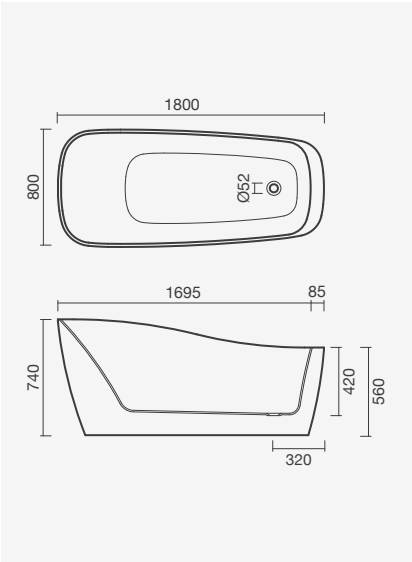

1700 x 750

Banheiras	Referência	Peso	Paletização	€
Banheira simples > *freestanding* > com válvula de descarga incluída				
	S202 0180 0000 000	70	1	**2.127,00**

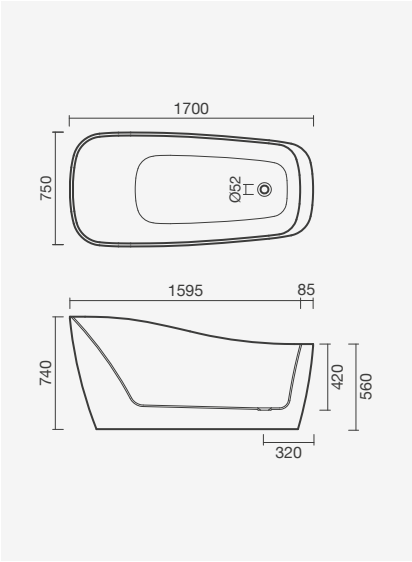

Banheira simples acrílica *freestanding* ZAHA com torneira BALANCE de pé alto

Quattro

CORES

Branco

DIMENSÕES E CAPACIDADE

1800 x 1000 - 270 litros

MATERIAL

Chapa acrílica sanitária

COMERCIALIZAÇÃO HIDROMASSAGENS

Apenas em território nacional (Portugal Continental e Ilhas)

Banheira de hidromassagem acrílica QUATTRO com painéis acrílicos próprios

1800 x 1000

Banheiras	Referência	Peso	Paletização	€
Banheira simples	S200 3810 0000 000	32	10	**572,00**
Suportes para banheira simples				
Pés	S101 0110 0000 000	3		**27,50**
Estrutura	S200 8497 4245 800	10	10	**85,00**

Banheiras de hidromassagem	Referência	Peso	Paletização	€
Hid Digital	S200 3815 2000 000	60	1	**1.527,50**
Hid Dorsal	S200 3815 2100 000	61	1	**1.832,00**
Multijet Digital	S200 3815 2700 000	62	1	**2.759,50**
Multijet Dorsal	S200 3815 2800 000	63	1	**3.105,00**
Painéis acrílicos para banheiras				
Frontal 1800 x 560	S200 3820 0000 000	4	10	**203,00**
Topo 1000 x 560 - ESQ	S200 3800 0000 000	2	10	**122,00**
Topo 1000 x 560 - DIR	S200 3790 0000 000	2	10	**122,00**

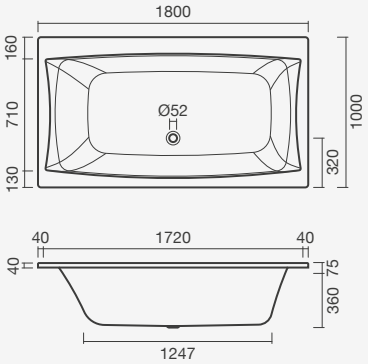

Banheira de hidromassagem acrílica QUATTRO com painéis acrílicos próprios

Vita

CORES

Branco

DIMENSÕES E CAPACIDADE

1900 x 900 - 328 litros
1800 x 900 - 305 litros
1800 x 800 - 262 litros

MATERIAL

Chapa acrílica sanitária

COMERCIALIZAÇÃO HIDROMASSAGENS

Apenas em território nacional (Portugal Continental e Ilhas)

Banheira de hidromassagem acrílica VITA Hid Digital com painéis acrílicos standard

1900 x 900

Banheiras	Referência	Peso	Paletização	€
Banheira simples	S200 4730 0000 000	24	10	**508,50**
Suportes para banheira simples				
Pés	S201 0590 0000 000	3		**27,50**
Estrutura	S200 8517 4145 800	10	10	**85,00**
Banheiras de hidromassagem	Referência	Peso	Paletização	€
Hid Digital	S200 4735 2000 000	54	1	**1.352,00**
Hid Dorsal	S200 4735 2100 000	55	1	**1.645,50**
Multijet Digital	S200 4735 2700 000	56	1	**2.134,50**
Multijet Dorsal	S200 4735 2800 000	57	1	**2.517,00**
Painéis acrílicos para banheiras				
Frontal 1900 x 560 *	S200 4745 2300 001	7	10	**180,00**
L - 1900 x 900 x 535 - ESQ	S200 4725 2300 001	11	1	**348,50**
L - 1900 x 900 x 535 - DIR	S200 4715 2300 001	11	1	**348,50**

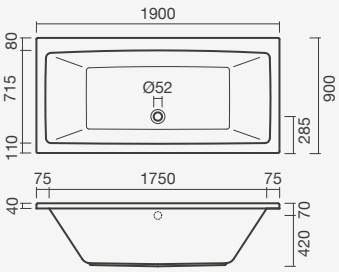

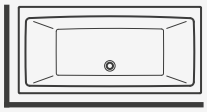

Painel Esquerdo

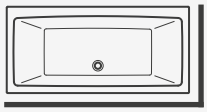

Painel Direito

* Só é possível usar o painel frontal sozinho, em aplicação entre-paredes

1800 x 900

Banheiras	Referência	Peso	Paletização	€
Banheira simples	S200 4700 0000 000	24	10	**470,50**
Suportes para banheira simples				
Pés	S201 0590 0000 000	3		**27,50**
Estrutura	S200 8497 4245 800	10	10	**85,00**
Banheiras de hidromassagem	Referência	Peso	Paletização	€
Hid Digital	S200 4705 2000 000	54	1	**1.330,00**
Hid Dorsal	S200 4705 2100 000	55	1	**1.624,50**
Multijet Digital	S200 4705 2700 000	56	1	**1.980,50**
Multijet Dorsal	S200 4705 2800 000	57	1	**2.366,00**
Painéis acrílicos para banheiras				
Frontal 1800 x 560	S200 2890 5000 000	4	20	**128,50**
Topo 900 x 560	S200 3320 5000 000	2	10	**102,00**
L - 1800 x 900 x 535 - ESQ	S200 4695 2300 001	10	8	**341,00**
L - 1800 x 900 x 535 - DIR	S200 4685 2300 001	10	8	**341,00**

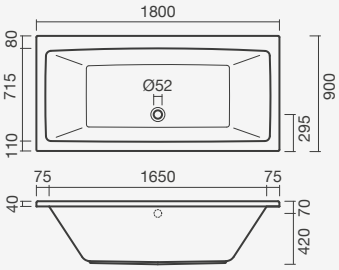

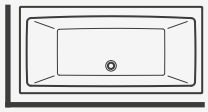

Painel Esquerdo

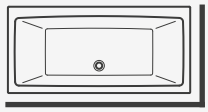

Painel Direito

1800 x 800

Banheiras	Referência	Peso	Paletização	€
Banheira simples	S200 4660 0000 000	22	10	**432,50**
Suportes para banheira simples				
Pés	S101 0140 0000 000	2		**27,50**
Estrutura	S200 8487 4345 800	9	10	**85,00**
Banheiras de hidromassagem	Referência	Peso	Paletização	€
Hid Digital	S200 4665 2000 000	52	1	**1.330,00**
Hid Dorsal	S200 4665 2100 000	53	1	**1.624,50**
Multijet Digital	S200 4665 2700 000	54	1	**1.954,00**
Multijet Dorsal	S200 4665 2800 000	55	1	**2.340,00**
Painéis acrílicos para banheiras				
Frontal 1800 x 560	S200 2890 5000 000	4	20	**128,50**
Topo 800 x 560	S200 3310 5000 000	2	10	**76,00**
L - 1800 x 800 x 535 - ESQ	S200 4655 2300 001	9	1	**332,50**
L - 1800 x 800 x 535 - DIR	S200 4645 2300 001	9	1	**332,50**

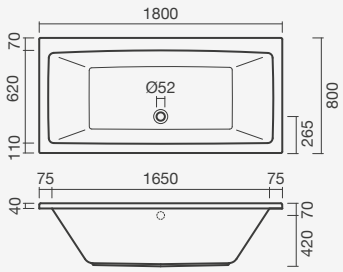

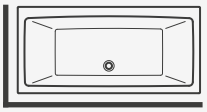

Painel Esquerdo

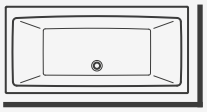

Painel Direito

Detalhe da banheira de hidromassagem acrílica VITA Hid Digital com painéis acrílicos standard

Banheira de hidromassagem acrílica VITA Hid Digital com painéis acrílicos standard

Raquel

CORES

Branco

DIMENSÕES E CAPACIDADE

1800 x 900 - 297 litros

MATERIAL

Chapa acrílica sanitária

COMERCIALIZAÇÃO HIDROMASSAGENS

Apenas em território nacional (Portugal Continental e Ilhas)

Banheira de hidromassagem acríica RAQUEL Hid Dorsal com painéis acrílicos standard

1800 x 900

Banheiras	Referência	Peso	Paletização	€
Banheira simples	S200 3830 0000 000	25	10	**469,00**
Suportes para banheira simples				
Pés	S201 0590 0000 000	2		**27,50**
Estrutura	S200 8497 4245 800	10	10	**85,00**

Banheiras de hidromassagem	Referência	Peso	Paletização	€
Hid Digital	S200 3835 2000 000	60	1	**1.272,50**
Hid Dorsal	S200 3835 2100 000	61	1	**1.565,00**
Multijet Digital	S200 3835 2700 000	62	1	**2.307,00**
Multijet Dorsal	S200 3835 2800 000	63	1	**2.586,00**

Painéis acrílicos para banheiras				
Frontal 1800 x 560	S200 2890 5000 000	4	20	**102,00**
Topo 900 x 560	S200 3320 5000 000	2	10	**76,00**

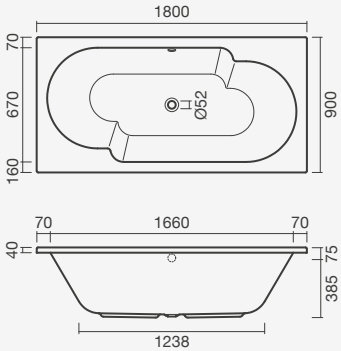

Pormenor do interior da banheira de hidromassagem acríica RAQUEL Hid Dorsal

Cubic

CORES

Branco

DIMENSÕES E CAPACIDADE

1800 x 800 - 265 litros
1700 x 800 - 224 litros
1700 x 750 - 206 litros
1700 x 700 - 186 litros
1600 x 800 - 211 litros
1600 x 750 - 201 litros
1600 x 700 - 172 litros
1500 x 700 - 164 litros
1400 x 700 - 143 litros

MATERIAL

Chapa acrílica sanitária

COMERCIALIZAÇÃO HIDROMASSAGENS

Apenas em território nacional (Portugal Continental e Ilhas)

Banheira simples acrílica CUBIC com painel CUBIC e torneira BLOOM de encastre para banheira / duche

1800 x 800

Banheiras	Referência	Peso	Paletização	€
Banheira simples	S200 2490 0000 000	26	10	**253,50**
Suportes para banheira simples				
Pés	S101 0140 0000 000	2		**27,50**
Estrutura	S200 8667 3999 900	9	10	**85,00**

Banheiras de hidromassagem	Referência	Peso	Paletização	€
Hid Digital	S200 2495 2000 000	52	1	**1.097,00**
Hid Dorsal	S200 2495 2100 000	53	1	**1.281,50**
Multijet Digital	S200 2495 2700 000	54	1	**2.040,00**
Multijet Dorsal	S200 2495 2800 000	55	1	**2.320,00**

Painéis acrílicos para banheiras				
Frontal 1800 x 500	S200 2400 4800 000	5	10	**161,00**
Topo 800 x 500	S200 2350 4800 000	2	10	**101,00**

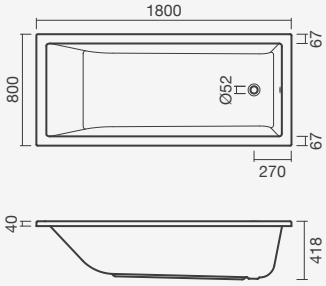

1700 x 800

Banheiras	Referência	Peso	Paletização	€
Banheira simples	S200 2480 0000 000	24	10	**244,50**
Suportes para banheira simples				
Pés	S101 0140 0000 000	2		**27,50**
Estrutura	S200 8657 3899 900	8	10	**85,00**

Banheiras de hidromassagem	Referência	Peso	Paletização	€
Hid Digital	S200 2485 2000 000	50	1	**1.097,00**
Hid Dorsal	S200 2485 2100 000	51	1	**1.274,00**
Multijet Digital	S200 2485 2700 000	52	1	**2.040,00**
Multijet Dorsal	S200 2485 2800 000	53	1	**2.320,00**

Painéis acrílicos para banheiras				
Frontal 1700 x 500	S200 2390 4800 000	5	10	**127,50**
Topo 800 x 500	S200 2350 4800 000	2	10	**101,00**

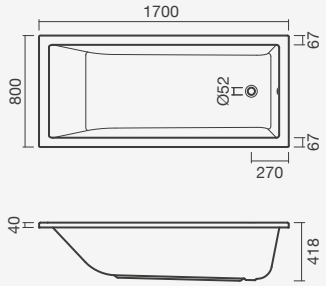

1600 x 800

Banheiras	Referência	Peso	Paletização	€
Banheira simples	S200 2470 0000 000	21	10	**246,50**
Suportes para banheira simples				
Pés	S101 0140 0000 000	2		**27,50**
Estrutura	S200 8627 3599 900	7	10	**85,00**

Banheiras de hidromassagem	Referência	Peso	Paletização	€
Hid Digital	S200 2475 2000 000	48	1	**1.022,00**
Hid Dorsal	S200 2475 2100 000	49	1	**1.275,50**
Multijet Digital	S200 2475 2700 000	50	1	**2.021,50**
Multijet Dorsal	S200 2475 2800 000	51	1	**2.301,50**

Painéis acrílicos para banheiras				
Frontal 1600 x 500	S200 2380 4800 000	5	10	**127,50**
Topo 800 x 500	S200 2350 4800 000	2	10	**101,00**

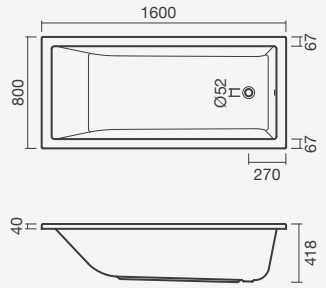

1700 x 750

Banheiras	Referência	Peso	Paletização	€
Banheira simples	S200 2460 0000 000	19	10	**219,00**
Suportes para banheira simples				
Pés	S101 0130 0000 000	2		**27,50**
Estrutura	S200 8647 3799 900	8	10	**85,00**

Banheiras de hidromassagem	Referência	Peso	Paletização	€
Hid Digital	S200 2465 2000 000	48	1	**1.036,50**
Hid Dorsal	S200 2465 2100 000	49	1	**1.232,00**
Multijet Digital	S200 2465 2700 000	50	1	**2.040,00**
Multijet Dorsal	S200 2465 2800 000	51	1	**2.320,00**
Painéis acrílicos para banheiras				
Frontal 1700 x 500	S200 2390 4800 000	5	10	**127,50**
Topo 750 x 500	S200 2340 4800 000	2	10	**101,00**

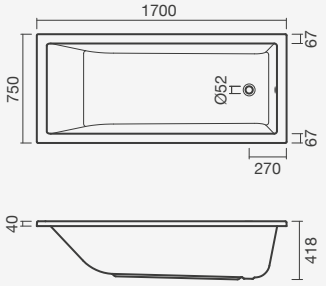

1600 x 750

Banheiras	Referência	Peso	Paletização	€
Banheira simples	S200 2450 0000 000	18	10	**202,00**
Suportes para banheira simples				
Pés	S101 0130 0000 000	2		**27,50**
Estrutura	S200 8617 3499 900	8	10	**85,00**

Banheiras de hidromassagem	Referência	Peso	Paletização	€
Hid Digital	S200 2455 2000 000	46	1	**1.022,00**
Hid Dorsal	S200 2455 2100 000	47	1	**1.152,50**
Multijet Digital	S200 2455 2700 000	48	1	**2.019,00**
Multijet Dorsal	S200 2455 2800 000	49	1	**2.298,00**
Painéis acrílicos para banheiras				
Frontal 1600 x 500	S200 2380 4800 000	5	10	**127,50**
Topo 750 x 500	S200 2340 4800 000	2	10	**101,00**

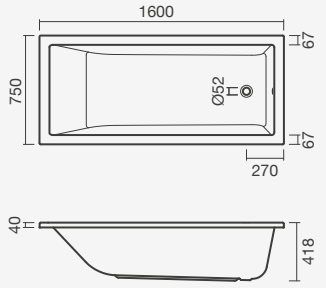

1700 x 700

Banheiras	Referência	Peso	Paletização	€
Banheira simples	S200 2430 0000 000	19	10	**205,00**
Suportes para banheira simples				
Pés	S101 0120 0000 000	2		**27,50**
Estrutura	S200 8637 3699 900	8	10	**85,00**

Banheiras de hidromassagem	Referência	Peso	Paletização	€
Hid Digital	S200 2435 2000 000	48	1	**1.036,50**
Hid Dorsal	S200 2435 2100 000	49	1	**1.207,50**
Multijet Digital	S200 2435 2700 000	50	1	**2.025,50**
Multijet Dorsal	S200 2435 2800 000	51	1	**2.305,50**
Painéis acrílicos para banheiras				
Frontal 1700 x 500	S200 2390 4800 000	5	10	**127,50**
Topo 700 x 500	S200 2330 4800 000	2	10	**101,00**

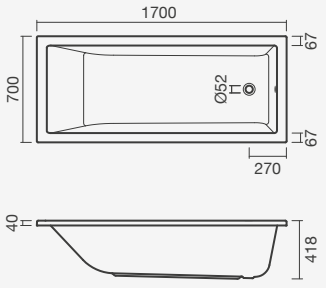

1600 x 700

Banheiras	Referência	Peso	Paletização	€
Banheira simples	S200 2420 0000 000	18	10	**186,00**
Suportes para banheira simples				
Pés	S101 0120 0000 000	2		**27,50**
Estrutura	S200 8607 3399 900	8	10	**85,00**

Banheiras de hidromassagem	Referência	Peso	Paletização	€
Hid Digital	S200 2425 2000 000	44	1	**1.022,00**
Hid Dorsal	S200 2425 2100 000	45	1	**1.193,50**
Multijet Digital	S200 5825 2700 000	46	1	**2.019,00**
Multijet Dorsal	S200 2425 2800 000	47	1	**2.298,00**

Painéis acrílicos para banheiras				
Frontal 1600 x 500	S200 2380 4800 000	5	10	**127,50**
Topo 700 x 500	S200 2330 4800 000	2	10	**101,00**

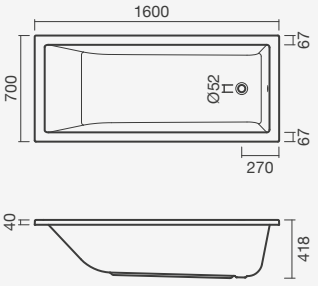

1500 x 700

Banheiras	Referência	Peso	Paletização	€
Banheira simples	S200 2410 0000 000	19	10	**185,00**
Suportes para banheira simples				
Pés	S101 0120 0000 000	2		**27,50**
Estrutura	S200 8597 3299 900	6	10	**85,00**

Painéis acrílicos para banheiras				
Frontal 1500 x 500	S200 2370 4800 000	4	10	**127,50**
Topo 700 x 500	S200 2330 4800 000	2	10	**101,00**

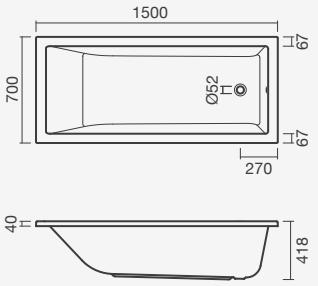

1400 x 700

Banheiras	Referência	Peso	Paletização	€
Banheira simples	S200 2440 0000 000	18	10	**183,50**
Suportes para banheira simples				
Pés	S101 0120 0000 000	2		**27,50**
Estrutura	S200 8587 3199 900	5	10	**85,00**

Painéis acrílicos para banheiras				
Frontal 1400 x 500	S200 2360 4800 000	4	10	**127,50**
Topo 700 x 500	S200 2330 4800 000	2	10	**101,00**

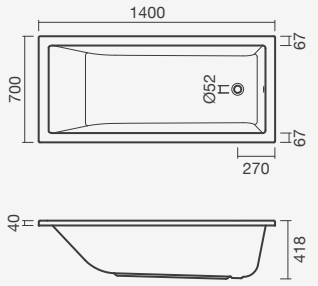

Rosario

CORES

Branco

DIMENSÕES E CAPACIDADE

1800 x 800 - 232 litros

MATERIAL

Chapa acrílica sanitária

COMERCIALIZAÇÃO HIDROMASSAGENS

Apenas em território nacional (Portugal Continental e Ilhas)

Banheira de hidromassagem acrílica ROSARIO com painéis acrílicos standard

1800 x 800

Banheiras	Referência	Peso	Paletização	€
Banheira simples	S200 4160 0000 000	23	5	**328,50**
Suportes para banheira simples				
Pés	S101 0140 0000 000	2		**27,50**
Estrutura	S200 8487 4345 800	9	10	**85,00**

Banheiras de hidromassagem	Referência	Peso	Paletização	€
Hid Digital	S200 4165 2000 000	52	1	**1.144,50**
Hid Dorsal	S200 4165 2100 000	53	1	**1.446,50**
Multijet Digital	S200 4165 2700 000	54	1	**2.211,00**
Multijet Dorsal	S200 4165 2800 000	55	1	**2.496,00**

Painéis acrílicos para banheiras				
Frontal 1800 x 560	S200 2890 5000 000	4	20	**102,00**
Topo 800 x 560	S200 3310 5000 000	2	10	**76,00**

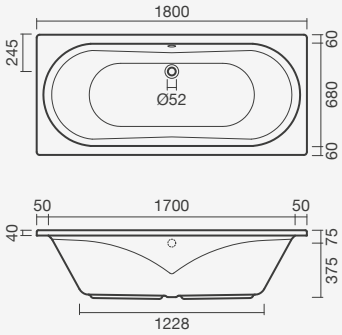

Carolina

CORES

Branco

DIMENSÕES E CAPACIDADE

1700 x 800 - 221 litros

MATERIAL

Chapa acrílica sanitária

COMERCIALIZAÇÃO HIDROMASSAGENS

Apenas em território nacional (Portugal Continental e Ilhas)

Banheira simples acrílica CAROLINA com painéis acrílicos standard e torneira ORBIS para banheira

1700 x 800

Banheiras	Referência	Peso	Paletização	€
Banheira simples				
Superfície lisa	S200 2290 0000 000	20	10	**225,00**
Superfície antiderrapante	S200 2297 1400 000	20	10	**227,00**
Suportes para banheira simples				
Pés	S101 0140 0000 000	2		**27,50**
Estrutura	S200 8657 3899 900	8	10	**85,00**

Banheiras de hidromassagem	Referência	Peso	Paletização	€
Hid Digital				
Superfície lisa	S200 2295 2000 000	50	1	**1.095,00**
Superfície antiderrapante	S200 2297 1300 000	50	1	**1.095,00**
Hid Dorsal				
Superfície lisa	S200 2295 2100 000	51	1	**1.276,50**
Superfície antiderrapante	S200 2297 1600 000	51	1	**1.276,50**
Multijet Digital	S200 2295 2700 000	52	1	**2.064,00**
Multijet Dorsal	S200 2295 2800 000	53	1	**2.346,50**
Painéis acrílicos para banheiras				
Frontal 1700 x 560	S200 2860 5000 000	4	10	**102,00**
Topo 800 x 560	S200 3310 5000 000	2	10	**76,00**

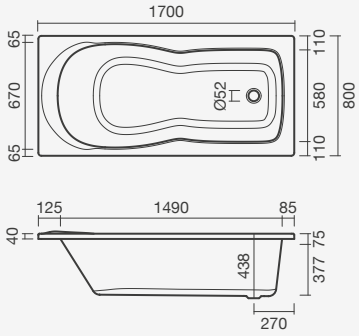

Banheira simples acrílica CAROLINA com painéis acrílicos standard e torneira ORBIS para banheira

Nexo

CORES

Branco

DIMENSÕES E CAPACIDADE

1700 x 800 - 239 litros
1700 x 750 - 212 litros
1700 x 700 - 211 litros
1600 x 700 - 190 litros
1500 x 750 - 176 litros

MATERIAL

Chapa acrílica sanitária

COMERCIALIZAÇÃO HIDROMASSAGENS

Apenas em território nacional (Portugal Continental e Ilhas)

Banheira acrílica simples NEXO com painéis acrílicos e torneira UNIC para banheira

1700 x 800

Banheiras	Referência	Peso	Paletização	€
Banheira simples	S200 3620 0000 000	24	10	**244,00**
Suportes para banheira simples				
Pés	S101 0140 0000 000	2		**27,50**
Estrutura	S200 8657 3899 900	8	10	**85,00**

Banheiras de hidromassagem	Referência	Peso	Paletização	€
Hid Digital	S200 3625 2000 000	52	1	**1.084,00**
Hid Dorsal	S200 3625 2100 000	53	1	**1.265,50**
Multijet Digital	S200 3625 2700 000	54	1	**2.123,00**
Multijet Dorsal	S200 3625 2800 000	55	1	**2.406,50**
Painéis acrílicos para banheiras				
Frontal 1700 x 560	S200 2860 5000 000	4	10	**102,00**
Topo 800 x 560	S200 3310 5000 000	2	10	**76,00**

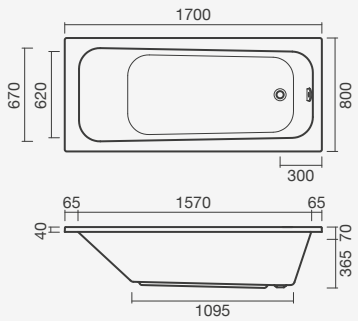

1700 x 750

Banheiras	Referência	Peso	Paletização	€
Banheira simples	S200 3660 0000 000	22	10	**213,50**
Suportes para banheira simples				
Pés	S101 0130 0000 000	2		**27,50**
Estrutura	S200 8647 3799 900	8	10	**85,00**

Banheiras de hidromassagem	Referência	Peso	Paletização	€
Hid Digital	S200 3665 2000 000	48	1	**982,00**
Hid Dorsal	S200 3665 2100 000	49	1	**1.195,50**
Multijet Digital	S200 3665 2700 000	50	1	**2.123,00**
Multijet Dorsal	S200 3665 2800 000	51	1	**2.406,50**
Painéis acrílicos para banheiras				
Frontal 1700 x 560	S200 2860 5000 000	4	10	**102,00**
Topo 750 x 560	S200 3280 5000 000	2	10	**76,00**
Frontal 1700 x 500	S200 2870 4800 000	4	10	**102,00**
Topo 750 x 500	S200 3290 4800 000	2	10	**76,00**

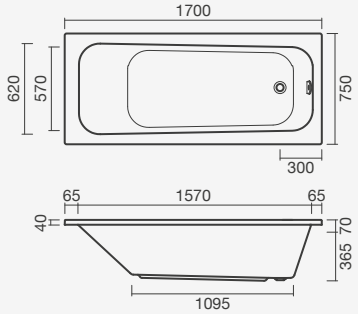

1500 x 750

Banheiras	Referência	Peso	Paletização	€
Banheira simples	S200 3540 0000 000	19	10	**203,00**
Suportes para banheira simples				
Pés	S101 0130 0000 000	2		**27,50**
Estrutura	S200 8477 6299 900	8	10	**85,00**
Painéis acrílicos para banheiras				
Frontal 1500 x 500	S200 2810 4800 000	4		**102,00**
Topo 750 x 500	S200 3290 4800 000	2		**76,00**

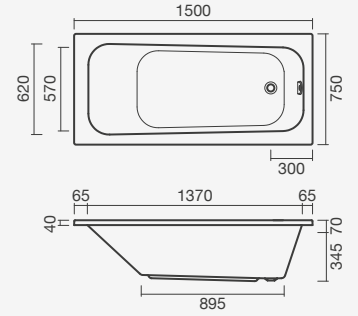

1700 x 700

Banheiras	Referência	Peso	Paletização	€
Banheira simples	S200 3650 0000 000	21	10	**202,00**
Suportes para banheira simples				
Pés	S101 0120 0000 000	2		**27,50**
Estrutura	S200 8637 3699 900	8	10	**85,00**

Banheiras de hidromassagem	Referência	Peso	Paletização	€
Hid Digital	S200 3655 2000 000	48	1	**982,00**
Hid Dorsal	S200 3655 2100 000	49	1	**1.188,50**
Multijet Digital	S200 3655 2700 000	50	1	**2.107,50**
Multijet Dorsal	S200 3655 2800 000	51	1	**2.392,00**
Painéis acrílicos para banheiras				
Frontal 1700 x 560	S200 2860 5000 000	4		**102,00**
Topo 700 x 560	S200 3250 5000 000	2		**76,00**
Frontal 1700 x 500	S200 2870 4800 000	4		**102,00**
Topo 700 x 500	S200 3260 4800 000	2		**76,00**

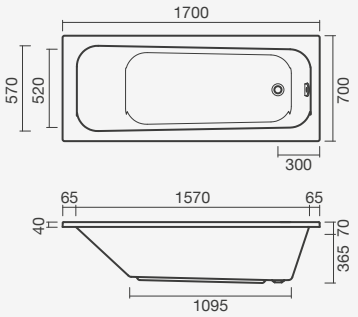

1600 x 700

Banheiras	Referência	Peso	Paletização	€
Banheira simples	S200 3640 0000 000	20	10	**182,00**
Suportes para banheira simples				
Pés	S101 0120 0000 000	2		**27,50**
Estrutura	S200 8607 3399 900	8	10	**85,00**

Banheiras de hidromassagem	Referência	Peso	Paletização	€
Hid Digital	S200 3645 2000 000	44	1	**966,00**
Hid Dorsal	S200 3645 2100 000	45	1	**1.181,50**
Multijet Digital	S200 3645 2700 000	46	1	**2.013,50**
Multijet Dorsal	S200 3645 2800 000	47	1	**2.296,50**
Painéis acrílicos para banheiras				
Frontal 1600 x 560	S200 2830 5000 000	4	10	**102,00**
Topo 700 x 560	S200 3250 5000 000	2	10	**76,00**
Frontal 1600 x 500	S200 2840 4800 000	4	10	**102,00**
Topo 700 x 500	S200 3260 4800 000	2	10	**76,00**

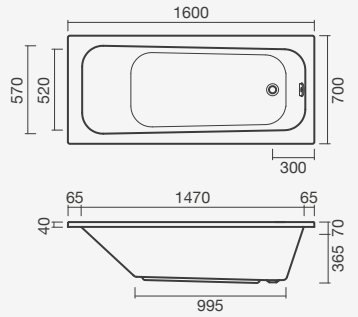

Banheira acrílica simples NEXO com painéis acrílicos e torneira UNIC para banheira

Nexo Angular

CORES

Branco

DIMENSÕES E CAPACIDADE

1600 x 1000 - 240 litros

MATERIAL

Chapa acrílica sanitária

COMERCIALIZAÇÃO HIDROMASSAGENS

Apenas em território nacional (Portugal Continental e Ilhas)

Banheira de hidromassagem acrílica NEXO Angular - modelo para aplicação à esquerda - com sistema Hid Dorsal, painel angular e torneira UNIC

1600 x 1000 - ESQUERDA

Banheiras	Referência	Peso	Paletização	€
Banheira simples	S200 3590 0000 000	22	10	**472,50**
Banheira simples				
Pés de apoio incluídos	S200 3597 3000 000	22	1	**500,00**
Estrutura de apoio incluída	S200 3597 2300 000	22	1	**559,00**
Suportes para banheira simples				
Pés	S200 8705 2399 900	8		**27,50**
Estrutura	S200 8695 2399 900	12	10	**85,00**

Banheiras de hidromassagem	Referência	Peso	Paletização	€
Hid Digital	S200 3585 2000 000	56	1	**1.240,50**
Hid Dorsal	S200 3585 2100 000	58	1	**1.296,00**
Multijet Digital	S200 3585 2700 000	59	1	**1.654,00**
Multijet Dorsal	S200 3585 2800 000	60	1	**1.860,00**
Painéis acrílicos para banheiras				
Angular ESQ (alt: 520mm)	S200 3600 0000 000	5	1	**256,00**

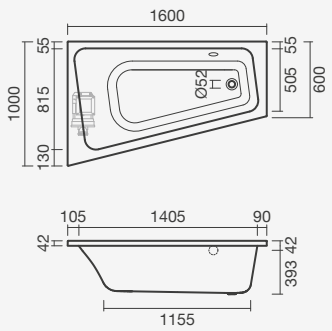

1600 x 1000 - DIREITA

Banheiras	Referência	Peso	Paletização	€
Banheira simples	S200 3570 0000 000	22	10	**472,50**
Banheira simples				
Pés de apoio incluídos	S200 3587 3000 000	22	1	**500,00**
Estrutura de apoio incluída	S200 3587 2300 000	22	1	**559,00**
Suportes para banheira simples				
Pés	S200 8705 2399 900	8		**27,50**
Estrutura	S200 8695 2399 900	12	10	**85,00**

Banheiras de hidromassagem	Referência	Peso	Paletização	€
Hid Digital	S200 3575 2300 000	56	1	**1.240,50**
Hid Dorsal	S200 3575 2100 000	58	1	**1.296,00**
Multijet Digital	S200 3575 2700 000	59	1	**1.654,00**
Multijet Dorsal	S200 3575 2800 000	60	1	**1.860,00**
Painéis acrílicos para banheiras				
Angular DIR (alt: 520mm)	S200 3580 0000 000	5	1	**256,00**

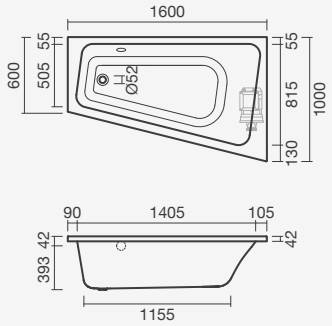

Fatima

CORES

Branco

DIMENSÕES E CAPACIDADE

1500 x 1000 - 210 litros

MATERIAL

Chapa acrílica sanitária

COMERCIALIZAÇÃO HIDROMASSAGENS

Apenas em território nacional (Portugal Continental e Ilhas)

Banheira simples acrílica FATIMA - modelo para aplicação à direita - com painel acrílico próprio e torneira BALANCE para banheira

1500 x 1000 - ESQUERDA

Banheiras	Referência	Peso	Paletização	€
Banheira simples > na embalagem: banheira e estrutura de suporte				
	S200 2787 2300 000	37	6	**404,50**
Suportes para banheira simples				
Pés	S101 0110 0000 000	3		**27,50**
Estrutura	S201 0600 0000 000	10	10	**91,00**

Banheiras de hidromassagem	Referência	Peso	Paletização	€
Hid Digital	S200 2785 2000 000	58	1	**1.171,00**
Hid Dorsal	S200 2785 2100 000	59	1	**1.463,00**
Multijet Digital	S200 2785 2700 000	60	1	**2.313,00**
Multijet Dorsal	S200 2785 2800 000	61	1	**2.593,50**
Painéis acrílicos para banheiras				
Angular (altura: 560mm)	S200 2790 0000 000	6	1	**225,00**

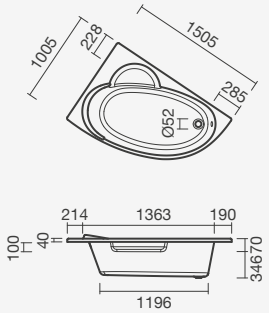

1500 x 1000 - DIREITA

Banheiras	Referência	Peso	Paletização	€
Banheira simples > na embalagem: banheira e estrutura de suporte				
	S200 2777 2300 000	37	6	**404,50**
Suportes para banheira simples				
Pés	S101 0110 0000 000	3		**27,50**
Estrutura	S201 0600 0000 000	10	10	**91,00**

Banheiras de hidromassagem	Referência	Peso	Paletização	€
Hid Digital	S200 2775 2000 000	58	1	**1.171,00**
Hid Dorsal	S200 2775 2100 000	59	1	**1.463,00**
Multijet Digital	S200 2775 2700 000	60	1	**2.313,00**
Multijet Dorsal	S200 2775 2800 000	61	1	**2.593,50**
Painéis acrílicos para banheiras				
Angular (altura: 560mm)	S200 2790 0000 000	6	1	**225,00**

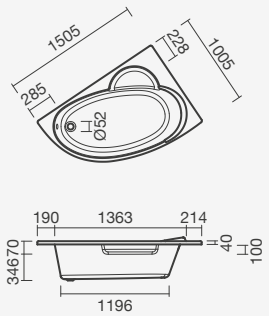

Margarida

CORES

Branco

DIMENSÕES E CAPACIDADE

1450 x 1450 - 234 litros

MATERIAL

Chapa acrílica sanitária

COMERCIALIZAÇÃO HIDROMASSAGENS

Apenas em território nacional (Portugal Continental e Ilhas)

Banheira simples acrílica MARGARIDA com painel acrílico próprio e torneira termostática BALANCE para banheira

1450 x 1450

Banheiras	Referência	Peso	Paletização	€
Banheira simples > na embalagem: banheira e estrutura de suporte				
	S200 3477 2300 000	38	1	**410,00**
Suportes para banheira simples				
Pés	S101 0110 0000 000	3		**27,50**
Estrutura	S101 0190 0000 000	10	10	**85,00**

Banheiras de hidromassagem	Referência	Peso	Paletização	€
Hid Digital	S200 3475 2000 000	54	1	**1.237,00**
Hid Dorsal	S200 3475 2100 000	55	1	**1.529,00**
Multijet Digital	S200 3475 2700 000	56	1	**2.350,00**
Multijet Dorsal	S200 3475 2800 000	57	1	**2.634,50**
Painéis acrílicos para banheiras				
Angular (altura: 565mm)	S200 3480 0000 000	7	10	**232,50**

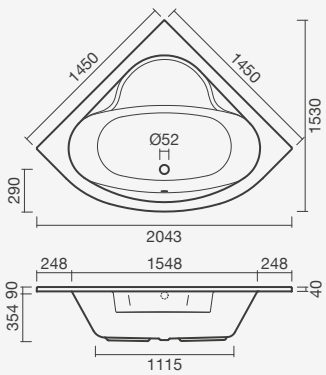

Pormenor do painel acrílico próprio da banheira angular MARGARIDA

Acessórios

Apoio de cabeça universal para dorsais curvos

APOIOS DE CABEÇA

Apoio de cabeça *universal*

> compatível com banheiras acrílicas
> em poliuretano texturado preto
> em embalagem: apoio de cabeça

Para dorsal plano	Peso	€
S200 8447 5705 900	1	**63,50**
Para dorsal curvo		
S200 8437 5705 900	1	**63,50**

Apoio de cabeça *basic*

> compatível com banheiras acrílicas
> em poliuretano texturado preto
> em embalagem: apoio de cabeça

Para dorsal curvo	Peso	€
S200 8347 5705 600	1	**63,50**

PEGAS PARA BANHEIRA

Pega para banheira

> compatível com banheiras acrílicas
> em embalagem: pega (1 unidade)

Referência	Peso	€
S200 8397 5805 600	1	**43,00**

VÁLVULAS DE DESCARGA

Válvula de descarga para banheira

> compatível com banheiras acrílicas
> descarga automática
> em embalagem: válvula de descarga

Comprimento: 1050mm	Peso	€
TNR2 0000 0000 0029	1	**60,00**
Comprimento: 580mm		
TN20 0051 0000 0000	1	**60,00**

HIGIENE

Líquido de limpeza e desinfeção

> compatível com sistemas de hidromassagem
> em embalagem: líquido de limpeza e desinfeção

Referência	Peso	€
S101 0230 0000 000	1	**24,00**

REPARAÇÃO

Kit de reparação

> compatível com banheiras acrílicas
> em embalagem: kit de reparação

Referência	Peso	€
SR20 0000 0000 003	1	**80,00**

Queen

CORES

Branco

Preto

Branco - Vermelho

DIMENSÕES E CAPACIDADE

1800 x 800 - 230 litros

MATERIAL

Chapa de aço esmaltada

Banheira *freestanding* em chapa de aço esmaltado QUEEN com painel integral e torneira BALANCE de pé alto

1800 x 800 - *DROP-IN*

Banheiras	Referência	Peso	Paletização	€
Banheira simples > na embalagem: banheira e kit de insonorização				
Superfície lisa	S300 0225 7500 000	47	13	**673,50**
Superfície antiderrapante	S300 0225 7300 000	47	13	**673,50**
Acessórios				
Pés de apoio de roscar	S300 0252 3250 700	1		**26,00**
Kit de reparação	SR30 0000 0000 001	1		**44,50**

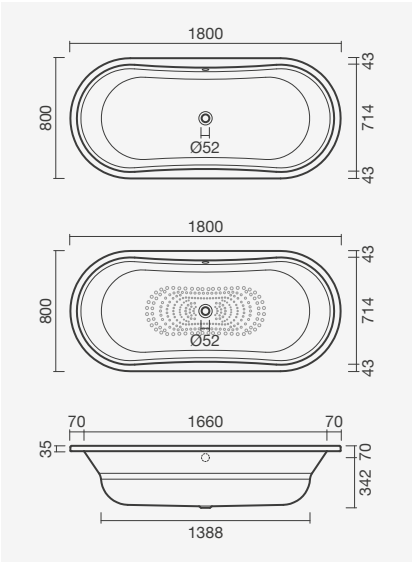

1800 x 800 - *FREESTANDING* COM PAINEL INTEGRAL

Banheiras	Referência	Peso	Paletização	Branco €
Banheira simples > na embalagem: banheira, kit de insonorização, painel integral e válvula de descarga				
Superfície antiderrapante	S300 0221 2100 000	85	1	**2.868,50**

Banheiras	Referência	Peso	Paletização	Preto €
Banheira simples > na embalagem: banheira, kit de insonorização, painel integral e válvula de descarga				
Superfície antiderrapante	S300 0221 2105 600	85	1	**3.284,50**
Acessórios				
Pés de apoio de roscar	S300 0252 3250 700	1		**26,00**
Kit de reparação	SR30 0000 0000 001	1		**44,50**

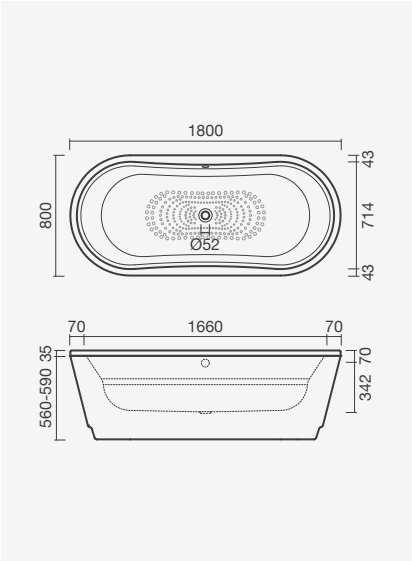

1800 x 800 - *FREESTANDING* COM PÉS - *WOODLINE*

Banheiras	Referência	Peso	Paletização	€
Banheira simples > exterior do casco vermelho metalizado e estrutura de suporte preta brilhante > na embalagem: banheira, estrutura de suporte e válvula de descarga				
Superfície antiderrapante	S300 0242 6606 100	72	1	**3.592,50**
Acessórios				
Pés de apoio de roscar	S300 0252 3250 700	1		**26,00**
Kit de reparação	SR30 0000 0000 001	1		**44,50**

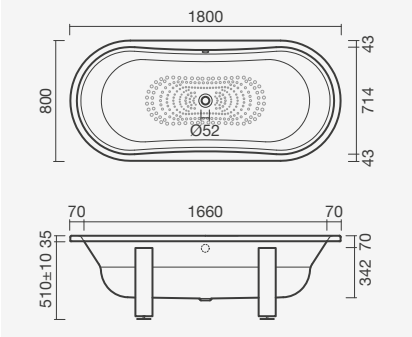

Hotel

CORES

Branco

DIMENSÕES E CAPACIDADE

1700 x 750 - 180 litros
1600 x 750 - 170 litros
1500 x 750 - 160 litros
1400 x 750 - 150 litros

MATERIAL

Chapa de aço esmaltada

Banheira simples em chapa de aço esmaltada HOTEL com torneira SILK para banheira

1700 x 750

Banheiras	Referência	Peso	Paletização	€
Banheira simples > superfície antiderrapante				
	S300 0215 7100 000	28	22	**180,50**
Acessórios				
Pés de apoio de roscar	S300 0252 3250 700	1		**26,00**
Kit de reparação	SR30 0000 0000 001	1		**44,50**

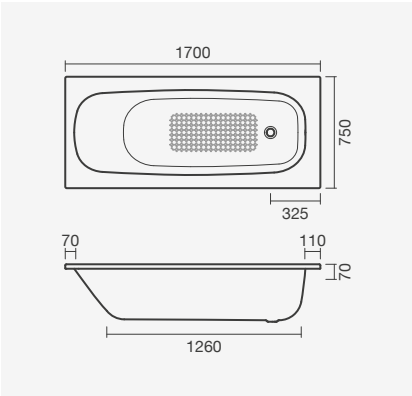

1600 x 750

Banheiras	Referência	Peso	Paletização	€
Banheira simples > superfície antiderrapante				
	S300 0205 7100 000	25	22	**180,50**
Acessórios				
Pés de apoio de roscar	S300 0252 3250 700	1		**26,00**
Kit de reparação	SR30 0000 0000 001	1		**44,50**

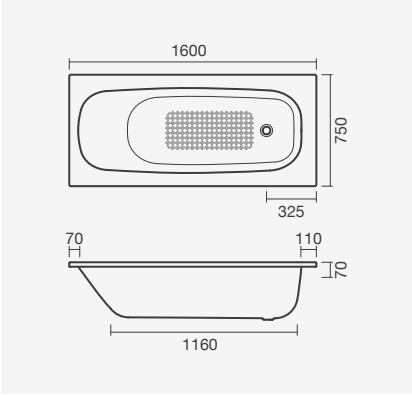

1500 x 750

Banheiras	Referência	Peso	Paletização	€
Banheira simples > superfície antiderrapante				
	S300 0195 7100 000	26	22	**180,50**
Acessórios				
Pés de apoio de roscar	S300 0252 3250 700	1		**26,00**
Kit de reparação	SR30 0000 0000 001	1		**44,50**

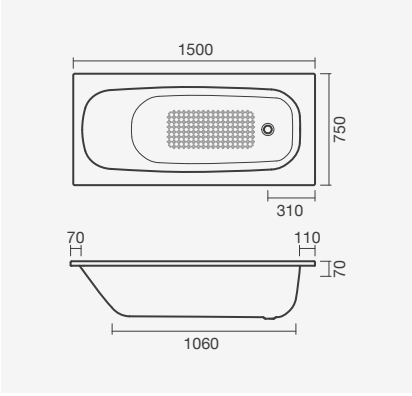

1400 x 750

Banheiras	Referência	Peso	Paletização	€
Banheira simples > superfície antiderrapante				
	S300 0185 7100 000	24	22	**180,50**
Acessórios				
Pés de apoio de roscar	S300 0252 3250 700	1		**26,00**
Kit de reparação	SR30 0000 0000 001	1		**44,50**

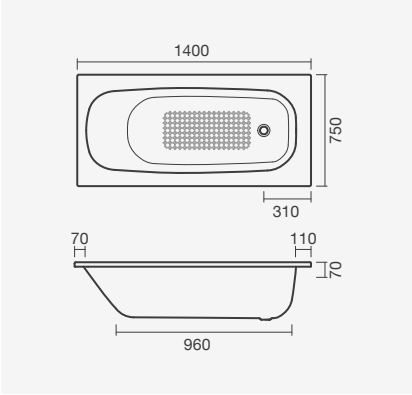

Europa

CORES

Branco

DIMENSÕES E CAPACIDADE

1700 x 700 - 190 litros
1600 x 700 - 180 litros
1500 x 700 - 170 litros
1400 x 700 - 160 litros
1300 x 700 - 150 litros
1200 x 700 - 140 litros
1050 x 700 - 110 litros

MATERIAL

Chapa de aço esmaltada

Banheira simples em chapa de aço esmaltado EUROPA com torneira BALANCE

1700 x 700

Banheiras	Referência	Peso	Paletização	€
Banheira simples				
Superfície lisa	S300 0135 7000 000	25	24	**151,50**
Superfície antiderrapante	S300 0135 7100 000	25	24	**151,50**
Acessórios				
Pés de apoio de roscar > incompatíveis com banheira EUROPA INFANTIL simples com assento				
	S300 0252 3250 700	1		**26,00**
Kit de reparação	SR30 0000 0000 001	1		**44,50**

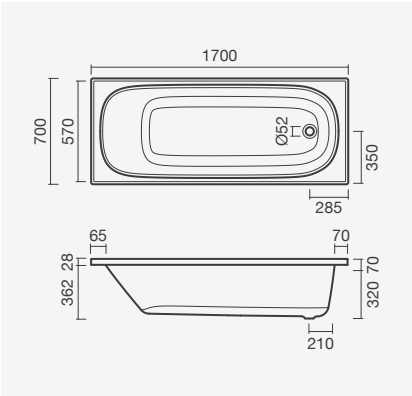

1600 x 700

Banheiras	Referência	Peso	Paletização	€
Banheira simples				
Superfície lisa	S300 0115 7000 000	24	24	**148,00**
Superfície antiderrapante	S300 0115 7100 000	24	24	**148,00**
Acessórios				
Pés de apoio de roscar > incompatíveis com banheira EUROPA INFANTIL simples com assento				
	S300 0252 3250 700	1		**26,00**
Kit de reparação	SR30 0000 0000 001	1		**44,50**

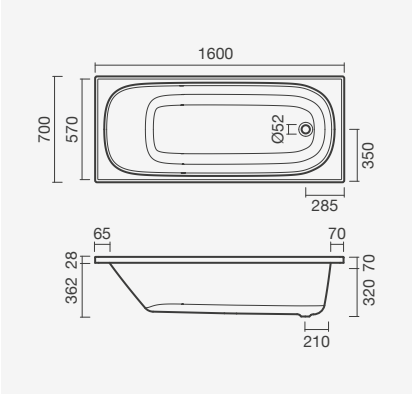

1500 x 700

Banheiras	Referência	Peso	Paletização	€
Banheira simples				
Superfície lisa	S300 0105 7000 000	23	24	**138,50**
Superfície antiderrapante	S300 0105 7100 000	23	24	**138,50**
Acessórios				
Pés de apoio de roscar > incompatíveis com banheira EUROPA INFANTIL simples com assento				
	S300 0252 3250 700	1		**26,00**
Kit de reparação	SR30 0000 0000 001	1		**44,50**

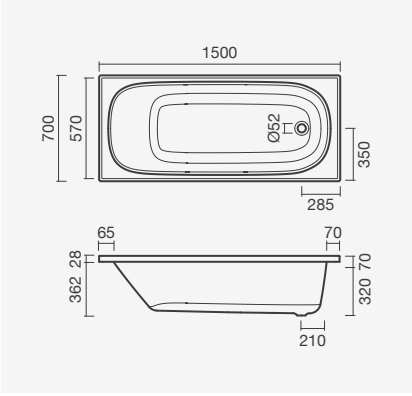

1400 x 700

Banheiras	Referência	Peso	Paletização	€
Banheira simples				
Superfície lisa	S300 0095 7000 000	21	24	**130,50**
Superfície antiderrapante	S300 0095 7100 000	21	24	**130,50**
Acessórios				
Pés de apoio de roscar > incompatíveis com banheira EUROPA INFANTIL simples com assento				
	S300 0252 3250 700	1		**26,00**
Kit de reparação	SR30 0000 0000 001	1		**44,50**

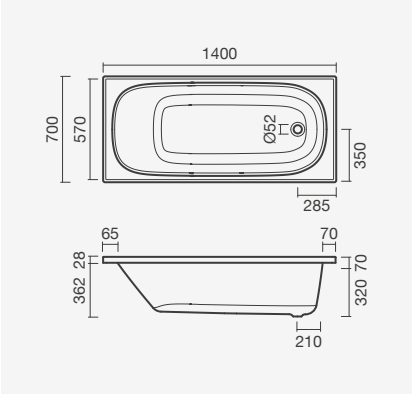

1300 x 700

Banheiras	Referência	Peso	Paletização	€
Banheira simples				
Superfície lisa	S300 0085 7000 000	19	24	**130,50**
Superfície antiderrapante	S300 0085 7100 000	19	24	**130,50**
Acessórios				
Pés de apoio de roscar > incompatíveis com banheira EUROPA INFANTIL simples com assento				
	S300 0252 3250 700	1		**26,00**
Kit de reparação	SR30 0000 0000 001	1		**44,50**

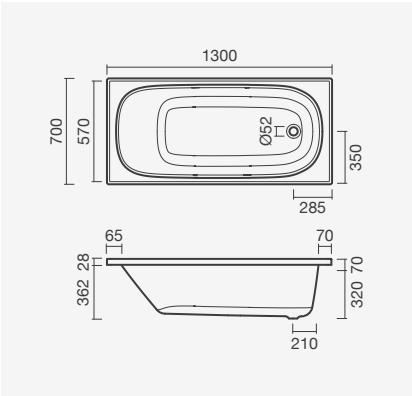

1200 x 700

Banheiras	Referência	Peso	Paletização	€
Banheira simples				
Superfície lisa	S300 0075 7000 000	17	24	**130,50**
Superfície antiderrapante	S300 0075 7100 000	17	24	**130,50**
Acessórios				
Pés de apoio de roscar > incompatíveis com banheira EUROPA INFANTIL simples com assento				
	S300 0252 3250 700	1		**26,00**
Kit de reparação	SR30 0000 0000 001	1		**44,50**

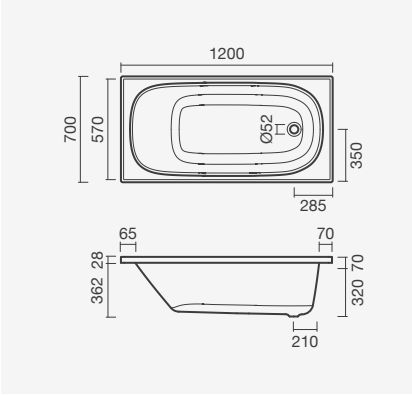

1050 x 700 - EUROPA INFANTIL

Banheiras	Referência	Peso	Paletização	€
Banheira simples				
Superfície antiderrapante	S300 0175 7100 000	16	22	**138,50**
Banheira simples *com assento*				
Superfície lisa	S300 0155 7000 000	16	22	**130,50**
Acessórios				
Pés de apoio de roscar > incompatíveis com banheira EUROPA INFANTIL simples com assento				
	S300 0252 3250 700	1		**26,00**
Kit de reparação	SR30 0000 0000 001	1		**44,50**

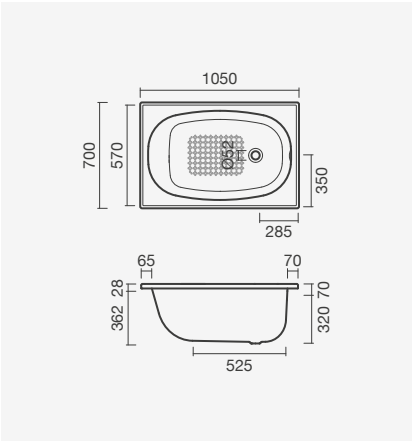

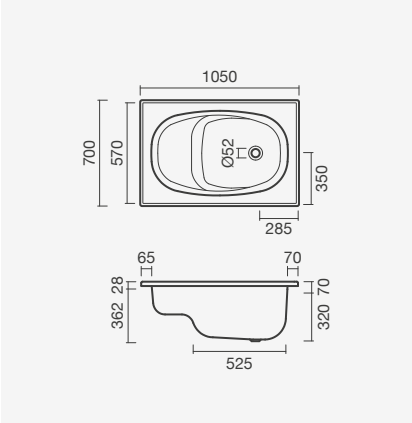

Banheira simples em chapa de aço esmaltada EUROPA INFANTIL com assento e torneira BALANCE para banheira

Qualidade

Porque a Qualidade é a raiz do sucesso de qualquer organização, na SANITANA investimos contínua e significativamente na melhoria de toda a nossa atividade: desde a fase de conceção e produção até à assistência pós-venda. Fruto desse esforço, obtivémos a certificação para o nosso **Sistema de Gestão da Qualidade e de Gestão Ambiental**, segundo as normativas **NP EN ISO 9001** e **NP EN ISO 14001**.

Para além do prestígio e credibilidade que representam, as Certificações atribuídas pela **APCER** (Associação Portuguesa de Certificação), são o reconhecimento de um trabalho que a SANITANA tem vindo a desenvolver com o objetivo último de proporcionar a satisfação dos seus Clientes e demais interessados.

Sistema de Gestão da Qualidade

A certificação do nosso **Sistema de Gestão da Qualidade** de acordo com a norma **NP EN ISO 9001** permite demonstrar o nosso compromisso com a qualidade e satisfação dos nossos clientes. A validação do Sistema de Gestão de Qualidade segundo esta normativa visa comprovar que a SANITANA baseia a sua atividade em critérios de **exigência, rigor, organização e produtividade**, aumentando a sua competitividade em todos os mercados onde opera.

Portugal Does It Better

É com orgulho que recebemos a **classificação GOLD** respeitante à **qualidade da nossa produção cerâmica**, através da marca ***Portugal Does It Better*** (Portugal Faz Melhor). Atribuída pela **APICER** (Associação Portuguesa da Indústria de Cerâmica), esta classificação tem o intuito de prestigiar e valorizar a produção de cerâmica em Portugal, reconhecendo a excelência das empresas em diversos níveis - *qualidade, ambiente, higiene e segurança, energia, certificação de produto, responsabilidade social, inovação, design e marca, património vivo e exportação* - que integram a produção de cerâmica, neste caso a sanitária.

Sustentatibilidade

O uso de recursos naturais para a satisfação das necessidades presentes não pode comprometer de todo a satisfação das necessidades das gerações futuras. As organizações empresariais têm um papel preponderante no **Compromisso para a Sustentabilidade**, e por esta razão também na nossa organização criamos as condições para que possamos assumir em pleno este compromisso.

A nossa Política de Ambiente foi elaborada em consonância com este panorama em mente, alinhada com as políticas globais de negócio e com a visão de futuro da nossa organizacão. Assumimos o compromisso de integrar o Ambiente como ferramenta para promover uma melhoria contínua da Empresa a todos os níveis. Abaixo algumas das nossas iniciativas neste sentido.

Sistema de Gestão do Ambiente

Os impactos ambientais gerados pelo desenvolvimento industrial e económico constituem uma grande preocupação para instituições e organizações em todo o mundo. Porque esta é também a preocupação da SANITANA, foi adotado um **Sistema de Gestão Ambiental**, suportado pela norma **NP EN ISO 14001**. A adoção deste sistema demonstra a responsabilidade e o compromisso da empresa para a melhoria contínua do seu desempenho ambiental.

Declaração de Produto Ambiental

A **Declaração de Produto Ambiental** declara a performance ambiental no âmbito da cerâmica sanitária, da SANITANA e do Grupo onde se integra, através da adoção de crtiérios cientificamente mensuráveis, que são validados por entidades externas à nossa empresa.
Desta forma o consumidor tem acesso a informação rigorosa sobre a performance ambiental dos produtos que adquire. A Declaração de Produto Ambiental segue os requisitos da norma **ISO 14025**, que se baseia no ciclo de vida do produto quando exposto à metodologia das normas **EN 15804** e **ISO 16578**.

Water Label

Estima-se que nos próximos anos, com o aumento populacional e ambiciosos programas de desenvolvimento, a necessidade dos recursos hídricos irá aumentar substancialmente. Sabemos no entanto que estes recursos estão a diminuir, por conta do aquecimento global do planeta.
A **Water Label** surge neste contexto e representa o compromisso dos fabricantes de artigos sanitários, nos quais a SANITANA tem orgulho de estar envolvida, em desenvolverem **soluções inovadoras e tecnologicamente aptas para permitir reduzir o consumo de recursos hídricos**. Este compromisso significa o nosso esforço em proporcionar aos nossos consumidores produtos que permitam uma poupança a vários níveis: água, energia e dinheiro.

Condições gerais de venda 2024 / 2025

Todas as relações comerciais entre a SANITANA – FÁBRICA DE SANITÁRIOS DE ANADIA, S.A. - doravante designada por **SANITANA** - e os seus clientes reger-se-ão pelas seguintes condições gerais de venda, as quais considerar-se-ão aceites pelo Cliente pelo simples facto de remeter uma encomenda à SANITANA.

1. CATÁLOGOS E ENCOMENDAS

1.1 As indicações dos nossos catálogos são dadas somente a título orientativo e nunca vinculativo. A SANITANA reserva-se o direito de em qualquer momento alterar as características da atual gama de produtos por si comercializados.

1.2 Serão considerados válidos os pedidos efetuados por escrito.

1.3 Qualquer condição estipulada pelo Cliente na encomenda, só será considerada se ajustar às condições gerais de venda ou às especiais de cada produto e desde que expressamente aceite pela SANITANA.

2. ANULAÇÃO OU ALTERAÇÃO DE ENCOMENDAS

2.1 As encomendas aceites não poderão ser anuladas ou alteradas nos seguintes casos:

- Quando tiverem transcorrido 4 dias a partir da sua receção;
- Quando se tiver efetuado a expedição do produto;
- Quando se tenha iniciado o processo de fabricação especial para produtos especiais, ou seja, produtos não constantes nos nossos catálogos.

2.2 A SANITANA reserva-se o direito de anular encomendas pendentes em caso de incumprimento do Cliente - total ou parcial - de anteriores contratos.

3. PREÇOS

3.1 Os preços praticados são sempre os constantes na Tabela de Preços (IVA não incluído) em vigor no momento da expedição da mercadoria.

3.2 A Tabela de Preços poderá ser alterada sem qualquer aviso prévio.

3.3 Os preços de venda poderão ser alterados por simples aviso ao Cliente. Se o Cliente não aceitar o novo preço, poderá anular a encomenda, notificando a SANITANA por escrito dentro dos oito dias seguintes à data do aviso. Depois de passado este prazo, entender-se-á que aceita plenamente as novas condições.

3.4 A alteração dos impostos que onerem a produção, entrega ou venda dos produtos, não permitirá ao Cliente anular a encomenda.

4. BONIFICAÇÕES

4.1 Qualquer desconto, "rappel", bonificação ou crédito que, sobre os preços de tabela se conceder, fica condicionado ao bom cumprimento das obrigações que lhe deram origem.

5. PRAZOS DE ENTREGA

5.1 Os prazos de entrega que constarem nas nossas aceitações de encomenda, serão meramente orientativos.

5.2 A falta de cumprimento do prazo de entrega não será motivo de reclamação por parte do Cliente, não podendo, em caso algum, dar origem a qualquer indemnização.

5.3 Os atrasos de entrega originados por motivo de força maior ou que não sejam diretamente imputáveis à SANITANA, não serão causa justificativa para anulação da encomenda, por parte do Cliente.

6. ENTREGA

6.1 As mercadorias consideram-se entregues ao Cliente após a sua descarga nas suas instalações e confirmação da sua receção por assinatura da respectiva Guia de Remessa, ou logo que concluído, nas instalações da SANITANA, o carregamento em meio de transporte do Cliente e a respetiva Guia de Remessa seja assinada pelo condutor.

6.2 Quando a entrega das mercadorias for por meio de transporte da responsabilidade da SANITANA, a guia entregue pelo transportador deverá ser assinada, aquando da sua receção, e deve mencionar, junto à assinatura, "Mercadoria sob reserva e sujeita a conferência". Caso o destinatário não formule esta reserva, presume-se que a mesma se encontra em boas condições, não dando origem a reclamação. Formulando essa reserva, se no prazo de 8 (oito) dias após a receção da mercadoria pelo Cliente não se registar qualquer reclamação, implica plena aceitação da mercadoria.

6.3 As encomendas poderão ser satisfeitas por entregas parciais.

6.4 As descargas de mercadoria serão da responsabilidade do Cliente, no caso da mesma ser levantada pelo Cliente nas instalações da SANITANA.

6.5 A SANITANA poderá recusar-se a fazer o transporte das encomendas, sempre que:

- O local de destino não seja o armazém do Cliente, ou o combinado previamente;
- O volume da encomenda não o justifique.

7. EMBALAGENS

7.1 Os nossos produtos expedir-se-ão embalados segunda a forma indicada na Tabela de Preços.

7.2 Salvo aviso em contrário, o preço dos nossos produtos inclui as embalagens.

8. CONDIÇÕES DE PAGAMENTO

8.1 Para cada cliente será estabelecido um *"Plafond"* de crédito, pelo nosso Departamento Financeiro, tendo como base informação comercial e financeira do seu comportamento como parceiro comercial.

8.2 Os descontos financeiros a aplicar são os seguintes:

- Pagamento no ato de entrega da mercadoria ou até 15 dias da data da fatura: 2%;
- Pagamento a 30 dias da data da fatura: 1%;
- Pagamento a 60 dias da data da fatura: sem desconto;
- Todas as faturas terão que ser liquidadas dentro dos respetivos prazos, salvo acordo escrito e aceite por ambas as partes.

8.3 Os fornecimentos que não sejam pagos atempadamente vencerão juros nos termos legais após data de vencimento da respetiva fatura. A eventual existência de situações pendentes não será aceite, em caso algum, como justificação para o não pagamento atempado de qualquer fatura.

8.4 Haverá suspensão de fornecimentos sempre que se verifique qualquer situação de incumprimento por parte dos clientes.

8.5 Aos clientes com crédito suspenso não serão satisfeitas quaisquer encomendas.

8.6 Entende-se como cumprimento dos prazos, a data de receção nos nossos serviços, do respetivo meio de liquidação.

8.7 Se antes do cumprimento total ou parcial de um pedido se produzem ou se conhecem factos ou circunstâncias que originem um temor fundado de que o Cliente não cumprirá com o pagamento, poderá a SANITANA, suspender a entrega dos produtos se o Cliente não antecipar ou garantir o pagamento no prazo correspondente.

8.8 Estas condições entram imediatamente em vigor e anulam e substituem as anteriores, podendo ser alteradas sem aviso prévio.

9. GARANTIA

9.1 Os nossos produtos, sempre que utilizados e instalados de acordo com as nossas instruções, estão garantidos contra defeitos de fabrico por um período de por um período de 3 anos para produtos adquiridos após 01/01/2022 e de 2 anos para produtos adquiridos até 31/12/2021, salvo nos casos em que se indique no correspondente documento outro período ou condições específicas.

9.2 Para a aplicação desta garantia será necessário, em qualquer caso, a aceitação do defeito pelos nossos serviços técnicos e a devolução dos produtos defeituosos.

9.3 Os gastos de transporte e embalagem que sejam originados pela assistência em garantia, são por conta da SANITANA.

10. RECLAMAÇÕES

10.1 As reclamações devem ser apresentadas no prazo de 10 dias úteis imediatos à data da carga da encomenda ou no prazo referido no ponto 6.2 das condições de entrega.

10.2 Se ficar provado, após observação pelos nossos técnicos, que a reclamação tem fundamento, a SANITANA só é responsável pela reparação ou, em último caso, pela reposição por troca, de produto similar.

10.3 Caso a reclamação seja injustificada e o material se encontre em condições de ser comercializado, os clientes têm 10 dias úteis para levantar o respectivo material dos nossos armazéns, após a nossa comunicação.

11. DEVOLUÇÕES

11.1 Todas as devoluções de produtos estão sujeitas à nossa prévia aceitação.

11.2 Das devoluções autorizadas poderão ser deduzidos gastos com receção, prova, inspeção e desvalorização a acordar caso a caso com o Cliente.

11.3 Em caso algum são aceites devoluções de:

11.3.1 Louça Sanitária de modelos e/ou cores que não façam, à data, parte da gama atual;

11.3.2 Banheiras de Hidromassagem e Móveis.

12. VALIDADE

12.1 As presentes condições aplicam-se aos produtos constantes da Tabela de Preços e serão válidas até 31/12/2024, salvo indicações em contrário.

12.2 No caso das condições acima estabelecidas não serem cumpridas, a SANITANA reserva-se o direito de tomar as medidas julgadas convenientes.

13. JURISDIÇÃO

13.1 Os Clientes, tal como a SANITANA, submetem-se expressamente à jurisdição dos tribunais da Comarca de Anadia.

Sanitana Improving Simplicity

Sobre este catálogo

Todos os códigos de produto apresentados neste catálogo passam a representar-se com espaçamento por forma a facilitar a sua consulta e memorização. Alertamos contudo que o sistema de codificação da SANITANA não incluí estes espaços (um código representado como S100 9652 3600 000 é na realidade a referência S10096523600000).
Os preços dos conjuntos obtêm-se somando o preço da opção mais económica para cada componente. O I.V.A. não está incluído.

Os produtos ilustrados neste catálogo podem não corresponder exatamente ao produto final devido ao conceito gráfico do catálogo e os constrangimentos inerentes aos meios de reprodução. Por razões de natureza técnica e/ou comercial, a SANITANA reserva-se o direito de introduzir modificações aos preços, materiais, acessórios ou outras especificações técnicas constantes deste catálogo sem aviso prévio. Formatos, dimensões, cores e demais características dos produtos devem ser tomadas a título orientativo. Salvo indicação em contrário, todos os pesos estão representados em quilogramas (kg) e as medidas em milímetros (mm).

PEFC™ PEFC/13-31-011

O PEFC Portugal é o Sistema Português de Certificação da Gestão Florestal Sustentável, reconhecido pelo PEFC Internacional, que permite aos produtores florestais portugueses cumprirem requisitos de gestão florestal sustentável reconhecidos internacionalmente.

Este catálogo foi produzido com papel proveniente de florestas com uma gestão florestal sustentável, onde são aplicados de forma consistente princípios de sustentabilidade assentes em três pilares básicos: (1) Social (2) Ambiental (3) Económico.

Sanitana, Fábrica de Sanitários de Anadia S.A.
Zona Industrial de Anadia, Apartado 45 | 3781-909 Anadia (Portugal)
E-mail: info@sanitana.com | **Tel:** +351 231 519 500 | **Fax:** +351 231 511 504

www.sanitana.com | www.sanitanaprofissional.com

Assistência Técnica
Tel: +351 231 519 515 | **Fax:** +351 231 519 504
E-mail: assistencia.sanitana@sanitana.pt

S133 [02.2024]